This is a digital copy of a book that was preserved for generations on library shelves before it was carefully scanned by Google as part of a project to make the world's books discoverable online.

It has survived long enough for the copyright to expire and the book to enter the public domain. A public domain book is one that was never subject to copyright or whose legal copyright term has expired. Whether a book is in the public domain may vary country to country. Public domain books are our gateways to the past, representing a wealth of history, culture and knowledge that's often difficult to discover.

Marks, notations and other marginalia present in the original volume will appear in this file - a reminder of this book's long journey from the publisher to a library and finally to you.

Usage guidelines

Google is proud to partner with libraries to digitize public domain materials and make them widely accessible. Public domain books belong to the public and we are merely their custodians. Nevertheless, this work is expensive, so in order to keep providing this resource, we have taken steps to prevent abuse by commercial parties, including placing technical restrictions on automated querying.

We also ask that you:

+ *Make non-commercial use of the files* We designed Google Book Search for use by individuals, and we request that you use these files for personal, non-commercial purposes.
+ *Refrain from automated querying* Do not send automated queries of any sort to Google's system: If you are conducting research on machine translation, optical character recognition or other areas where access to a large amount of text is helpful, please contact us. We encourage the use of public domain materials for these purposes and may be able to help.
+ *Maintain attribution* The Google "watermark" you see on each file is essential for informing people about this project and helping them find additional materials through Google Book Search. Please do not remove it.
+ *Keep it legal* Whatever your use, remember that you are responsible for ensuring that what you are doing is legal. Do not assume that just because we believe a book is in the public domain for users in the United States, that the work is also in the public domain for users in other countries. Whether a book is still in copyright varies from country to country, and we can't offer guidance on whether any specific use of any specific book is allowed. Please do not assume that a book's appearance in Google Book Search means it can be used in any manner anywhere in the world. Copyright infringement liability can be quite severe.

About Google Book Search

Google's mission is to organize the world's information and to make it universally accessible and useful. Google Book Search helps readers discover the world's books while helping authors and publishers reach new audiences. You can search through the full text of this book on the web at `http://books.google.com/`

Harvard College
Library

FROM THE BEQUEST OF

SUSAN GREENE DEXTER

LENNART HOLMBERG'S
BOKBINDERI

VALVOJA

SEITSEMÄSTOISTA VUOSIKERTA.

1897.

TOIMITUS:

E. N. Setälä. Z. Castrén. Hannes Gebhard.
Kust. Grotenfelt. Mikael Johnsson. K. M. Levander. E. G. Palmén.
Th. Rein. O. Relander. O. E. Tudeer.

Helsingissä,
Suomalaisen Kirjall. Seuran kirjapainon osakeyhtiö
1897.

RALT 1C 31. 3 (17)

HARVARD
UNIVERSITY
LIBRARY

Ainehisto.

Valtiollisia ja yhteiskunnallisia kirjoituksia.

Siv.

Hannikainen, O., Kunnallisen elämän edistyminen Europan kaupungeissa 19:nnellä vuosisadalla. I—IV . . . . . 23, 140, 266.
Palmén, E. G., Puolen vuosisadan sanomalehti-tilastoa . . . . . 46.
Westerlund, Walmis, Kauppa-oppilaitokset . . . . . 95.
Johnsson. Mikael, Yhteiskasvatuksen juuret ja tarkoitusperä . . . . . 121.
Palmén, E. G., Kielikysymyksen nykyinen asema . . . . . 152.
Gebhard, Hannes, Metsäpolitiikkimme pääkysymyksiä. I—II . . . . . 177.
Malin, V., Äänioikeustilastoa . . . . . 205.
Vasenius, Valfrid, Käsitteiden selvityksekseksi kieliasiassa . . . . . 216.
Johnsson, Mikael, Kuinka laajalti kelpaa kansakoulu oppikoulun pohjaksi . . . 241.
Castrén, Edvin, Silmäys uuden ulosotto-lainsäädännön tärkeimpiin kohtiin . . . 324.
Väittelyä metsäpolitiikkimme pääkysymyksistä:
I. *Hannikainen, P. W.*, T:ri H. Gebhardin kirjoituksen johdosta . . 364.
II. *Gebhard, Hannes*, Pari sanaa edellisen johdosta . . . . . 368.
III. *Hannikainen, P. W.*, Loppusana . . . . . 372.
IV. *Gebhard, Hannes*, Vieläkin vastausta . . . . . 374.
D., M., Kokemuksia yhteiskasvatuksesta . . . . . 424.
Castrén, Zach., Politiikki ivan esineenä 514
Lukijalle . . . . . 540.
Vasenius, Valfrid, Kuinka kansakunnat tutustuvat toisiinsa. Kesämuistelmia 1—4. 566.
Castrén, Zach., Muutamia näkökohtia sukupuolisiveydestä . . . . . 584.
Spectator, Tulevaisuus ja nuoriso (K. H.) . . . . . 625.
— — Kuopion ruotsalainen yhteiskoulu (K. H.) . . . . . 628.
— — Nykyaika ja Valvoja. (K. H.) . . . . . 629.

Kirje Helsingistä . . . . . 625.

Tiedettä, kirjallisuutta ja taidetta.

Johnsson, Mikael, Herbartilaisuus kasvatusopillisessa kirjallisuudessamme . . . 1.
Grotenfelt, Kustavi, Muutamia mietteitä Suomen viime sodasta . . . . . 52.
Paasonen H., Itäsuomalaisten kansain runoudesta . . . . . 65, 127.

A. I. ja *R—n*, Slavofiilit. Piirteitä Venäjän kirjallisuuden historiasta. I—IV 78, 248, 311, 394.
Manninen, O., Runeberg—Kanteletar . . . . . 223.
Neovius, Ernst, Nykyiset Kreikkalaiset . . . . . 280.
Setälä, E. N., Minna Canth †. . . . . 303.
Melander, Kust., X-säteistä . . . . . 305.
H—l, J., Katsaus Suomalaisen Teaatterin kuluneeseen kevätkauteen . . . . 358.
Setälä, E. N., Kielellisiä virvatulia ihmisajatuksen tiellä . . . . . 377.
K. R., Muhammedilainen babi-lahko . . . . . 416.
Forsman, K., Vainajain palvelus ja kuolemattomuuden usko muinais-Kreikassa 433, 499.
Hirn, Yrjö, Vertailevien taidetutkimusten metoodeista . . . . . 446.
Tallqvist, K., Uskontokongressi Chikagossa 1893 ja uskontotieteellinen kongressi Tukholmassa 1897 . . . . . 455.
G., V., Suomen oloja vuosisatamme keskivaiheilla venäläisessä kirjevaihdossa kuvattuina. I—II . . . . . 481.
Setälä, E. N., Elias Lönnrot ja suomenmielisyys . . . . . 545.
Levander, K. M., Pohjan pimeillä perillä . . . . . 593.

Kirjallinen katsaus: Suomalais-ugrilaista kansatiedettä kirj. E. N. S. . . . . 536.
Suomi ulkomailla . . . . . 623.

Kaunokirjallisuutta.

Rydberg, Viktor, Metsänhaltia („Skogsrået"). Suom. *Aino Suonio* . . . . . 106.
Runeberg, J. L., Tytön mielt' älä samenna. Halveksittu. Pikku kohtalo. Suom. *O. Manninen* . . . . . 224.
Herder-Runeberg, Chevyn metsästys. Suom. *O. Manninen* . . . . . 342.
S. H., Kaukaiselle salomaalleni . . . . . 472.
Erkko, J. H., Kohtaus lähteellä . . . . . 521.
Suonio, Aino, Kaivotiellä . . . . . 598.

Arvosteltuja teoksia.

Aho, Juhani, Panu . . . . . J. 621.
Alkio, Murtavia voimia . . . . . O. R. 108.
Aspelin, Eliel, Elias Brenner tutkija ja taiteilija Kaarlein ajalta. . K. Grotenfelt. 165.
Aspelund, C. E., Om döpelseformuläret, dopresor samt odöpta barns rättigheter. K. T. 477.
Bergstedt, Karl, Terveys- ja sairashoito-opin perusteet sekä Suomen lainsäädäntö koskeva yleistä terveydenhoitoa . . . . . Theodor Löfström. 479.
Biograafisia tietoja Suomen naisista . . . . . G—t. 620.
Blomqvist, A. G., Skogshushållningens nationalekonomi och synpunkter i forstpoliti . . . . . Hannes Gebhard 177.
Calamnius, Ilmari, Soutajan lauluja . . . . . K. A. P. 612.
Caspari, K. H., Koulumestari ja hänen poikansa . . . . . E. H. 618.
Cooper, Fenimore, „Nuori Kotka" ja vanha metsästäjä. Mukailtu nuorisolle. Suom. Sohvi Reijonen . . . . . H. S. 173.

Danielson, J. R., Suomen sota ja Suomen sotilaat . . . Kustavi Grotenfelt. 52.
El, Piirteitä Helena Kellerin elämästä. Suom. Maila Talvio. . . . H. S. 618.
— — Ur Helen Kellers lefnadssaga . . . . . H. S. 618.
Engeström, J. von, Skogshushållningen . . . . . Hannes Gebhard. 177.
Erkko, J. H., Ajan varrelta . . . . . K. A. P. 608.
Fehr, Isak, Maantieteellisiä kuvauksia maapallon kaikista osista. Suom. F. O. Rapola . . . . . M. F. 354.
Forsman, Ernst, Utsökningslag för Storfurstendömet Finland och öfriga dermed sammanhängande författningar med anmärkningar och förklaringar. Edvin Castrén. 324.
— — Suomen Suuriruhtinaanmaan ulosottolaki ja muut siihen kuuluvat asetukset. Muistutuksilla ja selityksillä varustettuina . . . Edvin Castrén. 324.
Frommel, Emil, Kevättä ja syksyä. Suom. Hilma Suomalainen . . H. S. 430.
— — Pappismiehen muistelmia. I. Suom. Severi L. . . . . M. 534.
Godenhjelm, Ida, Kansantajuisia esitelmiä terveyden hoidosta. Theodor Löfström. 480.
Grot, Jaakko, Переписка Я. К. Грота съ П. А. Плетневымъ . . . V. G. 481.
Hagman, Lucina, Kokemukseni yhteiskasvatuksesta . . . . . M. D. 424.
Hallstén, Ilmi, ja *Lilius, Lilli*, Kodin sanasto. Kotikielen seuran antaman toimen johdosta ja sen avulla toimittaneet — —. Svensk-finsk ordbok för hemmet . . . . . E. A. E. 116.
Hannikainen, P. W., Suomen metsät kansallisomaisuutenamme. Hannes Gebhard. 177.
Heiberg, Gunnar, Folkeraadet . . . . . Zach. Castrén. 514.
Heikel, Axel O., Mordvalaisten pukuja ja kuoseja. Trachten und Muster der Mordwinen. 1:nen vihko (näytevihko) . . . . . E. N. S. 298.
Hellén, Immi, Aune . . . . . H. S. 113.
Hoffman, Frans, Kreivi ja karhuntanssittaja. Suom. G. E. Richter . H. S. 173.
Hult, R., Finlands geografi i korthet framställd . . . . . A. R. B. 58.
— — Suomen maantiede, Suom. Alli Nissinen . . . . . A. R. B. 58.
— — ja *Nordmann, P.*, Kansakoulun maantiede. Suom. Alli Nissinen. A. R. B. 58.
Häyhä, Johannes, Kuvaelmia Itä-Suomalaisten vanhoista tavoista. Talvitoimet. O. R. 532.
Höcker, Oskar, Jumala ei hylkää omiansa! Suom. G. E. Richter . . H. S. 173.
Ingman, Santeri, Juho Vesainen . . . . . J. H—l. 362.
Inha, I. K., Suomi kuvissa . . . . . Th. R. 229.
Johansson, Gustaf, Pyhä uskomme . . . . . M. R. 300.
— — Uskonnollista pikkukirjallisuutta I. Rakkaus on lain täyttämys. M. R. 300.
Kajander, Kalle, Kun talonpojasta tuli herra . . . . . O. R. 614.
Kauppis-Heikki, Aliina . . . . . O. R. 112.
— — Tarinoita ja tapahtumia . . . . . O. R. 474.
— — Varosen jouluharmit y. m. tarinoita . . . . . O. R. 474.
Kepplerus, Anni, Hovin Inkeri . . . . . O. R. 616.
Kerkkonen, K., Vieraita sanoja selityksineen . . . . . E. N—s. 357.
Kotikielen seura, katso: *Hallstén, Ilmi*, ja Virittäjä.
[Krohn, J.] Suonion kootut runoelmat ja kertoelmat . . . . . J. H. E. 603.
Kurikka, Matti, Baabelin torni . . . . . J. H—l. 363.
Lagerborg, Rolf, Är den fria forskningen särdeles på det religiösa området oinskränkt berättigad? . . . . . A. Gr. 432.
Larson, Kyösti, Tän pojan kevätrallatuksia . . . . . J. H. E. 522.
Lassinen, Emil, Kotipoluilta I ja II . . . . . O. R. 525.
— — Kilparadalla. Paininlyöjä . . . . . O. R. 525.
Leino, Eino, Tarina suuresta tammesta y. m. runoja . . . . . J. H. 170.
— — Yökehrääjä . . . . . W. S. 599.

Lilius, Lilli, Katso *Hallstén Ilmi.*
Lindeqvist, K. O., Pietari Suuri, Venäjän ensimmäinen keisari . . . E. N—s. 62.
Maapallon ympäri. Suurin suomalainen kuvateos . . . . . M. F. 356.
Martin, F. R., Sibirica . . . . . E. N. S. 536.
Meyer, Leopold, Pienten lasten hoito. Suom. . . . . Theodor Löfström. 536.
Müller, Max F., Naturlig religion . . . . . K. T. 619.
Nansen, Fridtjof, Suksilla poikki Grönlannin Suom. Teuvo Pakkala. J. E. Ax. 167.
Nansen, Peter, Jumalan rauha. Suom. Hanna Pakkala . . . . A. H. B. 529.
Nordmann, P., katso *Hult, R.*
Patkanov, S., Die Irtysch-Ostjaken und ihre Volkspoesie . . . . E. N. S. 538.
Perander, J. F., Herbartianismen i pedagogiken . . . . Mikael Johnsson. 1.
Poole, Eva Travers Evered, Mitä kukat meille opettavat. Suom. . . . H. S. 173.
Rohde, Ervin, Seelencult und Unsterblich keits glaube der Griechen K. Forsman 433, 499.
Rosegger, K. P., Poikavuosiltani. Suom. . . . . H. S. 173.
Ruin, W., Om karaktärsbildningens didaktiska hjelpmedel . . Mikael Johnsson. 1.
Rydberg, Victor, Pikku Simon seikkailut jouluiltana. Suom. Juhani Aho H. S. 173.
Schiller, Fr., Don Carlos . . . . . J. H—l. 359.
Schwappach, A., Forstpolitik . . . . . Hannes Gebhard. 177.
Sergeeff, Georg, Praktisk lärobok i bokföring . . . . . K. B—dt. 428.
Sewell, A., Pulska musta. Hevosen elämänvaiheet, sen itsensä kertomat. Vapaa suom. . . . . H. S. 173.
Shakespeare, William, Kuningas Henrik Neljäs. Edellinen osa Suom. P. Cajander . . . . . K. F. 232.
Shaw, Albert, Municipal government in Great Britain . . . O. Hannikainen. 23.
— — Municipal government in Continental Europe . . . . O Hannikainen. 23.
Sjöström, Juhani, Korpien povessa. Kuvauksia itäisestä Karjalasta . . M. W. 118.
— — Mari . . . . . J. H—l. 362.
Snellman, G. R., Rösträttsstatistik. Bidrag till belysning af rösträttsfrågan i borgareståndet . . . . . V. Malin. 205.
Soini, Lauri Aaro . . . . . H. S. 528.
Stackelberg, Magnus, Storfurstendömet Finlands ridderskaps och adels kalender. G—t. 353.
Ståhlberg, Benj, Oppikirja kauppalaskennossa . . . . . K. B—dt. 428.
Suomalais-ugrilainen seura, katso *Heikel, Axel O.*
Suomen Naisyhdistys, katso Biograafisia tietoja.
Suomen työväen valtuuskunta, Muutamien kaupunkien äänioikeutetut 1897 vuoden valtiopäiväin edusmiesvaaleissa . . . . . V. Malin. 205.
Suonio, katso *Krohn, J.*
Talvio, Maila, Nähtyä ja tunnettua . . . . . J. H. 238.
Topelius, Z., Välskärin kertomuksia. Suom. Juhani Aho . . . . U. T. S. 235.
— — Vinterqvällar. Tredje cykeln. Häft 1—3. Ljungars saga . . A. H. B. 351.
— — Ljungarsin taru. Suom. Helmi Setälä. Vihk. 1—4 . . . A. H. B. 351.
Turner, Ethel S., Seitsemän sisarusta Suom. Antti R. . . . . H. S. 173.
Vasenius, Valfrid, Koululaitoksemme uudistus . . . . . Mikael Johnsson. 1.
Westerlund, Walmis, Kaksinkertaisen kirjanpidon alkeet . . . . . K. B—dt. 428.
— — Lyhykäinen tilinote- eli konttokurantti-oppi . . . . . K. B—dt. 428.
Virittäjä. Uusi jakso. Kotikielen seuran aikakauslehti N:o 1. . . . . W. 120.
Y.-K., E. S., Siveellisen luonteen kasvattamisesta . . . . Mikael Johnsson. 1.
Yleinen kirjallisuuden historia . . . . . M. 622.

— — — — — —

Herbartilaisuus kasvatusopillisessa kirjallisuudessamme.

J. J. F. Perander, Herbartianismen i pedagogiken, Helsingfors 1883;
Waldemar Ruin, Om karaktärsbildningens didaktiska hjelpmedel, Helsingfors 1887;
Valfrid Vasenius, Koululaitoksemme uudistus (Valvoja 1896, 4:s vihko);
E. S. Y.-K., Siveellisen luonteen kasvattamisesta (Suom. Kasvatusop. Yhdistyksen Aikakauskirja 1896, 4:s vihko).

*J. Fr. Herbart*in kasvatusopillisen ajattelemisen pohjalla on, niinkuin tiedämme, meidän aikana kehittynyt kasvatusopillinen suunta, joka pyrkii ankarasti tieteelliseen menettelytapaan aineensa käsittelemisessä ja semmoisena on tullut laajalti tunnetuksi. Saksan, Itävallan ja ylipäänsä kaikkien saksankielisten maiden pedagoogisissa piireissä on tämä suunta ollut viimeisinä vuosikymmeninä vilkkaan, joskus kiihkoisankin keskustelun alaisena. Se on säälimättä käynyt nykyisten kouluolojen kimppuun, asettaen kasvatukselle ja varsinkin opetukselle psykoloogisista ja eetillisistä edellytyksistä johtamiansa vaatimuksia, jotka toteutettuina monessa tärkeässä kohdassa muuttaisivat nämä olot. Vastustusta senvuoksi ei ole puuttunut; on tahdottu uutta katsantotapaa leimata epäkäytännölliseksi, sekavaksi, jopa vaaralliseksikin. Mutta siitä huolimatta ja huolimatta herbartilaisen suunnan monen yksityisen väitteen ehkä liiallisesta jyrkkyydestä on sen yleinen katsantotapa voittanut voittamistaan alaa; se on saanut lukuisasti ystäviä käytännöllistenkin opettajain kesken, samalla kun se pedagoogisena teoriiana on päässyt ylempänä mainituissa maissa miltei täydellisesti hallitsevaksi.

Että tämmöinen ilmiö kasvatuksen alalla ansaitsee mitä suurinta huomiota meidänkin oloissa, on sanomattakin selvää. Onhan meillä jo kauan käsitetty tärkeäksi valppain silmin seurata suurten kulttuuri-

maiden henkisiä liikkeitä ja omistaa itsellemme, mitä otollista ja oloihimme sopivaa niissä voi olla. Kuitenkin voinee sanoa, että herbartilainen kasvatusoppi on meillä viimeiseen saakka herättänyt verrattain vähä huomiota ja ehkä vielä vähemmän myötätuntoisuutta. Tosin on siitä silloin tällöin pedagoogiemme matkakertomuksissa mainittu, joku tähän suuntaan käypä ulkomaalainen teos on kasvatusopillisen yhdistyksemme aikakauskirjassa ilmoitettu, onpa vielä koko suunnan perustuksia tieteellisesti parissa yliopistollisessa väitöskirjassa arvosteltu. Mutta tämä kaikki ei ole voinut kiinnittää pedagoogisesti sivistyneen yleisön mieltä uuteen suuntaan eikä kehottaa sitä sen syvempään tutkimiseen, saatikka sitten herättää sitä lämmintä innostusta ja iloista rientoisuutta, mikä muualla on tämän suunnan jäljissä kulkenut. Ja kuitenkaan ei yleisö meillä tällä aikaa ole ollut kasvatusta koskevista kysymyksistä välinpitämätön. Keskustelua on ollut ja rientoisuutta hyvinkin paljo, mutta se on kulkenut toisia väyliä myöten ja toisia tarkoitusperiä kohti.

Toista vuotta sitten teki allekirjoittanut vaatimattoman kokeen esittää herbartilaisen suunnan pääajatuksia sarjassa »Kasvatusopillisia luennoita». Teos on saanut osakseen muutamia arvosteluja, joista varsinkin pari, toinen U. S:ssa, toinen Kasvatusopillisen Yhdistyksen Aikakauskirjassa ilmestynyt,*) on antanut minulle jonkunlaisen käsityksen syystä siihen arkuuteen, tekisipä mieli sanoa epäluuloon, millä pedagooginen yleisö on karttanut likempiä kosketuksia herbartilaisen suunnan kanssa. Näissä arvosteluissa vedotaan näet siihen akadeemiseen väitöskirjaan, jonka prof. *J. J. F. Perander* vainaja v. 1883 julkaisi nimellä »Herbartianismen i pedagogiken», ja valitetaan, ettei tätä teosta ole suomennettu; se kirjoittajan mielestä antaisi oikean ja luotettavan, kriitillisesti perustetun kuvan tästä uudesta suunnasta. Peranderin kirjaan perustetaan myöskin Valvojan kirjoituksessa »Koululaitoksemme uudistus» (Huhtikuu 1896), nimenomaan muutama Herbartia vastaan tähdätty väite. Sama katsantokanta, mikä Peranderin kirjassa ja näissä arvosteluissa tulee esille, on minua sittemmin kohdannut useampia kertoja yksityisemmissä keskusteluissa herbartilaisesta järjestelmästä ynnä sen perustuksista. Nämä seikat ovat antaneet allekirjoittaneelle, joka puolestaan hartaasti toivoisi usean herbartilaisen periaatteen voittavan opettajistossamme jalansijaa, aihetta ottaa puheeksi mainitun kirjan, se kun

*) Molempain alla on nimimerkki E. S. Y.-K.

näyttää meillä käyneen koko tämän suunnan arvostelemista määrääväksi. Tavallani lienen siihen velvoitettukin, koskapa luennoillani lienen uudestaan vaatinut esille sen kuvan herbartilaisuudesta kasvatusopissa, minkä prof. Perander antaa.

2.

Käsityksemme asioista riippuu paljon siitä näkökohdasta, miltä niitä katselemme. Matkustaja lähenee jylhää alppimaisemaa. Se tarjoaa hänen silmälleen karkeita, rosoisia, hedelmättömiä kallioita. Hän ei säikähdä näitä, vaan tunkee eteenpäin. Hän nousee lähimmälle huipulle saavuttaakseen uusia ja laajempia näköaloja. Mutta ympärillä kohoaa yhä vain paljaita vuoriseiniä toinen toisensa vieressä. Tosin niiden välissä on syvennyksiä, joiden pohjaa hän ei voi nähdä; pilkistääpä siellä täällä esille joku vehreämpikin notkelma, mutta se piilotaksen pian pelottavan kiviryhmän taa, jonne se näyttää loppuvan. Paremmin ei matkustajan käy toisellakaan vuoren huipulla: ei missään hymyilevää, viljavaa laaksoa ja virvoittavia vesiä siksi paljo, että ne viehättäisivät eteenpäin. Kyllästyneenä hän kääntää koko seudulle selkänsä ja kertoo muillekin, ettei se mitään mieltä kiinnittävää tarjoa.

Toinen matkamies taivaltaa samaa maisemaa kohti toiselta taholta, ja hänen eteensä aukiaa lumoava näky. Harmaiden vuorien välissä luikertelee laaksojen pohjalla tasaisia niittyjä ja niitä peittää rehevä kasvullisuus. Hän asettuu sinne, rupeaa viljelemään seutua ja niittää runsaita satoja. Tilaa siellä on muillekin, hänen esimerkkinsä viehättää sinne toisen toisensa perästä, ja pian kukoistaa voimakas, rientoisa viljelys noiden tylyjen vuoriseinien suojassa. —

Perander ei ole lähestynyt Herbartin pedagogiikkaa kiitolliselta taholta, ja siitä varmaankin suureksi osaksi riippuu, että hän on nähnyt siinä verrattain vähä suuremmassa määrässä mieltä kiinnittävää. Hänen esityksensä on monessa suhteessa ansiollinen. Hänen laajat filosoofiset tietonsa, jotka tekevät hänet yhtä perehtyneeksi vanhan kuin uuden ajan ajattelemiseen, avaavat hänelle molemmille puolin laajoja näköaloja, joilla hän löytää esitettäväänsä aineeseen sattuvia vertauskohtia. Hänen esitystapansa on vilkasta, kuvarikasta, usein kaunopuheistakin ja läpeensä ytimekästä, joka seikka varsinkin antaa sille omituisesti vakuuttavan ja puolelleen vetävän voiman. Samalla hänen selvä silmänsä harvoin suoras-

taan pettää: sen, minkä hän esittää, tapaa yleensä ainakin ulkopiirteiltään samanlaisena Herbartin teoksissa. Myöskin tunnustaa hän tällä suunnalla olevan muutamia, eikä niin vähäisiä ansioita. Varsinkin on Herbartin oppi, että kasvattajan tärkein tehtävä on kasvatettavan *ajatuspiirin* rikastuttaminen ja suuntaaminen, kaikkine seurauksineen hänen mielestään suurta huomiota ansaitseva.

Mutta tästä huolimatta ei kukaan, jolla on ollut onni esim. *T. Ziller'in* johdolla tutustua tähän ajatusjärjestelmään, voine hetkeäkään epäillä sanoessaan, ettei Peranderin esitys ole kokonaisuutena omiansa antamaan tyydyttävää ja oikeata käsitystä hänen käsittelemästänsä aineesta. Syy tähän on yksinkertaisesti se, että tutkijan ei ole onnistunut saada käsiinsä sitä punaista lankaa, joka Herbartin kasvatusopin yhdistää eheäksi ja arvokkaaksi kokonaisuudeksi. Niinkuin alempana koetan osottaa, ne seikat, joita hän Herbartissa moittii, ovat osaksi sellaisia, joilla ei ole tämän ajattelijan pedagoogiseen järjestelmään nähden ratkaisevaa merkitystä ja jotka senvuoksi järjestelmän kehittyessä ovat jääneet syrjään riittävän elinvoiman puutteessa. Tämmöisten kohtien kumoominen ei ole erittäin tärkeää, ja opetusjärjestelmän ydinkohtiin se ei missään tapauksessa satu. Osaksi taas on Perander käsittelemiänsä kohtia hyvin yksipuolisesti tutkinut ja sen kautta väärin ymmärtänyt. Muiden samoja asioita koskevien kohtien tarkastamisen ja vertailun kautta olisi käynyt selville, että Herbartin mielipide usein on toinen kuin miltä yhdestä irtonaisesta paikasta päättäen voi näyttää, semminkin kun hänen esitystapansa tunnetusti on niukka ja sen perille vaikea päästä. Melkein puolen vuosisadan kestäneen ajattelemis- ja kirjailijatoimen aikana ken tahansa luonnollisesti voi silloin tällöin pukea ajatuksensa muotoon, joka ei täsmälleen vastaa muita lausuntoja, useinkin riippuen siitä, mikä tarkoitus kirjoituksella kulloinkin on ollut. Lopullisesti Perander on jättänyt syrjään tai kosketellut vain sivumennen juuri niitä kohtia, mitkä koko ajatussuunnan ymmärtämiselle ovat tärkeimmät.

Mutta kuinka on niin tarkkanäköinen ja perusteellinen ajattelija kuin Perander voinut tämmöisiä virheitä tehdä? Sekin seikka on tavallaan selitettävissä. Kirjoittaessaan »herbartilaisuudesta kasvatusopissa» P. ei nimeksikään ole ottanut lukuun Herbartin ajatussuunnan myöhempää kehitystä, hänen »kouluansa». Tämä oli kuitenkin jo silloin, kuin P:n teos ilmestyi, tehnyt vuosikymmeniä ahkeraa työtä; miehet semmoiset kuin *Stoy* ja *Ziller* olivat sen selittämiseksi ja kehittämiseksi käyttäneet elä-

mänsä parhaimmat työvoimat; teoksia semmoisia kuin »*Grundlegung zur Lehre vom erziehenden Unterricht*» oli ilmestynyt, »*Jahrbuch des Vereins für wissenschaftliche Pädagogik*» oli jo nähnyt monta vuosikertaa. Tämmöisen uskollisen ja laajalle levinneen työn kautta voi tulla näkyviin, mikä oli uuden pedagoogisen ajattelemisen ydin, mikä Herbartin ajatuksista oli itävää ja elinvoimaista, mikä ei. Ken tätä aarreaittaa avaamatta lähtee meidän aikana omin päin rohkealle löytöretkelle Herbartin teoksiin, ymmärrettävästi kyllä ei ryhdy kiitolliseen työhön, saatikka jos hän verrattain lyhyessä ajassa tahtoo tehtävänsä suorittaa. Yksityisiä sekavuuksia ja epäjohdonmukaisuuksia hänen voi onnistua osottaa. Ja tällä työllähän tosin, jos niin tahtoo, voi sanoa olevan arvonsa. Mutta syrjään se jääpi siitä suuresta valtatiestä, jota aikamme kasvatustiede astuu voimakkaasti eteenpäin, ja jos tämmöisen tutkimuksen pohjalla seisten tahtoo nousta vastarintaan nykyajan herbartilaisuutta vastaan, on yritys jo edellytyksissänsä kauttaaltaan epäpätöinen.

Mutta lukija kaipaa todistuksia eikä tyydy yleisiin ja summittaisiin lausuntoihin. On sentähden paikallansa, että otamme edes muutamia kohtia yksityisesti puheeksi.

Perander vastustaa ensiksikin sitä Herbartin oppia, että sielu on alkuperäisesti aivan muodotoin ja eri taipumuksia puuttuva olento (ss. 22, 23, 30, 47), eikä näytä hyväksyvän käsitystä, että se vasta yhdistyessään ruumiiseen saa n. k. synnynnäiset määräyksensä (s. 36 ja seur.).

Toinen loukkauskivi on monipuolinen harrastus. Sillä sanoo Perander tosin olevan muutamia miellyttäviä puolia, mutta arvelee sen kuitenkin semmoisenaan onnistumattomaksi tarkoitusperäksi opetukselle: joko se rasittaa nuorisoa tai se tuottaa pintapuolisuutta opetukseen (s. 101); epäselväksi jää, sanoo hän, kuinka harrastuksen monipuolisuus ja oppilaan individuaalisuus saadaan sopimaan yhteen (s. 75); harrastusten ei myöskään sanota muodostavan orgaanista yhteyttä: mikäli tätä orgaanista yhteyttä opinnoissa saavutetaan, sikäli muka poiketaan monipuolisen harrastuksen periaatteesta (s. 77).

Edelleen Peranderin käsityksen mukaan ei Herbartin järjestelmässä ole mitään »orgaanista sijaa isänmaan kasvattavalle vaikutukselle» (s. 60 ja myöh. 101, 102, 142 ja seur.). Ja yhteydessä tämän väitteen kanssa huomauttaa Perander(s. 56) siitä, että vanhempain kasvattavalla vaikutuksella Herbartin silmissä oli »erittäin vähän merkitystä». Myöhemmin sanoo hän

(s. 58) että tämä lause on liian lievä, »sillä Herbartin mielipide on, että vanhemmat eivät laisinkaan ole kasvattajia». Tämä näet tekee erotuksen vanhempain ja «varsinaisten kasvattajien välillä». Pysähtykäämme aluksi tähän.

Aikomukseni ei ole väittää, ettei Herbart olisi antanut mitään aihetta tämmöisiin selityksiin hänen opistaan. Päinvastoin on kukin P:n väite todistettu sitaateilla, jotka yksinään tarkastettuina voivat tähän käsitykseen viedä. Mutta kuinka toisenlainen on kuitenkin kaikista näistä asioista todellisen »herbartilaisuuden» käsitys!

Mitä ensiksi kysymykseen alkuperäisistä taipumuksista tulee, koskee niiden olevaisuuden kieltäminen vain sielua semmoisena, jommoiseksi se ulkopuolella ruumiillista olemista on ajateltava. Mutta sielun kanssa »semmoisenaan» ei ole kellään ihmisellä käytöllisessä elämässä tekemistä. Kokemusmaailmaan ilmestyy sielu aina ruumiin kanssa yhdistettynä, ja näin ollen Herbartkin tunnustaa *synnynnäisiä* erikoistaipumuksia sielun elämässä löytyvän, jos kohta hän arvelee niitä ruumiillisuuden vaikutuksiksi. Kasvatusopillisiin keskusteluihin tietysti koko kysymys on aivan kuulumaton, nämä kun ovat tekemisissä ainoastaan ruumiillisuuteen yhdistyneen sielun kanssa. Herbart ja herbartilaisuus seisovat tässä kohden, asiaa pedagoogiselta kannalta katsottaessa, aivan samalla pohjalla kuin yleinen käsitys.

Ehkei kuitenkaan aivan samalla. Sillä ei kukaan kasvatusopillinen ajattelija ole lasten yksilölliseen, synnynnäiseen erilaisuuteen kiinnittänyt huomiotansa yhtä paljon kuin Herbart, ei kukaan sitä yhtä paljon tunnustanut oikeutetuksi huolenpitoon ja koettanut suunnata koko kasvatustehtävää sen säilyttämistä ja vahvistamista silmällä pitäen.*) Kysymys individuaalisuudesta onkin herbartilaisessa kasvatusopissa saanut aivan perustavan sijan. »Harrastus», jonka kehittäminen ja laajentaminen tehdään opetuksen päämääräksi, huomataan näet aikaisimmin juuri individuaalisissa taipumuksissa. Ne pitää opettajan ensiksi tuntea ja ottaa palvelukseensa. Ainoastaan niiden avulla voi hän sitten laajentaa harrastusta *monipuoliseksi*. Sillä harrastuksella

*) Ken tähän ja seuraaviin väitteisiini Herbartista tahtoo hakea todistuksia, voipi sen helposti tehdä käyttämällä *O. Willmann*in toimittamaa painosta Herbartin pedagoogisista teoksista (J. Fr. Herbarts Pädagogische Schriften, Leipzig 1873), jonka vertailevassa rekisterissä kirjan lopussa selvällä tavalla ohjataan puheenalaisia kysymyksiä koskeviin paikkoihin tässä kokoelmassa.

on — se on herbartilaisuuden nerokkaasti opetukseen sovittama käsitys — se omituisuus, että se voi tarttua esineestä toiseen, kun ne tuodaan likelle toisiansa, ikäänkuin sähkö virtaa kappaleesta toiseen, joka asetetaan sen yhteyteen. Tarvitsee vain valita uudet esineet niin ja esittää ne sillä tavalla, että lapsi huomaa niiden edistävän, valaisevan ja täydentävän sitä ajatus-, toiminta- ja tarkoituspiiriä, missä hänen entiset harrastuksensa asustelevat. Siitä ne sitten askel askelelta johdetaan korkeammalle ja laajemmalle elämän suuriin kysymyksiin ja sen avarille toiminta-aloille. Tämä itsessään selvä ja yksinkertainen periaate on koko herbartilaisen opetusopin punainen lanka, sen mukaan muodostetaan sekä opetustapa että opetussuunnitelma alusta loppuun. Tästä saa selvityksensä, miten harrastuksen monipuolisuus ja individuaalisuus sovitetaan yhteen, mikä seikka Peranderista näytti niin hämärältä; samoin selviää myöskin, että eri harrastukset eivät voi muuta kuin muodostaa orgaanisen yhteyden, koskapa ne eivät synny muutoin kuin edellisen harrastuspiirin avulla ja välityksellä. Että tällä tavalla eri suuntiin leviävä harrastus joko olisi pintapuolinen tai rasittaisi oppilaita, ei suinkaan ole pelättävää. Jokaisen uuden harrastusesineen ilmetessä syventyy ja voimistuu samalla koko edellinen harrastuspiiri; niiden kesken syntyy vuorovaikutus, joka molempia vahvistaa. Ja mitä rasitukseen tulee, niin on vanha totuus, että viehättävä työ ei väsytä; se on haluttomuuden voittaminen, joka rasittaa, ja se on epäilemättä sangen suuri, vaikka sangen vähän huomioon otettu nuorison uupumisen syy.

Tältä kannalta on myöskin helppo nähdä, mikä merkitys omalla kansallisuudella ja omalla kodilla johdonmukaisesti on herbartilaisessa kasvatusopissa. Se ensimäinen harrastuspiiri, josta varsinainen opetus lähtee, on tosin lapsen individuaalisuuden mukaan erilainen, mutta yhteisenä keskuksena on lapsijoukon harrastuksilla tavalla tai toisella aina yhteinen kotiseutu, sen luonto ja sen ihmiselämä. Tätä ei opetus käytä hyväkseen ainoastaan maantiedon käsittelyssä, vaan muidenkin aineiden. Kotoiset olot, siis kansallisen elämän elävät ja konkreettiset muodostukset, tarjoovat historian ja uskonnonkin opetuksessa alituisia lähtö- ja kosketuskohtia, joista mielenkiinto johdetaan opetuksen kaukaisempiin esineihin. Entisten aikojen muistomerkit, vaikkapa kuinka paikallista laatua, äidinkieli, kansan sadut ja laulut, kertomukset, tarinat ja tavat, sen uskonnollinen elämä, samoinkuin kansallisrunoilijain isänmaalliset laulut, jotka ovat lapsille tuttuja tai liittyvät tuttuihin asioihin, ovat jo metodisesti mitä tervetulleimpia opetuksen

välikappaleita. Niiden käyttämiseen on herbartilainen kasvatusoppi läpi läpeensä pannut mitä suurimman painon. *) Voipipa sanoa, ettei tähän saakka mikään kasvatusopillinen suunta ole tämän yleisesti hyväksytyn periaatteen käytäntöön panemisesta tehnyt niin täyttä totta kuin herbart-zillerilainen. Sen todistaa hätäinenkin silmäys metodisiin spesiaaliteoksiin, semmoisiin kuin esim. *W. Rein*in toimittama „*Pädagogische Studien*" tai saman „*Die acht Schuljahre*" niminen kokoelma.

Sama periaate, mikä vaatii kansallisuuden tunnustamista, vaatii — niinkuin jo olemme nähneet — myöskin kodin kasvatusvaikutuksen arvossa pitämistä. Koti liittyy vielä likemmin lapsen sisimmän sielunelämän ympäri, koti on hänen olentonsa jokaisessa suonenlyönnissä tuntuva. Se kasvattaja, joka tahtoo nimenomaan tästä individuaalisesta elämästä ammentaa suurimman kasvattavan voimansa, ei antaisi kodin kasvatukselle arvoa! Useassa paikassa puhuu Herbart syvällä vakaumuksella äidin vaikutuksen tärkeydestä, äidin, »joka keksii ja muodostaa kielen itsensä ja lapsensa välillä paljoa aikaisemmin kuin kukaan muu löytää tien ajatusvaihtoon tämän kanssa, joka sukupuolensa hellyyden johtamana niin helposti löytää lapsen tunteisiin osaaottavaisuutta ilmoittavan äänen ja sanan, minkä lempeä voima ei koskaan ole vaikuttamatta, sitä kun ei koskaan väärin käytetä» (Willmann I, 356). Mutta ehkä selvimmin osottaa hän käsityksensä kodin kasvattavasta merkityksestä kirjoituksessaan „*Die ästhetische Darstellung der Welt als Hauptgeschäft der Erziehung*", jonka päätarkoitus on osottaa, kuinka opetuksen on vieminen kasvatettava läpi historian suuren näytelmän huomaavana,

*) Tosin Herbart itse joskus puhuu tavalla, joka kuuluu vähemmin kansalliselta; hän sanoo, niinkuin Perander siteeraa, että kasvatuksen tulee toteuttaa jonkunlainen „eurooppalainen patriotismi" ja että „yleinen ihmissivistys" on oleva kasvattajan oikea esikuva (s. 142). Mutta nämä lausunnot ovat nähtävästi otettavat eetillisessä merkityksessä (koko Eurooppa on pidettävä yhtenä isänmaana ja kansainväliset sodat puoluehengen ilmeinä) yleisen ihmisveljeyden käsitteen mukaisesti. Oman kodin ja kansan luontoperäisyyden heikontamista ne eivät suinkaan tarkoita; sitä ajatusta ei mitenkään voisi Herbartin katsantotapaan sovelluttaa, vaikka hän ei olisikaan asiasta sen enempää lausunut; mutta hän on senkin tehnyt. Hän lausuu esim. „Allgemeine Pädagogik"nimisessä kirjassaan: „Hän (kasvattaja) näkee kunniansa siinä, että miehessä, joka oli hänen määräämisvaltansa alainen, tämän oman persoonan, perheen, säädyn ja kansallisuuden leima kulumattomana tulee näkyviin" (Willmann, Herbarts Pädag. Schriften I, 369).

arvostelevana ja ajatuksissaan ikäänkuin sen tapahtumiin osaa ottavana henkilönä. Kodista näet lähtee tämä opetus pitkälle matkalleen. »On usein sanottu ja toivottavasti yleisesti tunnustettu, että äidin hellä huoli, isän ystävällinen vakavuus, perheen yhteenkuuluvaisuus, kodin järjestys on asettettava kaikessa puhtaudessa ja arvokkaisuudessa lapsen avonaisen silmän eteen. Oletetaan että tämä ensimäinen ehto on täytetty (taikka myöhemmin välttävästi korvattu harvinaisen opettajan hyväntahtoisen ystävällisyyden kautta) miten kasvatus tästä kulkee eteenpäin? Sen *täytyy* jättää tämä ahdas piiri. Ylöspäin ja alaspäin on sen edistyminen. Ylöspäin on yksi askel, *ainoastaan* yksi, eikä mitään korkeampaa sen jälkeen. Alaspäin ääretön avaruus ja syvyys. Edelliseen suuntaan on *yliaistillisen* maailman avautuminen, *sillä näkyväisessä maailmassa on perheen piiri itse ihaninta ja arvokkainta*». *) (Willmann, I, 287—289).

Että Herbart tämän rinnalla voi puhua vanhemmista vastakohtana »varsinaiselle kasvattajalle», riippuu nähtävästi siitä, että hän silloin ajattelee ensi sijassa opetusta, jonka hoitamiseen Herbartin mielestä ei kukaan kelpaa ilman erityistä valmistusta; mutta omituista kyllä on, että Herbart Peranderin osottamassa paikassa näyttää tahtovan supistaa vanhempain tehtävän paljaastaan »hallintaan», jota hän ei edes lue varsinaiseen kasvatukseen kuuluvaksi. Mutta kysymyksessä hallinnasta onkin herbartilainen koulu mestarinsa mielipiteestä poikennut (vrtaa Kasvatusopillisia luennoita s. 170—172). —

Näin olen koettanut osoittaa, miten herbartilaisuus on käsittänyt individuaalisuuden ja kuinka jo tästä yhdestä käsitteestä kokonainen sarja väärinkäsityksiä Peranderin esityksessä saapi oikean valaistuksensa. Luonnollista on, etten kaikissa kohdin voi tämmöisessä kirjoituksessa menetellä näin yksityiskohtaisesti. Mutta koskettelematta en voi jättää muutamia muita tärkeitä seikkoja, joissa »punaisen langan» puute on erittäin tuntuva. Semmoinen kohta on se, jossa käsitellään tunteen suhdetta mielteisiin ja ylipäänsä älylliseen sielun elämään. Voimme olla prof. Peranderin kanssa yhtä mieltä, kun hän ei hyväksy sitä Herbartin käsitystä, että tunne olisi ainoastaan suhde eri mielteiden ja mielleryhmien välillä ilman mitään itsenäistä olevaisuutta sielussa (ss. 44 ja 45). Mutta hän väittää lisäksi, että Herbart tahtoo syrjäyttää tunne-elämän eikä ymmärrä sen arvoa karakteerin

*) Viimeinen kursiveeraus allekirjoittaneen tekemä.

kasvattamisessa (ss. 96 ja 133). «Me puolestamme emme voi ymmärtää nuorison siveellistä kasvatusta, joka ei ole innostuksen yhtä hyvin kuin periaatteiden asia. Kun annamme muutamain luonteiden ja tekojen, jotka historian näyttämöllä häntä kohtaavat, nuorukaisen sydäntä innostuttaa, toisten loukata ja pahoitttaa sitä, kun teemme nämä tunnevirrat nuoressa sydämessä voimakkaiksi, täytyy meidän uskoa toimivamme siveellisen kasvatuksen palveluksessa» (s. 134).

Tämmöiset lauseet, käännettyinä herbartilaisuutta vastaan, eivät toden todella voi olla asiaan vähänkin perehtynyttä lukijaa hämmästyttämättä. Ne osoittavat, että se syvä psykoloogineu ja pedagooginen totuus, jonka Herbart tosin lausui jossain määrin virheellisesti sanoessaan tunteen ja tahdon olevan mielteiden tiloja, mutta jolle hän yhtä kaikki mitä nerokkaimmalla tavalla uuden kasvatustieteensä perusti, on jäänyt kokonaan arvostelijan näköpiirin ulkopuolelle. Tämä totuus on yksinkertaisesti se, että toisen ihmisen tahdonmaailma, jonka muodostamista kasvatus lopullisesti tarkoittaa, riippuu hänen tunnemaailmastaan ja tämä taas vuorostaan hänen omistamistaan mielikuvista, hänen ajatuspiiristänsä. Toisin sanoen: ilman tunteeseen vaikuttamatta ei voi tahtoa muodostaa, edelliseen siis pitää kasvattavan vaikutuksen vedota; mutta tunnetta taas ei voi saada kasvattavan vaikutuksen alaiseksi muuten kuin mielteitä herättämällä ja vaihtelemalla. Juuri tämä asianlaita on vaikuttanut Herbartin järjestelmässä, että ajatuspiirin muodostaminen on päässyt niin näkyvälle sijalle, se kun on ainoa mihin kasvattaja voi käydy käsin.

Ellei tämä asianlaita ole selvillä, ei myöskään Herbartin harrastuskäsitettä voi täysin ymmärtää. Harrastus näet Herbartin mukaan aina sisältää mieltymyksen, hartaan antautuvaisuuden tunteen, joka, milloin se kohdistuu inhimillisiin oloihin, ilmestyy lämpimänä osanottona ja myötätuntoisuutena; ainoastaan liiallista mielenliikutusta, affektia, Herbart vastustaa, mutta sitäkin vain siitä syystä, että se uuvuttaa ja tylsyttää hienomman tunteellisuuden. Affektin pelkääminen on nähtävästi Peranderista näyttänyt tunteen halveksimiselta.

Näin ei jää paljon jäljelle koko Herbartin kasvatusopillisesta ajattelemisesta, mikä olisi selvästi käsitetty, sillä harrastusoppiin siinä melkein kaikki on varsin likeisessä suhteessa. Kaikki sotkeutuu selvittämättömäksi vyyhdeksi, josta tarkastelija lopullisesti väsyneenä ja kyllästyneenä kääntyy pois.

Yhtä vähän kuin Herbart Peranderin mielestä antaa tunne-elämälle sen oikean sijan, tietää hän saman arvostelijan mukaan antaa arvoa hyvälle tavalle ja tottumukselle. »Tavanmuodostusprosessi on Herbartin järjestelmässä siinä määrässä varjossa, että sitä tuskin ollenkaan näkyy. — Tavan ja tottumuksen kautta luonnoksi muuttunutta hyvettä mielenlaadussa ja tunteissa ei ole käsitetty siveellisyyteen ja siveelliseen luonteeseen kuuluvaksi yhtä hyvin kuin määrätyistä muodollisista makuarvosteluista syntyneet siveelliset periaatteet» (s. 67).

Tahtomatta ruveta puolustamaan Herbartin tieteellistä etiikkiä, jota en ole voinut itselleni omistaa, täytyy minun kuitenkin tähän lausuntoon panna lyhyt vastalause. »*Toiminta on luonteen prinsiippi*», sanoo Herbart. »*Teko kehittää tahdon halusta*», sanoo hän myöskin (Willmann I, 469). Ja jos kohta hänestä hyvä tottumus ei olekaan siveellisyyttä samassa merkityksessä kuin siveelliset periaatteet, niin hän ei sen kehittämistä suinkaan laiminlyö. Sen voi helposti nähdä esim. luvusta »ohjauksen käytäntö» (»Anwendung der Zucht» teoksessa »Allgemeine Pädagogik», (Willmann I, 493 ja seur.)

Olen jo ehkä eksynyt liian kauas yksityiskohtiin, ja on aika lopettaa niiden esittäminen. Olen muutamilla tosiasioilla tahtonut osoittaa, minkälaisiin päätöksiin voi joutua se, joka ilman tarjona olevia apukeinoja yrittää meidän aikana kirjoittaa herbartilaisuudesta pedagogiikassa.

Luonnollista on, ettei tämä omituisuus Peranderin tutkimistavassa ole voinut olla herättämättä huomiota niissä herbartilaisissa, jotka kielen puolesta voivat tähän teokseen tutustua. Semmoisia oleskeli sen ilmestymisen aikana kaupungissamme eräs: täkäläisen saksalaisen seurakunnan pappi, tohtori *v. Rohden,* pedagoogiselta katsantotavaltaan, niinkuin näyttää, harras ja asiaansa hyvin perehtynyt herbartilainen. Ilmoituksensa puheenalaisesta teoksesta *W. Rein*in aikakauskirjassa »Pädagogische Studien» (1885, vihko 3, ss. 25—31) lopettaa hän seuraavilla sanoilla: »Mikä saksalaisesta lukijasta, vaikka hän vain ulkopuolisestikin »herbartilaisuutta» pitäisi silmällä, varmaankin näyttää omituisimmalta tässä väitöskirjassa, on yritys kirjoittaa »herbartilaisuudesta kasvatusopissa» ottamatta vähintäkään selkoa melkoisesta herbartilaisesta liikkeestä ja kirjallisuudesta Saksassa ja Itävallassa. Jos tekijä olisi suvainnut edes hiukkasen Zillerin kirjoituksia silmäillä, tai edes ottaa käsille jonkun lyhyemmän esityksen (Leitfaden), semmoisen kuin Kernin, niin olisi hän välttänyt monta väärinkäsitystä ja saanut moneen kysymyk-

seen tyydyttävän vastauksen; erittäinkin hän olisi tullut rauhoitetuksi siihen nähden, että kansallinen kasvatus, johon hän panee niin suuren arvon, on varsin hyvin Herbartin periaatteisiin sovellutettavissa; myöskin olisi hänelle ehkä käynyt selväksi, että se, mikä on »arvokasta ja ansiollista» Herbartin pedagoogisissa periaatteissa, vielä on sangen kaukana toteutumisesta nykyisissä kouluissamme.»

3.

Neljä vuotta sen jälkeen kuin Peranderin teos oli ilmestynyt, tarkastettiin yliopistossamme toinen samaa tarkoitusta — kasvatusopin professorin virkaa — varten julkaistu väitöskirja, *Waldemar Ruin*in teos »Om karaktärsbildningens didaktiska hjelpmedel». Sekin käsitteli herbartilaisuutta, mutta toisessa muodossa ja toisessa hengessä kuin edellinen. Tutkimuksen ala oli enemmän rajoitettu, mutta suunnattu suoraan herbartilaisuuden sydänkohtaan, opetuksen ja luonteenkehityksen keskenäiseen suhteeseen. Ja lämpimästä esityksestä huokuu lukijaa vastaan joka sivulta — ei sokeata riippuvaisuutta mestarista, mutta syvää käsitystä siitä ja innostusta siihen, mikä hänen opissaan on suurta ja uutta.

Kirjoittaja kuvaa alussa, mikä on meidän tavallisessa koulukasvatustyössä se suuri vajavaisuus, joka herätti eloon Herbartin — ja aikaisemmin jo Pestalozzin — uudistuspyrinnöt.

Puutteellinen tieto päämäärästä se ei ole; kaikki tahtovat tehdä nuorisosta siveellisesti hyviä ihmisiä. »Mutta jos onkin päästy niin kauas, ettei kasvatusopissa ehtimiseen tarvitse ottaa puheeksi tarkoituksia, siihen nähden kun on jonkunlainen ilahduttava yksimielisyys olemassa, niin osottautuu mielipiteiden sekavuus sitä suuremmaksi, niin pian kuin välikappaleista ruvetaan puhumaan. Ja ennen kaikkea käypi tässä samoin kuin on asetetun tarkoitusperän ja yksityisten askelten laita ihmisen yksityisessä elämänvaelluksessa: epämääräinen pyrkimys tähtää aina tarkoitusperää kohti ja saapi tiliä vaadittaessa tehdä paraadia, sill'aikaa kuin yksitytskohtaisten tointen ja puuhien moninaisuus jatkuu lukua pitämättömänä tarkoituksesta ja ilman huomattavaa yhteyttä sen kanssa. Kyllä pyritään meidän päiviemme kasvatuksessa arvokkainta kohti, mutta kuinka kaikki yksityiset apukeinot, jotka ovat käyneet tavanmukaisiksi, ovat sitä kohti suunnattavat tai sen mukaan muodostettavat, sitä ei tiedetä. Sillä mitä me oikeastaan teemme edistääk-

semme opetuksen kautta siveellistä luonteenkehitystä, joka kuitenkin on meidän kaikkien toivomuksena?» (s. 5.)

Vastatakseen kysymykseen toimittaa kirjoittaja pienen tarkastuksen. Ensinnäkin on matematiikka ja luonnontieto. Ne edustavat *hyödyllisyyden* tarkoitusperää. Sitten tulevat kielet, kirjallisuus ja historia, joiden opinnoissa enimmin katsotaan tavan ja *konventsionalismin* vaatimuksia, sitä, mitä ihmisen toki pitää tietää ollakseen »sivistynyt». — »Tulee sitten uskonnonopetus ja tahtoo kahdella tunnilla viikossa parantaa ja korjata sen, mikä muina kolmenakymmenenä on näiden pedagoogisten epäjumalain: hyödyllisyyden, konventsionalismin y. m. kautta hämmentynyt. Tässä menettelee uskonto enimmäkseen niinkuin lääkäri, joka luottaen kaikkeen kelpaavaan rohtoonsa ei sen enempää puutu taudin laatuun, vaan parantaa potilaan huoneestaan »in absentia». On näet tämän opetushaaran tapoja, että se ankarasti pysyy omilla teillään ja perustaa aivan yksinäisen rakenteen lapsen henkeen, kääntyen pois kaikesta mikä profaani-opetuksessa on esillä». (s. 7).

Ken näissä oloissa parannusta tahtoo, sen tulee ensiksi hakea esiin ne aineet, joita voi käyttää luonteen kehityksen palvelukseen ja toiseksi harkita, kuinka tämä opetuksen siveellinen ydin voi saada palvelukseensa hengen kaikki voimat. Tätä ei saada aikaan semmoisen opetuksen kautta, »joka tuntee ainoastaan kaavoja ja sääntöjä ilman eloa ja tunnetta, joka vajoaa monisanaisiin määrittelyihin kaikenlaisista oivallisista ja hyljättävistä asioista ja ominaisuuksista, ottamatta lukuun missä määrin lapsi omassa sydämessään saamiensa kokemusten nojalla osaa panna todellista sisällystä noihin moniin sanoihin, sanalla sanoen semmoisen opetuksen kautta, joka saarnaa koskematta siihen mikä tunteessa on todellisesti elävää ja mikä siis tavallaan on vastakohtana opetukseen ilman havainnollista pohjaa älyllisyyden alalla». (s. 32).

Eikä sitä myöskään saada aikaan semmoisen opetustyön kautta, missä yksityinen opettaja saa ohjeekseen »huolimatta muista painaa oppilaan, päähän oman tarkoin mitatun annoksensa tietoa ja sen tehtyään luottaa että näkymätön käsi hierintä pyörittää, kunnes sopiva sekoitus tulee toimeen ja odotettu oiva keitos syntyy». Semmoisesta »kemiallisesta» menettelytavasta syntyy mitä tahansa muuta, mutta ei todellista karaktääriä» (s. 9).

Apu on paremmin odotettavissa semmoisesta menettelystä, jota Herbart

kutsuu »Die ästhetische Darstellung der Welt» (katso ylempänä) ja jota prof. Ruin kauniisti kuvaa seuraavilla sanoilla:

»Mahtava kuvaus ihmiselämän vaiheista, minkä opetus välittää, saattaa viedä meidät tämän monimuotoisen elämän keskuuteen ja tehdä meidät siinä tarkastaviksi, arvosteleviksi, syvästi osaa-ottaviksi henkilöiksi, niin että kaikki siveelliset voimat itsestään virkoavat eloon, saavat alaa kasvaakseen ja esineitä, joissa ne harjautuvat. Vai epäileekö kukaan kasvavan suvun kykyä antaa puolueettomalle esitykselle inhimillisistä kohtaloista tarpeellista väritystä ja elävää todenmukaisuutta? Missä tämä kyky pulppuaa puhtaampana ja runsaampana kuin lapsessa, jonka jo kuivapiirteisinkin ja yksinkertaisin satu johtaa ihastuttaviin maisemiin, loistaviin linnoihin, missä hän elää yhdessä kuninkaanpoikien ja kääpiöiden kanssa, joita hän seuraa palavalla mielenkiinnolla heidän sankariuralleen, joiden menestyksestä hän riemastuu, joiden onnettomuudesta hän kärsii, vihaten ilkeätä petosta; niin, vielä kauan jälkeenpäin värittää hän loppuunkerrotun sadun muistelmilla jokapäiväisen ympäristönsä, todistaen kaikella tällä, että pelkästään kertomuksen kautta opittu hänen mielessään voi saada todellisuuden, yhtä suuren ja suuremman kuin likinnä ympäröivä kouraantuntuva olevaisuus. Hymyillään tuolle paljolle osanotolle, jota tuhlataan kuvitelluille tai kuolleille ihmisille. Mutta jos Pestalozzin alkeisopetuksen oppi on oikea, niin myöskin kertomus, jolla äiti ensiksi avaa lasten tunteille kotia laajemman maailman, vahvistaa ja rikastuttaa siveellistä taipumusta antamalla siveelliselle arvostelulle moninaista ravintoa ja herättäen eloon myötätuntoista osanottoa muiden kohtaloon. Eikä ole pysähtyminen lapsensatuun . . . On kuvauksia inhimillisistä kohtaloista, joilla on korkea, katoamaton totuus kaikkina aikoina ja kaikkia ikäkausia varten —: klassillinen runous (laajassa, vanhanaikuisen mallin ulkopuolelle ulotetussa merkityksessä) . . . Ja vihdoin jättiläissatu, jonka aika itse on runoillut ja jota ainoastaan nuoren sydämen rikas myötätuntoisuus voipi kylliksi arvokkaasti itselleen omistaa, jota eetillisenä sivistyslähteenä ei koskaan voida kuiville ammentaa: *maailmanhistoria*» (s. 33 ja 34).

Näin kuvataan sitä opetusta, jonka kautta — niinkuin Herbart itse sanoo — »sydän täyttyy ja laajenee sielläkin, missä eivät mitkään onnelliset perhesuhteet, mikään kaunis nuoruuden ystävyys, ehkei myöskään mikään erityinen opettajain ja oppilaiden miellyttäväisyys toistensa silmissä voi tulla avuksi». (s. 38).

»Tämä historian ja kirjallisuuden lukeminen», lausuu prof. Ruin, »joka panee pääpainon tehtävään »menschliches an menschliche Herzen legen» (herättää ihmisissä inhimillistä tunnetta) näyttää minusta olevan kauniin lahja, mikä kypsyneen tieteellisyyden kukkuloilta on annettu nuorten omimmalle kaipuulle ja elämän ihanteille — ja annettu ilman opetuksesta vähentämättä, paremmin lisäämällä sille ankaran ja vakavan työn luonnetta» (s. 44).

»Sille, joka Herbartista ei muista muuta kuin koneellisesti määrätyn mielikuvakoneiston, on varmaan oleva arvoitus, että hän tekee itsensä tosi-inhimillisen tunteen kaunopuheiseksi pedagoogiseksi edustajaksi» (s. 39).

Ja juuri »tässä on Herbartin ehkä suurin, ei kylliksi tunnustettu ansio kasvatusopista. Hän on tieteessä *opetuksen intellektualismin* oikea voittaja, tämän älyperäisyyden, joka on imeytynyt niin syvään aikamme kouluun, että meillä pitkät ajat eteenpäin on oppimista hänen pyrinnöstään asettaa opetus ihanteellisten harrastusten palvelukseen — joka samalla on oikea tapa tehdä se oppilaille virkistäväksi ja rakkaaksi toimeksi. Hänen kasvatusoppinsa saattaa olla nuoristumisen lähde monelle meidän kouluaineelle, joka sitä enimmin tarvitsee. Koulumme toivo voida kasvattaa on saapa voimaa siitä aatteesta että otetaan viljeltäväksi eetillistä taipumusta avaamalla laaja tila tosi-inhimillisyyden esitykselle, s. o. ei jäykistyneille inhimillisen tuotannon jäännöksille kielimuotojen ja muinaistutkimuksen asussa, vaan lämpimille kuville, joissa on elävintä elämää, missä ihminen itse on muassa tai — mikä muu olento tahansa, kunhan vain lapsen sydän voi olla mukana» (s. 52).

Olen tähän järjestänyt pienen sitaattikokoelman antaakseni lukijalle aavistuksen siitä, miten tässä teoksessa herbartilaisuus on käsitetty. Minun täytyy lopettaa tähän, sillä eihän sovi koko kirjaa siteerata, jos kohta tekisikin mieli. On vain lyhyesti mainittava, että »eetillisen sivistysaineksen» löydettyänsä tekijä Herbartin ja myöskin Zillerin mukaan koettaa suunnitella opetuksen keskitystä, jonka kautta hajanaisuus opetustyössä saataisiin estetyksi ja kaikille muille aineille hankittaisiin yhteyttä tämän pääaineen kanssa. — Että uskonnollisella puolella, varsinkin raamatunhistorialla, on ollut herbartilaisen koulun »eetillisten sivistysainesten» joukossa kunniasija, olkoon tässä vain sivumennen mainittu.

Hra E. S. Y.-K. arvelee, niinkuin näimme, että prof. Peranderin väitöskirjan ilmestyminen ruotsinkielellä oli suuri vahinko suomenkieliselle yleisölle. Minä puolestani tahtoisin sanoa tätä prof. Ruinin kirjasta.

Mutta ruotsinkielisenäkin se on varsin lukuisan yleisön saavutettavissa ja ymmärrettävissä. Tahtoisin kehoittaa jokaista kasvatusopin ystävää siihen tutustumaan, varsinkin jos tahdotaan herbartilaisuudesta saada oikeita ja arvokkaita piirteitä. Ja olletikin olisi se tarpeellinen niille, jotka lähtevät herbartilaisuudesta kirjoittamaan.

Tähän saakka näyttää tämä teos jääneen edelliseen nähden syrjään. Mutta ilman merkitystä se ei kuitenkaan ole ollut. Se vähä mitä tätä nykyä meidän maassa on olemassa herbartilaisen kasvatusopin perusteellisempaa tuntemista ja arvossa pitämistä, liittynee varsin likeisesti professori Ruinin kirjan ilmestymiseen. Sen julkaisemisesta voinee se suorastaan lukea olemassaolonsa.

4.

Missä määrin myöhempi herbartilaisuuden arvosteleminen maassamme on kulkenut Peranderin vanavedessä, sen osoittaa niiden kahden ylempänä mainitun arvostelun likempi tarkastaminen, jotka allekirjoittaneen »Kasvatusopillisten luennoiden» johdosta ilmestyivät Valvojassa sekä Kasvatusopillisen yhdistyksen aikakauskirjassa.

Kirjoituksessa »Koululaitoksemme uuudistus» (Valvoja 1896, 4:s vihko) sanoo kirjoittaja, herra Valfrid Vasenius, jo alussa, että hänen ja Herbartin välillä on »paljon eripuraisuutta». Kasvatuksen tärkein tehtävä on hänen käsityksensä mukaan yhteistunteen ja individuaalisuuuden kehittäminen (s. 210). Mitä individuaalisuuteen tulee, olemme jo nähneet, ettei hänen ja herbartilaisuuden välillä siinä kohden olekaan mitään eripuraisuutta olemassa. Ja sama on itse teossa yhteistunteen laita. Sillä harrastuksen eri suunnista on Herbart pannut sekä muodollisesti että asiallisesti myötätuntoisuuden harrastuksen ikäänkuin kaikkien muiden harrastusten keskukseksi. Onhan hän jo alusta alkaen asettanut siveellisen luonteen muodostuksen kasvatuksen päämääräksi, ja siveellisyyden luonnollinen maaperä on hänenkin mielestään juuri myötätuntoisuus s. o. keskenäinen yhteistunne.

Että Herbart ei myöskään tahdo kasvattaa ihmistä vain »katselijan» ja »tieteilijän», vaan toimivan kansalaisen maailmaan, lienee samoin edellisestä käynyt selville. Tosin *opetuksen* tarkoitus on herättää »moninaista tasapuolista harrastusta» eli »mielenkiintoa», jonka ei tule kehittyä toiminnaksi ulkomaailmassa. Mutta tämä on määrätty vain pintapuolisuuden ja epäkypsyyden estämiseksi, joka olisi välttämätön seuraus monitoimisuu-

desta (Vielgeschäftigkeit). Muistettava on, että opetuksen jälkeen tulee »*ohjaus*», joka tarkoittaa harrastuksen vahvistamista ulkonaiseksikin toiminnaksi sillä alalla tai niillä aloilla, joilla individuaalinen toimintakyky ja halu on vahvin. Niinkuin näkyy ovat siis hra Vaseniuksen itsenäisen pedagogisen ajattelemisen kosketuskohdat herbartilaisuuden kanssa varsin monet ja tärkeät niissäkin kysymyksissä, joissa hän sitä vastaan kirjoittaa. Hänen erehdyksensä on vain se että hän luottaa Peranderin esitykseen sekä luulee »Kasvatusopilliset luennot» alkuperäisemmiksi kuin ne ovat; siten hän ei kaikissa paikoin tule antaneeksi kunniaa sille, jolle se oikeastaan kuuluu. —

Paljoa ankarammin on eräs toinen »Kasvatusopillisten luentojen» arvostelija, nimimerkki E. S. Y.-K. käynyt herbartilaisuuden ja samalla »luentojen» kimppuun (Suomen Kasvatusop. Yhdistyksen aikakauskirja 1895, 4:s vihko). Ja niinkuin usein tapahtuu, että oppilas on tuomioissaan ankarampi kuin mestari, niin on nähtävästi tässäkin käynyt. Innossaan osottaa herbartilaisuuden kelpaamattomuutta ja vaarallisuutta esitetään tämän suunnan opettavan mitä kummallisimpia asioita ja langetetaan siitä mitä musertavimpia tuomioita semmoisissakin kohdissa, mitkä Perander on — huomattava kyllä — jättänyt kokonaan koskettelematta.

Kuvatessaan Herbartin kasvatusopin periaatteita sanoo esim. hra E. S. Y.-K., »että» niiden mukaan »kaikki kasvatus perustuu mielteisiin ja että niinmuodoin *sen onnistuminen riippuu opetuksesta ja sen antamista mielikuvista*»*) (s. 264). Toisessa paikassa (s. 265) sanotaan, että arvostelijan mielipiteen mukaan »kasvatus ei olekaan suoritettu yksin sillä, että näitä ulkovaikuttimia oikein järjestetään; taikka paremmin sanoen, kasvattaja tosin ei saata käyttää muuta keinoa kuin tätä, *mutta hänen työnsä silloin supistuu jotenkin vähiin, koska keinon täytyy olla kokonaan riiltämättömän antamaan minkäänlaisia takeita työn onnistumisesta*».*) Näistä lausunnoista ei voi saada muuta käsitystä Herbartin kasvatusopillisesta teoriiasta, kuin että se muka takaisi kasvatuksen onnistumisen, jos vain opetusta taidokkaasti hoidettaisiin. Herbart siis kieltäisi kaiken synnynnäisen erilaisuuden ihmisten välillä ja uskoisi, että taitava opettaja voi ehdottomasti mistä pölkkypäästä tahansa tehdä neroniekan ja mistä heittiöstä tahansa hyvän ihmisen. Herbart, joka — niinkuin jo olemme nähneet —

*) Minun kursiveeraamani.

*) Minun kursiveeraamani.

aivan erityisesti on kiinnittänyt huomionsa kasvatettavien synnynnäiseen erilaisuuteen! Koko hänen laajanpuolinen teoksensa »Briefe über die Anwendug der Psykologie auf die Pädagogik» käsittelee enimmäkseen juuri tätä kysymystä. Tässä tapaamme Peranderin käsityksen vielä vähemmin oikeassa muodossa; sillä Perander toki mainitsee Herbartin opin ruumiillisuuden vaikutuksesta sielun elämään ja ihmisen synnynnäisiin taipumuksiin (Herbartianismen i pedag. ss. 35—38).

Herbartin deterministinen siveysoppi on seikka, josta Perander huomatakseni ei ole puhunut sanaakaan Herbartin etiikin kimppuun käydessään. Hra E. S. Y.-K. sitä vastoin ei löydä sanoja kylliksi ankaroita sitä tuomitessaan. »Herbartin sielutiede raa'assa koneellisuudessaan ei lopulta voi kasvatustakaan johtaa muuhun kuin koneellisuuteen». »Kaikki puhe siveellisistä ihanteista ja siveellisestä vapaudesta, jota kuitenkin suunnan puolelta niin paljon kuulee, ei ole muuta kuin tuulen pieksämistä» (s. 267). »Tieteellisen kasvatusopin rakentaminen Herbartin edellytyksille on sula mahdottomuus, niin pian kuin siveellisyys (s. o. kasvatettavan kehittäminen itsetoiminnan vapauteen) asetetaan tarkoitusperäksi» (s. 266).

Harvoin lienee vakavassa keskustelussa tieteellisestä kysymyksestä ajattelemattomampia arvosteluja lausuttu, olletikin kun kysymys on sitä laatua, että se vielä tänä päivänä jakaa koko filosoofillisen maailman kahteen vastakkaiseen leiriin. Luulisi melkein arvostelijan olevan tietämättömän siitä, että determinismi ei suinkaan ole mitään yksinomaan herbartilaisuudelle omituista, vaan vielä tänä päivänä ehkä yleisemmin hyväksytty ja varmaankin tietopuolisesti paremmin perustettu katsantotapa eetillisessä filosofiassa, kuin se, jonka hän niin ehdottomasti hyväksyy ja johon minäkin puolestani tahtoisin kallistua. Ja varmaankin on häneltä jäänyt huomaamatta, että hän, determinismiä tuomitessaan sillä tavoin kuin hän tekee, väittää esim. semmoisten miesten kuin Calvinin ja Augustinuksen ja heidän mukanaan koko reformeeratun kirkon »tuulta pieksävän», kun he puhuvat siveellisistä ihanteista. Deterministejähän hekin ovat, jos kohta toista laatua kuin Herbart.

Että deterministikin voi puhua siveellisestä vapaudesta, vaikka jossain määrin toisessa merkityksessä kuin indeterministi, ei pitäisi olla eri filosoofillisiin katsantokantoihin vähänkin perehtyneelle tuntematonta. Tämä lausetapa ei deterministin suussa ole järjettömyyttä eikä ulkokultaisuutta. Se ei tietysti sisällä ehdotonta itsemääräysvaltaa, vaan yksinkertaisesti vapautta

epäsiveellisyyden vallasta. Tahto on silloin vapaa *pahasta*, mutta ei suinkaan vapaa kaikista määräävistä syistä. Asia käsitetään niin, että ulkoapäin tulleet määräykset ovat vähitellen kehittäneet hyvän, siveellisyyttä tavoittelevan mielensuunnan, joka on kylliksi vakautunut vastustamaan elämässä kohtaavia kiusauksia pahaan.

Mutta kannattaako oikeastaan determinismistä kasvatusopissa niin paljon melua tehdä, jos kohta sitä ei kaikin puolin hyväksykkään? Se joka ei tätä psykoloogista ja eetillistä katsantotapaa voi itselleen omistaa, olkoon indeterministi — se ei estä häntä laisinkaan muissa kohdin ja varsinaisesti pedagoogisissa kysymyksissä omistamasta Herbartin suuria aatteita. Nämä kysymykset eivät ole niin likeisessä yhteydessä toistensa kanssa muussa kuin siinä päivänselvässä seikassa, että *kasvatus ei voi ulottua kauemma kuin lapsen ulkonaisten määräysten alaisuus.* Että lasta voi toinen ihminen määrätä ja muodostaa sisällisesti, siihen perustuu koko kasvatuksen käsite.

Muutoin en voi tämän yhteydessä olla siteeraamatta vielä erästä kohtaa kirjasta »Karaktärsbildningens didaktiska hjelpmedel». »En voi ylipäänsä ymmärtää» sanotaan siinä »kuinka ne monet, jotka ovat olleet Herbartin kasvatusopille viholliset ja semmoisina suunnanneet päähyökkäyksen hänen filosofiaansa vastaan, jotta sillä tavoin juurineen hävittäisivät myöskin hänen kasvatusoppinsa, kuinka he niin vähän ovat huomanneet sitä täydennystä, minkä hänen filosofiansa sai tämän pedagogiikan kautta, joka antaa meille hyvityksen monesta asiasta, mikä edellisessä näyttää vaillinaiselta, aina siihen määrään, että välin melkein näyttää siltä, kuin jos Herbart olisi saavuttanut suuruuden kasvatusopissa muutamain filosoofillisten yksipuolisuuksien kautta» (s. 41, 42).

Olen tässä pitänyt velvollisuutenani puolustaa Herbartia niihin »kouraan tuntuviin ylettömyyksiin» nähden, joita hra E. S. Y-K. niin runsaasti hänen kasvatusopissaan löytää. Tästä ei kuitenkaan seuraa — niinkuin jo ylempänä on mainittu — että allekirjoittanutkaan puolestaan olisi kaikissa kohdissa voinut hänen filosoofisen järjestelmänsä itselleen omistaa. Nyt näyttää hra E. S. Y.-K. käsittävän asian niin, että minun näin ollen olisi pitänyt kriitillisemmin valaista mainittua filosofiaa. Kun en sitä ole tehnyt, ei esitykseni ole hänen mielestään kylliksi tieteellinen eikä sen sisällys kylliksi syvä. Siitä puuttuu useassa tärkeässä kohdassa muka »selvää ja kireätä johdonmukaisuutta».

En voi tätä näkökantaa hyväksyä. Minun tarkoitukseni ei ole ollut

kirjoittaa mitään kritiikkiä Herbartista, vaan antaa lukijoilleni yksinkertainen ja jos mahdollista selväpiirteinen kasvatusopillinen teoria, joka likinnä vastaa minun omaa käsitystäni ja vakaumustani asiasta. Siitä nimikin »Kasvatusopillisia luennoita», jossa ei ole mitään viittausta herbartilaisuuteen. Esipuheessa olen kuitenkin pitänyt velvollisuutenani mainita, että esittämäni teoria pääasiallisesti vastaa, ei suorastaan Herbartin, vaan nykyisen herbartilaisuuden katsantotapaa. Menetellen tällä tavalla minä tietysti en ole ollut velvollinen tekemään tiliä semmoisista Herbartin ajatuksista, joita en ole itselleni omistanut enkä esittänyt. Pitääkö hra E. S. Y.-K. tämmöistä menettelyä epätieteellisenä? Pitääkö hän mahdottomana erottaa pois tieteellisestä järjestelmästä eräitä aineksia ja asettaa niiden sijaan toisia ja sulattaa nämä entisten kanssa uudeksi kokonaisuudeksi? Minä puolestani luulen, että tieteellinen kehitys ylipäänsä käypi juuri tätä tietä ja että tämän menettelytavan puolustukseksi voi tuoda esiin tieteiden historiasta useampia esimerkkejä.

Epätieteelliseksi käypi tämä menettelytapa ainoastaan silloin, kun ei voida eri aineksia saada liitetyksi uudeksi eheäksi kokonaisuudeksi, kun uuden järjestelmän sisällystä ei ole johdonmukaisesti kehitetty sen omista alkupanoksista; mutta jos entisessä järjestelmässä on hyljättyjä aineksia, mitkä eivät sovi yhteen uuden kokonaisuuden kanssa, niin uuden ei siltä tarvitse olla epätieteellinen.

Missä määrin olen »Kasvatusopillisissa luennoissa» onnistunut saada aikaan tätä johdonmukaisuutta, lienen itse jäävi arvostelemaan. Ne kohdat, joissa hra E. S. Y.-K. sen puutetta osoittaa, eivät ainakaan ole saaneet minua vakuutetuiksi. Ainoastaan pari esimerkkiä siitä.

N. s. luonnollisista rangaistuksista sanon, että ne eivät saa olla »mitään kasvattajan aikaansaamia tekoseurauksia, joita kasvatille luonnollisiksi uskotellaan», ja myöhemmin lisään: »vieläpä on hänen (kasvattajan) väliin itsensä peittelemättä antautuminen näiden seurausten välittäjiksi, rupeaminen kohtelemaan häntä niinkuin vieras ja kylmä maailma kohtelisi häntä samanlaisen käytöksen johdosta». Tästä sanoo hra E. S. Y.-K.: »Ensi silmäyksellä astuu näkyviin esityksen ristiriitaisuus ja sekavuus. Luonnollisen rangaistuksen pitää tuleman kasvatettavalle ulkoapäin, ilman vähintäkään kasvattajan välitystä, muuten koko käsite hajoaa syystä, ettei sitä ole mahdollinen määritellä». Jos tarkoin ja ajattelemalla lukee mainitut lauseeni, huomaa ettei niissä ole ristiriitaisuutta. Minä en sano, etteivät

luonnolliset seurauksset saa olla kasvattajan aikaansaamia, vaan etteivät ne saa olla hänen aikaan saamiansa *tekoseurauksia, joita kasvatille luonnollisiksi uskotellaan.* Tämä lause ei estä sitä käsitystä, että kasvattaja voipi ja saapi antautua luonnollisten seurauksien välittäjäksi, kun sen tekee *suorasti ja peittelemättä.* Omasta puolestaan näytttää arvostelija olevan sitä mieltä, että erotus varsinaisten ja n. s. luonnollisten rangaistusten välillä kokonaan häviäisi, jos kasvattaja rupeaisi jälkimäisiä välittämään. Mutta sekään ei pidä paikkaansa. Totta kai on olennollinen erotus rangaistuksessa, jos sanon lakkinsa hukanneelle lapselle kävelemään lähtiessäni: nyt saat jäädä kotiin, koska et ole valmis tulemaan, tai jos panen hänet huolimattomuudesta seisomaan soppeen ja sillaikaa itse haen hänen lakkinsa käsiin. Edellisessä tapauksessa en tee muuta kuin mitä jokainen ihminen, »vieras ja kylmä maailma», on oikeutettu hänen suhteensa tekemään ja siten annan hänelle samalla opetuksen siitä, mitä seurauksia huolimattomuudella elämässä on; jälkimäisessä tapauksessa käytän erityistä kasvattajavaltaani häneen nähden ja sovitan häneen rangaistuksen, joka on siinä suhteessa mielivaltainen, ettei se (sopessa seisominen) ole missään olennollisessa yhteydessä hänen virheensä kanssa, vaan sopisi yhtä hyvin moneen muuhunkin virheelliseen käytökseen. Siinä minun käsittääkseni erotus tavanmukaisten (ei luonnottomien) ja n. s. luonnollisten rangaistusten välillä.

En muuten tiedä, onko arvostelija käsittänyt esityksen luennoissa niin että minä arvelisin luonnollisia rangaistuksia ainoiksi, joita sopii käyttää. Se ei suinkaan ole mielipiteeni enkä luule sitä käsitystä luennoistakaan saatavan. Selvän käskyn tai kiellon rikkomisesta, s. o. tottelemattomuudesta, on suoranainen rangaistus kasvattajavallan nojassa ainoa sopiva. Valheellisuuden tapauksessa ei myöskään yksinomaan luonnollinen rangaistus riitä, se kun tässä tapauksessa ylimalkaan on liian vähän vaikuttava estääkseen paheen juurtumista; mutta sitä kuitenkin voitanee käyttää muun rangaistuksen ohessa kunnes lapsi käytöksellään on osottanut, että hän tahtoo valhetta välttää. Sitä käyttää esim. opettaja, joka ei voi luottaa oppilaan sanaan, kun hän sanoo tämän kodista kuulustelevansa onko hän puhunut totta.

Eräs toinen ja hyvin tärkeä kohta, jossa kokonaan herbartilainen esitykseni ei tyydytä arvostelijaa, on oppi harrastuksesta. »Suuri erehdys tehdään, jos tämä harrastus pannaan siksi perustukseksi, jolle opetus tai

kasvatettavan vastainen toiminta rakennetaan», sanoo hän. Onko tämä erehdys »luennoissa» tehty? Niissä on nimenomaan asetettu harrastuksen herättäminen opetuksen *tarkoitukseksi* ja *päämääräksi*. Se on siis jotakin, jota ei opetuksen alkaessa oleteta olevan sanan varsinaisessa kasvatuksellisessa merkityksessä. Sitä on siis vaikea ajatella opetuksen *perustukseksi*.

Tavallaan on kuitenkin »luennoissa» samoin kuin herbart-zilleriläisessä kasvatusopissa yleensä opetus perustettu jonkunlaiseen harrastukseen: siihen, jonka oppilas tuopi mukanansa kotielämästä kouluun, joka liittyi kotiseutuun ja kotoisiin oloihin, suhteeseen isään, äitiin, palvelijoihin ja naapureihin ja joka niistä on taitavan menettelyn kautta johdettava elämän väljempiin oloihin. Tästä on jo ylempänä ollut puhetta. Enkä minä puolestani saata uskoa, että tämä perustus on väärä, jos vain vältetään se törkeä väärinkäsitys, ettei mitään opetusta ollenkaan muka saisi antaa, ellei siihen oppilasta saa vapaasta harrastuksesta myöntymään. Opetus tietysti on annettava eikä sen totisuudesta saa mitään tinkiä pois sen johdosta, ettei opettaja mahdollisesti saa oppilasten vapaata harrastusta herätetyksi. Mutta opettaja ei saa olla tämmöiseen opetukseensa tyytyväinen. Hänen tulee myöntää itselleen ja elävästi tuntea, että hänen kasvatuksellinen vaikutuksensa silloin ei ole tyydyttävä ja että hänen uupumatta tulee parempaan pyrkiä.

Arvostelija tahtoo puolestansa rakentaa oppimistyön »velvollisuuden tunteeseen». Aivan oikein; tämän tulee aina olla oppimistyönkin varapontena, ellei suoranainen oppimishalu eli harrastus riitä; minä vain olen tälle käsitteelle antanut toisen nimen ja kutsunut sitä »siveelliseksi harrastukseksi». Sen olen asettanut kaikkien harrastusten keskukseksi ja ytimeksi, siksi joka muita harrastuksia pitää tasapainossa ja niitä hallitsee.

Mutta mielestäni tämäkin harrastus on kehitettävä, sitä on vaalittava, valaistava ja harjoitettava, ennenkuin siltä varsin suuria vaatii. Sillä muuten voi sen lujuus höltyä arvaamattomaksi vahingoksi kasvatukselle ja elämän vastaiselle toiminnalle.

Voin tähän lopettaa pitkäksi venyneen kirjoitukseni. Se on enimmäkseen ollut väärinkäsitysten korjaamista — ikävää työtä, joka ei ilahuta ketään, ei kirjoittajaa, ei lukijaa ja kaikkein vähimmin sitä, jota korjaus koskee. Mutta tarkoitukseni olisi voitettu, jos olisin vähässäkään määrässä tasoittanut tietä sille käsitykselle, ettei meidän aikamme suurin kasvatusopillinen ja kasvatuksellinen liike ole vielä pantu hengiltä pois niiden

arvostelujen kautta, jotka se tähän saakka meillä on enimmäkseen saanut osakseen, että tämä liike ei sisällä niitä typeryyksiä ja takaperoisuuksia, joista sitä on syytetty, ja että se saattaa ansaita likempää ja perusteellisempaa tutkimista. Olen vakuutettu, että seuraus tämmöisestä käsityksestä ja sen jäljissä kulkevasta työstä olisi meillä sama kuin muualla: kasvava taito ja lisääntyvä into antautumaan siihen tehtävään, joka kyllä kaikkina aikoina on tunnustettu kasvatuksen tarkoitukseksi, mutta joka niin usein puuttuu jokapäiväisestä työstämme, lapsen *henkisen elämän ja toiminnan jalostuttamiseen.* Tämä ei tapahdu — lopettaakseni Herbartin omilla sanoilla — »missä harrastuksen sijaan tulee paljas oppiminen, työntekeminen, läksynsuoritus, vihkojen täyttäminen, käännösten valmistaminen j. n. e. Sitä ei tehdä, »missä huomataan koneellinen ahkeruus opettajissa ja oppilaissa, jotka toisiaan kiusaavat ainoastaan voidaksensa toinen toisellensa sanoa, että ovat velvollisuutensa tehneet. Tällä tavalla opettajat todellakaan *eivät* tee velvollisuuttaan. Missä ei oppilaiden *iloinen* ahkeruus läpiläpensä ilmoita, että he *mielellään* tekevät työtä, siinä ei ole tapahtunut minkä tapahtua piti, antakoot sitten kuulustelut ja ylioppilastutkinnot mitä loistavia tuloksia tahansa». (Herbart, Aus dem Königsberger pädagogischen Seminar; Willmann II, 23.)

Mikael Johnsson.

Kunnallisen elämän edistyminen Europan kaupungeissa 19:nnellä vuosisadalla.

Albert Shaw, Municipal government in Great Britain, New-York 1895.
Sama, Municipal government in Continental Europe, London 1895.

Nyt kokoontuneilla valtiopäivillämme tulee olemaan työnä uuden kunnallisasetuksen pohtiminen ja säätäminen maalaiskuntiamme varten. Ja kumminkin on nykyään voimassa oleva asetus maalaiskuntiemme hallinnosta ainoastaan kolmenkymmenen vuoden vanha. Niin vähän voitiin 1863-vuoden valtiopäivillä arvata, kuinka moninaiset ja tärkeät tehtävät

tulisivat maalaiskunnilla olemaan lähimmässä tulevaisuudessa, että silloin hyväksytty asetus jo nyt osottautuu riittämättömäksi, koska sen luomat kunnalliset laitokset ja sen määräykset kunnallisesta veroitusoikeudesta eivät ole nykyisten, kehittyneempien olojen mukaisia.

Asetus kunnallisballituksesta kaupungissa 8 p:ltä joulukuuta 1873 pitää, niinkuin luonnollista on, silmällä kehittyneempiä oloja, eikä sen riittämättömyydestä nykyisissä oloissamme juuri vielä ole ollut puhetta, vaan ainoastaan vaalijärjestyksen rahavaltaisuudesta.

Toimivaltaa kaupungin yhteistä hyvää koskevissa asioissa meidän kaupungeiltamme ei puutu nykyisen asetuksen mukaan. Ja veroitusvalta niillä on asukkaidensa yli suoranainen ja rajaton. Sitävastoin ylempää tuleva tarkastus, *että voimien mukaan työskennellään* eri aloilla yhteistä hyvää varten ja että *verotaakka jaetaan kohtuullisesti eri vuosille* näyttää kokemuksesta päättäen olevan jotenkin illusoorinen. Muutamat kaupungit ovat hyvinkin laimeasti pitäneet huolta opetustoimesta. Taksoitus useissa kaupungeissa, joiden oloja tunnen, vaihtelee tavattomasti vuodesta vuoteen, johon ei voi olla muu syynä kuin että kulunkiarviota ei rakenneta oikeille perusteille. Ja asetuksen mukaan ei ole tarviskaan ollenkaan eroittaa eri käytäntöihin säännöllisiä ja ylimääräisiä tuloja. Ainoastaan suurempien pysyväisten lainojen ottaminen vaatii ylempää vahvistusta, mutta ei suinkaan niiden välttämättömiksi tekeminen pienemmillä vuodesta vuoteen suurentuvilla vaillingeilla. Kysymykset kunnallisten töiden suoranaisesta toimittamisesta tai urakalle-annosta, kaasu- tai sähkövalon hankkimisen tavasta ja ehdoista y. m. ovat vielä hyvin vähän olleet meillä keskustelun alaisina, koska niin harvalla kaupungilla on semmoisia laitoksia kuin viimemainitut, mutta varmaankaan ei tulla kaikkialla erehdyksiä näissä asioissa välttämään. Huvittavaa ja opettavaa pitäisi sen vuoksi olla tutustua Europan kaupunkien edistykseen kunnallisen elämän eri aloilla ja vallitseviin kunnallisiin järjestelmiin. Näistä yleensä on ollut mahdoton saada tietoja muualta kuin asetuskokoelmista tai pienistä lentokirjasista, mutta yllämainitut amerikkalaisen professori Albert Shaw'n teokset antavat niistä hauskan ja helppotajuisen yleiskuvan, jonka pääpiirteistä aion seuraavissa kirjoituksissa tehdä selkoa Valvojan lukijoille.

Yleensä tunnettua on että amerikkalaiset itsekin myöntävät heidän suurien kaupunkiensa kunnallishallituksen ja koko kunnallisen toimen olevan suuresti rappiolla ja että niissä etenkin vallitsee lahjainotto ja muu

omanvoiton pyynti. Niin ollen ei ole kumma, että hra Shaw, verratessaan Europan suurkaupunkien oloja Amerikan kaupunkien oloihin, on taipuva liiaksikin ihailemaan kunnallisen elämän edistystä edellisissä.

I.

Kaupunkien kasvava tärkeys.

Siihen aikaan kuin keskusvaltiovalta useimmissa Europan maissa vielä oli heikko, mutta käsityöt ja kauppa jo kohonneet tärkeiksi elinkeinoiksi, oli suuremmilla kaupunkikunnilla tosin enemmän itsenäisyyttä ja mahtavampi valtiollinen merkitys kuin nykyään. Muistettakoon vaan Venetsiaa, joka vallitsi Välimerta ja perusti europpalaisen diplomatian, Hansa-kaupunkeja, jotka pitivät herruutta Itämerellä, ja Novgorod »Suurta», joka taisteli Ruotsin kanssa Suomen omistuksesta.

Mutta kuitenkaan ei kaupunkien merkitystä esim. keskiajan lopulla voi arvostella yhtä suureksi kuin 19:nnen vuosisadan lopulla. Sillä keskiajalla ja aina meidän vuosisadan alkuun saakka ainoastaan vähäinen osa länsi-europpalaistakaan ihmiskuntaa asui kaupungeissa. Maalaiselämä oli sääntönä, kaupunkilaiselämä poikkeuksena. Meillä Suomessa on asianlaita vielä tämmöinen, koskapa Suomen kaupunkilaisväestö 19:nnen vuosisadan lopulla voinee olla korkeintaan 13 % koko väestöstä. Meillä, niinkuin kaikkialla muualla, nykyinen teollisuusjärjestelmä on yhä enemmän ja enemmän keräävä kansaa kaupunkeihin. Mutta Keski- ja Länsi-Europassa, kaupunkilaisväestö jo paikoittain vie voiton maalaisväestöstä. Englannissa ja Walesissa näiden luvut v. 1891 olivat 20,800,000 ja 8,200,000; siis olivat kaupunkilaiset 72 % koko väkiluvusta. Kolmas osa koko kansasta asui kaupungeissa, joissa on yli 100,000 hengen, toinen kolmannes kaupungeissa, joissa on 10,000:sta 100,000:een. Vielä nopeampi kuin Englannissa on ollut muutos Saksassa, jossa vielä v. 1880 ainoastaan 7,24 % asui 100,000 hengen kaupungeissa mutta v. 1890 — 12,1 % ja v. 1895 arviolaskun mukaan 16 %. Kaikkiaan kaupungeissa ja yhteen rakennetuissa, vähintään 2000 hengen kylissä asuu Saksassa juuri puolet koko väestöstä. Ranskassa, jossa väestönlisäys on ollut niin kovin hidas, ovat kaupungit viime aikoina kasvaneet suorastaan maalaisväestön kustannuksella, joka on vähentynyt. Ranskan kymmenen suurimman kaupungin väki-

luku on 19:nnen vuosisadan kuluessa kasvanut miltei nelinkertaiseksi. Koko väkiluvusta nykyään noin 38 % asuu kaupungeissa tai kylissä, joissa on yli 2000 asukasta. Hieman poikkeuksena ovat nuo kaksi teollisuusmaata Belgia ja Sveitsi, sillä niissä teollisuuslaitokset ovat vähemmän yksiin paikkoihin keräytyneet, niin että ainoastaan neljäs osa Belgialaisia asuu yli 20,000 hengen kaupungeissa ja koko Sveitsissä ei ole kuin yksi ainoa »suurkaupunki», Zürich. Hollannissa, jolla on vähäisempi teollisuus, asuu kolmas osa väestöä yli 20,000 hengen kaupungeissa. Itävallassa ja Unkarissa ovat tavattomasti kasvaneet molemmat pääkaupungit, Venäjällä etenkin Varsova, jonka väkiluku jo nousee yli puolen miljonan. Italiassa Rooman ja Milanon väkiluku on kasvanut enemmän kuin kaksinkertaiseksi kolmessa kymmenessä vuodessa.

Skandinavian maissa on yhä edelleen, samoinkuin vielä suuremmassa määrässä koko Itä- ja Kaakkois-Europassa, maalaisväestö aivan suurena enemmistönä. Huomattava on kumminkin Skandinaviassakin pääkaupunkien tavaton kasvaminen viime aikoina. Kööpenhamina etukaupunkeineen sisältää nykyään kuudennen osan koko Tanskan väestöstä, 400,000 henkeä. Tukholma, jonka väestö Kustaa III:n ajasta 1870:n paikkeille kasvoi tuskin kahdenkertaiseksikaan, on viimeisinä 25 vuotena nähnyt asukkaidensa lisääntyvän 250,000:ksi. Ja yhtä nopea on ollut Kristianian kasvaminen.

Suomessa on paitsi Helsinkiä ja Tamperetta muutamia muitakin, niinkuin Pori ja Vaasa, jotka ovat kasvaneet enemmän kuin 100 % viimeisenä vuosisata-neljänneksenä. Suurempikin olisi Suomen kaupunkien kasvaminen tällä ajalla ollut, jollei melkoinen määrä isoimpia teollisuuslaitoksiamme olisi löytänyt itselleen sopivampia asemia maaseudulla kuin kaupungeissa. Ja luultavasti vast'edeskin tehdaslaitoksia tulee syntymään melkein yhtä paljon maalle kuin kaupunkeihin. V. 1891 arvosteltiin tehtaiden ja käsityölaitosten valmistusmäärä kaupungeissa 100,222,735, maalla 75,407,013 markaksi.

Suurien maalla sijaitsevien tehdaslaitosten kautta saavat maalaiskunnat tai ainakin ne kylät, joiden piirissä nuo laitokset ovat, useimmissa suhteissa yhä enemmän kaupunkilaiskunnan luonnetta. Varallisuuden rinnalla kasvaa siellä myös suurempia yhteistarpeita. Ne yhä laajemmat tehtävät, joita suuremmat kaupunkikunnat ottavat hartioilleen, vaikuttavat herättävän esikuvan tavoin pikkukaupunkeihin ja maalaiskuntiinkin. Nämä pyrkivät yhä useammilla aloilla, etupäässä opetustoimessa ja terveyden-

hoidossa, voimiensa mukaan seuraamaan suurien kaupunkien kunnallista edistystä. Industrialismi siis ei ainoastaan ime väkeä kaupunkeihin, vaan lähentää myös kaupunkeja ja maaseutua toisiinsa. Puhtaastaan maatoviljelevissäkin kunnissa herää, jollei kansansivistys aivan alhainen ole, semmoinen halu »yhteistyöhön yhteisvoimin», jota ennen pidettiin vaan suurempien kaupunkien valopuolena ja kunniana.

Kun kesä tulee, niin ei ainoastaan Helsingissä, vaan pienimmissäkin maaseutukaupungeissamme ryhdytään kaikissa varakkaammissa perheissä suuremmoisiin ja vaivalloisiin puuhiin, jotta päästäisiin ainakin pariksi kuukaudeksi »nauttimaan terveellistä maaseudun ilmaa» ja »elämään luonnon helmassa.» Tähän haluun saattaa olla kätkeytyneenä suuri määrä ihmiselle luontaista vaihettelun halua, halua viettää osa vuottansa toisessa paikassa kuin tuo iankaikkinen yksitoikkoinen talvinen työpaikka. Mutta myöntää täytyy, että todella useat mitä ihanimmin sijaitsevat pikkukaupunkimme ovat pilalla, ja etenkin kesällä ovat inhoittavat, katupölynsä ja vaillinaisesta puhtaana pidosta johtuvien löyhkiensä kautta. Välttävänkään hyvää juomavettä puuttuu useista. Sama on pikkukaupunkien laita melkein kaikkialla ulkomaallakin, missä vain ei turistiliike ole luonut uuden ajan mukavuuksia.

Että elämä kaupungeissa on epäterveellistä, elämä maalla terveellistä, on syvään juurtunut ajatus, joka tavataan useimmissa ihmisissä. Eikä tämä ajatus ole suotta syntynyt. Kun ensinnä ruvettiin tilastolla ilmi saamaan kuolevaisuussuhteita, havaittiin kaikkialla että kaupungit olivat oikeita »miesten syöjiä sijoja.» Semmoinen suurempia laatuaan oli esim. viime vuosisadan lopulla Tukholma ahtaine katuineen ja likaisine kaivontapaisine pienoispihoineen. Koko Ruotsin valtakunnassa väkiluku vahvasti kasvoi, mutta Tukholma vaan nieli kansaa, sillä siellä kuoli paljon enemmän ihmisiä kuin syntyi. Tätä suhdetta kesti Tukholmassa aina 1870-vuoden paikkeille asti. Etelä-Europan enimmän takapajulla olevissa seuduissa on kaupunkeja, joilla yhä vielä on kauhistuttavan suuri kuolevaisuus, suurempi kuin syntyväisyys, joka kuitenkin on kohtalainen. Niin oli kuolevaisuus v. 1894 Lissabonissa 36 tuhannelta, Oportossa 45,5. Neapelissa se oli muutamia vuosia sitten 33. Ranskassa, jossa syntyväisyys on niin pieni, on joukko kaupunkeja, joiden kuolevaisuus epäterveellisen aseman, ahtauden tai puutteellisen terveydenhoidon vuoksi on, jollei niin suuri kuin yllämainittujen kaupunkien, kumminkin vielä sekä syntyväi-

syyttä että maan keskimääräistä kuolevaisuutta suurempi. Huonomaineisin on Marseille, jossa kuolevaisuus vielä viime aikoina on ollut 28—30 tuhannelta. Venäjällä ja Unkarissa kuolevaisuus kyllä on suuri, mutta syntyväisyys on erinomaisen suuri ja yleensä suurempi kuolevaisuutta. Varsovassa esim. kuolevaisuus on 27 tuhannelta, mutta syntyväisyys kokonaista 43.

Kuolevaisuus kaupungeissa oli vielä muutamia vuosikymmeniä sitten kaikkialla suurempi kuin saman maan maaseuduilla. Suomen tilastossa on viime vuosina yhä useammin mainittu että kuolevaisuus kaupungeissa »vastoin tavallisuutta» on ollut hiukan *pienempi* kuin maaseudulla.

Mitä enemmän Europan sivistysmaiden väestö muuttuu kaupungeissa asuvaksi, sitä surkeampaa olisi, jos kaupungit edelleen kuluttaisivat kansakunnan ruumiillista elinvoimaa ja hyvinvointia. Siihen aikaan jolloin vaan pieni vähemmistö Europan väestöä asui kaupungeissa, saattoi tuo käydä päinsä. Mutta kun, niinkuin Englannissa jo on tapahtunut ja Saksassa on tapahtumaisillaan, suurin osa maan asukkaista muuttuu kaupunkilaisiksi, kuinka silloin kävisi koko kansakunnan, jos kaupungit vaan söisivät ihmisiä? Onneksi muualla niinkuin meilläkin kaupungit ovat melkein lakanneet osottamasta suurempaa kuolevaisuutta kuin maaseudut. Ja onpa suhde monessa maassa kääntynyt päinvastaiseksikin, niin että ainakin suurimpien kaupunkien kuolevaisuus on maan keskimäärää *alhaisempi*.

Voi tosin näyttää luonnolliselta että satojen tuhansien, jopa miljonien ihmisten pakkautuminen pienelle alalle synnyttää terveydelle ja elämälle vahingollisen puutteen puhtaasta ilmasta ja että siis suurkaupunkien kuolevaisuus on oleva suurempi kuin maaseudun. Mutta jos kaupungin ala onkin horisontalisesti ahdas, onhan se vertikalisesti laaja kyllä, koska se ulottuu niin korkealle kuin maata ympäröivä ilmakehä. Ei siis voi olla varsinaista puutetta raittiista ilmasta, vaan ainoastaan erinäisten asianhaarain vaikuttamaa. Jos kaupungin muodostuminen jätetään sattuman, vanhojen tapojen ja vapaan kilpailun nojaan, silloin kymmenenkin tuhannen asukkaan kokoontuminen pienelle alalle käypi turmiolliseksi; mitä sitten miljonan tai parin? Jos sitävastoin kaupunki rakennetaan ja pidetään puhtaana järkiperäisen tuuman mukaan, se voi olla yhtä terveellinen olopaikka ihmiselle kuin konsanaan mikään maalaiskylä. Ja sitä valistusta, niitä tietoja, sitä teknillistä taitoa ja niitä aineellisia varoja, joita tarvitaan sem-

moisen suunnitelman luomiseen ja toteuttamiseen; kaikkia niitähän on epäilemättä runsaimmin suurimmissa kaupungeissa.

Vaikeudet ovat kyllä monet ja erittäinkin suuret kaupungeissa, jotka entisissä järjestymättömissä oloissa ovat ennättäneet kasvaa hyvin isoiksi, niinkuin myös niissä, joiden maantieteellinen asema on elämän ehdoille vahingollinen. Kaikki yleishyödylliset uudistukset tulevat niissä monin verroin kalliimmiksi kuin muualla, tai kuin jos niihin olisi ryhdytty vuosikymmeniä aikaisemmin. Esteenä parannuksille on niinikään jossain määrässä ollut meidän vuosisatamme alkupuolella vallitseva yleinen käsitystapa, jonka mukaan yksilölle on jätettävä niin suuri vapaus kuin mahdollista ja jonka vuoksi esim. ei ole kernaasti tahdottu rajoittaa ihmisten oikeutta rakentaa talonsa niinkuin tahtovat ja asua semmoisissa asunnoissa, joihin itse tyytyvät, noutaa vettä ja ostaa ruoka-aineita mistä ja minkälaisia itse tahtovat. Vastenmielisesti on katsottu sitä uutuutta, että kaupunkikunnat itse ovat ottaneet suorittaakseen useita yleisiä töitä ja käyttääkseen yleishyödyllisiä liikeyrityksiä. Tämä individualistinen katsantotapa on kumminkin kunnallisella, samoinkuin valtiollisella alalla yhä enemmän väistynyt sosialisemman katsantotavan tieltä, joka on taipuva laajentamistaan laajentamaan yhteiskunnan tehtävää, jättämään yhä vähemmän asioita vapaan kilpailun varaan. Niinkuin jäljempänä olen esittävä, ovat individualistisen taloustieteen itse kotimaan, Englannin ja Skotlannin, kaupungit menneet pisimmälle tässä *sosialisessa kunnallispolitiikassa,* jota myös on syytetty *sosialistisuudesta.* Ainoastaan Amerikan kaupungit ovat yleensä jättäneet tärkeimmät yleishyödylliset asiat yksityisen alkuunpanon ja yritteliäisyyden sekä vapaan kilpailun varaan, sillä seurauksella että ne, niinkuin professori Shaw myöntää, ovat melkein kaikissa asioissa Europan kaupunkeihin nähden takapajulla.

Kun tahdotaan arvostella jonkun kaupungin yleistä edistystä, ei löydy luotettavampia tilastollisia arvostelukohtia kuin väkiluvun enentyminen ja kuolevaisuuden vähentyminen. — Kuolevaisuusprosenttia ei ole pidettävä siinä merkityksessä ratkaisevana, että voitaisiin sanoa: tässä maassa tai tässä kaupungissa on pienempi kuolevaisuus kuin tuossa; se on siis edistyneempi kuin tuo. Sillä kuolevaisuuteen vaikuttavat tietysti ilmastosuhteet ja monet muut seikat. Mutta jos jossain maassa suurten kaupunkien kuolevaisuus oltuaan ennen suurempi kuin koko maan kuolevaisuusmäärä, lankee tämän tasalle; tai jos jossain kaupungissa kuolevaisuus muutamissa vuosi-

kymmenissä alentuu nopeasti, samalla kuin maan yleinen kuolevaisuus pysyy entisellään tai alentuu vaan vähäisen, niin silloin täytyy kai tuota seikkaa pitää todistuksena kaupungin kunnallisesta edistyksestä, etenkin jos tärkeitä terveydenhoitoa edistäviä muutoksia kaupungissa sillä ajalla on tehty. Katsotaanpa, kuinka nyt on useimpien Europan pääkaupunkien laita verrattuina maihin, joissa ne ovat.

Ruotsin keskimääräinen kuolevaisuus on viime aikoina ollut 18 tuhannelta. Tukholman kuolevaisuus pro mille oli 1877: 28,7, 1884: 24,6, 1894: 18,3.

Norjan yleinen kuolevaisuus on noin 17, Kristianian v. 1894: 18,3.

Tanskan: 19, Kööpenhaminan v. 1884: 24, 1894: 18,7.

Ison Britannian: 20, Lontoon vv. 1800—1850 keskimäärin 30, nykyään 20.

Suomen: 21, Helsingin melkein sama.

Belgian: 22, Brysselin v. 1876: 25; siitä alkaen vähitellen alentunut 18,1 (1894).

Hollannin: 22, Amsterdamin 1893: 18,6, 1894: 18,3, Haagin 1893: 19,1, 1894: 16,9.

Ranskan: 23, Pariisin: alkupuolella meidän vuosisataa 35—40, 1870-luvulla 25—30, 1894: 20.

Saksan: 26, Berlinin: 20.

Italian: 28, Rooman v. 1876: 30, 1877—1880: 27, v. 1885: 26, v. 1893: 22,3 ja 1894: 19,4.

Itävallan: lähes 30, Wienin ennen v. 1860 noin 40, v. 1892: 24,3, 1893: 24, 1894: 22,8.

Unkarin: 34,9, Budapestin ennen v. 1870 keskimäärin 45, nykyään keskimäärin 25.

Tästä luettelosta näemme, että niissä maissa, joissa on alhaisin kuolevaisuus, pääkaupungit ainakaan eivät ole tuntuvasti huonommat muuta maata. Niissä, joissa on keskinkertainen kuolevaisuus, pääkaupunkien numero on viimeaikoina yleensä ollut maan keskimäärää alhaisempi. Vihdoin niissä maissa, joissa on suuri kuolevaisuus, pääkaupungit ovat loistavina poikkeuksina.

Eikä yksin pääkaupungit, vaan on muita yhtä edullisessa asemassa olevia suurkaupunkeja, jopa muutamia jotka loistavat erittäin alhaisilla numeroilla.

Saksan suurkaupungit etenkin melkein pitkin koko rintamaa ovat muun Saksan edellä. Frankfurtissa ja Stuttgartissa kuolevaisuus on alentunut 17:ään ja 18:aan. Eikä tämä asianlaita kummastutakaan ketään, joka on nähnyt Saksan suurkaupunkien puhtaat kadut ja pihat ja uudet laajat puistot ja niiden rinnalle asettaa pikkukaupungit ja maalaiskylät ahtaine, roskaisine katuineen, puuttomine torinpahasineen, umpinaisine pihoineen. Kummako siis että tiheäkyläisen Baijerin kuolevaisuus vielä on 30, kun Hannoverin maakunnan, jossa talot ovat hajallaan, on vaan 22!

Ei siis liene liiallista asettaa idealiseksi vaatimukseksi, että hyvin hallitussa ja hoidetussa suuressa kaupungissa tulee olla pienempi kuolevaisuus kuin maan keskimääräinen, eikä suurempi, niinkuin ennen oli yleistä ja katsottiin luonnolliseksi. Mutta tämä tulos, joka tekee suurkaupunkien olemassaolon ja kasvamisen oikeutetuksi kansallisen edistyksen kannalta katsoen, on saavutettavissa ainoastaan erinomaisen virkeän ja toimeliaan kunnallisen elämän ja sosialisen kunnallispolitiikan kautta. Ja näitä ei voi ajatellakkaan muulla ehdolla, kuin että maan lait myöntävät kunnille tarpeellisen itsehallitus-vallan, samalla kuin pitävät huolta, että tehokas tarkastus valtiomahtien puolelta estää väärinkäytöksiä ja epäkohtia. Ensimäinen ja tärkein kohta Europan kaupunkien kunnallisessa historiassa tällä vuosisadalla on siis nykyisten kunnallishallitusjärjestelmien muodostuminen.

II.

Kunnallishallitus-järjestelmät.

Suuri vallankumous v. 1789 sai aikaan kaksi perinjuurista muutosta Ranskan kunnalliselämässä. Toinen oli laajan itsehallituksen myöntäminen kunnille, joita vanhan hallitusmuodon loppuaikoina maakuntien intendentit ja heidän apulaisensa nimeltä »subdélégués» olivat pitäneet niin ankaran holhouksen alla, että todellinen kunnalliselämä oli melkein olemattomissa. — Toinen oli täydellisesti säännöllisen ja yhdenmukaisen hallintojärjestelmän asettaminen kaikkiin valtakunnan lähes neljäänkymmeneen tuhanteen kaupunki- ja maalaiskuntaan, joita laki käsitteli ikäänkuin ikuisia ja jakamattomia valtiollisia atomeja. Entinen järjestys oli ollut niin kirjava ja sekava, että tuskin oli kahta kuntaa, joilla oli yhtäläiset laitokset; ja lisäksi nuo laitokset olivat, kuten mainitsin, kadottaneet kaiken tehonsa. Ne la-

kaistiin siis, niinkuin Ranskan koko muukin entisyys, yhdellä luudanvedolla rikkatunkiolle, jotta sitten voitaisiin uudet laitokset istuttaa puhtaasen maahan selvien logillisten perusjohteiden mukaan.

Uusi järjestelmä tietysti, ajankohdan vallitseviin periaatteihin nähden, myönsi kunnille erinomaisen laajan vapauden. Kunnan äänivaltaiset jäsenet valitsivat kunnanesimiehen eli pormestarin, ranskaksi *maire,* ja joukon muita toimeenpanevia eli hallitsevia luottamusmiehiä. Edelleen valittiin kunnallisneuvosto nimeltä *les notables.* Nämä yhteensä muodostivat kunnallishallituksen, *corps municipal,* jonka miesluku tietysti vaihteli kuntien suuruuden mukaan. Vallankumouksen historiasta yleisesti tunnettua on, että kunnallishallituksille paitsi tavallisia kunnallistoimia kuului esim. vankilainhoito ja poliisivalta niin täydellisesti, että ainoastaan kunnallishallituksen pyynnöstä kunnassa tahi lähiseudussa oleva sotaväki sai ryhtyä yleistä järjestystä ylläpitämään tai palauttamaan hätätilassa. 1790-vuoden kunnallislaeista voi, niinkuin koko ensimäisestä perustuslaista yleensä sanoa, että ne olettivat Ranskalaisissa semmoista tottumusta itsehallitukseen, jommoista he pitkän vuosisadan valtiollisten kokemustenkaan kautta eivät vielä ole saavuttaneet.

Kumminkin on muutamia tärkeitä piirteitä tuosta ensimmäisestä asetuksesta jäänyt pysyväisiksi meidän aikaamme asti. Semmoinen on etupäässä kunnallishallituksen ja kunnallisten oikeuksien täydellinen yhtäläisyys suurimmissa jättiläiskunnissa ja pienimmissä kääpiökunnissa, joista useissa tuhansissa on vähemmän kuin 500 asukasta. Toinen pysyväinen omituisuus on että kunnanesimies kaikkien seuraavienkin järjestelmäin aikana on ollut joku kunnan asukkaista eikä palkattu ammattivirkamies, niinkuin pormestarit meillä ja Saksassa. Aina on myös mairella ollut paitse kunnallisia toimiansa asema myös valtion virkamiehenä, mutta ei tuomarina niinkuin meillä, vaan etupäässä siviliregisterin — meidän kirkonkirjain — pitäjänä. Vielä on huomattava että varsinaista toimeenpanoa kunnan asioissa, joka meillä pyrkii yhä enemmän siirtymään valtuuskuntien käsiin, Ranskan kunnallisneuvostoilla ei koskaan ole ollut. *Maire* siellä, joko yksinään tai apulaistensa kanssa, aina on esim. asettanut kunnan palkatut virkamiehet ja antanut kaikki maksumääräykset. Hän yksin on edesvastauksen alainen kunnan asiain hoidosta, ja on hänellä niidenkin järjestelmäin aikana, jolloin hän on ollut, niinkuin nytkin on, kunnallisneuvoston valitsema, siis ollut hiukan diktaattorin tapaisessa asemassa kunnassaan. Tämä

pormestarin asema juuri on ranskalaisen järjestelmän pysyvä omituisuus, jonka kautta se eroo toiselta puolen englantilaisesta järjestelmästä, jonka mukaan *mayor* on ainoastaan kunnallisneuvoston puheenjohtaja, toiselta puolen saksalaispohjoismaisesta järjestelmästä, jonka mukaan pormestari on korkein kunnan palveluksessa olevista ammattivirkamiehistä ja samalla valtion puolesta asetettu lähinnä valvomaan kunnallishallinnon laillisuutta. Enemmän lähestyy ranskalainen järjestelmä amerikkalaista, jonka mukaan *mayor* on kunnan asukasten määräajaksi valitsema itsenäisesti toimeenpaneva mies neuvottelevan kunnallisedustuksen rinnalla, niinkuin presidentti kongressin rinnalla.

Kaikissa muissa suhteissa Ranskan kunnallisjärjestelmä on ollut, niinkuin yleensä muutkin asiat Ranskassa, 19:nnen vuosisadan kuluessa mitä kirjavimpien vaiheiden alaisena.

Jo direktorio yksinkertaisella tempulla teki tyhjäksi kuntien itsenäisyyden. Suurin osa kuntien oikeuksia annettiin vähän suuremmille piireille, kanttoneille, joiden neuvoston ja «presidentin« tosin asukkaat saivat valita, mutta jonka hallitus asetettiin departementin hallituksen ankaran valvonnan alle. Departementin hallitus, jossa ylipaino oli hallituksen asettamalla »komisariuksella» sai yksinkertaisesti kasseerata eli tehdä tyhjiksi kaikki kanttonin hallituksen päätökset ja erottaa virasta sen toimi- ja virkamiehet.

Keskushallituksen valta paikallishallinnon yli tuli tietysti vielä vahvistetuksi Napoleonin konsuli- ja keisariaikana. Hallitsijan nimittämä prefekti departementissa ja alaprefekti arrondissementissa saivat niin suuren vallan, että he suorastaan tulivat *ancien regime*'n intendentin ja subdélégué'n jälkeläisiksi. Kanttoni kadotti merkityksensä; mutta kuntien *maire*'t määräsi valtion hallitus, samoinkuin myös kunnallisneuvoston jäsenet, »listalta», johon kunnan asukkaat olivat valinneet etevimmät joukostansa. Kunnallishallitus oli kaikin puolin vaan äärimmäinen ratas valtionhallinnon koneistossa.

Restauratsionin aikana säilytettiin uskollisesti Napoleonin luoma paikallishallinnon järjestys.

Heinäkuun vallankumouksen jälkeen vasta palautettiin kunnan jäsenten oikeus suoranaisilla vaaleilla valita kunnallisneuvostonsa, ja *maire*, jonka hallitus edelleen nimitti, oli apulaisineen otettava neuvoston valituista jäsenistä. Kumminkin pysyivät kunnat nytkin departementin prefek-

tistä niin ankarasti riippuvaisina, että todellista kunnallista itsehallitusta ei ollut.

Napoleon III harrasti innokkaasti Pariisin kaunistamista ja varustamista kaikilla uudenaikaisilla laitoksilla, ja jotkut muutkin suuret kaupungit saivat osakseen hallituksen apua ja huolenpitoa, niin että ne yleensä edistyivät vahvasti toisen keisarivallan aikakaudella. Mutta tämän kasvattava vaikutus kunnalliseen elämään ei ollut terveellinen, sillä kunnallishallitusjärjestelmä oli sama despoottinen kuin ensimäisenkin keisarivallan aikana.

Kommuunikapina Pariisissa v. 1871 lienee vaikuttanut, että kolmannen tasavallankin johtavat miehet, Thiers etupäässä, epäilivät myöntää Ranskan kunnille, ainakaan suurimmille, sitä itsehallitusta, joka niillä kumminkin on useimmissa monarkkioissakin.

Tämän despoottisen kunnallisjärjestelmän säilyttäminen oli kokonaan ristiriidassa tasavaltalaisten periaatteiden kanssa ja ristiriidassa myöskin sen asian kanssa, että perustuslait myönsivät vapaasti valituille departementtien neuvostoille kokonaan toisenlaisen tehokkaan aseman prefektien rinnalla kuin niillä oli ollut Napoleon III:n aikana. Aivan johdonmukaista kehitystä oli siis, että v. 1884 uusi täydellinen kunnallisjärjestystä koskeva laki asetti kunnallishallituksen todellisesti kansanvaltaiselle perustukselle. *Maire*'n valitsee nyt kaikkialla kunnallisneuvosto keskuudestaan, ja samoin kunnan suuruuden mukaan sovitetun määrän apulaisia. Ja koska nykyisissä kehittyneemmissä oloissa kuntien rahatarpeet ovat tavattomasti kasvaneet ja neuvosto yksin saattaa tarpeelliset varat myöntää *maire*'n käytettäviksi, niin olojen pakosta tämä virkamies tulee yhä riippuvaisemmaksi kunnallisneuvostosta hallitusaikansa kestäessäkin. Toiselta puolen on keskushallituksen valtaa *maire*'n erottamisen ja neuvoston hajoittamisen suhteen paljon vähennetty.

Mitä vielä on keskushallituksella ja prefekteillä jäljellä entisaikojen laajasta tarkastusoikeudesta kunnallisen toimen ylitse, näyttää minusta pikemmin terveelliseltä kuin haitalliselta. Pienempienkin kuntien vuotuiset kulunkiarviot tarvitsevat prefektin vahvistuksen astuakseen voimaan. Suuret kaupungit lähettävät kulunkiarvionsa sisäasiain ministerille, jonka neuvosta presidentti ne hyväksyy tai lähettää takaisin muistutuksinensa. Päätökset kunnan kiinteän omaisuuden myymisestä ynnä joukko muita, jotka meillä

tarvitsevat lisävaltuusmiesten myötävaikutusta, kuuluvat Ranskassa samaan luokkaan kuin kulunkiarvio ja samoin myös päätökset lainain ottamisesta, jotka meilläkin tarvitsevat senaatin suostumuksen.

Englannin kunnallisoloissa vallitsi aina vuoteen 1835 se kirjavuus ja sekavuus, jonka suuri vallankumous oli hävittänyt Ranskasta. Pääerotus vanhan Ranskan ja vanhan Englannin olojen välillä oli siinä, että Ranskan kaikkien kuntien kunnallislaitokset olivat vaan tyhjiä, vaikutuksensa kadottaneita muotoja, Englannin etuoikeutetut eli »kuninkaalliset» kaupungit sitävastoin harjoittivat todellista ja sangen laajaa säätämis- ja toimivaltaa asioissaan.

Mutta näissä kuninkaallisissa kaupungeissa kunnallinen valta oli joutunut joko harvalukuisten ammattikuntain »vapaamiesten» haltuun, niinkuin Lontoon Cityssä ja Edinburgissa, tai rikkaiden ja mahtavien maanisäntäin haltuun, niin että harvassa kaupungissa asukkaiden enemmistöllä oli mitään sananvaltaa kunnallisissa asioissa. Tällä tavoin järjestetyt kaupungit olivat aivan mahdottomat kehittämään mitään ajanmukaista kunnalliselämää ja tointa. Toiseksi monen monet suuretkin kaupungit tai, niinkuin Lontoossa, alkuperäisen kaupungin ympärille kasvaneet kaupunkiryhmät olivat ihan vailla yhteisiä kunnallisia laitoksia.

1832-vuoden suurta parlamentin reformia seurasi v. 1835 lordi John Russelin aikaansaama »Municipal Reform Bill.» Tämän kautta määrättiin kaikille niille kaupungeille, jotka v. 1832 oli julistettu parlamenttivaalipiireiksi, kunnallishallitukseksi kaupunginneuvosto *municipal council.* Sen jäseniä valitsemaan ovat oikeutetut ne kaupunkilaiset — nykyään myös naiset — joilla on vakinainen kortteeri, suuri tai pieni, ja maksavat kaupungin- ja köyhäinhoitomaksuja, sekä myös ne, joilla on kaupungissa hyyrätty kauppa- tai työhuone, vaikka itse asuvatkin ulkopuolella kaupungin piiriä. Neuvoston jäsenet, jotka pysyivät toimessaan kolme vuotta, valitsivat keskuudestaan tai muista kaupunkilaisista kuudeksi vuodeksi kunnianeuvoksia *aldermen,* ja pormestarin *mayor,* joiden piti täyttää erityinen sensusehto.

Tämä laki tarkastettiin ja muutettiin muutamissa tärkeissä kohdissa asetuksella v. 1882, joka koskee Englannin ja Walesin etuoikeutettuja kaupunkeja (The Municipal Corporations Akt). Se lakkauttaa sensuksen neuvosmiehen, aldermannin ja mayorin virkoja varten, niin että niihin kelpaa melkein jokainen äänivaltainen kunnan jäsen.

Pienemmätkin kaupungit voivat hallitukselta pyytää ja saada etuoikeutetun kunnan *(incorporated town)* aseman. Pyrkiminen tähän asemaan on kumminkin tullut vähemmän tarpeelliseksi, sen jälkeen kuin v. 1888 on astunut voimaan uusi yleinen paikallishallintoasetus, *Local Government Act.* Se järjestää uudelle ajanmukaisemmalle kannalle kreivikuntien paikallisedustuksen ja hallituksen ja myöntää kaikille pienimmillekin paikkakunnille, joita luvultaan on noin 15,000, kreivikunnan hallituksen valvonnan alaisen kunnallishallituksen. Tämä on tosin yksinkertaisempaa laatua kuin varsinaisten kaupunkien. Mutta luultava on että Englannissa, niinkuin muuallakin, eroitus pienempien ja suurempien kaupunkikuntien väliltä tulee yhä vähentymään, siten että pienemmätkin järjestävät itselleen melkein yhtä monipuolisen kunnallisen toimen. Suuremmista kaupungeistä määrää lisäysasetus vuodelta 1888, että kaupungit, joissa on yli 50,000 asukasta, erotetaan kokonaan kreivikuntien piiristä, joten kaikki tehtävät, jotka muuten kuuluvat kreivikunnan neuvostoille eli läänin käräjille niissä siirtyvät kaupunginneuvostoille. Se tarkastusvalta, joka kreivikunnanvirastoilla on pienempien kuntain kunnallisen toimen yli, kuuluu suurempien kaupunkien suhteen suorastaan keskusvirastolle nimeltä *Local Government Board*, joka on ministerineuvoston alainen toimisto. Niinkuin Ranskassa pienempien kuntien kulunkiarviot tarkastaa ja vahvistaa prefekti, suurempien presidentti, niin Englannissa pienempien kulunkiarviot tarkastaa ja vahvistaa kreivikunnan hallitus, suurempien *Local Government Board.*

Britannialaisen järjestelmän omituisuuksia on että kaksi niin tärkeätä kunnallistoimien haaraa kuin köyhäinhoito ja kansanopetus ovat järjestetyt muun kunnallistoimen suhteen itsenäisemmälle kannalle. Koululautakunnan *(school-board)* valitsevat kaupunkien asukkaat piirittäin eikä kaupunginneuvosto, ja koululaitos ylläpidetään erinäisellä kouluverolla *(school-rate).* Samoin on olemassa valituita köyhäinhoitolautakuntia *(parochial boards)* ja köyhäinhoitovero *(poor-rate).* Ja näissä vaaleissa vallitsee ihan erityinen äänioikeus, toisenlainen kuin yleisissä kunnallisissa vaaleissa. Niin esim. Skotlannissa köyhäinhoitopiirien vaaleissa käytetään ääniasteikkoa, ja korkein äänimäärä, kuusi, saavutetaan vasta 500 punnan vuosihyyryllä. Näissä vaaleissa siis äänioikeus on hyvinkin paljon rahavaltaisemmalla pohjalla kuin yleisissä kunnallisissa vaaleissa, joissa jokainen äänestää yhdellä äänellä ja joista poissuljetut ovat vaan ne, joilla ei mitään omaa eikä

hyyrättyä asuntoa ole. Sitävastoin koululautakunnan vaalissa äänioikeus on laajempikin kuin kunnallisvaaleissa.

Englannissa ovat kunnallista äänioikeutta ehdottomasti vailla kaikki vakinaisestikin kunnassa asuvat, joilla ei ole ominaista hyyrykortteria, vaan asuvat muiden perheiden luona tai majaloissa (*„lodgers"*). Siten ulossuljetut ovat tietysti naimattomien työmiesten ja työläisnaisten suuri enemmistö. Omituista kyllä, miespuolisilla näistä loisista kumminkin on valtiollinen äänioikeus s. o. oikeus ottaa osaa parlamenttivaaleihin, jos heidän huoneen hyyrynsä on 10 puntaa vuodessa. Tapaamme siis näissä seikoissa tuon englantilaisille omituisen välinpitämättömyyden lakisäädöksiensä yhdenmukaisuudesta ja logillisesta selvyydestä. Jos joku vanha säädös ei tuota sanottavaa haittaa, he eivät sitä muuta, vaikka aivan vaivatta ja häiriöttä sen muuttamisella aikaan saataisiin johdonmukaisuutta lakien järjestelmässä.

Saksassa ei ole yhteistä kunnallishallitusjärjestelmää, eikä Preussissäkään ole kaikissa maakunnissa sama kunnallisasetus voimassa, vaan yksi itäisiä maakuntia varten vuodelta 1853, toinen Westfalia varten v. 1856, kolmas Reinin maakuntaa varten v. 1856, neljäs Hannoveria varten vuodelta 1858 — myöhempine muutoksineen — ja viides Hessiä varten, jota paitse muutamilla Etu-Pommerin kaupungeilla on erinäiset asetuksensa. Useimmissa muissa Saksan valtioissa on kussakin yhteinen kunnallisasetus kaupunkeja varten, muutamissa kumminkin on kullakin kaupungilla omansa, jota ne tietysti eivät saa itse muuttaa. Elsassissa ja Lotringissa vallitsee ranskalainen järjestelmä. Hampurissa, Bremenissä ja Lyybekissä kunnallisasetus on samalla kertaa valtioasetuksena.

Yhteisiä piirteitä on kumminkin Saksan kaupunkiasetuksien historiassa ja nykyisessä muodossa. Kaikkialla on pyritty yhdenmukaisuutta kohti, mutta kumminkin säilytetty eroitus maalais- ja kaupunkikunnan välillä, edelliselle määrätty täydellisempi ja moniosaisempi kunnallishallitus sekä laajempi päätös- ja toimivalta asioissaan ja suurempi itsenäisyys keskushallinnon suhteen. Kaikkialla on pyritty laajentamaan kunnan asioihin osaa ottamaan oikeutettujen piiriä. Tämä oli Saksassa niinkuin muuallakin vuosisadan alussa aivan ahdas käsittäen vaan määrättyjen ammattikuntain täysivaltaiset jäsenet. Sittemmin sitä laajennettiin, niin että siihen kuuluivat yleensä kaikki liikkeenharjoittajat ja kiinteimistön omistajat, ja nykyään se käsittää, niinkuin, meilläkin kaikki veronmaksuun kykenevät kunnan asukkaat.

Saksassa, jossa valtakunnan valtiollinen äänioikeus on yleinen, niin että kullakin täysikäisellä miehellä on valtiopäivävaaleissa yksi ääni, on kunnallinen äänioikeus yleensä pysynyt konservativisemmalla kannalla. Preussin kaupungeissa jaetaan asukkaat, tuloveromäärän mukaan, jota maksavat, kolmeen ryhmään: rikkaimmat, jotka suorittavat yhteensä kolmannen osan veron koko määrästä, muodostavat ensimmäisen ryhmän; toisen muodostavat ne heistä alaspäin varallisuusasteikossa olevat, jotka niinikään suorittavat kolmanneksen veron määrästä; ja vihdoin kolmantena ryhmänä ovat ne vähävaraisimmat, jotka yhteensä suorittavat viimeisen kolmanneksen. Kahden ryhmän äänet tietysti voittavat kolmannen. Sillä lailla ylipaino on säilytetty varallisuudelle. Yleisistä varallisuuden jakaantumissuhteista tietysti riippuu, onko tämä äänioikeusjärjestelmä enemmän vai vähemmän rahavaltainen kuin meidän nykyinen 25-äänisine asteikkoinensa.

Niinkuin Ranskassa ja Englannissa, niin Saksassakin kaikkialla kaupunkikunta semmoisenaan luovuttaa valtansa kunnallisneuvostolle *(Gemeinderath)*, joka siis vastaa meidän valtuuskuntaa. Sen jäseniksi yleensä kelpaavat kaikki valitsijat. Yleinen tapa on valita verrattain paljon kiinteimistön omistajia valtuusmiehiksi, Berlinissä ja Dresdenissä nykyään lähes kolme neljäs osaa koko luvusta. Saksissa itse kunnallisasetus vaatii, että puolet neuvoston jäsenistä ovat talonomistajia.

Kaupunkien hallituksena useimmissa Saksan osissa on *maistraatti* ja sen esimiehenä pormestari *(Burgmeister* tai *Gemeindevorstand)*, joka myös muutamissa kaupungeissa on kunnallisneuvoston esimies. Hän ja maistraatin jäsenet ovat, niinkuin meillä, palkatuita virkamiehiä, jotka kaupunki ottaa mistä parhaimmat saa. Suurimmissa kaupungeissa, joissa maistraatti on lukuisa, koetetaan siihen saada jäseniksi eri aloilla taitaviksi tunnettuja ammattimiehiä: joku varsinainen lakimies, joku finansimies, joku opetusasioihin perehtynyt, joku terveydenhoidon ymmärtäjä, joku vaivaishoidon tuntija ja — jos kaupungilla on suuria metsäalueita — joku metsänhoitaja, joitakuita teknikkoja rakennus-, valaistus- ja vesijohtotointa varten. Nämä ammattimiehet, joita Englannin kunnallisneuvostot ja Ranskan mairet ottavat kaupungin palvelukseen käskyläisikseen, ovat Saksassa itse kaupungin hallituksena. Mutta maistraattiin kuuluu kumminkin — se on tärkeä erotus meidän oloihimme verraten — useimmissa suurkaupungeissa heidän ohellansa palkattomiakin jäseniä, jotka valitaan kunnan asukkaista määrävuosiksi. Niin esim. Berlinin maistraattiin kuuluu: Ylipormestari, toinen

pormestari, viisitoista elinajaksi otettua palkattua jäsentä ja seitsemäntoista kuudeksi vuodeksi kerrallaan valittua palkatonta kuntalaista.

Saksan kaupungit yleensä ja erittäin Preussissa ovat vapaat Ranskan ja Englannin kaupunkien kaikkein raskaimmasta tehtävästä: yleisen turvallisuuden ylläpidosta. Korkeintaan ne pitävät, niinkuin Berlin, yövahteja ja ottavat pienemmässä määrässä osaa poliisitoimen kustannuksiin, mutta itse poliisilaitos on valtion huolena.

Itävallan kaupungeissa porvarillinen kunnallisasetus aikojen kuluessa oli tullut tyhjäksi muodoksi, koska kaupungit oli asetettu ankaraan riippuvaisuuteen keskushallituksesta. V. 1849 ruvettiin niiden itsehallitusta taas elähyttämään, ja kehitys tapahtui alussa samaan suuntaan kuin Preussissa, nimittäin suurempaan yhdenmukaisuuteen. Mutta vuoden 1862:n jälkeen Itävalta on etsinyt uutta elinvoimaa desentralisatsioniaatteesta. Laki, joka ilmestyi mainittuna vuonna, sisältää vaan muutamia yleisiä perusjohteita, mutta jättää varsinaisten kunnallisasetusten luomisen yksityisten cisleithanisten maiden lainsäätäjäkunnille. Yhteisiä piirteitä Saksan kunnallisjärjestelmäin kanssa on monta: pormestari ja maistraatti yleensä samanlaiset kuin Saksassa; äänioikeusjärjestelmä konservativinen. Wienissä äänioikeuden ehtona on 24:n vuoden ikä ja viiden floriinin suoranainen vero, jota kumminkaan ei oteta huomioon virkamiesten, upseerien, pappien, opettajien ja teknillisesti sivistyneiden ammattimiesten suhteen. Wienin järjestys muutoin eroaa saksalaisesta merkillisesti siinä, että pormestarin ja maistraatin valitsee kolmeksi vuodeksi omasta keskuudestaan kaupunginneuvosto. Siten muodostettu palkaton maistraatti on ikäänkuin valtuuskunnan pysyväinen valiokunta, vastaava Englannin kaupunkineuvostojen *standing commettees*, joita siellä on kutakin kunnallistoimen haaraa varten. Wienin kaupunginneuvosto asettaa ja maistraatti täyttää sopivilla miehillä tarpeelliset palkkavirat — tämäkin on samoin kuin Englannissa.

Unkari on kunnallisella, niinkuin muillakin julkisen elämän aloilla, pyrkinyt yhä täydellisempään kansalliseen yhdenmukaisuuteen. Sen kunnallishallitus-järjestelmä on sen vuoksi melkein sama kaikissa kaupungeissa ja kunnissa. Äänestäjiä — kullakin yksi ääni — ovat kaikki veroamaksavat kunnan miehet. Mutta kunnallisneuvoston jäsenistä he valitsevat ainoastaan puolet; toisena puoliskona ovat ilman vaalia kunnan rikkaimmat jäsenet, jotka kuitenkaan eivät ole velvolliset säännöllisesti ottamaan osaa kokouksiin. Eikä tämä osanotto näy olevankaan tarpeen, sillä kunnallisneuvostot

ovat hyvin suuret, pienissä kylissä 10—20 miestä, suuremmissa kylissä ja pikkukaupungeissa 20—40 ja suuremmissa kaupungeissa 48—200. Budapestin valtuuskunnassa 400 jäsentä! Sen 200 »rikasta miestä» eivät kuitenkaan istu siellä yksistään rikkautensa perustuksella, niinkuin rahamiehet muissa Unkarin kunnissa, vaan saavat valitsijamiehet valita heidät 1200:n suurimman veronmaksajan joukosta.

Venäjän suurissa kaupungeissa, niinkuin lukija varmaan tuntee, yhä vieläkin ainoastaan talonomistajat ja liikkeenharjoittajat ovat kunnan jäseniä. Sitä paitsi se laaja valta, joka kaupungin päälliköllä, poliisimestarilla, kenraalikuvernöörillä tai kuvernöörillä on kaupungin asioissa, tekee itsehallituksen melkein olemattomaksi.

Belgiassa vallitsee ranskalainen järjestelmä, vaikka kunnan esimiehen nimi on *bourgmestre* eikä *maire*. Äänioikeus ei ole yleinen niinkuin Ranskassa. Ennen vuotta 1883 oli vaalioikeuden perustuksena korkea sensus — äänimäärä sitävastoin yksi — niin että äänivaltaisia oli ainoastaan noin kolmastoista osa täysi-ikäisistä kunnan miehistä. Vv. 1883—1895 vallitsi äänioikeusjärjestys, jonka mukaan sensus oli puolta alhaisempi kuin ennen ja äänivaltaisia oli kolmea lajia: ne, jotka täyttivät sensuksen *(censitaires)*, ne jotka olivat korkeampaa sivistystä edellyttävässä virassa tai toimessa *(capacitaires de droit)*, ja ne, jotka suorittivat hallituksen määräämän valitsijamiestutkinnon *(capacitaires après examen)*. Uusi laki vuodelta 1895 erottaa äänioikeudesta kaikki, jotka eivät ole täyttäneet kolmeakymmentä vuotta — isku nuoria sosialisteja vastaan. Kaikki vanhemmat saavat yhden äänen, kumminkin sillä ehdolla että ovat asuneet kokonaista kolme vuotta samassa kunnassa — toinen isku työpaikasta toiseen muuttelevia sosialisteja vastaan. Kaksi ääntä on perheellisillä miehillä, jotka ovat täyttäneet 35 vuotta ja maksavat veroa. Kolme ääntä on kiinteimistön omistajilla, joilla talostaan tai tilastaan on 150 frankin vuositulot.

Hollannissa vallitsee vielä yhtä korkea sensus osanottoa varten kunnallisvaaleihin kuin Belgiassa ennen v. 1883. Järjestelmä on muutoin sama ranskalainen. Pormestarin nimittää hallitus, niinkuin ennen vuotta 1884 Ranskan kaupungissa. Sitävastoin kaupunginhallituksen muut jäsenet, nimeltä *wethoudern*, valitaan kunnallisneuvostossa ja vastaavat Ranskan *maire*'n apulaisia. Belgiassa näitä kutsutaan ranskaksi *échevins* (saks. Schöffen, lautamiehet). Mutta vaikka pormestari Hollannin kaupungissa lain mukaan asetetaan määrävuosiksi, niin hänen asemansa on tullut pikemmin Saksan

pormestarien aseman kaltaiseksi. Hän saa suuren palkan ja asetetaan kuuden vuoden jälkeen melkein aina uudelleen. Sen vuoksi tavataan pormestareina enimmäkseen erityisiä ammattimiehiä eikä varsinaisia kunnan luottamusmiehiä. Sama on osaksi myös wethouderien laita.

Puhtaammin ranskalaismallinen on Italian kunnallislaitos, johon kuuluvat: neuvosto *(consiglio)*, hallituksena pormestari *(sindaco)* ja hänen apulaisensa *(giunta)*, yleensä samoilla perustuksilla kuin vastaavat ranskalaiset laitokset. Mutta äänioikeus on rajoitettu. Sillä ensiksikin vaaditaan asuminen vakinaisessa omassa tai hyyrykortteerissa, jonka vuokra nousee vissiin summaan, joka on sovitettu kunnan suuruuden mukaan; tämä sensus on kumminkin hyvin alhainen. Toiseksi ei ole äänioikeutta kellään, joka ei osaa lukea eikä kirjoittaa, ja tämä ehto todella riistää äänioikeuden — eikä syyttä — enemmältä kuin kolmannekselta Italian täysikäisiä miehiä. Sen ankaruutta lieventää hiukan myönnytys, että lukua ja kirjoitusta taitamaton isä saa luovuttaa sen äänioikeuden, joka hänellä varallisuuden perustuksella olisi, lukutaitoiselle täysikäiselle pojalleen, joka ei täytä varallisuusehtoja. Tämä mahtaa olla hyvin yleinen tapaus, sillä nuorempi miehinen sukupolvi ainakin Italian onnellisemmissa pohjoisosissa yleensä osaa lukea ja kirjoittaa.

Espanjassa kunnallisjärjestelmä on aivan samanlainen kuin Ranskassa. Äänioikeuskin on ainoastaan hiukan ahtaampi. 25 vuotta (Ranskassa 21) täyttäneet miehet, jotka ovat asuneet kunnassa kaksi (Ranskassa puoli) vuotta, valitsevat neuvoston nimeltä *ayuntamento*, ja tämä valitsee keskuudestaan pormestarin nimeltä *alcalde* ja muutamia apulaisia nimeltä *tenirentes alcades*. Kunnalliset itsehallitusoikeudet ovat hyvin laajat — paperilla. Todella ajanmukainen kunnallistoimi lienee paremmistakin kaupungeista ainoastaan Barcelonalla.

Skandinavian mailla on niinkuin meilläkin koko maalle yhteiset kunnallisasetuksensa, jonkun verran erilaiset maalais- kuin kaupunkikuntia varten. Ruotsissa on myös, niinkuin meilläkin, kunnallinen äänioikeus ääniasteikolle rakennettu. Ruotsin kaupungeissa korkein äänimäärä 100 saavutetaan yleensä pienemmillä vuosituloilla kuin meillä 25 ääntä. Sillä 100 ääntä on niillä, jotka suorittavat 100 kruunua kunnallista tuloveroa, 99 ääntä niillä, jotka suorittavat 99 kruunua j. n. e. Meillä suorittavat 140 markkaa kunnallismaksuja keskimäärin ne joilla vuosituloja on 4500—4800 markkaa. Mutta meidän korkeimman äänimäärämme 25 saavuttavat useimmissa pikkukaupungeissakin vaan ne, joilla on 5000 markkaa vuosituloja,

monessa kaupungissa ne, joilla on 7500, ja suurimmissa ne, joilla on 10,000 markkaa vuosituloja. Erotus alhaisimman ja korkeimman äänimäärän välillä ei tulisi ruotsalaisen järjestelmän mukaan niinkään suureksi kuin meidän, sillä alhaisin äänimäärä sen mukaan tulisi olemaan eri kaupungeissa noin 5:stä 15:een, joten yleensä vähemmän kuin kaksikymmentä nykyistä yksiäänistä tarvittaisi yhden nykyisen 25-äänisen vastapainoksi.

Niinkuin edellisistä näkyy tavataan Europan nykyisissä kunnallishallitusjärjestelmissä joukko yhteisiä piirteitä.

Kaikkialla, paitse Venäjällä, on luovuttu katsomasta kaupunkikuntain jäseniksi ainoastaan n. s. porvareita s. o. varsinaisten kaupunkilaisammattien harjoittajia. Useimmissa maissa kunnallinen äänioikeus on kehittynyt rinnan valtiollisen kanssa ja tullut yhä yleisemmäksi. Yleisin se on Ranskassa, jossa tosin naisilla ei ole äänestysoikeutta, niinkuin Englannissa, Skandinaviassa ja meillä, mutta miehien suhteen, paitsi ylempänä mainituita rajoituksia, ei ole muita oikeudettomaksi tekeviä asianhaaroja kuin julkisen köyhäinavun nauttiminen tai kansalaisluottamuksen menettäminen tuomion kautta.

Kaikkialla uskotaan kunnallisvalta etupäässä valitulle kunnallisneuvostolle.

Yleisin määräaika kunnallisneuvosten luottamustoimelle on kolme vuotta, ja yleisin uudistustapa että joka vuosi kolmannes eroaa ja uudet valitaan heidän sijaansa. Ranskassa kumminkin koko kunnallisneuvosto uudistetaan yhdellä haavaa joka neljäs vuosi.

Yleisin vaalitapa on niinsanottu listavaali *(scrutin de liste)*, jolloin koko kunta äänestää koko valittavaa määrää miehiä, niinkuin meillä Suomessakin tehdään. Ranskassa ja Italiassa laki myöntää myös kuntien jaon vaalipiireihin, joista jokainen valitsee vaan muutamia neuvoston jäseniä. Englannissa kaikki suuret kaupungit jakaantuvat pysyväisempiin piireihin *(wards)*, joissa kussakin valitaan kerrallaan vaan yksi neuvosmies, jonka ei tarvitse olla itse piirissä asuva.

Äänestys tapahtuu salaisesti eikä huudolla, useimmissa maissa niinkuin meillä suljetuilla lipuilla, jotka valitsijat antavat vaalin toimittajille. Tästä poikkeevat englantilainen ja belgialainen vaalijärjestys.

Englannissa täytyy ennen vaalia ehdokkaat olla virallisesti nimitetty. Tämä tapahtuu siten että joku äänivaltainen kirjallisesti ilmoittaa ehdokkaansa. Ehdottajan *(proposer)* täytyy saada joku toinen *(seconder)* puo-

lustamaan hänen ehdotustansa. Ehdokas saa silloin tiedon ehdokkaisuudestaan ja hänen tulee olla saapuvilla vaalitoimitusta valvomassa tai asettaa asiamies puolestaan. Muut eivät saa olla läsnä vaalitoimituksessa, jossa kukin äänestäjä erikseen astuu esiin ja tekee merkin sen nimen alle, jota hän äänestää. Toimitus kestää koko päivän, mutta jollei kokonaiseen tuntiin ilmesty yhtään äänestäjää, suljetaan vaalipaikka ja toimitus on päättynyt. Jollei yhtään ehdokasta ole nimitetty, pidetään entinen luottamusmies uudelleen valittuna. Vaali silloin ei ole „*contested*", ja tämmöiset tapaukset kuuluvat olevan kaikkein tavallisimmat.

Belgiassa myös ehdokkaat ovat ilmoitettavat virallisesti, mutta ei siellä milloinkaan kuulu olevan puutetta vastaehdokkaista entisille miehille. Lukua taitamattomien vuoksi painetaan eri puolueiden miesten nimet viralliselle äänestyspaperille eri väreillä, katolilaisten punaiselle, liberalien siniselle j. n. e. Analfabeetti tokaisee leimasimella merkin joka nimen viereen siinä sarekkeessa, jossa näkee oman puolueensa värin — siinä koko konsti.

Useimmissa maissa riittää yksinkertainen enemmistö. Ranskassa tulee uudistusvaalit, jollei tarpeellinen määrä ehdokkaita saa absoluuttista enemmistöä ja vähintäin neljättä osaa koko vaalipiirin äänimäärästä. Uudistusvaaleissa riittää yksinkertainen enemmistö.

Useimmissa maissa koetetaan säilyttää sitä periaatetta, että myös kaupungin hallituksen tulee olla palkattomien kunniavirkamiesten eli kunnallisten luottamusmiesten käsissä. Todella kantavat Ranskassa *maire* ja Englannissa pysyväisten valiokuntain esimiehet *(chairmen)* raskaimman taakan mitä kernaasti voi kuntalaisten niskoille laskea. Kaikkialla kumminkin lisäillään lakkaamatta palkattujen ammattivirkamiesten lukua. Useimmissa maissa heidät ottaa virkaan kunnallisneuvosto kokonaisuudessaan. Yleensä riippuu neuvoston päätöksestä, kuinka monta ja minkälaisia semmoisia virkoja tulee olla. Englannissa täytyy kaikissa todellisissa kaupunkikunnissa olla kunnanarkistonhoitaja *(town clerk)* ja rahatoimen esimies *(treasurer)*. Edellinen on myös kaupungin lainopillinen asiamies.

Muiden kuntalaisten kuin kunnallisneuvoston jäsenien palkattomaan myötävaikutukseen kunnallistyössä vedotaan varmaan enimmän Saksassa, Skandinaviassa ja meillä. Englannissa se tapahtuu etupäässä siten, että kunnan asukkaat muodostavat eri koulu- ja köyhäinhoitopiirejä ja valitsevat suorastaan keskuudestaan asianomaiset lautakunnat, joilla kuitenkin vuoros-

taan on oikeus tarpeen mukaan asettaa palkatuita ammattivirkamiehiä. Ranskassa ei ole ulkopuolella kunnallisneuvostoa paljon pakollista osanottoa kunnallistyöhön. Mutta vapaaehtoisia apumiehiä ja naisia kunnan asukkaista otetaan siellä sangen suuressa määrässä, esim. köyhäinhoitotoimeen niins. *commissaires de charité* ja *dames de charité*, ja sitäpaitse suurimmissa kaupungeissa köyhäin- ja terveydenhoidon eksperttejä vaivaishoidon keskustoimistoon. Pakollinen on jäsenyys kouluneuvostoissa, vapaaehtoinen kunnan kannattamissa hyväntekeväisyysyhdistyksissä köyhien koululasten auttamista varten vaatteilla, koulussa tarjotulla aamiaisella y. m.

Kuntien kyvystä hankkia itselleen tuloja riippuu tietysti yhtä paljon kuin niiden hallintojärjestelmästä kuinka tehokas ja ajan tarpeita tyydyttävä niiden kunnallistoimi on.

Kaikilla kunnilla on tietysti enemmän tai vähemmän tuloja omaisuudestaan, etupäässä kiinteimistöistä. Irtaimien pääomien tulosta tietysti voi olla puhetta vain sikäli kuin on olemassa lahjavarastoja, joiden korot on määrätty erinäisiin yleishyödyllisiin tarkoituksiin, sillä muita pääomia kunnilla yleensä ei ole, vaan päinvastoin melkein kaikilla velkoja. Sikäli kuin kunta laajentaa tehtäviään, edistäen varoillaan yhä useampia yleishyödyllisiä toimia, sikäli myös enimmät lahjavarastot kadottavat erityisen merkityksensä. Niin on esim. käynyt Suomessa monien lahjavarastojen, jotka aikoinaan on testamentattu vaivaisien tai kansakoulujen hyväksi: niiden vuotuiset korot ainoastaan vähentävät kunnan yleisiä menoja samoihin tarkoituksiin.

Kiinteän omaisuuden joukossa, josta kunnilla on tuloa, on huomattava kaupunkien kadut ja katukäytävät, joissa paikkoja voidaan vuokrata ilmoituspylväitä, sanomalehtimyymälöitä y. m. varten.

Satamamaksut ynnä muut semmoiset tuottavat yleensä tuloa yli sen, mitä asiaankuuluvat rakennukset ja laitokset ovat kaupungille tuottaneet.

Lannan ja rikkojen myynti johtotorvista, laatikoista, tynnyreistä tai kasoista joihin ne kaupungin kustannuksella on kerätty, tai niiden käyttäminen kaupungin hallussa olevilla viljelysmailla ei vielä missään osota nettotuloa.

Sitävastoin kunnan monopolit valaistuksen ja vesijohtotoimen alalla tuottavat yleensä melkoisia nettotuloja suurille kaupungeille, joko ne sitten ovat kaupungin omassa hallussa tai vuokrattuina yhtiöille. Sama on rai-

tioteiden laita useissa Englannin ja Saksan kaupungeissa. Telefoni ja kaupunginposti ovat useimmissa maissa valtion monopoleja.

Suoranaista vuotuista apua valtiolta saavat useimmat kunnat, jonkun verran, etenkin poliisitointa ja koululaitosta varten. Suuremmoisia lahjoja valtiolta ovat saaneet semmoiset kaupungit, joille valtio, niinkuin Wienille, on lahjoittanut kunnallisomaisuudeksi laajat alat entisiä linnoituslaitoksia. Myymällä pienen osan näin saadusta alueesta tonttipaikoiksi ovat kaupungit saattaneet suorittaa kaikki kustannukset jälellä olevan suurimman osan muuttamisesta ihanaksi puistovyöhykkeeksi.

Ovatpa muutamat kaupungit hyötyneet suorastaan maakeinottelulla. Glasgow esim. osti suurella summalla alueen, joka oli täynnä kurjia proletaarikasarmiraunioita *(slums)*, repi ne maahan, muodosti alueesta puiston ja möi puiston laitaan jätetyt tonttipaikat suuremmasta summasta kuin koko alue ja sen muutos puistoksi oli maksanut.

Yleisin kunnallinen verotustapa on taksoitus. Tämä tapahtuu yleensä samoilla perusteilla kuin meilläkin, nimittäin koko kunnassa nautitun vuositulon mukaan, myös Saksassa ja Skandinaviassa sekä Itävallassa ja Unkarissa. Taksoituksen kautta tulevat verotetuiksi myöskin ulkokuntalaiset, joilla kunnassa on kiinteimistöjä tai liikekonttori. Englannissa taksoitus tapahtuu vaan asunnon hyyryarvon tai liikepaikan vuokran perustuksella, joka on hyvin kohtuutonta, koska juuri Englannin kaupunkien kaikkein rikkaimmat, nuo suuren suuret tonttien ja talojen omistajat pääsevät tuloihinsa verraten helpoimmalla, he kun maksavat varsinaisia kunnallisveroja ainoastaan kortteereista joissa itse asuvat, jos heillä sellaisiakaan ollenkaan on. Englantilainen taksoitusjärjestelmä, mutta kohtuullisemmassa muodossa, vallitsee myös Belgiassa.

Ranskassa ja Italiassa ei ole kunnallista taksoitusta. Suoranaisia veroja kunta siellä saa jäseniltään siinä muodossa, että suoranaisten valtionverojen määrään lisätään kuntaa varten niin ja niin monta penniä markalta *(centimes additionels)*. Kunta maksaa valtiolle pienen korvauksen perimiskustannuksista.

Mutta paljoa tärkeämpi kunnallisvero Ranskassa ja Italiassa ja kaupunkien päätulolähde on tullilaitos kaupungin porteilla, satamassa ja rautatienasemilla *(octroi)*. Sitä suoritetaan 1) juomista, 2) ruokatavaroista, paitsi leivästä ja leipäaineksista, 3) raaka-aineista, etenkin polttopuista ja hiilistä. Tämän järjestelmän kalleus — se kun vaatii erinomaisen suuria

perimiskustannuksia — ja epämukavuus yleiselle keskusliikkeelle tunnustetaan yleisesti. Mutta kun se tuottaa muutamissa kaupungeissa aina 80:een prosenttiin kaikista tuloista, ei ole muuta neuvoa sen sijaan panna kuin — taksoitus eli tulovero. Ja tätä vastaan ranskalaisilla on erinomainen kammo, ehdotettakoon sitä valtion tai kunnan puolelta. Italiassa on jo olemassa niin rasittava valtion tulovero, että kunnallista tuloveroa sen lisäksi siellä pidettäisiin sulana mahdottomuutena. (Jatket.)

O. Hannikainen.

Puolen vuosisadan sanomalehtitilastoa.

Viisikymmentä vuotta on näinä aikoina kulunut siitä päivästä, jolloin *Saima,* uudenaikaisen sanomalehdistön esikko ja tienraivaaja meidän maassamme, lyhyen mutta loistavan työn suoritettuansa sai surmansa hallinnollisen mielivallan kädestä. Paljon on sen jälkeen tapahtunut; ilon niin hyvin kuin murheenkin päiviä on saatu kokea, eikä seitsenkymmenvuotias, jos vertailee nuoruutensa oloja nykyisiin, enää paljoa tapaa, joka olisi ihan entisellään.

Yksi ala, joka erittäin selvästi aikojen muutoksia ja kehitystä kuvastaa, on *sanomalehdistö*, tuo nykyajan ihmiselle välttämätön apuneuvo ja opastaja, joka vielä vuosisadan keskipaikkeilla meidän maassa oli kovin hento taimi. Luemme tietysti sanomalehdistöön kaikki määräaikaisesti ilmestyvät painotuotteet, joita ei sovi kirjoiksi sanoa: siihen sisältyvät siis aikakauskirjatkin.

Tahdomme pikimältä ottaa numeroilla kuvattavaksi, millaisena sanomakirjallisuus meillä on aikakautena 1846—96 esiintynyt; kenties huvittaa lukijaa meitä seurata. Selvää on että numeroja muutamissa tapauksissa voipi vähän eri tavalla määrätä, esim. sen mukaan, ottaako huomioon mikä todellakin on ilmestynyt, vai tilausilmoitusten ilmoittaman määrän, mutta sellaiset vähäpätöiset erotukset eivät vaikuta asiaan. Kun tuhatlukuihin tullaan, sopinee tasoittaa summat tasaisiin kymmeniin.

Vuonna 1846 ilmestyi meillä sanomalehtiä, aikakauskirjoja tai sen nimellisiä

Ruotsiksi 12, Suomeksi 3, Yhteensä 15,

ja jos tahdomme niitä laajuutensa mukaan arvostella, tuotti vuosi numeroja seuraavin määrin:

Ruotsiksi 1,090, Suomeksi 156, Yhteensä 1246.

Niin vähäinen kuin onkin tämä luku, oli siinäkin silloisille oloille liikaa. Suuren suuri oli kuolevaisuus sanomalehdistössä: Saima lakkasi vuoden lopussa, Kanava seuraavana; keskellä vuotta Gottlundin Suomalainen meni Manan maille. Puolentoista miljoonan väestö ei jaksanut itselleen kustantaa kuin noin yhden sanomalehden sadalletuhannelle hengelle eli yhden numeron 1,200 hengelle, — kaikki laskettuna vuotta kohti.

Siirrymme vuoteen 1856, jolloin uuden päivän aamurusko jo oli taivaanrannalla näkyvissä. Silloin ilmestyi Suomessa sanomalehtiä ja muuta määräaikaista kirjallisuutta seuraavaan määrään:

Ruotsiksi 13, Suomeksi 11, Yhteensä 24.

Numeroluvun mukaan kuvattuna osottaa asema olevansa seuraava:

Ruotsiksi 947, Suomeksi 396, Yhteensä 1,343.

Edistystä vuodelta 1846 on siis huomattavissa, ei tosin ruotsinkieliseen sanomalehdistöön nähden, mutta omituista kyllä juuri siinä osassa sanomakirjallisuutta, jota oli koetettu kahdenkertaisilla kielloilla tappaa. Sillä kovasta sensuurista puhumatta painoi suomenkielisiä lehtiä vielä 1850 vuoden surkeasti kuuluisa kielto, ettei saisi suomeksi muuta painattaa kuin mitä oli puhtaasti uskonnollista tai taloudellista laatua. Mutta siitä huolimatta suomalainen sanomalehdistö edellisinä sotavuosina oli edistynyt joltisesti; olihan Suomettarella juuri v. 1856 koko 4,600 tilaajaa, kun tavallisesti sitä ennen oli saatu lukea tilaajat sadoittain — joskuspa kymmenittäin. Eteenpäin oli siis päästy.

Mutta tälläkin alalla halla teki tuhojaan. Keskellä vuotta 1856 kuoli kolme suomenkielistä lehteä, joten yllämainittuja summia voisi hiukkasen vähentää, oikeihin oloihin tullaksemme. Sitä paitsi muistettakoon, että Suomettaren tilaajamäärä seuraavina vuosina varsin vähäiseksi supistui, kun valtion varoilla perustettiin sille ylen huokeahintainen kilpailija: Suomen Julkiset Sanomat, — lehti, joka teki Suomettaren hengissä pysymisen vaikeaksi, panematta kelvollista sijaan.

Kun vuosi 1866 alkoi, oli ensimäinen Aleksanteri II:sen aikana

pidetty säätykokous käynyt edellä, toinen oli tulossa. Ruotsinkielinen sanomalehdistömme, joka edellisinä aikoina oli pysynyt kehkeymättä, vaikka se saattoi koko sivistyneeseen yleisöön nojautua, rupesi vihdoin kasvamaan, ollen silloisista katovuosistakin verrattain riippumaton. Toinen oli suomenkielisen sanomalehdistön asema; se silloin juuri taisteli kovinta taisteluaan. V. 1866 ilmestyi Suomessa seuraava määrä sanomalehtiä:

Ruotsiksi 17, Suomeksi 15, Yhteensä 32.

Numerojen lukumäärän mukaan esiintyi sanomalehdistömme silloin tällaisena:

Ruotsiksi 1,780, Suomeksi 600, Yhteensä 2,380.

Edistystä tulee jälleen tässä kohden näkyviin, mutta pahemmat olivat olot kuin nykyajan lukijat aavistanevatkaan. Yhä edelleen oli suomenkielisen sanomalehdistön kuolevaisuus aivan pelottava: joka vuosi syntyi kyllä uusia äänenkannattajia, mutta vähäiseksi tuli edistys, kun parivuotisia samaan aikaan pari vaipui hautaan. Alussa 1860-lukua sortui ansiokas lehti Helsingin Uutiset sekä Päivätär, molemmat kun ei ollut kyllin tilaajoita; keskellä vuotta 1866 kuolivat kuvallinen »Maiden ja merien takaa» sekä kasvatusopillinen Koti ja koulu. Lopussa vuotta lakkasi vanha Suometar samasta syystä, ja jäähyväiseksi se vielä painatti surullisen lopputervehdyksen, tunnustaen, ettei lehti pitkiin aikoihin korvannut kustannuksia. Sivistyneet eivät suomenkielisistä lehdistä välittäneet, ja kansalla ei muka ollut varaa sanomia ylläpitää, — johon lehti syystä vastasi, että leivän puute ei olekaan pahin puute, joka voi kohdata kansaa. Niin 1866.

Tulemme vuoteen 1876, josta löytyy tavallista tarkemmat tiedot sen suuren näyttelyn johdosta, joka silloin oli pantu toimeen. Tämän johdosta oli hankittu tietoja sanomalehtien painoksistakin, lienevätkö sitten aivan luotettavia. Sinä vuotena ilmestyi Suomessa sanomalehtiä:

Ruotsiksi 23, Suomeksi 23, Yhteensä 46,

ja kun me otamme huomioon numerojen lukumäärän, niin niitä ilmestyi:

Ruotsiksi 2,570, Suomeksi 1,070, Yhteensä 3,640.

Tähän aikaan oli suomenmielisyys jo ehtinyt jommoiseenkin voimaan, ja sanomakirjallisuus oli muodostunut sen mukaan. Jo nähtiin, että suomenkielinenkin lehti saattoi hengissä pysyä useampia vuosia, ehkäpä vuosikymmeniä. Tästä jo voipi päättää, että painokset olivat suurempia kuin ennen. Kolmentuhannen tilaajamäärä oli Suomettarella taattu sekä hyvä perustus vastaista kehitystä varten; v. 1877 se jo nousi viiteentuhanteen.

Mutta kyllä sanomalehdistö sittenkin väkilukuun verrattuna riitti todistamaan, että Suomen kansa, mitä lukuhaluun tuli, seisoi alhaisella kannalla. Kolmeakymmentä vuotta aikaisemmin ei ilmestynyt kuin yksi sanomalehti (ruotsalaiset ja suomalaiset siihen luettuna) 100,000 henkeä kohti sekä yksi numero 1,200 henkeä kohti; olipa siis edistystä, kun v. 1876 ilmestyi suomen ja ruotsinkielellä sanomalehtiä yksi kutakin 40,000 kohti ja yksi numero 500 henkeä kohti. Jos voisimme numeroilla saada näkyviin, miten suuresti sanomalehtien koko ja painokset olivat kasvaneet, niin edistys osottautuisi vieläkin paremmaksi. Mutta ei tulos sittenkään ollut kehuttava, jos vertailee olojamme niitten kansojen tilaan, joissa kansan-lukutaito niinikään oli yleinen.

Siirrymme lähemmäksi omaa aikaamme. V. 1886 ilmestyi Suomessa seuraava määrä sanomalehtiä:

Ruotsiksi 44, Suomeksi 51, Yhteensä 95,

ja jos vuotuisesti ilmestyväin numerojen luku otetaan huomioon, ilmestyi vuodessa:

Ruotsiksi 4,710, Suomeksi 3,740, Yhteensä 8,450.

Tähän aikaan olot jo rupeavat lähestymään niitä, jotka vallitsevat meidän päivinämme. Suurempi varallisuus vaikuttaa yhä vielä ruotsinkielisen sanomalehdistön hyväksi, mutta suomenkielisillä lehdillä on sitä vastoin taajat joukot takanaan. Niin pitkälle oli nyt tultu, että samaa lehteä (Kyläkirjaston Kuvalehteä) sai painattaa 12—13,000 vakinaisen tilaajan varalle, — edistys, jommoista ei rohkeinkaan uskaltanut vuosikymmeniä ennen uneksiakaan. Vaikkei useimmilla suomenkielisillä lehdillä ollut suuren suurta tilaajamäärää, toimitusten ei ainakaan enää tarvinnut, kuten aikoinaan teki Elias Lönnrot, tyytyä siihen, että kirjoittamistaan saivat puolet siitä mitä sensori sai pyyhkimistään. Seuraus olikin, että oma äänenkannattaja oli useimmilla pikkukaupungeilla, seikka joka tosin vähensi Helsingin lehtien edistymisen mahdollisuutta, mutta kahta tuntuvammalla tavalla edisti lukuhalua kansan taajoissa riveissä.

Tulemme vihdoin omaan aikaamme. V. 1896 ilmestyi Suomessa sanomalehtiä seuraavaan määrään, paitsi 4 kaksikielistä lehteä:

Ruotsiksi 72, Suomeksi 100, Yhteensä 172,

Vuoden kuluessa ilmestyneitten numerojen lukumäärä teki sitä vastoin:

Ruotsiksi 4,780, Suomeksi 7,480, Yhteensä 12,260.

Verrattuina edellisten vuosikymmenien loppusummiin ovat nämä nume-

rot monessa kohden omituisia. Sopinee tässä kohden pitää silmällä koko edellinenkin kehityskausi, jolloin muutosten laatu ja merkitys paremmin tulevat näkyviin.

Huomaamme silloin, että vanhempi osa sanomalehdistöämme, ruotsinkielinen, kyllä nykyänsä esiintyy paljon vahvempana kuin neljä, viisi vuosikymmentä sitten, ollen numeroluvusta päättäen nelinkertainen sekä, jos sanomalehtien ulkonaista kokoa ja painosten suuruutta voisi silmällä pitää, ehkä kymmenkertainen entisiin oloihin verrattuna. Mutta viime vuosikymmen ei ole sanottavasti vaikuttanut tähän lisääntymiseen, sillä jos äänenkannattajain luku onkin kasvanut, niin on numerojen lukumäärä pysynyt melkein muuttumatta (4,710: 4,780).

Tässäkin tulee siis näkyviin ilmiö, jota jo vuosikausia sitten on kirjankustantajain ja kirjakauppiasten piirissä huomattu: ettei edistymisen mahdollisuus nykyänsä, ruotsinkieliseen kirjallisuuteen nähden, ole lupaava. Se luokka, joka meillä ruotsinkielistä kirjallisuutta kannattaa, ei enää kasva. Eipä edes ruotsinkielisestä rahvaasta voine tässä kohden olla apua; siksi kapea on sillä puolella »taajain rivien» rintama. Niinpä samalla paikalla astuminen (»på stället marsch») on tullut senpuolisen kirjallisuuden tunnusmerkiksi, mikä varsinkin sanomalehdistössä tulee näkyviin.

Toisin suomenkielisessä kirjallisuudessa.

Niin peräti vähä ilmestyi 1840- ja 1850-luvuilla suomen kielellä, joko sanomalehtiä tahi kirjoja, ettei ole syytä ottaa vertauksen pysyväiseksi perustukseksi noita aikoja. Mutta sittemmin on yhä pyritty eteenpäin sillä menestyksellä, että seuraava vuosikymmen melkein säännöllisesti on kahdenkertaiseksi kartuttanut edelläkävijän tulokset. Tämmöinenpä kehitys tuntuu. Vv. 1866 ja 1876 olivat suomenkieliset ja ruotsinkieliset sanomalehdet lukumääränsä puolesta jokseenkin tasalla, mutta numeroihin nähden olivat jälkimäiset vielä tuntuvasti voitolla. Tämä asema on sittemmin täydellisesti muuttunut. Kummassakin kohden on suomenkielinen sanomalehdistö nyttemmin etusijan voittanut, samoin kuin kirjankustantajatkaan eivät enää pelkää ottaa suurimpiakaan teoksia suomenkielellä kustannettavaksi. Satatuhannet ovat heränneet valppaaseen itsetajuntaan, jos kohta sama määrä, ehkäpä suurempikin vielä uinailee. Yhä enenevällä vauhdilla näkyykin kehitys tapahtuvan; ei ole vähääkään pelkoa, että se tällä puolen taukoo.

Löytyy kumminkin tunnusmerkkejä, jotka vielä muistuttavat entisen ajan oloista sekä kuvastavat sitä kovaa työtä, millä on saatu tätä laajaa

uutisviljelystä tehdyksi. Yhden tuiki käytännöllisen näkökohdan tahdomme tässä johdattaa lukijan mieleen, — sanomalehtien hinnan.

Ruotsinkieliset lehdet ovat ammoisista ajoista olleet sellaisia koteja varten aiotut, jotka ovat tottuneet suurempiin menoihin ja joissa markkoja pannaan menemään melkein yhtä helposti kuin köyhän kodissa penniä. Sanomalehtihinta — jos sitä onkin koetettu mahdollisen alhaisena pitää — on sen mukaan muodostunut. Suomenkieliset lehdet ovat olleet toisessa asemassa; taisipa aikoinaan olla harva sellainen olemassa, jota ei olisi toimittajan tahi asianharrastajain suoranaisilla uhrauksilla ylläpidetty. Jos onkin tämä asianlaita muuttunut toisenlaiseksi, niin tuntuva erotus yhä vielä on siinä kohden olemassa, että suomenkielisten sanomalehtien keskihinta on paljon alhaisempi.

Tasoitetuin luvuin mainittuna on koko sanomalehdistömme hinta eri aikoina tehnyt:

	Suomenkieliset:	Ruotsinkieliset:	Yhteensä:
v. 1867	48 markkaa	112 markkaa	160 markkaa
v. 1876	95 »	170 »	265 »
v. 1886	195 »	317 »	512 »
v. 1896	416 »	445 »	861 »

Nämä numerot vahvistavat niitä päätöksiä, joihin ylempänä olemme tulleet, vaikka perityn varallisuuden vaikutus kyllä on tällä alalla tavallista tuntuvampi. Sivistys ja sivistyksen harrastus eivät kumminkaan mene perintönä samassa määrässä kuin markat. Aatteellisten aarteitten etuja on etteivät vähene ottaessa, joten siinä kohden kilpailu on vapaa. Että suomenmieliset ovat tehneet parastansa, jotta isiltä peritty sivistyksemme, tämä kallis aarteemme, ei jäisi maahan kaivetuksi leiviskäksi, vaan pääsisi joka kotiin vaikuttamaan, sen osottanevat nämäkin vajanaiset numerot.

E. G. Palmén.

Muutamia mietteitä Suomen viime sodasta.

Joh. Rich. Danielson. Suomen sota ja Suomen sotilaat vuosina 1808 ja 1809. Helsingissä, Weilin & Göös, 1896. 789 s. 8:o. Hinta 15 m,, kansissa 17 m. (irtonaiset kannet 1: 50).

Suuri historiallinen tapahtuma vaatii pitemmän ajan kulumista, astuaksensa kokonaisena ja selvänä katsojan nähtäväksi. Omalle ajalle ja lähimmälle tulevaisuudelle näkyy ainoastansa yksityisiä piirteitä, jotka kyllä nekin voivat olla innostuttavaa tai järisyttävää laatua, mutta kuitenkin vasta vähitellen, kun vaikuttimet ja seuraukset selviävät, sulautuvat yhtenäiseksi kokonaiskuvaksi. Että niin on ollut laita 1808 ja 1809 vuosien sodan, sen tärkeän vaiheen, joka teki lopun niistä historiallisista oloista, joissa Suomen kansa 600 vuotta oli elänyt, ja ohjasi sitä uusia tuntemattomia kohtaloita kohti, on sentähden luonnollista. Tuon sodan yksityistapaukset ovat kyllä pysyneet elävinä muistoina, ja Suomen kansalla on ollut se suuri onni, että sille verrattomissa runokuvauksissa on esitetty nuo »muistot loistopäiväin menneitten», »surun, voiton kultapäiväin, aikain ikikunnian». Runebergin runo on hankkinut 1808 vuoden sodalle kunniasijan isänmaallisten muistojen joukossa. Mutta siitä huolimatta, taikka ehkä paremmin juuri siitä syystä, on kestänyt kauan ennenkuin sota historiallisena kokonaisuutena on näyttäytynyt jälkimaailman tajunnalle. Tosin on ilmestynyt useampiakin esityksiä tästä sodasta, sekä suomalaisten, ruotsalaisten että venäläisten kirjoittajain tekemiä, mutta nämätkin esitykset ovat enimmiten pysyneet ulkonaisten sotatapausten kuvaamisessa, antamatta arvostelua tämän sodan merkityksestä ja vaikutuksista itse niiden kansakuntain oloihin, jotka siihen ottivat osaa.

Vasta tätä nykyä näyttää 1808 ja 1809 vuosien sota siirtyneen niin kauas entisyyteen, että aika on tullut, jolloin sekään ei enää ainoastaan hajanaisina piirteinä, vaan kokonaisuutena tulee historiallisen tutkimuksen valaistavaksi. Professori Danielsonin yllänimitetty teos on tärkeä askel tämän päämäärän saavuttamiseksi.

Historiallinen totuus voi usein karkoittaa sen ruusuhohteen, jolla muistojen soihtu valaisee entisyyttä. Täytyy siis olla valmistauneena siihen,

että moni rakaskin muisto Suomen viime sodasta hälvenee, tutkimuksen siihen koskiessa. Sitä suuremmalla ilolla on sentähden lausuminen, että jos kohta joku vähempi piirre siitä kuvasta, jonka muisto ja »Vänrikki Stoolin tarinat» ovat meille sodasta ja sotureista luoneet, on osottautunut vääräksi, kumminkin niiden antama käsitys tuntuu pääasiassa kestävän historiallisenkin kritiikin tulta. Vaikkapa Adlercreutzistä prof. Danielsonin esittämäin tosiasiain pohjalla täytyneekin päättää, ett'ei hän ole ollut se johtajakyky, joksi moni ehkä »vänrikin» kuvauksen johdolla on hänet luullut, on tämä kuitenkin vähäpätöisempää, kuin ne vahvistavat hänen horjumatonta urhoollisuuttaan ja suomalaista isänmaanrakkauttaan, todistavat että runoilija on ollut oikeassa hänestä laulaessaan, kuinka »henki rientäis ylpeällä miellä laineiden poikki syliin synnyinmaan», siihen maahan, »joss' elää hän, vaikk' onkin hauta siellä».

Suurempaa vähennystä kärsisi yleiseen mielipiteesen juurtunut runollinen käsitys 1808 vuoden sodasta, jos sen täytyisi luopua ihailemasta Klercker vanhuksen tuumaa Hämeenlinnan seuduilla ryhtyä vastarintaan vihollista vastaan, ennenkuin alottaa tuota häpeällistä peräytymisretkeä Pohjan perille asti.

»Kunniata ukko Klercker ijät päivät saakohon». — —
»Vihollisen vertaisena, pojin kuusin tuhansin,
riemuin viel' ois kunnialla käynyt verileikkihin.
Poiss' on pelko, epäilyskin, taistella nyt mielitään,
toinen luottaa toisehensa, häneen me ja meihin hän».

On muutamassa arvostelussa prof. Danielsonin teoksesta sanottu että siinä tulee esiin erikoissuomalainen kanta sodan arvostelemisessa, ja tämä on kyllä useissa kohdissa totta. Se on myöskin täysin oikeutettua, kun on puheena vaihe, joka ennen kaikkia muita on Suomen kansaa kohdannut. Mutta Hämeenlinnan tapausten suhteen olisi minusta suomalaisempi näkökanta ollut paikallaan, kuin teoksesta käy esiin. Vaikkapa sotatieteelliseltä kannalta voikin näyttää, että tämmöinen taistelu oli epävarma, ja että armeijan asema tappion tullessa oli varsin vaaranalainen, niin oli kuitenkin minun nähdäkseni toiset kalliimmat syyt, jotka käskivät jäämään ja taistelemaan. Melkein koko isänmaan jättäminen, ilman todellista vastarintaa yrittämättä, vihollisen valtaan, oli niin kurja ja myöskin seurauksiltaan,

ulkonaisesti ja mielialaan nähden, niin arvaamaton teko, että olisi luullut sotasuunnitelman tekijöitä Ruotsissakin epäilyttäneen. Kuinka voikaan toivoa että voittaisi takaisin ne alat Suomenmaata, jotka nyt miekan iskutta heitettiin viholliselle? Ja nuo hartaat, mutta turhat suunnitelmat, joita kesällä tehtiin Etelä-Suomen takaisin valloittamiseksi, todistavat nekin puolestaan sitä erehdystä, joka oli tehty. Menetetty pysyi menetettynä. Klercker, Lövenhjelm, Gripenberg, joiden kerrotaan Hämeenlinnan luona vaatineen vastarintaa, ovat sentähden Suomen sodan lehdillä ansainneet aina kunniakkaan nimen, ja jos Klerckerin puolustussuunnitelmassa olikin heikkouksia, niin tuo seikka ei voi mitenkään jälkimaailman silmissä alentaa hänen kuntoansa eikä urhoollisuuttansakaan, niinkuin kunniaton peräytymisretki on pilkkuna alkuunpanijainsa muistolle. Näitä seikkoja punnitessa tuntuu niinkuin se arvostelu ja tunnustus, joka prof. Danielsonin teoksessa verraten tulee Klerckerin ja Klingsporin osaksi, ei olisi aivan oikeudenmukainen.

Ja Klingspor? Hän esiintyy uuden tutkimuksen nojalla tavallaan paremmassa valossa kuin ennen. Tosin hän johti surkeata peräytymisretkeä, mutta hän ei toiminut muuten, kuin saamansa ohjeen mukaan. Olipa hän niinkin urhokas, että pari kertaa antoi Adlercreutzille luvan ryhtyä taisteluunkin vihollista vastaan — omalla edesvastuullaan. Eikä Klingspor näy olleen ilman kaikkea johtajankykyä marsseihin ja muonan kuljetukseen nähden, ja pitkä peräytysretki suoritettiin ilman mainittavia onnettomuuksia.

Henkilö, jonka osanotto sotaan ennen lienee ollut yleisölle jotenkin tuntematon, mutta joka prof. Danielssonin teoksessa astuu usein esiin on kenraali Juhana Fredrik Aminoff. Hän määrättiin kohta sodan alussa Suomen armeijan kenraalimajurina olemaan ylipäällikön, siis Klingsporin, läheisyydessä ja apuna sodan johdossa. Aminoffilla oli täten kyllä arvokas, mutta vähemmän näkyvä ja, kuten tapaukset kehittyivät, myöskin vähemmän vaikuttava asema. On sanottu että prof. Danielsonin esityksestä saapi erehdyttävän käsityksen Aminoffin merkityksestä, hän kun muka usein esiintyy jonakin tapausten keskuksena. Että siltä voi näyttää on seurauksena siitä että Aminoffin kirjevaihto ja paperit Riilahden kokoelmissa ovat olleet varsin tärkeänä uutena lähteenä tekijälle. Mutta vähänkin tarkalle lukijalle tuommoinen erehdys ei ole mahdollinen: ovathan Aminoffin kirjeet ja muistoonpanot suurimmaksi osaksi juuri valitusta siitä ett'ei hänen

neuvojansa ole noudatettu. Vaan mukana olleen katsojan tuumina ja arvosteluina ne kumminkin varsin suuresti valaisevat oloja ja käsitystä sodan aikana.

Prof. Danielsonin esityksen tarkoitus ei ole ollut kuvata 1808 vuoden sodan kaikkia eri puolia eikä sen vaikutusta maamme kaikkiin oloihin. Teos on niin sanoakseni persoonallisempaa laatua, niinkuin nimikin »Suomen sota ja Suomen sotilaat» viittaa. »Tässä kuvauksessani», sanoo tekijä, »ulkonaiset sotatoimet alusta alkaen on suunniteltu jonkun verran syrjäasiaksi. Tarkoitukseni on ollut Suomen sotaa ja sotilaita koskevien tietojemme ja käsityksemme täydentäminen ja syventäminen». Erittäinkin tuntuu juuri armeijan tilan ja siinä vallitsevan hengen ja käsityskannan selvittäminen olleen se puoli, joka on vetänyt tekijän huomion puoleensa. Siinä suhteessa on tietysti Aminoffin mainittu kirjevaihto ollut verraton lähde. Mutta myöskin Ruotsin sota-arkistosta, y. m., on tekijä saanut koko joukon ennen tuntemattomia asiakirjoja, jotka antavat varsin tärkeitä tietoja sotajoukkojen tilan ja sodankäynnin valaisemiseksi. Ja muutamissa suhteissa luodaan niiden kautta aivan uutta valoa sodan historiaan. Tärkeät asianhaarat, joita ennen tuskin ollenkaan taikka ainakin hyvin vähän on otettu lukuun, selviävät nyt vaikutuksiltaan ja seurauksiltaan.

Voi tuntua nöyryyttävältä tunnustaa, että Venäjän sotalaitos v. 1808 oli paremmalla kannalla kuin Suomen-Ruotsin. Ei tahtoisi uskoa, mutta kuitenkin näyttävät tosiasiat todistavan, että sekä suurempi sotataito — venäläiset päälliköt olivat jo kokeneet taistelua Napoleoninkin armeijoja vastaan — että paremmin järjestetty intendenttuuri ja sairashoitolaitoskin oli olemassa venäläisissä kuin suomalaisissa sotajoukoissa. Runoilijan sanat sotajoukosta, jonka »näin voittavan nälissään, viluissansa», eivät ole tyhjää liioittelua, vaan alaston totuus. Kaikkein kurjimmiksi kävivät olot syksyllä 1808 Oravaisten tappion jälkeen. Sydäntä viiltää lukiessa siitä tilasta, jossa suomalaiset sotamiehet silloin olivat, ja siitä hoidosta, joka tuli taistelussa isänmaansa edestä haavoittuneille ja kuoleville osaksi. Juuri Oravaisten tappelupäivänä on lähetetty eräs kirjelmä, jossa ilmoitetaan ett'ei ole voitu, haavoitettujen siteiksi, toimittaa muuta kuin kaksi kulunutta lakanaa ja kaksi vanhaa paitaa! Ja eräs lääkäri kirjoittaa: »kun ei käynyt jättäminen sadoittain haavoitettuja sankareita kauhean kohtalonsa nojaan, käytettiin palttinan puutteessa siteinä kaulahuiveja, irtileikattuja kauluksia ja paidan palasia, sukkanauhoja, tuohta, puun lehtiä ynnä muuta sellaista».

Semmoinen oli se sairashoito, joka v. 1808 oli olemassa Suomen armeijassa! Ja tunnettu ylilääkäri Bjerkén on pakotettu seuraavaan surulliseen tunnustukseen: »talouden kelvoton johto on koko tämän vuoden sotaretken kestäessä surkealla tavalla vaikeuttanut sairashoitoa, ja se kauhea näytelmä, joka täällä (s. o. Oulussa, jonne suuri osa sairaista täytyi jättää) jää venäläisten katsottavaksi, on varmaan oleva heidän sairashoidossaan vallinneen hyvän järjestyksen räikeänä vastakohtana». Ei kummaa siis että peräytymisretkellä lopulta sairasten luku kohosi kauheassa määrässä. Ja matkalla Oulusta Tornioon, pakkasen tultua, kuoli sotamiehiä joukottain tiellä kinoksiin. Klercker ilmoittaa raportissa kuninkaalle 200 sairaan täten saaneen loppunsa.

Varsin kuvaavaa sille tilalle, jossa suomalainen sotajoukko syksypuolella oli ruokavarojen suhteen, on myöskin se seikka että päälliköt kaikin mokomin vastustivat apujoukkojen lähettämistä Ruotsista, koska ne ainoastaan tulisivat lisäämään kurjuutta.

Totuuden pitää tulla ilmi, vaikka onkin katkera. Äsken mainituilla asianhaaroilla on nähtävästi ollut ratkaiseva merkitys sodan kulkuun nähden. Voiton täytyi asiain näin ollen kallistua venäläisten aseitten puolelle. Mitä voi personallinen urhoollisuus ajan pitkään auttaa, kun ylivoima, suurempi sotataito sekä paremmat toimenpiteet ja varustukset oli toisella puolella. Että Suomen armeija, siitä huolimatta, voitti takaisin toisen puolen jo valloitettua Suomea ja vastoinkäymisessä pysyi horjumatonna viimeiseen saakka, on oleva sen ainainen kunnia.

Viaporin antaumukselle on prof. Danielson, joka ennenkin on erikseen sitä tutkinut, omistanut pitkän ja varsin intressantin luvun kirjastaan. Vaikk'ei tämä sodan synkkä tapaus vaikuttimineen olekkaan vielä tullut kaikissa yksityiskohdissa valaistuksi, niin voi kuitenkin sanoa, että senkin suhteen salaperäisyys suureksi osaksi on poistunut ja pääasiassa senkin sekä siinä myötävaikuttaneitten tärkeämpien henkilöin arvosteleminen on käynyt mahdolliseksi. Että »kultakruutiakin» käytettiin sen piirityksessä, on kauan tiedetty, ja prof. Danielson voi kymmenkunta vuosia sitten tässä aikakauskirjassa osoittaa, että eräs rouva Reuterskjöld, jonka mies palveli Viaporissa, toimi venäläisten kätyrinä ja siinä hengessä vaikutti Viaporin upseereihin. Erästä toista naista, vapaaherratar Hjärneä vastaan, jonka mies samoin oli upseerina Viaporissa, on myöskin epäluulo sitkeästi pysynyt samallaisesta toiminnasta. Mutta vaikka lahjomista siis käytettiinkin, niin

eivät kuitenkaan ne henkilöt, joiden päätös ja vaikutus aikaansai antaumuksen, näy olleen ostettuja pettureita. Ne olivat, kuten tunnettu, amiraali Cronstedt ja eversti Jägerhorn. Mitä Cronstedtiin tulee, niin hän ei ollenkaan ollut »mies oikealla paikallaan», taitamattomuus, horjuvaisuus ja jonkunlainen pelko verenvuodatusta vastaan näyttää askel askelelta saattaneen häntä kauemmas sillä tiellä, jota Jägerhorn hänelle neuvoi ja joka vei häpeälliseen heittäymykseen. Jägerhornia on siis etupäässä pidettävä syypäänä Viaporin antaumukseen, ja mitä häneen tulee ei ole epäiltävissä, että hänessä vaikuttivat samat näkökohdat kuin Anjalan suomalaisen itsenäisyyspuolueen miehissä, joiden etevin mies hänen veljensä oli ollut. Anjalan liitto ei siis ole ollut ilman tärkeitä seurauksiaan Suomen kohtaloille, kun sen synkkä perintö oli Viaporin antaumus v. 1808. Kavaltaja Jägerhorn siis kyllä oli, mutt'ei ostettu.

On ollut aika, jolloin kumminkin Ruotsissa Kainuun (eli Seivisten) sopimusta on arvosteltu milt'ei yhtä ankarasti kuin Cronstedtin heittäymystä. Ja Runebergkin on tälle katsantokannalle antanut vahviketta, puhuessaan sotureista, jotka »Kainuull' annettihin pois». Fredrik Cygnæuksen ansio on, että hän ensin on valaissut näitä tapauksia, näyttänyt kuinka epätoivoinen asema oli, ja koettanut puhdistaa Gripenbergin nimeä tahrasta, jota siitä syystä oli sille heitetty. Tähän mielipiteesen yhtyy myöskin prof. Danielson teoksessaan. Ja väärin onkin moittia päällikköä, jonka sotajoukko oli supistunut noin 2,000 aseissa olevaan mieheen, ja joka ilman avun saamisen toivoa oli kahden 8,000- ja 5,000-miehisen vihollisjoukon saartamana, siitä että hän välttäen turhaa verenvuodatusta suostuu kunnialliseen sopimukseen. Että Barclayn osaston Uumajassa kohta oli täytymys jälleen peräytyä Merenkurkun jäälle, oli seikka, jota Gripenbergin oli mahdoton arvata. Mutta senkin jälkeen oli Gripenbergille peräytymisretki tuskin mahdollinen. Ja vihdoin on vielä huomattava, että Suomen sotilaat olivat vieraassa maassa — että asia niin katsottiin siitä antaa prof. Danielson monta todistusta — ett'ei ollut toivoakaan heidän isänmaansa pelastamisesta Ruotsille, että se kuningas, jolle olivat uskollisuutta vannoneet, oli syösty valtaistuimeltaan. Oliko heillä mikään velvollisuus mennä hyödyttömään kuolemaan? Aika on siis että Hannu Henrik Gripenberg vihdoinkin saa yleisessä mielipiteessäkin takaisin maineensa 1808 vuoden urhollisten taistelijain joukossa.

Teoksensa lopussa omistaa prof. Danielson vielä katsauksen sotavan-

kien oloon Wenäjällä, sekä laajan luvun esittääksensä v. 1809—10 Pietarissa Aminoffin johdolla käyneen suomalaisen upseerilähetystön toimintaa. Tämä luku sisältää monta uutta tärkeätä tietoa, jotka valaisevat valtiollista asemaa siihen aikaan. Se on uusi todistus keisari Aleksanteri I:n suosiollisuudesta Suomea ja suomalaisia kohtaan, hän kun suostui lähetystön melkein kaikkiin toivomuksiin, vaikka ne osaksi tuntuvat olleen jotenkin vaativaisia.

Nyt julkaistun teoksen kautta on prof. Danielson edellisiin liittänyt uuden arvokkaan lahjan Suomen historialliselle kirjallisuudelle. Se on myöskin omansa yleisössä vahvistamaan Suomen viime sodan muistoa ja selvittämään sen oikeata käsittämistä. Kuten jo ylempänä sanoin: sota rupeaa hajallisten muistojen piiristä astumaan esiin historiallisena kokonaisuutena. Ja siitä, että tämä aika nyt on käsissä, kiitämme prof. Danielsonin teosta.

Toivon, että mainitusta teoksesta vielä on oleva eräs etu. Yleisön mieli on sen kautta tullut käännetyksi sodan muistoihin ja on tullut huomaamaan niiden historiallista arvoa. Toivottavasti on tämä vaikuttava sen että kaikkia säilyneitä muistoja ja asiakirjoja otetaan tarkkaan talteen. Sillä varmaankin löytyy vielä — tuo aika kun ei ole kovin kaukana — yksityisillä paljon 1808 vuoden Suomen sotaa ja Suomen sotilaita valaisevia tietoja, jotka ovat olleet unhotuksiin joutumaisillaan. Saattakoon herännyt harrastus nekin päivän valoon!

Kustavi Grotenfelt.

Kotimaan kirjallisuutta.

R. Hult, Finlands geografi i korthet framställd. Helsingfors 1896. Söderström & C:o. 112 siv. 8:o. Hinta 1: 50.

— Suomen maantiede lyhyesti esittänyt —. Suomentanut Alli Nissinen. Helsingissä 1896. Otava. 119 siv. 8:o. Hinta 1: 25.

— ja *P. Nordmann,* Kansakoulun maantiede. Suomentanut Alli Nissinen. Helsingissä 1896. Otava. 185 siv. 8:o. Hinta 1: 25.

Viime vuoden kuluessa ilmestyivät yllämainitut kolme maantieteen oppikirjaa. Viimeiseen, jonka tohtorit Hult ja Nordmann yhteisesti ovat

valmistaneet, on edellinen kirjoittanut Suomea käsittelevän osan (71 siv.), jälkimäinen muun osan kirjasta.

Sanomalehdissä ja aikakauskirjoissa ovat tohtori Hultin Suomen maantieteen oppikirjat jo tulleet arvostelun, useinpa ankarankin arvostelun alaisiksi. Kun kouluylihallitus kuitenkin on hyväksynyt kirjat oppi- ja kansakouluissa käytettäviksi, ei liene vielä liian myöhäistä Valvojankin puhua niistä vähäsen, koska ne yleisesti käytettyinä tulevat olemaan tärkeänä välikappaleena tulevien kansalaisten isänmaan-tuntemiseen.

Toht. Hult on julkaisemalla uuden, selvän Suomenmaan koulukartan tehnyt Suomen maantieteen opetukselle tärkeän ja suuren palveluksen. Sen kautta hän on tehnyt isänmaan ulkomuodon tuntemisen helpommaksi ja selvemmäksi nuorisolle, ja siten voi kartta myös välillisesti olla suuremman rakkauden kehittäjänä itse maata ja sen kansaa kohtaan. Tässä tarkoituksessa on tekijä kirjoittanut myöskin yllämainitut oppikirjat. Tekijä on suunnitellut ne verrattain laajoiksi, sillä »miten oppii tuleva kansalainen käsittämään maansa luontoa, varoja ja tarpeita, jos hän saapi ainoastaan mitä pintapuolisimman tiedon maastansa? Ja miten voipi hän todellisella lämmöllä rakastaa isänmaata, jota hän ei tunne!»

Alkulauseessa sanoo tekijä vielä, että hänen laajempi oppikirjansa »on tarkoitettu käytettäväksi oppikouluissa, seminaareissa ja kansanopistoissa sekä olemaan ohjeena jokaiselle, joka ominpäin tahtoo saavuttaa isänmaasta hiukan perusteellisempia yleisiä tietoja kuin ne, joita tähän saakka on kouluissa annettu», ja seuraavassa lauseessa: »kirjaa voitaneen, sen laajuudesta huolimatta, käyttää jo lyseiden ensimäisellä luokalla.» Tällainen kaksinainen tarkoitus — antaa perusteellisempia tietoja täysi-ikäisille ja alkutietoja lyseiden ensiluokkalaisille — on omiansa herättämään epäilystä kirjan sopivaisuudesta jompaankumpaan tarkoitukseen. Lienee mitä vaikeinta kirjoittaa teos, joka samalla menestyksellä voisi palvella täysi-ikäisiä ja 8—9-vuotiaita lapsia. Esitystavan täytyy olla erilaista eri ikäasteita varten, huolimattakaan, että sisällyksen puolesta erotus tulee vielä suuremmaksi. Yllämainituissa kirjoissa on esitystapa yleensä yksinkertainen ja sujuva, joten se ei estä lasta niitä lukemasta. Mutta tätä tavoitellessaan on tekijä useinkin tullut liian epämääräiseksi, väliin epäselväksikin. Tästä kärsii sisällys. Täysi-ikäinen taas epäilemättä mieluummin kirjoista löytäisi tarkempia tietoja monestakin asiasta, kuin hän nyt voi siitä saada.

Niinkuin huomautin, on tekijä muotonsa puolesta laatinut oppikirjansa toiselle pohjalle kuin entiset. Sisällykseen tahtoo hän myös tuoda paljon uutta. Ensiksi herättää huomiota tässä suhteessa luku pinnanmuodostuksesta, jossa hän kerrassaan hylkää tavanmukaiset selät ja harjanteet, ja niiden sijasta mainitsee »muutamia maan tärkeimmistä todellisista korkeuksista.» Mutta luonnonopillisen maantiedon esitystapa eroaa myös tähän asti käytetystä siinä, ettei maantieteellisiä tosiseikkoja ole lueteltu

määrätyssä lahkojärjestyksessä, vaan seuduittain, »jotta voitaisiin antaa oppilaille selvempi käsitys maan luonnosta sen eri osissa» (kansakoulun maantieteen oppikirja). En ole kuitenkaan aivan varma siitä, voittaako selvyys tämän järjestyksen kautta. Ainakin olisi lukujen jako voinut olla toinen. «Pinnanmuodostus» niminen luku ei suinkaan ole tärkein, jossa asiasta puhutaan.

Ilmanalaa, kasvi- ja eläinkuntaa koskevissa kappalelssa on esitys vilkasta, sujuvaa ja helppotajuista. Luulen kuitenkin, että tekijä panee aivan liian suuren painon vyöhykejaolle kasvikuntaa esittäessään. Omituisuutena täytyy pitää, että tekijä alkaa luvut kasvi- ja eläinkunnasta luettelemalla niitä kasvi- ja eläinlajia, joita Suomessa ei ole. Tämä pedagoogiselta kannalta ei ole hyväksyttävää, ja muutenkin ovat nuo luettelemiset varsin tarpeettomat, koska ei kuitenkaan kaikkia kasveja ja eläimiä, joita Suomessa ei ole, kävisi mahdolliseksi luetella ja lukea. Onneksi ovat nämät kappaleet jätetyt pois kansakouluja varten aiotusta kirjasta.

Se luku, joka on herättänyt enintä huomiota, on se, jossa tekijä puhuu Suomen asukkaista. Hän jakaa Suomen kansan kahdeksaan »heimoon», paitsi niitä, jotka eivät kuulu mihinkään »heimoon», ja jotka »ovat vaan suomalaisia.» Tämä omituinen jako herätti heti, kun alkuperäinen ruotsalainen painos ilmestyi, suurta hämmästystä. Täytyy oudoksua, että se siitä huolimatta on muuttamatta otettu suomenkielisiin painoksiin, jopa siihenkin, joka on kansakouluille aiottu. Vieläpä vakuuttaa tekijä tämän painoksen alkulauseessa, että »asukkaiden suhteen huomaa lukija nykyisen kansatieteen mukaisen heimojaon.»

Suurella päättäväisyydellä ja varmuudella tekijä lausuu mielipiteensä kysymyksistä, jotka tiede vielä on jättänyt ratkaisematta, nk. esim. kainulaisista, jotka hänen mukaansa asuvat »Jokialueella Vetelinseudun pohjoispuolella ja Ivalojoen eteläpuolella sekä Oulun joen järvialueella», tahi yhdessä lappalaisten kanssa muodostavat Oulun läänin nykyisen asutuksen (s. 113). Savon asuttamisesta on tekijällä myös vallan toinen käsitys, kuin historiallisella tieteellä. — Suomen ruotsalaisen väestön jakaa tekijä kolmeen »heimoon» asuinpaikkojensa mukaan.

Uskontoa ja sivistystä koskeva luku on sekin vilkkaasti kirjoitettu, ja siinä otetaan huomioon kaikki sivistyttävät laitokset ja yritykset. Siitä huolimatta on siinä erehdyttäviä ja vaillinaisia tietoja monessa kohden. Turun piispan sanotaan esim. olevan piispoista ylin (siv. 51); esitys kirkolliskokouksesta on epäselvä y. m.

Luvut elinkeinoista ja liikkeestä ovat myös valaisevia, vaikka juuri niissä täysi-ikäinen kernaasti näkisi vissiltä vuosilta annettuja numerotietoja. — Suomen yhteiskuntalaitosta koskevan kappaleen perinpohjaisesta tarkastuksesta sanoo tekijä alkulauseessa olevansa kiitollisuuden velassa kahdelle lakimiehelle. Siitä huolimatta on tässäkin luvussa epäselvyyttä.

Niin sanotaan, että korkeampien koulujen läpikäyneille myönnetään lyhennys vakinaisen sotapalveluksen harjoitusajassa. Eikö kansakoulun läpikäyneille? Ilmoitukset muistakaan vapautuksista asevelvollisuudessa eivät ole aivan täsmällisiä. Vähemmin onnistunut lause suomennoksessa: »säädyt jakaantuvat neljään osaan» on kai luettava suomentajan syyksi.

Laajin luvuista (40 ja 26 siv.) on se, joka käsittelee Suomen läänejä, ja jonka kautta tekijä »toivoo voivansa laskea perustuksen kotiseudun opille (Heimatkunde).» Laajuus tässä suhteessa on mielestäni teokselle eduksi. Esitys on vilkasta ja kuvaavaa, ja eri seutujen ominaisuudet tulevat hyvin esiin, mikäli niistä seuduista, mitä tunnen, voin päättää.

Olen jo ylempänä viitannut siihen epämääräisyyteen ja epätarkkuuteen, joka huomataan miltei joka luvussa, ja joka väliin menee niin pitkälle, että syntyy epäselvyyttäkin. Tahdon mainita muutamia esimerkkejä. Siv. 3 sanotaan: Merellä ei ole mitään rajoja. Meri on kaikkein ihmisten oma. Siv. 4 puhutaan »rapakivi-alueesta», vaikkei edellisessä ole sanottu, missä tämä alue on. Mainitaan vaan että »Suomen lahden itäosassa on vuoriperustana rapakivi.» Tämän lauseen epäselvyyteen on kuitenkin suomentaja syypää. Siv. 5 on vaikeasti käsitettävä selitys kivilajikerroksista. Siv. 43 saattaa helposti tulla siihen käsitykseen, että siinä luetellut suomalaisen ominaisuudet tarkoittavat niitä, jotka »ovat vaan suomalaisia.» Siv. 46 on sanojen mukaan Karjala muka ollut ruotsalaisten ristiretkeilijäin maa. Seuraavalla sivulla on myös hyvin epäselvä kappale Länsipohjan asutuksesta. Näitä voisi luetella useampiakin, mutta mainitut riittävät todistamaan sitä tarkkuuden ja selvyyden puutetta, joka on kirjojen miltei suurin puutteellisuus.

Mitä suomennokseen tulee, on kieli yleensä hyvää, mutta muutamia pienempiä huomautuksia sitä vastaan voi kyllä tehdä. Yllämainitsemistani epäselvyyksistä olivat muutamat suomennoksessa syntyneet tahi ainakin suurenneet. Tahdon mainita lisäksi muutamia kohtia. Siv. 6 sanotaan maajäätikön vierineen *puoleen* Venäjään, *puoleen* Saksaan ja koko Tanskaan. Siv. 8 käytetään *ruokamulta* sanaa vastaamaan åkerjord ja mylla, vaikka nämä käsitteet esiytyvät miltei vastakkaisina. — Muoto „*klitterejä*“ tuntuu oudolta. Onko syytä muodostaa suomalaista sanaa vieraan kielen monikko-muodosta? Siv. 28 on epäselvä lause: »Silloin kohoaa aurinko vähäisimmän matkan puolenpäivän aikana.» — Rauman seminaarin suomentaja on tehnyt naisseminaariksi. Kansakoulun maantieteessä siv. 85 käytetään muotoa „*säterniin*“ pro: *säteriin*. Tämän kirjan lopussa on myös erityisten nimien oikaisuja, joita olisi yhtä hyvin kaivattu aikaisemmin ilmestyneessä laajemmassa kirjassa (esim. *Koivisto* pro: *Koivusaari*, *Evon* opisto pro: *Evoisten*, *Inkeroinen* pro: *Inkeri*).

Niistä muistutuksista huolimatta, joita saattaa tehdä mainittuja oppikirjoja vastaan on niillä myös ansionsa. Esitystapa on vilkasta ja sujuvaa,

usein erittäin sattuvaa. Samalla koettavat ne antaa todellisemman kuvan maamme pinnasta kuin entinen kaavamainen esitys. Jos tekijä, ennenkuin teoksista uusia painoksia otetaan, uudelleen tarkastaa ja korjaa ne, tulevat ne epäilemättä olemaan mitä tärkeimpänä apuneuvona isänmaan tuntemisen leviämiseen. Nykyisessäkin muodossa voi niitä käyttää opetuksessa, vaikkakin menestys tulee olemaan suurempi, kun epäkohdat ovat poistetut. — Kuvat tekevät kirjat myös ulkonaisesti hauskoiksi.

Tohtori Nordmann on kirjoittamassaan osassa kansakoulun maantieteestä hyvin osannut lyhyessä ja selvässä muodossa esittää vieraiden maiden ja maanosijen tärkeimmät kohdat. Esitystapa on sama kuin entisissäkin maantieteen oppikirjoissa. Kirjaa koristavat erittäin hauskat kuvat, joista esim. kuva viljapellosta »suuressa lännessä» paremmin kuin pitkät esitykset valaisee maanviljelyksen laatua siellä.

A. R. B.

K. O. Lindeqvist, Pietari Suuri, Venäjän ensimmäinen keisari. (Suurten miesten elämäkertoja 1). Varustettu muotokuvalla. Helsingissä 1896, Otava. 164 siv. 8:o. Hinta 2: 50.

Kustannusosakeyhtiö Otava on ryhtynyt toimittamaan julkaisusarjaa nimellä »Suurten miesten elämänkertoja». Jos meidän köyhään kirjallisuuteemme ylimalkaan miltei jokainen uusi lisä on ilolla vastaan otettava, saattaa sitä tällaisesta kirjallisesta hankkeesta sanoa sitä enemmän. Suomenkielinen historiallinen kirjallisuus on näet, tärkeydestään huolimatta, kovin vähäinen; ja suurten miesten elämänvaiheitten lukemisesta ei suotta sanota että se vaikuttaa kehittävasti ja innostavasti lukijaan, varsinkin nuoreen lukijaan.

Uuden sarjan ensimäiseksi osaksi on otettu toht. Lindeqvistin kirjoittama Pietari Suuren elämäkerta. Vaalia ei voi pitää onnistumattomana. Jos kohta tällainen elämäkerta ei juuri herätä lukijassa samanlaisia tunteita ja ajatuksia kuin useitten muiden, jotka jälkimaailma etukädessä lukee ihmiskunnan ja kansojen suurten hyväntekijäin joukkoon, niin onhan sanomattakin selvä, että sen miehen elämäkerta, jonka hra Lindeqvist on kuvatakseen ottanut, hyvin pitää paikkansa suurten miesten elämäkertain joukossa ja ansaitsee esityksen meidän kirjallisuudessamme. Sillä onhan se ajanvaihe Venäjän historiassa, jonka Pietari I on luonut, ylen tärkeä, ei vaan Venäjän, vaan koko maanosamme ja nimenomaan meidän kansamme myöhemmille vaiheille. Siitä huolimatta lienee se kuitenkin, mitä sisälliseen puoleen ja moniin tärkeihin yksityisseikkoihin tulee, sivistyneellekin yleisöllemme verrattain tuntematon. Venäjän olojen ja aatevirtausten tun-

temattomuutta, mikä yhä edelleen meillä epäilemättä on vallalla, ei suinkaan ole pidettävä meille hyödyllisenä.

Hra Lindeqvist on nähtävästi kirjoittanut kirjansa niin laajaa lukijakuntaa varten kuin suinkin. Ja sen voikin sehtähden kuka tahansa historian aakkoisiin perehtynyt ottaa käteensä. Tästä seikasta johtuu tietysti koko esityksen luonne: kirjassa tahdotaan antaa jokaisen tajuttava, oikea ja selvä kuvaus siitä muutoksesta, jonka Pietari I pani toimeen kaikilla aloilla Venäjällä, ja niistä seurauksista Venäjän sisä- ja ulkopuolella, jotka tästä muutoksesta johtuivat. Päälähteinään tekijä on käyttänyt ammattimiesten piireissä yleisesti eteviksi tunnettuja teoksia. Ja helppotajuisesti, lyhyesti, mutta samalla täydellisesti tekijä pääpiirteissään kuvaa aluksi Venäjän entiset valtiolliset olot ja tavat, ne länsimaalaisuuden oireet, mitkä ennen Pietaria Venäjällä siellä täällä alkoivat ilmestyä, Pietarin nuoruudenkehityksen ja ensimmäiset pintapuoliset, mutta samalla niin tärkeät muutokset, siirtyen sitten esittämään edellisistä välttämättömästi johtuvia pyrintöjä ulko- ja sisäpolitiikissa. Tarkkaava lukija on hra Lindeqvistin teoksesta löytävä sen selvän »punaisen langan», joka käy läpi koko Venäjän tähänastisen historian: pyrkimyksen kansalliseen kokonaisuuteen ja varsinkin meren rannikkojen saavuttamiseen lännessä, etelässä ja kaukaisessa idässä. Ja selvästi teos esittää, kuinka Pietari I kaikkien näiden pyrintöjen ajajana oli tosivenäläinen, Venäjän valtiollisten traditsioonien luoja.

Teoksen arvokkain osa on mielestäni sen loppupuoli, jossa tekijä kuvaa ne muutokset, jotka Pietari pani toimeen hallintojärjestelmässä, aateliston ja kirkon asemassa, verotuksessa ja yleisessä taloudessa, sekä näiden muutosten seuraukset. Varsinkin tämä puoli puheenaolevaa ajanvaihetta lienee monellekin enimmäkseen tunnettu vain ylimalkaisista lauseista, kun sitävastoin hra Lindeqvist antaa seikkaperäisen, jos kohta lyhyen kuvauksen niistä synnytystutkista, jotka Venäjän kansa, ja tietysti ennen kaikkia rahvas, sai kärsiä ennenkuin sen helmasta saattoi kohota eurooppalaisen yhteiskunnan ensimäiset idut. Näissä osissa sitäpaitsi Pietarin väkivaltainen, mistään väliäpitämätön, mutta samalla niin suunnattoman tarmokas luonne, joka kirjassa varsinaiselle osalleen on saanut vain pari sivua, vasta oikein tulee näkyviin ja pääsee oikeaan valoonsa. Näista osista varsinkin saapi oikean käsityksen Pietarin reformityöstä: siitä pintapuolisuudesta, joka — johtuen jo Pietarin omasta luonteesta ja kehittymättömästä käsityksestä — jäi reformien tunnusmerkiksi, sekä samalla reformien suuremmoiseesta merkityksestä vastaiselle kehitykselle.

Tekijän kirjoitustapa on lyhyt, niukka, sivulauseita karttava. Sehän saattaa olla jossakin määrin paikallaan helppotajuiseksi aiotussa teoksessa ja voipi sillä joskus olla oma viehätyksensäkin, mutta se saattaa yhtä usein, äärimäisyyksiin vietynä, tehdä esityksen katkonaiseksi ja kuivaksi. — Kieli on enimmäkseen puhdasta ja muukalaisuuksista vapaata. Kun olen

tämän tunnustanut, sallittanee minun tehdä muutamia kielellisiä muistutuksia. Olisi näet suotavaa että kielen suhteen oltaisiin vieläkin tarkempia ja ankarampia. Sellaiset lauseparret kuin »*Se oli* etupäässä sivistyksen käytännölli*set* puol*et*, *joita* he harrastivat» (siv. 17), ovat kerrassaan hylättäviä muukalaisuuksia. Loukkaava on myöskin lause semmoinen kuin »— — koko elämä ja katsantotapa olivat sellaiset, *kun* Aasian kansoille *ovat* omituisia (siv. 6). Lause: »*Kaikki* valtion edut, maan kärsimiset — — *eivät* häntä liikuttaneet» (siv. 63) ei vastaa sitä, mitä tekijä sillä tahtoo saada sanotuksi. Konsruktsiooni on suomenkielelle vieras; suomalainen sanoo: *mitkään* valtion edut eivät j. n. e. Toisinaan on väärää sanaa käytetty. Esim. »näennäisesti» ei suinkaan merkitse *julkisesti*, *ilmeisesti*. Siv. 26 sanotaan: »Sofia *näyttäytyi* yhä enemmän tahtovan vahvistaa valtaansa« (pro *näytti* j. n. e.). Painovirhe lienee toki sellaisessa lauseessa kuin: »— — *sikoja* — — tai *lehmiä olivat* hänet vaunujansa vetämässä»; niinikään ne lukuisat kohdat, joissa komparatiivi on superlatiivin asemasta (»rääkätään kauhe*a*mmalla tavalla ihmisiä y. m.), tai monikollisen subjektin predikaatti yksikössä. — Suotta on koettaa kirjakieleemme perehdyttää muotoja sellaisia kuin »upsieri», »insinyöri», jotka kirjassa esiintyvätkin sekaisin »upseeri», »insinööri» muotojen kanssa. — Jotkut muut kielelliset seikat ansaitsisivat ehkä vielä mainitsemista, mutta esitetyssä lienee kyllin osottamaan että meidän nuoren kirjakielemme vakaannuttamisen eduksi suurempi tarkkuus kirjailijain puolelta olisi tarpeen.

E. N—s.

Itäsuomalaisten kansain runoudesta.

Kun suomalaisen kansanhengen jaloimmat tuotteet, kansamme vanhat runot, tulivat tunnetuiksi ja julkaistuksi, ei viipynyt kauan, ennenkuin jo tutkimus otti selvittääkseen niiden syntyä ja alkuperää. Luonnollista oli, että huomio silloin kääntyi läheisempien ja kaukaisempien heimolaistemme runouteen. Jo M. A. Castrén luuli löytäneensä selvän yhtäläisyyden muutamien Kalevalan osien ja ostjakkien, jopa suomalais-ugrilaisen ryhmän ulkopuolella olevien samojeedien, Siperian tataarien ynnä muiden Aasian kansojen laulujen, tarujen ja tapojen välillä, jonka johdosta hän katsoi vältämättömäksi taipua siihen mielipiteeseen, että Kalevalan runot suuremmaksi tai vähemmäksi osaksi ovat Suomen kansan ja sen heimolaisten ikivanhaa yhteisperua. Vielä Julius Krohnkin, kansanrunoutemme etevin tutkija, arvelee tämän Castrénin mielipiteen, kohtuullisesti rajoitettuna, pitävän paikkansa. Kalevalassa on osia, hän sanoo (Suomal. Kirjallisuuden Historia s. 351), joiden ei ankarinkaan tutkimus voi kieltää olevan suomalais-ugrilaisten, jopa uraali-altailaistenkin yhteistä omaisuutta. Aivan viime aikoina on kuitenkin tätä mielipidettä ruvettu suuresti epäilemään ja sen perusteita kovasti järkähytetty. Niin on etevä venäläinen kansanrunouden-tutkija Vesselovskij todistanut, että suomalaisilla, mordvalaisilla, tsheremisseillä, votjakeilla ja voguuleilla ynnä Altain tataareilla, jopa mongoolinsukuisilla burjateillakin tavattava luomistaru *) on kotoisin Bulgariasta ja kirjallista alkuperää, että se kuuluu niihin legendoihin, joita eräs 10:nnellä vuosisadalla

*) Mordvalaisilla, joilta Melnikov sen kertoo, puheenalainen taru ei näytä olevan kovinkaan levinnyt. Eräs moksha-mordvalainen kielimestarini tosin tiesi kuulleensa semmoisen, mutta vakuutti kivenkovaan, ettei taru ole mordvalaisten, vaan „stolovertsien“ oma.

syntynyt Bogomilin lahkokunta muodosti raamatun kertomuksista ja jotka tämän uskonnollisen liikkeen mukana siirtyivät Venäjälle, missä etenkin n. s. starovertsit, vanhauskoiset niitä omistivat ja levittivät yli koko laajan valtakunnan.*) Vesselovskijn mielipiteeseen luomistarusta yhtyy Kaarle Krohn 1894 vuoden Valvojaan (s. 311) painetussa kirjoituksessa, suomalaiselta kannalta sitä vielä tarkemmin perustellen, ja katsoo yleensä toivon yhteisien tarujen löytämisestä käyvän yhä horjuvammaksi, niin suomalais-ugrilaisella kuin indoeuroppalaisellakin alalla. Vielä jyrkempiä mielipiteitä lausuu samaan suuntaan italialainen Comparetti tunnetussa Kalevala-teoksessaan.

Suomalaisen runomuodon synnystä ovat tutkijain mielipiteet jo alusta alkaen olleet hyvin eriävät. Unkarilainen Hunfalv ensiksiy muodon puolesta tarkemmin vertaili suomalaista runoa kaukaisempien heimokansojemme, voguulien ynnä ostjakkien ja unkarilaisten lauluihin, johtuen siihen päätökseen, että suomalaisen runon kaunistuskeinot, alkusointu ja kerto ovat suomalais-ugrilaisen hengen ikivanhaa luomaa. Asiasta syntyi Kielettäressä väittely Hunfalvyn ja Ahlqvistin välillä; viimemainittu silloin, niinkuin myöhemminkin, oli sitä mieltä, että suomalaiset olivat lainanneet alkusoinnun skandinaaveilta, jota vastaan kerto hänenkin mielestään oli vanhaa suomalaista alkuperää. Ahlqvistin mukaan suomalaisilla ei ollut säännöllistä runoutta ennen heidän tulemistaan Itämeren ja Vienan maihin, eikä täälläkään ennen skandinaavialaista vaikutusta muuta kuin jonkinlaisia resitatiivin kaltaisia loihtulukuja. Itäsuomalaisten kansain laulujen eli »loilujen» hän ei katsonut ansaitsevan runon nimeä. Niinpä lausuu hän kirjassaan »Unter Wogulen und Ostjaken»: »Yhtä paljon kuin sisällyksen köyhyys haittaa ostjakkien lauluja muodon vaillinaisuus. Kun niiltä puuttuu sekä runomitta ja rytmi että myös loppu- ja alkusointu, voi niitä muotoon nähden enintään verrata siihen runon ja proosan väliseen epämuotoon, jota muutamissa

*) Unkarilaiseen „Ethnographia" nimiseen aikakauskirjaan v. 1896 (s. 196) painetussa kirjoituksessa „Világteremtési mondák a bolgár néphagyományban" (Bulgarian kansan luomistarut) arvelee A. Strausz, että Bogomilin lahkokunta on omistanut luomistarunsa bulgarien mûinaisuskonnosta, jonka he toivat mukanaan alkuperäisestä kotimaastaan, ja että siis — vastoin Vesselovskijn mielipidettä — uraali-altailaisten kansain luomistaru olisi vanhaa yhteistä omaisuutta. Ei Strauszkaan silti oleta sille uraali-altailaista alkujuurta, vaan pitää sitä assyyrialais-iraanilaisen kulttuurin luomana. — Vesselovskijn tutkimukset näyttävät kirjoittajalle olevan tuntemattomat, ainakaan hän ei niitä mainitse.

musikaalisissa sepityksissä sanotaan resitatiiviksi. Ugrilaisten laulu ei kuitenkaan ole köyhempää ja vaillinaisempaa kuin muittenkaan itäsuomalaisten kansojen, sillä ne vähälukuiset katkelmat, mitä näiltä kansanlaulun nimellä on kirjaan pantu, ovat yhtä hengettömiä ja kömpelöitä kokeita kuin ostjakkien resitatiivit». Myöhemmin, saatuansa käsiinsä erään Kasanissa v. 1882 julkaistun kokoelman ersa-mordvalaisia lauluja, Ahlqvist jossakin määrin muutti mielipidettään, mitä tämän mordvalaisheimon runouteen tulee, myöntäen että muutamissa lauluissa tavataan varsinainen runomitta, jonka perustuksena tavallisesti on puolestaneljättä trokeesta kokoonpantu säe (kts. Suomalais-ugril. seuran Aikakausk. VIII, s. 25—27); mitään alkuyhteyttä tämän ja suomalaisen runomitan välillä hän ei kumminkaan olettanut.

Samoin Comparetti joka viimeksi on käsitellyt kysymystä suomalaisen runomuodon synnystä, jyrkästi erottaa sen itäsuomalaisten kansain laulujen vaillinaisista muodoista. Alkusoinnun suhteen hän kyllä hylkää Ahlqvistin arvelun, että se olisi laina skandinaavialaisesta runoudesta, mutta katsoo tämän runon kaunistimen syntyneeksi vasta sen jälkeen kuin suomalaiset olivat eronneet itäisistä heimolaisistaan.

Seikkaperäisimmin on O. Donner muodon puolesta vertaillut meidän runoamme kaukaisempien heimokansojen lauluihin »Lappalaisia lauluja» nimisessä kirjoituksessa 1876 vuoden Suomi-kirjassa. Alkusointua hän luulee löytäneensä paitsi lappalaisilta myöskin mordvalaisilta, ja kertoa samoin näiltä kansoilta ynnä lisäksi syrjääneiltä. Itse suomalaisen runomitan alkumuodon arvelee Donner myös ilmestyvän näiden kansojen lauluissa, niin horjuvaisia kuin ne suomalaiseen runoon verraten metriltään ovatkin.

Vaikka siis, kuten edellisestä näkyy, heimokansojemme runoudesta tieteellisessä kirjallisuudessa useinkin on ollut puhetta, ei siitä kuitenkaan ole olemassa oikeastaan mitään yhtenäistä esitystä. Tämän runouden tuotteet ovat julkaistut eri aikoina ja eri maissa, enimmäkseen saksan-, unkarin- ja venäjänkielisillä käännöksillä varustettuina. Näin ollen ne luonnollisesti ovat muille paitsi varsinaisille tutkimuksen harrastajille jääneet jotenkin tuntemattomiksi. Suuri osa niistä on ilmestynyt aivan viime vuosina eikä siis ole ollut edellä mainittujen tutkijain käytettävänä; sitä paitsi on Suomalais-ugrilaisen seuran hallussa melkoiset määrät vielä julkaisematta olevaa mordvalaista kansanrunoutta, jota tämän kirjoittaja on saattanut

käyttää hyväkseen. Siitä yleiskatsauksesta, jonka seuraavassa luomme itäisten heimolaisiemme lauluihin, voimme sen vuoksi toivoa saavamme myös jonkun verran lisäselvitystä tuohon hämärään kysymykseen suomalaisen runon synnystä ja alkuperästä.

Kaikkein vähimmin tunnettu on meistä kauimpana asuvain kieliheimolaistemme ostjakkien runous. Olemme äsken lukeneet Ahlqvistin ankaran arvostelun siitä, ja myöntää täytyy, että ne neljä hänen itsensä julkaisemaa lyyrillistä laulunpahaista, joille se arvostelu pääasiallisesti perustui, todellakaan eivät parempaa ansaitse. Mutta ostjakkien runouteen kokonaisuudessaan siitäkin vähästä päättäen, mitä sitä nyt tunnemme, se ei sovellu. Tosiasia on, että ostjakeilla on varsin merkillistä ja huomiota ansaitsevaa eepillistä runoutta. Jo ennen kuin Ahlqvist kävi heidän kieltään tutkimassa, kokosi unkarilainen Reguly — puoli vuosisataa sitten — heiltä eepillisiä lauluja, jotka kuitenkin hänen aikaisen kuolemansa vuoksi jäivät kääntämättä ja selittämättä. Viime vuosikymmenen lopulla erään venäläisen virkamiehen, S. Patkanovin onnistui matkalla, jonka varsinaisena tarkoituksena oli tilastollisten tietojen kerääminen, panna kirjaan sievonen kokoelma ostjakkilaista kansanrunoutta, joka m. m. sisältää kolme eepillistä laulua. Ostjakkien eepillisen runouden Patkanov itse vakuuttaa olevan verrattoman korkeammalla asteella kuin heidän runoutensa muut tuotteet. Siitä esityksestä, jonka hän on laatinut »Zhivaja Starina» nimiseen venäläiseen aikakauskirjaan v:lta 1891 (3 ja 4 vihko) ja jonka A. Meurman on suomeksi kertonut Suomalais-ugrilaisen seuran Aikakauskirjan 12:nnessa vihossa, näkyy että tämän eepillisen runouden esineenä ovat ostjakkien ruhtinaiden sodat, joita kävivät keskenään tai samojeedejä vastaan. Ei sanallakaan mainita niitä taisteluita, joita heillä kuitenkin tiettävästi on ollut eteläisten ja läntisten valloittajien, tataarien ja venäläisten kanssa. Tästä Patkanov tekee sen todennäköisen johtopäätöksen, että nämät runot ovat syntyneet aikaan, jolloin ostjakit vielä eivät olleet joutuneet tekemisiin viimeksi mainittujen kansojen kanssa, 14:nnellä, 15:nnellä ja 16:nnella, ehkäpä osaksi jo 13:nnella vuosisadalla.

Niin arvokkaita kuin ostjakkien eepilliset laulut kansatieteellisessä ja historiallisessa suhteessa ovatkin, eivät ne, historiallisia ollen, sisällykseltään

tietenkään ole missäkään yhteydessä meidän myytillis-eepillisten runojemme kanssa. Mitä runomuotoon tulee, ei mitään varsinaista mittaa niissä ole, sen mukaan mitä Patkanovin julkaisemasta laulunkatkelmasta ja hänen esityksestään näkyy. Säkeiden pituus on vaihteleva, ja ainoana metrisenä sääntönä näyttää olevan se, että kahden yksitavuisen sanan rinnakkain asettamista vältetään. Runomuodon perustuksena on kerto, ja siihen näyttää, niinkuin jo Hunfalvy Regulyn tuomien laulujen perustuksella huomautti, liittyvän pyrkimys alkusointuun.

Ostjakkien läheisten heimolaisten ja läntisten rajanaapurien voguulien runous on tullut tunnetuksi pääasiallisesti Unkarilaisen Munkácsin kautta, joka yhdeksän vuotta takaperin vuoden päivät oleskeli heidän luonansa, korjaten tältä piakkoin sukupuuttoon kuolevalta kansalta talteen runsaat kielelliset ja folkloristiset ainekset. Voguulien runous on melkein läpeensä myytillistä laatua. Munkácsi on tähän asti julkaissut kolme laajaa nidosta voguulilaista folklorea; ensimäinen sisältää satuja ja lauluja maailman luomisesta, toinen loihtuja sekä jumalien eli haltiain sankarirunoja ja satuja, joissa nämät itse esiintyvät urostöittensä kertojina, kolmas karhurunoja, joissa karhu samoin itse esiintyy kertoen taivaallisesta alkuperästään.

Nämät voguulilaisen runottaren omituiset tuotteet eivät vielä ole ehtineet tulla tarkemman tieteellisen tutkimuksen esineeksi; pintapuolisesta silmäilystä päättäen näyttää alkuperäisen yhteyden keksiminen voguulilaisten ja suomalaisten jumalaistarujen välillä vaikealta. Luomistaruissa tavattavat yhtäläisyydet, niinkuin jo edellä mainittiin, ovat toisin selitettävät. Huomattavat ovat karhurunot, joissa kerrotaan mesikämmenen lasketun taivaasta maahan hopeaisessa kätkyessä. Samoin suomalaisen karhurunon mukaan: »Tuoll' on ohto synnytetty, Mesikämmen käännytelty, Luona kuun, tykönä päivän, Otavaisen olkapäillä, Sielt' on maahan laskettuna», jossa sitten: »Sinisirkku metsän neiti, Tuuitteli, liekutteli, Kultaisessa kätkyessä, Hihnoissa hopeisissa».

Voguulien kertomarunoista estää niiden pituus antamasta tässä näytettä; esitettäköön sen sijaan yksi heidän loihturunoistaan, joiden kaltaisia suomalais-ugrilaiselta alalta ei ennen ole tunnettu. Käännöksessä on, mikäli mahdollista, koettu jäljitellä alkuperäistä runomuotoa.

Shamaanin lyödessä rumpuaan tulee häneen haltian henki, ja hän lausuu kansalle näin:

Lapset, lapset!
Hanhiparvenahan nyt parveilette,

Sorsaparvenahan nyt parveilette.
Lapset, lapset!
Mikä teillä hätänä on,
Mikä teillä puutteena on?
Kaulustetun vuorenhaltia-vaatteeni liepeen
Nyt levitin.
Emon ompeleman metsänhaltia-vaatteeni,
Elävistä näädännahkoista rikkahan liepeen
Nyt levitin.
Poikani, poikani!
Mikä teillä hätänä on,
Mikä teillä puutteena on?
Kuikuttaen hanhena
Laulakaa mulle nyt lapset!
Kukkuen käkenä
Laulakaa mulle nyt lapset!
Jos jokihanhen kuikutus-äänisen suuni aukaisen,
Yössä, päivässä luja luu, luja liha
Maasta nouseva on, ve'estä nouseva on.

Kansa vastaa:

Se meidän ompi hätämme, tarpehemme,
Sen hädän, tarpeen tautta rukoelemme.
Meidän onnen päivyttä ompi tarvis,
Meidän tervettä jalkaa, kätt' on tarvis.

Shamaani lausuu:

Lapset, mua jos rukoilette, —
Tään siipeni levähytän,
Maan piiri ympäri kääntyy.
Tuon siipeni levähytän,
Ve'en piiri ympäri kääntyy.
Pyhä luontoni, Ob-veden luonto, jos nousee,
Pyhä luontoni, järven kultainen, Obin kultainen luonto, jos nousee,
Oikeessa kädessäni
Seitsentupsuista, pyhää piiskaa kun heilautan,
Vakavan pyhän maan piiri järkähtää.
Lämpöisen turkkini, lämpöisen kenkäni lämmöstä
Lihanne kasvakoon,
Luunnekin kasvakoon!

(B. Munkácsi, Vogul népköltési gyűjtemény, II, 1 s. 428).

Kun siirrymme tälle puolen Uraalin vuoriharjanteen permiläiseen haaraan kuuluviin kansoihin, kohtaamme aivan toisenlaatuisen runouden. Eepillisistä ja myytillisistä lauluista emme näe jälkeäkään: sekä permjakkien ja syrjäänein että votjakkein runous on kauttaaltansa lyyrillistä. Ensinmainituilta, jotka vuosisatoja ovat olleet vahvan venäläisen kulttuurivaikutuksen alaisina, ei tunneta kuin muutamia, sisällykseltään vähäpätöisiä ja muodoltaan säännöttömiä laulunpahaisia, joissa ainakin osa nähtävästi on venäläistä alkuperää, — sitä paitsi hääitkuja, nekin samoin kuin muiden kansain itkut muodoltaan epäsäännöllisiä ja huomattavasti venäläisten itkujen kaltaisia. Votjakeilla sitä vastoin tavataan melkoisen rikas lyyrillinen runous. Moni laulu tosin tuntuu meistä omituiselta ja runottomalta, mutta tapaammepa joukossa oikeita helmiäkin, pääasiallisesti niissä, joissa votjakki laulaa rakkauttansa. Suuri osa votjakkien lauluista on aivan tyypillistä rakenteeltaan: ensiksi on luonnosta, ulkomaailmasta otettu kuva, johon sitten laulajan omat ajatukset ja tunteet liittyvät, niinkuin seuraavat näytteet osottavat:

Oi, vesi juoksevi, vesi juoksevi,
Veden pinnalla hanhonen ui.
Hanhen ajatukset ovat vedessä,
Meidän ajatuksemme ovat tytöissä.

(Gavrilovin kokoelmasta).

Päähineenne soveltuu teille hyvin,
Vaan paremmin soveltuisi teille hopeinen sormus.
Ma mietin, mietin, vaan en mitään sano,
Mutta tänään olet oleva sylissäni.

(Gavrilovin kokoelmasta).

Seuraavien laulujen käännöksissä on koeteltu jäljitellä alkuperäistä runomittaa, joka, mikäli se säännöllisenä ilmestyy, perustuu korolle ja on luonteeltaan jambinen eli anapestinen:

On ruusuja ikkuna täys,
Mut yhdellä kukka on vaan,
Kyläss' impiä paljoki on,
Mut yhtä mä vaan rakastan.

(Gavrilovin kokoelmasta).

Miks' ilta niin viluisen viilee,
Kuu miksi se pilvihin piilee?
Sa varroit, ma luoksesi sain.
Miks suruinen niin olet vain?
(Y. Wichmann, Wotjakische sprachproben I, Suom.-ugril. seuran Aikakausk. XI, 1, 72 laulu).

Jälkimäisessä laulussa on loppusoinnun säännöllinen käyttäminen suomalaisessa käännöksessä ehkä liiaksi antanut sille taiderunouden leiman; loppusointua näkyy tosin votjakkilainenkin runoilija viljelevän, mutta vaan satunnaisesti.

Aivan votjakkilaisten runotuotteiden kaltaisia ovat sisällisen rakenteensa puolesta meidän nykyaikaiset kansanlaulut, semmoiset kuin esim.

Tuuli on tehnyt sen matalan järven rannalta sekaiseksi.
Suru on saattanut pojan heilin mielen niin hiljaiseksi.

Älkäämme kumminkaan tästä satunnaisesta yhtäläisyydestä lähtekö historiallisia päätelmiä johtamaan! Puheena olevan runomuodon mittoineen päivineen ovat votjakit nähtävästi saaneet Kasanin tataareilta (vrt. Y. Wichmann, Wotj. sprachpr. I, s. XVI), joiden laulut ovat aivan samantapaisia, niinkuin seuraavasta esimerkistä näkyy:

Valjaissa olevan hevosen taidon,
Vasta matkaan lähdettyä opit tuntemaan.
Elämän sulon
Vasta immen sylissä opit tuntemaan.
(Bálint, Kazáni-tatár nyelvtanulmányok I, 49 laulu).

Ettei laina ole kulkenut päinvastaista tietä, votjakeilta tataareille, joka itsessään olisi hyvin epätodennäköistä, siitä on selvänä todistuksena se seikka, että aivan samanlaisia lyyrillisiä lauluja tavataan myös Altain tienoiden turkkilaiskansoilla, joka todistaa tämän runomuodon olevan hyvin vanhaa turkkilaista alkuperää, esim.:

Satakieli lentää joka suolle,
Joka pajuun, mi suolla kasvaa.
Kun ajattelin, että sukulaiseni tulee,
Odottelin joka tiellä.
(Radloff, Proben der volkslitteratur der türkischen stämme Süd-Sibiriens I, s. 256).

Niissä votjakkilaisissa lauluissa, jotka eivät ole suorastaan tataarilaisten mallien mukaan muodostettuja, näyttää runomitta yleensä säännöttömältä. (Tarkemmin votjakkien runoudesta M. Buch, Die Wotjaken, Acta Soc. Scient. Fenn. T. XII; Y. Wichmann, Wotj. sprachproben I).

Tsheremissien runottaren tuotteet ovat samoin yksinomaan lyyrillisiä ja näyttävät, sikäli kuin ovat tunnetut, enimmäkseen olevan tuohon samaiseen tataarilaiseen kaavaan valettuja. Näytteenä olkoot seuraavat rakkaudenlaulut:

Kostea on koivupuinen päreesi,
Ei tahdo tulessa palaa.
Sinä et rakkauteen tahdo syttyä,
Vaikka minun sydämeni rakkaudesta palaa.
(Genetz, Ost-tscheremissische sprachstudien I, Suom.-ugril. seuran Aikakausk. VII, 4 laulu).

Pöydällä on valkea pikarisi,
Valkean pikarisi pohjan sokeri peittää.
Makea on sokeri, makea on hunaja,
Makeampi sokeria, hunajaa kultaseni.
(Genetz, 20 laulu).

Lisättäköön vielä runomittainen käännös eräästä tsheremissiläisen runottaren helmestä, jota en hennoitse arkipukuisessa proosassa esittää:

Patam-joen partahalla vihanta on nurmirinne,
Nurmen kaikki sinikukat kasvaa rehevästi niin.
Siellä varroin, siellä varroin, eipä kuulu kultaa sinne.
— Vaiko katositkin, kulta, sinikukkaisiin?
(Genetz, 72 laulu).

Mutta siirtykäämme jo permiläisistä kansoista ja tsheremisseistä, joiden runous ei missään suhteessa voi luoda valoa suomalaisen runon syntyyn, Volgan eteläpuolelle mordvalaisien luo, jotka kaikista itäisistä heimolaisistamme ovat meitä lähinnä ja joiden runous tarjoaa meille monessa suhteessa enemmän viehätystä.

Mitä mordvalaisen runon muodolliseen puoleen tulee, on se — vastoin Ahlqvistin arvelua — aina säännöllinen. Mordvalainen runomitta ei perustu laajuudelle eikä liioin korollekaan; sen säännöllisyys on siinä, että kukin säe sisältää yhtä monta tavuuta. Tämmöinen tavuulukuun perustuva, syllaabinen runomitta tavataan hyvin monella kansalla, esim. muinaisen Zend-kansan pyhän Avesta-kirjan runoissa, Indialaisten Veda-hymneissä, vaikka näissä jo hiukan laajuuttakin otetaan huomioon, sekä slaavilaisten ja romaanilaisten kansain runoudessa.

Syllaabinen runomitta esiintyy mordvan kansan lauluissa monessa eri muodossa. Pisin mitta on se, jossa kukin säe sisältää 15 tavuuta, tämäntapainen:

Suuri, suuri, kälyseni, minulla nyt hätä on,
Kovin, kovin, kälyseni, nyt mä olen onneton.

Hyvin tavallinen on 13-tavuisista säkeistä kokoonpantu runo, esim.:

Maa on laaja, vuori suuri, taivas lähell' on.

Joskus ovat runon säkeet 12-tavuisia, kuten seuraavat, joilla morsianta eräässä häälaulussa tervehditään:

Tulevi jo mustan tuvan kirkastaja,
Tulevi jo valkotuvan kaunistaja.

11-tavuiseen säkeeseen perustuvaa runomittaa tavataan myös:

Illoin maata panee minjä, itkevi,
Aamuin noustessaanki minjä surevi.

10-tavuinen säe on miltei kaikkein tavallisin: semmoinen esiintyy esim. Arvi Jänneksen kääntämässä »Satakielen valituksessa»:

Minä lintunen satakielinen.

Lyhyimmässä mitassa muodostaa säkeen 7 tavuuta, — voisimme antaa sille nimen »katalektinen trokeinen tetrametri», sillä siinä tavallisesti ilmestyy melkein säännöllinen korolle perustuva trokeinen rytmi. Esimerkkinä olkoot seuraavat säkeet, joilla morsiamen suku vaatii kosiojoukon johtajalta rahalahjaa:

Emme pyydä paljoa,
Emme vaadi satoja:
Sormen päällä hopeaa,
Kynnen päällä kultoa,
Kourallisen vaskea.

Tämä mitta ilmestyy usein myös arvoituksissa ja sananlaskuissa, joissa se tavataan suomalaisillakin esim. seuraavissa sananlaskuissa:

Ahven kudun alottaa,
Ahven kudun lopettaa.

Itä kesän istuttaa,
Länsituuli lämmittää.

Nämät runomitat lienevät mordvalaisille tulleet venäläisen kansanlaulun välityksellä, sillä niiden tapaisia tavataan myös venäläisessä kansanrunoudessa. Omituista on vaan, että vanhat venäläiset laulut eivät runomitaltaan ole läheskään niin säännölliset kuin mordvalaiset, joiden runomitoille sen sijaan tavataan täydelliset vastineet serbialaisten kansanrunoudesta. Säännöllisten, yhtä monta tavuuta sisältävien säkeiden ohella on niissä yleisesti paljon, jopa enimmäkseen epäsäännöllisiä, jotenka venäläiset tutkijat itse pitävät runomitan venyväisyyttä (»rastjazhimostj») venäläisen kansanrunouden tunnusmerkkinä, joka erottaa sen muiden slaavilaisten kansain syllaabisesta runoudesta (kts. esim. Hilferding, Onezhskija byliny, s. XXXIII). Näin ollen luulisi mordvalaisten laulujen runomittain suuressa määrin ansaitsevan venäläisen kansanrunouden tutkijain huomiota. Näyttäähän niiden säkeiden tavuulukuun perustuva tarkka säännöllisyys selvästi viittaavan siihen, että venäläistenkin laulut alkujaan olivat säännöllisempiä muodoltaan.

Mutta jos niinmuodoin useimmat mordvalaiset runomitat lienevätkin venäläisten mallien jäljittelyä, yksi kumminkin löytyy, joka on ikivanhaa kansallista alkuperää. Kahdeksantavuinen säe, meidän vanhan runomme perustus, on mordvalaisessakin runoudessa hyvin yleinen. Suomen trokeisessa runossa on, kuten tunnettu, pääsääntönä, ettei lyhyttä pääkorollista tavuuta käytetä nousussa. Mordvalaisessa runossa sitä vastaan, niinkuin jo mainittiin, ei laajuus- eikä liioin korkosuhteillakaan ole merkitystä (vokaaleilla ei nyk. mordvan kielessä varsinaisesti olekaan kuin yksi (lyhyt) pituusaste). Mutta huomattava on, ettei suomalainenkaan runo suinkaan aina ole ankarasti säännönmukainen. Ensinnäkin on ensimäisessä runojalassa lyhyt pääkorollinen tavuu nousussa aivan yleinen, esim. »Sanat suussani sulavat», ja tätä tämmöistä vapautta tavataan, etempänäkin säkeessä esim. »Vesi seiso kuni seinä», tai »Meren selät seuruella» (vertaa K. Krohnin kirjoitusta »Kalevalan esityöt» 1896 vuoden Valvojassa s. 163,

josta näkyy, että Lönnrot on runsaasti tehnyt runomittaisia »oikaisuja»). Ja Virolaisten runoja tarkastaessamme kohtaamme paljonkin tämmöisiä »epäsäännöllisiä» säkeitä. Tuskinpa sen vuoksi erehtynee, jos tämän nojalla päättää, että tuo suomalaisen runon säännönmukaisuus, mikäli sitä todella on olemassa, on myöhemmän kehityksen tuote, että mordvalaisen runon kahdeksantavuinen, puhtaasti syllaabinen säe on suomalaisen runosäkeen alkumuoto.

Mutta, niin saattaa syystä kysyä, mikä oikeuttaa olettamaan tälle mordvalaiselle ja suomalaiselle runomuodolle yhteistä alkuperää? Tavataanhan kahdeksantavuinen säe niin monella muulla kansalla, yksinpä venäläisilläkin, joilta se, samoin kuin moni muu metri, olisi saattanut tulla mordvalaisille.

Mordvan ja suomen runomuodon yhtäläisyys ei kuitenkaan rajoitu säkeen kahdeksantavuisuuteen.

Suomalaisessa runossa on, kuten tunnettu, hyvin yleinen semmoinen sananjako, joka leikkaa sanat niin, että sanakorko polkeutuu runokoron alle, taikka toisin sanoen, että runojalan nousuun tulee pääkoroton tavuu, sen laskuun pääkorollinen. Jos nyt käsitämme mordvalaisen runon trokeiseksi, johon kielen ylimalkaan trokeinen luonne antaa aihetta — mordvassakin on korko useimmiten ensi tavuulla —, niin voimme sanoa, että mordvalaisessakin runossa on selvä tahallinen pyrkiminen tuommoiseen sananjakoon; sitä tavataan siinä ainakin yhtä suuressa määrin kuin suomalaisessa. Onpa mordvalainen runo pyrkinyt tekemään sitä oikein säännölliseksi kolmannessa jalassa: tavataan monta aika pitkää runoa, joissa on sääntönä, ettei säkeen viimeinen sana saa olla kaksitavuinen, paitsi siinä poikkeustapauksessa, että edellinen on yksitavuinen. Vielä tärkeämpi seikka on se, että parallellismi eli kerto puheena olevassa mordvalaisessa runomuodossa esiintyy yhtä säännöllisenä ja samantapaisena kuin suomalaisessa runossa. Lähtien n. s. täydellisestä parallellismista, jossa kertosäe noudattaa edeltäjänsä sekä ajatusta, että myös kieliopillisia muotoja, kuten seuraavassa mordvalaisessa säeparissa: »Onnen polkua poleta, Lykyn tietä lykkäele», tavataan melkein kaikki suomalaisen parallellismin muodot mordvalaisessakin runossa, niin että Ahlqvistin runousopissaan antaman esityksen suomalaisesta kerrosta vähäisillä muutoksilla voisi sovittaa mordvalaiseenkin. Huomattavin eroavaisuus on, että kerto mordvalaisessa runoudessa joskus on köyhempää; perin harvinainen on kuitenkin semmoinen kertosäe, jossa kaikki pääsäkeen sanat paitsi yhtä toistetaan, niinkuin on laita seuraavassa säeparissa: »En lähe, humala-äiti, En lähe, korea äiti».

Ei mielestäni sitäkään voi kieltää, että mordvalaisen runon kaunistimena käytetään alkusointua, joka venäläisille on miltei aivan vieras. Se ei tosin ole likimainkaan niin yleinen ja säännöllinen, kuin suomalaisessa runossa; löytyy paljon runoja, joista sitä ei ensinkään voi keksiä. Mutta niitten ohella löytyy toisia, joissa lähes puolet kaikista säkeistä ovat alkusointuisia ja joissa alkusointu väliin ilmaantuu useassa säkeessä peräkkäin: silloin on jo vaikeata pitää sitä satunnaisena. Suomalaisessa runossa konsonanttisissa sointusanoissa tavallisesti sekä konsonantti että seuraava vokaali ovat samat, esim. »Mieleni minun tekevi», harvemmin tyydytään siihen, että vaan sanaa alkava konsonantti on sama, esim. »Lähteäni laulamahan», »Kielelleni kerkiävät», jonka tapaisia säkeitä Ahlqvist nimittää alkumyötäisiksi. Mordvalainen runo tässäkin suhteessa esiintyy vähemmän kehittyneenä, sillä puheena oleva runon kaunistuskeino siinä konsonanttisointuisissa sanoissa yleensä esiintyy vaan alkumyötäisyyden muodossa. Tavallisimmin on sointusanoja, samoin kuin Suomenkin runossa, kussakin säkeessä kaksi, kuten esim. seuraavissa kertosäkeissä:

Uš Kazań purnaś pińanzo,
Son ošoś oršťaś langonzo
(=Jopa Kasani kaunistihe,
Kaupunki se somistihe).

Mutta väliin tavataan myös, niinkuin Suomen runossa, kolmitavuisiakin sointuja, taikka ovat säkeen neljä sanaa parittain alkusoinnussa, kuten seuraavissa kertosäkeissä, jotka ovat otetut samasta runosta kuin edellä mainitut (H. Paasonen, Proben der mordw. volkslitteratur I, 1, Suom.-ugril. seuran Aikakausk. IX, 29 laulu (moro)):

Son śijäń surkśke tongokšnoś
Son pańśej paťśa śulmakšnoś
(=Hän hopeasormuksen (sormeensa) tunki,
Hän silkkihuivin (päähänsä) solmisi),

jotka siis alkusoinnultaan ovat samantapaisia kuin nämät suomalaiset säkeet:

Siitä suistui suin merehen.
Nuoret souti, sormet notkui.

Loppusoinnultaankin on mordvalainen runo hyvin suomalaisen kaltainen. Sitä tavataan aika tiheään, mutta säännöllistä se ei ole enempää

kuin meidän runossammekaan. Suomen runon loppusointuakin Ahlqvist *) aikoinaan piti, samoin kuin alkusointua, skandinaavialaisilta saatuna lainana. Onhan se kuitenkin aivan luonnollinen seuraus itse parallellismista, joka vaatii samojen kieliopillisten muotojen käyttämistä peräkkäin olevissa säkeissä. Tarkastaessamme loppusointuja suomalaisessa ja mordvalaisessa runossa huomaamme pian, että ne sanat, joissa loppusointu ilmestyy, yleensä aina ovat samassa kieliopillisessa muodossa: sentapaiset taiderunouden loppusoinnut kuin maa—saa, senki—henki ovat molemmille yhtä vieraat. (Jatk.)

H. Paasonen.

Slavofiilit.

Piirteitä Venäjän kirjallisuuden historiasta.

Slavofiilinen liike kirjallisena suuntana on elänyt aikansa. Se odottaa jälkimaailman puolueetonta tuomiota. Meillä ei suinkaan ole aikomus ruveta arvostelemaan tätä mutkikasta ilmiötä. Tämän kirjoituksen tarkoitus on paljoa vaatimattomampi: se tahtoo näet vain antaa lyhyen kuvauksen slavofiilisen liikkeen opista sen eri kehitysasteilla ja erottaa sen muista samansukuisista, mutta siitä kuitenkin eroavista opeista. Slavofiilisyyttä sekoitetaan nimittäin hyvin usein panslavismiin, jolloin unohdetaan, etteivät kaikki panslavistit ole olleet slavofiilejä; sitä sekoitetaan myös »viralliseen kansanmielisyyteen», joka vallitsi kolme- ja neljäkymmenluvun kirjallisuudessa, sekä Katkovin virkavaltaiseen vanhoillisuuteen ja vieläpä »Grazhdanin» lehden lapselliseen valistuksenkammoon, obskurantismiin. Totta on että slavofiilisellä opilla on ollut kosketuskohtia kaikkien näiden suuntien kanssa, mutta on myös ollut eroavaisuuksia, jotka ovat luettavat slavofiileille ansioksi, puhumattakaan siitä, ettei ainakaan ensimäisten slavofiilien vilpittömyyttä vakaumuksessaan voi epäillä.

Slavofiilisyyden sukutietoja voi seurata hyvin kauas menneisyyteen:

*) Kieletär, 4 vihko, s. 45.

muutamat johtavat sen jo vanhimmista vanhoillisista saakka. Me emme käy historian syvyyksiä tutkimaan, vaan alotamme kertomuksemme siitä ajasta, jolloin europpalaisvastaiset pyrinnöt Venäjän yhteiskunnassa, jotka alussa vaikuttivat vaan hämärinä vaistoina, saivat teoreettisen muodostelunsa; se tapahtui meidän vuosisadallamme, kolmekymmenluvun keskivaiheilla.

Slavofiilisen aatteen kehityksessä on eroitettava kaksi aikakautta: 1) alkuperäisen slavofiilisyyden aika; se syntyi romantisuuden ja Hegelin filosofian perustuksella, ja 2) myöhempi vaihe, jolloin filosoofinen perustus oli syätty syrjään ja oppi voittanut käytännöllisessä suhteessa, mutta samalla menettänyt monta progressiivista piirrettä. Sittemmin vanhoilliset ja ahdaskansanmieliset ainekset lopullisesti hämmensivät alkuperäisen opin, niin että nykyjään slavofiilejä sanan oikeassa merkityksessä on hyvin vähän eikä heillä ole kirjallisuudessa ainoatakaan edustajaa. — Ensimäisessä luvussa aiomme esittää alkuperäisen slavofiilisyyden syntymisen historian, koska tuntematta ehtoja, joiden nojalla se on syntynyt, ei voi sitä käsittää; toisessa luvussa koetamme systemaattisesti esittää ensimäisten slavofiilien oppia; kolmas luku omistetaan toisen aikakauden slavofiilisyydelle, s. o. kertomukselle tämän opin asteettain tapahtuvasta rappeutumisesta. Kirjoituksemme lopussa tulemme mainitsemaan tärkeimmät slavofiilisen kirjallisuuden tuotteet johdoksi sille, joka haluaa tarkemmin tutustua tähän Venäjän henkisen elämän merkilliseen ilmiöön.

I.

Slavofiilisen liikkeen synty.

Kolme- ja neljäkymmenluvut olivat synkkä aika Venäjän yhteiskuntaelämässä. Taantuminen, joka oli alkanut jo edellisen hallituskauden jälkipuoliskolla, saavutti nyt, 1825 vuoden tapauksen sekä länsi-Europassa vallitsevan yleisen mieltenkuohun vaikutuksesta, lopullisen täydellisyytensä. Hallinnossa se ilmeni virkavaltaisen holhoomisjärjestelmän kautta, joka saatettiin äärimmäisyyteen, nec plus ultra, saakka. »Muita suhteita ei tunnustettu», sanoo eräs tunnettu kirjailija, »kuin päällikön yksinkertainen suhde vallanalaiseensa. Päällikön persoonassa yhtyivät laki ja oikeus, armo ja rangaistus. Kuvernööri, joka kerran, lakiin vedottaessa, sieppasi laki-

kirjan pöydältä ja istuen sen päälle kysyi: missä laki? oli sitä aikaa kuvaava henkilö» *) . . . Maaorjuus oli täydessä voimassa, ruumiinrangaistuksia pidettiin yhteiskuntakasvatuksen perustuksena. Kaikki olivat kruunun palveluksessa ja univormuihin puettuina, yksityistä tointa tuskin siedettiin. Tieteeltä vaadittiin vaan käytännöllistä kelpoisuutta, filosofiaa katseltiin epäluulolla. Ulkonaista järjestystä pidettiin kaikkea muuta tärkeämpänä, mutta se oli kalmiston kolkkoa järjestystä, joka salasi mitä pahimpia väärinkäytöksiä. Hallitus ei voinut parhaimmallakaan tahdolla poistaa lahjomista ja virkavaltaisuutta, koska se ei sallinut mitään tarkastusta yhteiskunnan puolelta.

Holhoomisjärjestelmä pantiin toimeen kaikilla valtioelämän aloilla. Mutta tämä ei näyttänyt vielä riittävän. Järjestelmälle oli vielä annettava teoreettinen vahvistus. Ja todella: kateedereista ja yleisesti levinneitten aikakauskirjojen lehdillä saarnattiin oppia, jolle tunnettu kirjailija ja Venäjän kirjallisuuden tuntija A. N. Pypin on antanut nimeksi »virallinen kansanmielisyys». *) Sillä oli edustajina: tieteessä, professorit Shevyrjev ja Pogodin, sanomakirjallisuudessa Senkovskij, Gretsh ja Bulgarin; näistä etenkin viimemainittu oli tunnettu kumartelemisestaan ja auliudestaan noudattamaan esimiesten tahtoa, joilla ominaisuuksilla hän on ikuistanut nimensä. Tämän opin sisällyksenä oli, että Venäjä on aivan erityinen maa, jolla ei ole Europan kanssa mitään yhteistä, siis europpalainen elämänjärjestys siihen ei sovellu; se ei voi lainata europpalaisia yhteiskuntaelämän tapoja, eikä sen pidäkkään sitä tehdä, sillä siinä vallitsee mitä parahin asiain järjestys. Tuolla lännessä vallitsee parlamentarismi, omantunnon-, sanan- ja painovapaus, — kaikki nuo Ranskan vallankumouksen turmiolliset tulokset; Venäjällä taas — kansan täydellinen luottamus vallanpitäjiin; esivalta pitää huolen kaikesta, vaatien tästä ainoastaan ehdotonta kuuliaisuutta. Siellä — vallanjako, mikä matkaansaa niin paljon kaikenlaisia selkkauksia, Venäjällä taas ei mitään semmoista ole, vaan jokaisella on määrätty paikkansa ja kaikkien yli kohoaa yksi johtava auktoriteetti. Siellä — katolisuus, joka ankarasti taistelee maallista valtaa vastaan, tai protestantti-

*) Tämä lause on N. A. Ljubimovin teoksessa: Катковъ и его историческая заслуга (Katkov ja hänen historiallinen ansionsa), miehen, ota ei voi epäillä puoluceellisuudesta vapaamielisten aatteiden hyväksi.

*) Пыпинъ: Характеристики литературныхъ мнѣній (Pypin: Kirjallisten suuntien kuvauksia).

suus, joka kieltämällä auktoriteetteja vie uskottomuuteen, täällä — tosijumalisuus, joka on lähtenyt puhtaasta byzantisesta lähteestä, ja kirkko, joka aina on elänyt täydessä sopusoinnussa valtion kanssa. Siellä ylellisyys ja prameus, täällä taas — tapojen yksinkertaisuus. Maaorjuus on itsessään säilyttänyt paljon patriarkaalista, venäläisen talonpojan tila on parempi kuin länsimaisen työmiehen. Europassa vallitsee vihamielisyyttä säätyjen kesken, siellä on riitoja ja hämmennyksiä, täällä taas — järkyttämätön levollisuus. Kaiken tämän johdosta Venäjä menestyy, se on vahva laajuutensa, kansakuntiensa suuren luvun ja kansan patriarkaalisten hyveiden voimasta. Sen ei tarvitse pelätä ulkonaisia vihollisia, sen ääni ratkaisee Europan asiat ja sen miljoonat painetit ovat Europan vallankumousharrastajain pelottimena.

Kreivi Benkendorf, kuuluisa santarmipäällikkö, on muutamin sanoin määritellyt aikansa vallitsevaa käsitystä sanoessaan: »Le passé de la Russie a été admirable, son présent est plus que magnifique, quant à son avenir il est au delà de tout ce que l'imagination la plus hardie se peut figurer». *)

Semmoinen oli tämä oppi, joka oli läpeensä itämaisen kvietismin elähyttämä. Sen perustukset olivat liian heikot voidakseen kestää yhteentörmäystä europpalaisen elämän periaatteiden kanssa. Sen saarnaajat ymmärsivät tämän aivan hyvin ja sentähden he koettivat kaiken mokomin varjella onnellisia venäläisiä lännen vahingollisilta vaikutuksilta. Sensuuripakko koveni kovenemistaan. Tarpeeksi lienee mainita että yhteen aikaan oli kokonaista 17 eri sensuurikomiteaa; uusien sanomalehtien ja aikakauskirjojen ulosantamista esteltiin aina niin paljon kuin suinkin ja kiellettiin yhteen aikaan kokonaan. **) Sensori, joka poisti »vapaamielisyyden» hengen keittokirjasta tai pyyhkäisi runosäkeen, missä runoilija sanoi, että hän rakastettunsa jalkain juuressa unohti koko maailman, syystä että hän, sensori, piti sopimattomana unohtaa lemmityn jalkain juuressa Jumalan ja esi-

*) „Venäjän menneisyys on ollut ihailtava, sen nykyisyys on enemmän kuin loistoisa ja sen tulevaisuus on rohkeimpiakin unelmia ihanampi", Жихаревъ: Біографія Чаадаева, Вѣстникъ Европы 71 годъ (Zhiharjev: Tshaadajevin elämäkerta. Vjestnik Jevropy v. 71.)

**) Halullinen voi löytää paljon huvittavia aineksia kirjasta: Скабичевскій: Очерки по исторіи русской цензуры (Skabitshevskij: Piirteitä Venäjän sensuurin historiasta).

vallan olemassaolon — kaikki tämmöiset sensorit näyttävät meistä nyt pilajuttuhenkilöiltä, mutta kuvaamamme ajan ihmiset kyllä tiesivät heidän todella olevan olemassa. Ei ollut ainoatakaan kirjailijaa Pushkinista aina Bulgariniin asti, joka ei olisi saanut kokea sensuuriolojen ihanuutta. Kaikkeen valmiin Bulgarininkin täytyi istua päävahdissa liiallisesta innostaan. Ei ainoastaan kritiikkiä, vaan myöskin kiitosta, jota ei oltu pyydetty, rangaistiin kuin rikosta, mikä tämän järjestelmän puolelta olikin aivan johdonmukaista.

Mutta vaikka kuinkakin rakennettiin esteitä ja tehtiiin tokeita, ei mikään auttanut. Edellisen hallituksen aikana semmoisella voimalla alkanutta liikettä oli mahdoton ehkäistä. Yleinen mielipide, joka ei päässyt julkisuuteen, kääntyi sisäänpäin, asettuen valitun vähemmistön piireihin. Päältäpäin katsoen näytti siltä kuin kaikki olisi ollut hyvin. Sisällisissä oloissa vallitsi rikkumaton rauha. Ulkonaisissa asioissa Venäjä menestyi, ja sai vaikutusvallan Europan asioissa. Suuressa yhteiskunnan enemmistössä asui optimismia sisäasiain suhteen ja kiihkomielisyyttä Europpaa vastaan; tämä enemmistö nähtävästi uskoi vilpittömästi virallisen kansanmielisyyden teoriaan eikä halunnut mitään enempää. Mutta niin lujalta kuin tämä järjestelmä ensi silmäykseltä näyttikin, se kuitenkin itsessään sisälsi häviön siemenen. Jo kauan ennen sitä aikaa, jolloin sen löyhyys ilmestyi kaikille silminnähtävällä tavalla, *) myönsivät paraimmat Venäjän kansalaiset sen turmiollisuuden. Tämä aikakausi, joka oli synkkä taantumisen aika, on ollut erittäin merkillinen Venäjän henkisen kehityksen historiassa. Keskellä tätä yleisen seisahduksen ja tylsyyden tilaa valmisteltiin oppineitten hiljaisissa kammioissa, ylioppilaitten asunnoissa ja ylhäisten saleissa niitä ihanteita, niitä periaatteita, jotka sittemmin, suotuisampina aikoina, saatettiin yleisen mielipiteen arvosteltaviksi, ja jotka silloin tulivat kaikkien sivistyneitten venäläisten yhteiseksi omaisuudeksi.

Ensimäinen, joka rikkoi äänettömyyden ja levon, oli Tshaadajev. V. 1836 ilmestyi aikakauslehdessä »Teleskop», jota toimitti entinen Mos-

*) S. o. Krimin sodan ajalla.

kovan yliopiston professori Nadeshdin, hänen kirjoituksensa otsakkeella »Filosoofinen kirje». Koko tämä kirjoitus erosi sisällyksensä puolesta jyrkästi yleisestä virallisesta opista; siinä hyvin järkevästi, opettavasti ja vilpittömällä vakaumuksella todistettiin, että Venäjällä ei ole mitään historiallista menneisyyttä, että sen nykyisyys on halveksittava ja sen tulevaisuus mahdoton. Venäjä selitettiin hirmuiseksi aineelliseksi olioksi, ilman mitään sisällystä, joka ainoastaan kielteisessä merkityksessä voi olla opetukseksi ihmiskunnalle. Syyksi tähän tekijä ennen kaikkea sanoo kreikkalaisvenäläisen kirkon opin; se on erottanut Venäjän Europasta, eikä, koska se on väärä oppi, ole voinut antaa venäläiselle elämälle tosikristillistä suuntaa. Voipi arvata minkä vaikutuksen tämmöinen kirjoitus matkaansaattoi. Aikakauslehti lakkautettiin heti, Nadeshdin lähetettiin Vologdan kuvernementtiin, sensori Boldyrev (Moskovan yliopiston silloinen rehtori) sai eron virastaan ilman eläkettä, ja Tshaadajev itse julistettiin hulluksi ja asetettiin poliisin valvonnan alle. Vaikka tuomio oli näin ankara, näytti se kuitenkin monen mielestä leppeältä. Enemmistö silloista sivistynyttä yleisöä, joka oli antautunut viralliseen isänmaallisuuteen, tunsi paraimmat tunteensa loukatuiksi. Tiedetään, että Moskovan ylioppilaat aikoivat vaatia Tshaadajevia kaksintaisteluun loukkauksesta Venäjänmaata vastaan, mutta heidän esimiehensä saivat tämän estetyksi. Kokonaiseen kuukauteen Moskovassa ei puhuttu muusta kuin Tshaadajevin kirjeestä. Kovimmin kaikui mieletön parjaaminen, useimmin toistettiin sana »kavaltaja«. Mutta nekään ihmiset, jotka eivät noudattaneet joukkojen vaistoja, jotka kunnioittivat Tshaadajevin teräväa järkeä ja laajaa sivistystä, eivät voineet hyväksyä hänen mielipiteitään. Hänen lähtökohtansa, joka perustui hänen katolismielisiin sympatioihinsa, oli väärä. Europan historiassa hän näki ainoastaan katolisen aatteen johdonmukaista kehitystä, ja siinä yksin hän näki pelastuksen. Kasvatuksensa puolesta Tshaadajev kuului edellisen sukupolven miehiin. Nuorena kaartinupseerina hän oli ottanut osaa ulkomaiseen sotaretkeen vuosina 1813—14, jolta hän, samoin kuin useat aikalaisistaan, toi mukanaan romantisen ihastuksen Europpaan. Kiivaimmissa Tshaadajevin ikäkumppaneissa platooninen rakkaus europpalaiseen sivistykseen puhkesi ilmiräjähdykseen 14 p. jouluk. v. 1825; skeptikossa Tshaadajevissa se ilmestyi epätoivoisena tuskanhuutona. Tshaadajev on yhdistävänä renkaana kahden sukupolven välillä. Hänen kirjoituksensa oli ensimäinen selvään lausuttu vastalause olevia oloja vastaan. Mutta hänen

arvostelunsa oli rakennettu yksipuoliselle pohjalle. Tähän aikaan valmisteltiin jo toista liikettä, joka sai alkunsa toisista lähteistä; viimein sekin johti olevien olojen kieltämiseen; mutta tämä arvostelu oli perusteellisempi kuin Tshaadajevin; se nojautui europpalaisen tieteen viimeisiin tuloksiin.

Kuvaamallamme aikakaudella tapaamme Moskovassa pieniä, lahjakkaitten nuorukaisten perustamia seuroja. Niissä yhtyi harvinaisella tavalla järkeä, kykyä, sivistystä ja palavaa isänmaanrakkautta. Täältä ilmestyi mitä merkillisimpiä voimia, joista Venäjän kirjallisuus syystä ylpeilee. Täällä tapaamme nimiä semmoisia kuin: Homjakov, Kirejevskij, Aksakov — nuo vastaiset slavofiilit, ja toiselta puolen: Granovskij — sittemmin professori, jonka luennot yleisestä historiasta 40-luvun keskivaiheilla olivat niin merkillisiä, etteivät ainoastaan saattaneet yliopistomaailmaa kuohuksiin, vaan myös koko sivistyneen Moskovan; vielä — Bjelinskij, Venäjän kirjallisen arvostelun perustaja, joka osasi antaa tälle semmoisen tavattoman ja yleisen merkityksen, jommoista sillä todellakaan ei ole ollut missään muualla Europassa; Herzen, yksi Venäjän lahjakkaimpia kirjailijoita ja kuuluisan »Kolokol» lehden toimittaja; Bakunin — siihen aikaan innokas vanhoillinen; lisäksi tapaamme täällä vielä nuorempia samanaikuisia, niinkuin Katkovin, joka siihen aikaan vielä oli europpalaisen vapaamielisyyden ihailija, Turgenjevin, Shtshedrinin, Nekrasovin, historioitsija Solovjevin, Kavelinin y. m. Nämä kaikki ovat miehiä, jotka Venäjän kehityksen historiassa ovat tunnetut nimellä »40-luvun idealistit». Myöhemmin he erkanivat toisistaan hyvin kauas, mutta siihen aikaan heitä vielä yhdisti harrastus europpalaiseen tieteeseen.

Nämä seurat muodostuivat vähitellen ja olivat kokoonpanoltaan erilaisia. Niitä voi jakaa hengenheimolaisuuden, s. o. jäsenten luonteen, sympatiojen, kasvatustraditsioonien y. m. puolesta seuraaviin luokkiin. Yksi seura muodostui Kirejevskij veljesten ja Homjakovin ympärille; heti alusta tämä seura ilmaisi — syistä saamme puhua vastedes — taipumusta omituisella, oikeauskois-venäläisellä tavalla käsittämään historiaa ja venäläistä elämää. Stankevitshin seura, näin nimitetty perustajansa mukaan, muodostui ulkomailta palanneitten — he olivat lähetetyt sinne valtion kustannuksella — nuorten professorien, nuorena kuolleen Stankevitshin ja Granovskijn y. m. ympärille. Tämä seura antautui kokonaan saksalaisen ideaalisen filosofian palvelukseen; Stankevitshin kuoltua sai

Bjelinskij ensi sijan siinä. Vihdoin kolmas seura — Herzenin — oli Ranskan valtio-oppien, etenkin Saint-Simonismin vahvan vaikutuksen alla; tämän harrastuksensa saivat seuran jäsenet 30-luvun lopulla sovittaa pakkoasumuksella enemmän tai vähemmän kaukaisissa osissa Venäjän valtakuntaa. Palattuaan ensimäisestä pakkoasumuksestaan v. 1839, Herzen liittyi Bjelinskijn seuraan, anasti siinä heti huomatun aseman ja sai seuran päämiehenkin vaikutuksensa alaiseksi. Hartaan ystävyyden siteet yhdistivät nämä seurat toisiinsa (rikkoutuminen tapahtui 40-luvun keskivaiheilla); ne kokoontuivat usein ja niissä väiteltiin vilkkaasti saksalaisen filosofian eri kysymyksistä; tämän täydellinen oppiminen oli näet niiden pääharrastuksena. Nopeasti he siirtyivät Shellingistä ja Okenista Hegeliin, jonka oppi tuli heidän koraaniksensa. Erään aikalaisen *) sanojen mukaan »ei ollut sitä pykälää hänen logiikkansa kolmessa osassa, eikä hänen estetiikkansa kahdessa osassa, eikä hänen ensyklopediassaan y. m., jonka viisauden perille ei olisi päästy pitkällisten, monta yötä kestäneiden väittelyjen kautta . . . Kaikki mitättömimmätkin lentokirjat, jotka ilmestyivät Berlinissä ja muissa Saksan kaupungeissa, ja joissa Hegelin nimi mainittiin, luettiin mitä suurimmalla tarkkuudella. Ihmiset, jotka olivat ollect ystävyksiä, elivät riidassa viikkokausia, koska eivät voineet olla yksimieliset »kaikki käsittävän hengen» määrittelemisessä, tai pitivät omistansa eroavia mielipiteitä »absoluuttisesta persoonasta» loukkauksena y. m.» — Saksanmaata pidettiin luvattuna maana, Ranskaan ei käännetty mitään huomiota; ihmistä, joka ei tuntenut Hegelin filosofiaa — oli hänellä muilla aloilla millaiset tiedot tahansa — pidettiin ajastansa jälkeen jääneenä ja sivistymättömänä. Enemmistö näitten seurojen jäseniä omisti itselleen tarkoin koko Hegelin dialektiikan viisauden. Omituiselta näyttää, miksikä ei yksikään näistä miehistä, vaikka olivat lahjakkaita ja sivistyneitä, ole saanut aikaan mitään huomattavaa spekulatiivisen filosofian alalla, ei ole kantanut ropoansa tieteitten yleiseen aarreaittaan. Tämä ehdottomasti herää venäläistä elämää tuntemattoman muukalaisen mielessä. Me vastaamme siihen Tshernishevskijn sanoilla: **) »Jokaisen Venäjän mainion miehen historiallinen merkitys mitataan hänen isänmaalle osoittamiensa ansioitten

*) Herzenin.

**) Очерки Гоголевскаго періода русской литературы" (Piirteitä Venäjän kirjallisuudesta Gogolin aikakaudelta).

mukaan, hänen ihmisarvonsa taas sen mukaan, kuinka suuri hänen isänmaanrakkautensa on ollut . . . Aikaa myöten tulee meilläkin, niinkuin muilla kansoilla, olemaan ajattelijoita ja taiteilijoita, jotka toimivat yksinomaan tieteen ja taiteen hyväksi; mutta niin kauan kuin emme sivistyksessä ole muitten, edistyneempien kansojen vertaisia, pitää jokaisen meistä sydämestämme harrastaa toista asiaa, nimittäin, että kukin voimiemme mukaan kehitämme sitä, minkä Pietari Suuri on alottanut. Tämä toimi vaatii ja tulee luultavasti vielä kauan vaatimaan kaikki, isänmaamme lahjakkaimpien poikien henkiset ja siveelliset voimat» . . . Näin puhui mies, joka vaihtoi toivehikkaan tiedemiehen työalan, sanomalehdentoimittajan toimeen. Meidän aikalaisistamme mainittakoon esim. Korolenko, joka on hyljännyt kaunokirjallisen alan, jolla hän on saavuttanut europpalaisen maineen, ruvetakseen sanomalehtikirjailijana käsittelemään yhteiskunnallisia kysymyksiä. Jos herkkätuntoisemmat miehet vielä nyt, verrattain parempien olojen vallitessa, menettelevät näin, niin mitenkä voivat 40-luvun miehet menetellä toisin? Nämä nuorukaiset, jotka paloivat rakkaudesta isänmaahan, jotka tunsivat sen tarpeet ja joissa kaikki hyvä löysi vastakaikua, eivät voineet kauan harhailla metafysiikin loppumattomissa komeroissa. Filosofialla oli heidän silmissään merkitystä ainoastaan elämän arvon määrääjänä.

Mutta niin pian kuin se laskeutui abstraktsioonien piiristä surulliseen todellisuuteen, huomasivat he katkerasti pettyneensä. Saksalaisen filosofian lopullinen johtopäätös, niinkuin sen silloin käsittivät nuoret venäläiset hegeliläiset, ei ollut ensinkään sopusoinnussa Venäjänmaan tilan kanssa 40-luvulla. Väite, että »kaikki mikä on todellista, on myöskin järjellistä», voi kenties tyydyttää jotakin virkavaltaista isänmaanystävää, mutta ihminen, joka uskalsi rakastaa isänmaata omalla tavallaan, eikä niinkuin esivalta käski, ei voinut tyytyä tähän. Me tiedämme nyt, että Hegelin filosofia antoi hyvin laajoja abstraktisia kaavoja, joille voi antaa erilaisen sisällyksen, ettei se suinkaan hyväksynyt kaikkea olevaa, että sen periaatteet myönsivät muittenkin kuin optimististen johtopäätösten mahdollisuuden. Me tiedämme, että itse Saksanmaallakin Hegelin oppilaat jakautuivat kahteen vastakkaiseen leiriin: oikeisto- ja vasemmisto-hegeliläisiin. Jälkimäisiin liittyivät myös meidän »länsimaalaiset» — ainakin johdonmukaisemmat ja lahjakkaammat heistä, niinkuin Herzen ja Bjelinskij — eivätkä he liittyneet oppilaina tai jäljittelijöinä, vaan aivan itsenäisellä tavalla. Mutta, jos mieli seurata tätä suuntaa, vaadittiin muutamia erityisiä ymmär-

ryksen ja luonteen ominaisuuksia, joita ei suinkaan ollut kaikilla venäläisillä idealisteillä: ennen kaikkea täytyi rakastaa totuutta ja empimättä noudattaa sen vaatimuksia, vaikkapa siten olisikin ollut luopuminen monesta juurtuneesta käsityksestä; tarvittiin myös päättäväisyyttä, jotteivät vastenmieliset johtopäätökset estäisi ajamasta asiaa perille.

Toiset tämän seuran jäsenistä, romantisuuteen taipuvaiset, jotka eivät olleet vapautuneet vanhoista traditsiooneista eivätkä voineet alistaa kuohuvaa isänmaallisuuden-tunnettansa totuuden ja oikeuden vaatimusten alle, menettelivät toisin. Tyytymättömyys Hegelin abstraktisiin kaavoihin saattoi heidät kokonaan kieltämään hänen filosofiansa ja ylipäänsä koko eurooppalaisen filosofian, koska se oli rakennettu yksinomaan järkeilemisen pohjalle. Filosofian jälkeen hyljättiin europpalainen sivistyskin, jonka huippu, venäläisten filosoofien arvelun mukaan, oli Hegel. — Semmoinen oli slavofiilisyyden synty. Hegelin filosofian koko laveasta sisällyksestä se säilytti ainoastaan sen aatteen, että on olemassa valituita kansoja, joiden kutsumuksena on sovittaa ne ristiriitaisuudet, joihin aate dialektisessa kehityksessään hajaantuu. Hegel arveli tämän tehtävän olevan Saksanmaalla, hänen venäläiset oppilaansa vaihtoivat Saksanmaan Venäjään. Se se oli toteuttava inhimillisyyden, oikeuden ja totisen kansanvaltaisuuden aatteet, sanalla sanoen — kaiken sen, mitä Europpa turhaan on tavoitellut. Se johtaa tietoon järjen ja tunteen kautta eikä vain kaikkivoivan järjen tietä; semmoisen tiedon salaisuus on kätketty kreikkalais-venäläisen kirkon oppiin; pitää vaan osata tunkea tämän opin ytimeen, poistaen siitä kaikki, mikä on tilapäistä ja ajallista. Se näyttää esimerkin semmoisesta kirkollisesta järjestyksestä, joka rakkaudessa yhdistää katolisuuden yhtyyden protestanttisuuden vapauden kanssa. Se antaa myös valtiomuodon, joka ei perustu valloituksiin eikä väkivaltaan, vaan rakkautta ja keskinäistä luottamusta sisältävään yhteyteen esivallan ja kansan välillä, sopusointuiseen liittoon itsehallintoperiaatteen ja valtiollisen järjestyksen vaatimusten välillä. Se näyttää semmoisten yhteiskunta-taloudellisten olojen mahdollisuutta, jotka eivät perustu yksilöllisyyteen tai taisteluun olemisesta, vaan oikeuden periaatteeseen; takauksen tähän slavofiilit näkevät Venäjän kansan omituisessa yhteydenhengessä. Totta on, että oleva todellisuus on hyvin vähän tämmöisen ideaalin kaltainen, mutta se tulee siitä, että venäläisen elämän perustukset kauan kestäneitten historiallisten väärinkäytösten kautta ovat tulleet turmelluiksi tuntemattomiin asti. Pietari Suuren ajoista asti Venäjä poikkesi oikealta

tieltä; kaikki sen harrastukset ovat tämän pitkän väliajan kuluessa tarkoittaneet europpalaisen sivistyksen saavuttamista; nyt on aika havahtua tästä huumaustilasta, on aika palata »kotiin» omien, Pietarin aikakaudella unhotuksiin jääneiden kultuuriperiaatteiden luo. Onneksi ei ole kovin vaikea toteuttaa tätä. Europpalainen sivistys on vaan keveästi koskettanut kansan ylintä kerrosta, mutta itse kansa säilyttää pyhästi muinaiset tapansa. Välttämätöntä on tulla kansan ihanteen elähyttämäksi, puhdistaa se kaikista rumennuksista ja väärennyksistä, niin silloin se on esiytyvä täydessä hurmaavassa kauneudessaan. Tosivenäläisen ihannekuvan jälleen-pystyttäminen olikin ensimäisten slavofiilien toimena. Minkälaiseksi he käsittävät tämän ihanteen, missä he näkivät venäläisen elämän etevämmyyden europpalaiseen elämään verraten ja millä tavalla he luulivat saavuttavansa tämän ihanteen — siitä puhumme seuraavassa luvussa sen verran, mikäli se käy selville slavofiilien kirjoituksista.

Huomauttakaamme tässä, etteivät »länsimaalaisetkaan» ole olleet vapaat jonkunlaisesta isänmaallisesta puolueellisuudesta. Hekin uskoivat, että Venäjällä oli suuri tehtävä historiassa, mutta olivat slavofiilien kanssa eri mieltä siitä, minkätähden juuri Venäjälle oli tämmöinen tehtävä annettu. Heidän arvelunsa mukaan Venäjän suuri etevämmyys muitten Europan maitten rinnalla oli siinä, että se on *tabula rasa*. Sitä eivät häiritse mitkään uskonnolliset, historialliset tai muut traditsioonit, jotka juuri estävät lännen kansoja toteuttamasta oikean ja viisaan yhteiskuntalaitoksen ihannetta. Tämä ihanne ei ole etsittävä Pietarin edellä käyneestä ajasta, missä sitä ei ollut eikä voinut olla, vaan europpalaisen sivistyksen viimeisistä tuloksista. Hylkäämällä länsimaisen kultuurin kokonaan ja esittämällä väitteen lännen »mätänemisestä» menivät slavofiilit liiallisuuteen ja osottivat anteeksiantamatonta älynpuutetta, mikä lähentää heitä virallisen isänmaallisuuden saarnaajiin. Kas tässä erimielisyyksien pääkohdat vastakkaisten leirien välillä. Hajaannus idealistien joukossa syntyi neljäkymmenluvun keskivaiheilla. Tähän aikaan saivat riitelevien mielipiteet lopullisen muodostuksensa; pian alkoi myös näyttäytyä sietämättömyyden ja persoonallisen kiihkon merkkejä, mitkä siihen asti vielä olivat harvinaisena poikkeuksena, mutta myöhemmin valitettavasti tulivat sangen tavalliseksi ilmiöksi slavofiilien puolelta.

Slavofiileillä ei ollut niin eteviä kirjailijoita, kuin heidän vastustajillaan, mutta on heidänkin joukossaan ollut merkillisiä kykyjä, jotka, suurista erehdyksistään ja oppinsa mielivaltaisuudesta huolimatta, ovat antaneet paljon tärkeitä lisiä Venäjän yhteiskunnan itsetietoisuuteen. Slavofiilien mielipiteissä on paljon subjektiivisuutta, joten heidän ymmärtämisekseen katsomme tarpeelliseksi antaa edes pääasialliset elämäkerralliset tiedot tämän opin perustajista. Niihin kuuluvat: Kirejevskij veljekset — Ivan Vasiljevitsh (1806—1856) ja Pjotr Vasiljevitsh (1808—1856), A. S. Homjakov (1804—1860), Aksakov veljekset — Konstantin Sergejevitsh (1817—1860) ja Ivan Sergejevitsh (1823—1886), J. F. Samarin (kuoli 1876), Valujev (kuoli 1845), runoilijat Tjutshev, Jazykov y. m. Kaikki nämä miehet kuuluivat rikkaihin ylimysperheisiin, joissa europpalainen sivistys oli päässyt yhtymään aitovenäläisiin herrastapoihin. Riippumattomuus aineellisessa suhteessa teki näille miehille mahdolliseksi pyhittää koko elämänsä lempitoimilleen. Kirejevskijen isäpuoli, Jelagin, oli aikansa sivistyneimpiä miehiä, hänellä oli rikas kirjasto, hän osasi useita vieraita kieliä, harrasti tieteitä ja etenkin Schellingin filosofiaa. Aksakovien isä, Sergei Timofejevitsh, oli myös europpalaisesti sivistynyt mies; hän on tunnettu kirjailijana ja on jättänyt jälkeensä taiteellisesti sepitettyjä, vaikka vähän optimistisia kuvauksia siitä patriarkaalisesta piiristä *), josta seuraavan ajan slavofiilit ilmestyivät. Kaikki mainitsemamme henkilöt olivat keskenään sukulaisuustai ystävyyssuhteissa. Jelaginin ja Koshelevin perheet olivat henkisiä keskuksia, jotka vieraanvaraisiin saleihinsa kokosivat aikansa etevimmät miehet: siellä sai nähdä Shukovskijn (joka äidinpuolelta oli Kirejevskijen sukulainen), Pushkinin, Gogolin, Tshaadajevin, myöhemmin Herzenin, Ogarevin y. m. Kasvavan sukupolven kasvatus oli alituisen huolenpidon esineenä; sen hyväksi ei säästetty varoja, sille annettiin kaikki mitä silloinen Moskova sivistävässä suhteessa voi aikaansaada, ja sitten nuoriso matkusti täydentämään tietojansa ulkomaille, etupäässä Saksaan, koska matkustaminen Ranskaan opintoja varten oli venäläisiltä siihen aikaan kielletty.

Senaikaisen moskovalaisen herrasperheen elämässä oli joukko omituisia piirteitä, jotka sen jyrkästi erottivat pietarilaisen virkavaltaisen virkamiehistön elämästä. Itse Moskova oli ikäänkuin tavattoman suuri maakylä,

*) С. Т. Аксаковъ: Семейная хроника, Дѣтскіе годы Багрова внука y. m. (S. T. Aksakov: Perhekronikka, Bagrovin pojanpojan lapsuudenvuodet).

jossa herrasperheet elivät muhkeasti maaseudun tavoin; heidän talonsa olivat kuin maatilat, kasvihuoneineen, puutarhoineen, tilavine pihoineen ynnä talousrakennuksineen. Kesäisin kaikki hajaantuivat sukutiloilleen, joita oli kaikissa Venäjän valtakunnan osissa, talveksi palattiin taas Moskovaan suuren palvelijajoukon kera, joka toi mukanansa mullan tuoksun ja raittiin maailman tuulahduksen. Europpalaiset tavat sekaantuivat vanhoihin venäläisiin herrastapoihin: uskonhartauteen, vanhojen tapojen kunnioittamiseen ja, ennen kaikkea, kansan tuntemiseen, mikä johtui siitä, että oltiin niin läheisessä yhteydessä sen kanssa. Me tietysti emme puhu suuresta enemmistöstä; se oli toisenlainen: siinä ulkonainen kiilto peitti raa'an tietämättömyyden, turhamaisuuden, alempien sortamisen ja ylempien liehittelemisen, sanalla sanoen, kaikki ne ominaisuudet, joista Gribojedovin »Горе отъ ума« (Suru ymmärryksen tähden) nimisen komedian sankarit ovat merkilliset. Tämä komedia on tosi kuvaus silloisen Moskovan tavoista. Mutta, ei sääntöä ilman poikkeusta, — oli myös muutamia totisesti valistuneita ja nähtävästi hyviä perheitä, joiden helmasta slavofiilisyyden apostolit ilmestyivät.

Europpalaisen sivistyksen ja venäläisten patriarkaalisten muinaistapojen yhteisvaikutus selittää monta seikkaa vanhain slavofiilien mielipiteissä. He yhä horjuivat europpalaisen vapaamielisyyden ja Pietari Suuren edellisen ajan Venäjän ihailemisen välillä, koettaen löytää keskitietä näiden välillä; mutta yritykset sovittaa nämä erisukuiset alkulähteet olivat turhat, eikä voinutkaan olla toisin. Moskovalainen Venäjä ja silloinen Europpa olivat kaksi sovittamatonta vastakohtaa.

Lisätkäämme tähän romantisuuden vaikutus, joka hallitsi Venäjän kirjallisuudessa kaksi- ja kolmekymmenluvulla ja jonka edustajana oli Shukovskij (osaksi myös Pushkin). Romantisuudesta on myös etsittävä selitys ensimäisten slavofiilien haluun ihannoida muinaisuutta. Europpalaiset romantikot ihailivat keskiajan oloja, venäläiset käänsivät sympatiansa moskovalaiseen Venäjään, jota palavassa mielikuvituksessaan koristelivat kaikenlaisilla hyveillä.

Kaikki mikä meillä on tunnettu slavofiilisyyden isien elämästä, osottaa jälkiä yllämainituista vaikutuksista. Kaikki he olivat hartaasti ja totisesti uskonnollisia miehiä. Homjakov oli ankaran ja hartaasti uskonnollisen äidin kasvattama. Itse hän kertoo eräässä teoksessaan kuinka hän jo lapsena haaveili kaikkien kristittyjen sovittamista. Myöhemmin, ollessaan jo upseerina, hän oli erilainen kuin toverinsa siinä, että säännöllisesti kävi

kirkossa, noudatti tarkkaan paastoja ja muita kreikkalaisvenäläisen kirkon menoja, ja tätä tapaa hän säilytti elämänsä loppuun asti, eikä luopunut siitä edes pitkän ulkomaillaolonsa aikana. Hän oli monipuolisesti sivistynyt mies, vaikka hänessä kenties oli hieman dilettantismia; hän oli teräväpäinen, mutta taipuisa paradokseihin, sukkela dialektikko ja tunnettu voittamattomaksi väittelijäksi. Ettei hän ollut virallisen mallin mukainen isänmaanystävä, sen todistaa seuraava tapaus. Sevastopolin piirityksen aikana, noina Venäjän kansalliselle itserakkaudelle kaikista raskaimpina hetkinä, hän nähtiin iloisena ja hymyilevänä; kun häntä nuhdeltiin siitä, vastasi hän: »kolmekymmentä vuotta olen itsekseni itkenyt, kun kaikki ympärilläni nauroivat; sallittakoon minun iloita nähdessäni kaikki nämä kyyneleet, jotka tuottavat pelastuksen» *). Slavofiilisessä kirjallisuudessa Homjakov on tunnettu spesialistiksi jumaluusopillisissa kysymyksissä. Viisikymmenluvun alusa hän painatti ulkomailla ranskankielellä muutamia merkillisiä lentokirjoja (ne käännettiin sitten saksaksi), jotka olivat sepitetyt kreikkalaisvenäläisen kirkon puolustukseksi länsimaisia oppeja vastaan. Ne käänsivät sen ajan asianymmärtäväisten ihmisten huomion puoleensa. Silloisten sensuuriolojen vallitessa ne eivät voineet ilmestyä tekijän synnyinmaassa; myöhemmin ne ilmestyivät Homjakovin koottujen teosten joukossa, sillä sensuuriolojen vaatimalla toimittajan puolustuksella, »että muutamien lauseparsien epämääräisyys ja epätarkkuus riippuu siitä, ettei tekijä ollut saanut jumaluusopillista erikoissivistystä» **).

Ivan Kirejevskij harrasti etupäässä filosofiaa ja historiaa. Hän asui kauan Saksanmaalla, kuunteli ensin Schellingin, sitten Hegelin luentoja; mutta suurimman vaikutuksen teki häneen nähtävästi Schleiermacher, johon hän läheisesti tutustui; tämä filosoofi, joka koetti sovittaa keskenänsä vapaata tutkimista ja uskontoa, miellytti suuresti Kirejevskijä, joka jo silloin harrasti saksalaisen filosofian muodostamista venäläis-oikeauskoisuuden periaatteiden mukaan ***). Palattuaan ulkomailta v. 1830 hän rupesi toimittamaan aikakauslehteä »Jevropejets», joka pian kuitenkin lakkautettiin. —

*) Kertonut Samarin Homjakovin teosten II osan esipuheessa.

**) Homjakovin teokset ilmestyivät hänen kuolemansa jälkeen neljässä osassa, joista etenkin merkillinen on II osa, joka sisältää jumaluusopillisia kirjoituksia (Moskovassa 1886).

***) Филипповъ: Судьбы русской философіи. (Filippov: Venäläisen filosofian vaiheet, aikakauslehdessä Русское Богатство (Venäläistä rikkautta) v. 1894.)

Tähän aikaan Kirejevskij kuitenkin vielä kuului «länsimaalaisiin»; mutta tyytymättömyys ratsionalistiseen filosofiaan saattoi hänet yhä enemmän opiskelemaan kirkko-isien teoksia; hänen mielipiteittensä lopulliseen muutokseen vaikuttivat muutamat viisaat ja sivistyneet hengelliset miehet. Kirejevskij lopetti sillä, että meni luostariin ja kuoli munkkina. Enimmin tunnetut hänen teoksistaan ovat kirjoitukset: «Katsaus nykyisen kirjallisuuden tilaan (1845)«, »Europpalaisen sivistyksen luonteesta» ja »Uusien periaatteiden tarpeellisuudesta ja mahdollisuudesta filosofiassa» *). Hänen veljensä Pjotr Kirejevskij on tunnettu toimittamastaan rikkaasta ja arvokkaasta kansanlaulujen kokoelmasta.

Konstantin Aksakov on tunnettu innokkaaksi taistelijaksi slavofiilisen aatteen puolesta. Hän oli lahjakas ja voimallinen, taistelua varten luotu luonne. Tosikiihkoilijana hän ajoi johtopäätöksensä perille asti eikä sallinut mitään sovittelemisia. Pikkuseikoissakin hän koetti olla uskollinen vakaumukselleen. Hän se slavofiileistä ensimäisenä rupesi käyttämään venäläistä kansallispukua, mikä herätti yleisön ivaa ja esivallan puolelta karsaita katseita sekä viimein kiertokirjeen (viisikymmenluvun alkupuolella), jossa todistettiin, että parta ja rasvanahkaiset saappaat eivät sovi yhteen venäläisen aatelismiehen arvon kanssa. Ensin hän kuului länsimaalaisiin, mutta erottuaan heistä vakaumuksessaan hän rikkoi jyrkästi kaiken yhteyden heidän kanssaan, vaikka edeskinpäin säilytti heitä kohtaan ystävyydentunteita. Hänen persoonalliset ominaisuutensa herättivät yleistä mieltymystä häntä kohtaan. Jopa Herzenkin, joka koko elämänsä ajan taisteli slavofiilisiä periaatteita vastaan, omisti hänen kuoltuaan hänelle lämpimät muistosanat. Konstantin Aksakov oli ankarain siveellisten periaatteiden elähyttämä; eräs hänen aikalaisensa **) kertoo että hän eli ja kuoli siveellisesti puhtaana: hänen tunteensa syvyyttä todistaa se seikka, että hän kuoli suorastaan isänsä kuoleman tuottamasta surusta. Vakaumukseltaan hän oli kansanvaltainen, mutta ei tämän sanan europpalaisessa, vaan omituisessa venäläisessä merkityksessä, jolla ymmärretään mystillistä kansanjumaloimista. Hän kirjoitti paljon, sekä filoloogisia, että kriitillisiä kirjoituksia, mutta merkillisimmät ovat hänen historialliset teoksensa, joissa hän kehitti mielipiteitään muinaisen Venäjän yhteiskuntalaitoksesta. Poliitillisen uskontunnustuksensa on hän ilmilausunut kuuluisassa »Kirjoituksessa Venäjän sisällisestä tilasta»,

*) I. V. Kirejevskijn kootut teokset, 2 osaa, Moskovassa v. 1861.

**) Панаевъ: Литературныя воспоминанія (Panajev: Kirjallisia muistelmia.)

joka v. 1855 kannettiin esiin vastikään valtaistuimelle nousseelle Aleksanteri II:selle. Siihen palaamme vielä seuraavassa luvussa.

Ivan Aksakov, ajan suhteen viimeinen, mutta käytännöllisen vaikutuksensa suhteen ensimäinen vanhoista slavofiileistä, kehitti puoluelaistensa aatteita sanomakirjallisuuden alalla. Hän ei lisännyt mitään uutta slavofiilien oppiin, mutta elävänä sanomalehtikirjailijana hän suuresti edisti sen leviämistä yleisöön. Toimensa alkuaikoina hänen täytyi kestää ankaraa taistelua sensuuria vastaan, joka siihen aikaan katseli slavofiilejä epäluulolla. Kylliksi lienee jos mainitsemme, että hänen sanomalehtensä «Moskva» kahdenkymmenenkahden kuukauden kuluessa kolmesti ajaksi lakkautettiin ja sai 9 varoitusta. Mutta ajat muuttuivat. Kahdeksankymmenluvulla Ivan Aksakov ei ainoastaan estecttömästi tiomitanut sanomalehteä »Rusj», vaan vieläpä osasi vaikuttaa hallituspiireihinkin. Yleisön suosio häntä kohtaan kasvoi yhä Turkin sodan aikana, jolloin hän esiytyi Berlinin kongressin innokkaana vastustajana. Puheen tähden, jonka hän piti Moskovan slaavilaisen hyväntekeväisyysseuran kokouksessa ja jossa hän moitti venäläisen diplomatian myöntyväisyyttä, hän lähetettiin pois Moskovasta ja itse seura lakkautettiin. Kuinka suuresti häntä suosittiin slaavilaisissa maissa, todistaa se seikka, että muutamat bulgarilaiset piirit valitsivat hänet ehdokkaaksensa Bulgarian valtaistuimelle. Hänen hautajaisiinsa kokoontui satatuhansiin nouseva ihmisjoukko; se oli oikea kansallinen mielenosotus. Meidän vakaumuksemme mukaan Ivan Aksakovin yleinen suosio on selitettävä niin, että hän oli niiden kansallistunteitten tulkitsija, jotka Berlinin kongressin aikana vallitsivat laajoissa kerroksissa Venäjän yhteiskuntaa; hänen vaikutusvaltansa hallituspiireihin perustui taas siihen, että hän ankarasti arvosteli europpalaista liberalismia, jommoiselle arvostelulle kahdeksankymmenluvun alussa pantiin suurta arvoa.

Jurij Feodorovitsh Samarin ei ole tunnettu ainoastaan kirjailijana *), vaan myös käytännöllisenä valtiomiehenä. Hänellä on huomattava sija talonpoikien vapauttamista tarkoittavissa valmistavissa toimissa ja näillä toimillaan hän on ansainnut jälkimaailman kiitollisuuden. Sitten hän palveli Kijevissä ja Varsovassa, jossa hän koetti toteuttaa uutta lakia maaomaisuuden hankkimisesta talonpojille. Niinkuin tunnettu, on talonpoikien tila puolalaisissa ja lounais-Venäjän kuvernementeissa monessa suhteessa parempi

*) J. F. Samarinin teokset, VII osaa.

kuin talonpoikien tila keskikuvernementeissa, syystä että hallitus on pitänyt huolta näiden seutujen väestön voittamisesta puolellensa. Samarin on lukijoillemme intressantti kirjoitustensa vuoksi »Venäjän rajaseuduista». Näissä kirjoituksissa lausumistansa mielipiteistä sai Samarin kärsiä. Itämerenmaakuntien paroonien kanteitten johdosta hän joutui Pietari-Paavalin linnaan, josta pääsi vapaaksi ainoastaan sentähden, että keisari Nikolai I oli ollut persoonallisesti tuttava hänen kanssaan. Merkillistä on, että hän kehitti niitä samoja aatteita rajaseutujen kansanvaltaisesta venäläistyttämisestä, joita hallitus itse meidän aikoinamme on pannut toimeen Itämerenmaakunnissa eikä ilman menestystä.

Jos vielä mainitsemme varhain manalle menneen historioitsija Valujevin, joka herätti niin suuria toiveita, sekä runoilijat Tjutshevin ja Jazykovin, niin olemme luetelleet tärkeimmät vanhan slavofiilisyyden edustajat. Erään runonsa kautta joka oli suunnattu »länsimaalaisia» vastaan, Jazykov oli vähällä saada aikaan kaksintaistelun Granovskijn ja Kirejevskijn välillä; hän ensimäisenä kaiutti sitä suvaitsemattomuuden säveltä, mikä sitten on kasvamistaan kasvanut, ja mikä alkuperäisen slavofiilisyyden seuraajissa on muuttunut vihamielisyydeksi kaikkea »ei-meikäläistä» vastaan. Mainittakoon, että Homjakov ja veljekset Aksakov myös olivat kelpo runoilijoita. He eivät tyytyneet ainoastaan siihen, että kehittivät mielipiteitään tieteellisissä ja sanomalehtikirjoituksissa, vaan he ylistivät niitä runoissakin. Muuten etevimmmät slavofiiliset runoilijat eivät ole juuri merkilliset taiteellisuutensa, vaan enemmän yksipuolisuutensa ja teeskennellyn innostuksensa vuoksi.

Neljäkymmenluvun vuodet olivat slavofiilien toiminnassa valmistusaikana. Silloisten olojen vallitessa he eivät saaneet vapaasti esittää mielipiteitään, vaan heidän toimintansa rajoittui suulliseen opetukseen ja käsikirjoitusten levittämiseen; osa heidän kirjoituksistaan ilmestyi myös ulkomaan kirjallisuudessa. Tehtiinpä kuitenkin tälläkin ajalla yrityksiä toimintaan sanomalehtien kautta. Yhteen aikaan slavofiilit kokoontuivat »Moskvitjanin« aikakauslehden ympärille, jonka toimittaja oli Shevirev, mutta nämä yritykset saivat epäonnistuneen lopun, sillä pian ilmestyi heidän ja toimittajan välillä erimielisyyksiä. Sitten slavofiilit rupesivat toimittamaan n. s. »Moskovskie sborniki» (Moskovalaisia kokoelmia) *) (v. 1845 Valujevin kokoelma, muita kokoelmia vv. 1846, 1847 ja 1852;) ensimäisiin kokoelmiin ottivat

*) Niitä ilmestyi vaan yksi vuodessa, sensuuri ei sallinut enempää.

osaa myös muutamat länsimaalaiset. Ensimäinen slavofiilinen aikakauslehti ilmestyi v. 1856 (Russkaja Beseda: Venäläistä keskustelua). Sittemmin, kun venäläinen aate voitti enemmän vapautta, ilmestyi monta slavofiilistä lehteä [Parus (Purje), Denj (Päivä), Moskva, Zarja (Koitto), Epoha (Aikakausi), Rusj (Venäjä) y. m.]; kuusikymmenluvulla alettiin julkaista kuolleitten slavofiilien koottuja teoksia ja puoluelaisia karttui yhä. Mutta mikäli slavofiilisyys voitti kvantitatiivisessa suhteessa, sikäli se menetti kvalitatiivisessa suhteessa. Sen uudet oppilaat hylkäsivät paljon sellaista, mikä oli progressiivista heidän opettajiensa mielipiteissä ja toivat siihen sen sijaan ankaran suvaitsemattomuuden hengen toisin ajattelevia kohtaan, vihamielisyyttä muita kansallisuuksia vastaan ja kansallista itsekiitosta, sanalla sanoen sitä, josta ensimäiset slavofiilit olivat pysyneet vapaina, vaikka he itse tietämättänsä kylvivät tämän kaiken siemenen. Vastamainittu koskee muuten toisen aikakauden slavofiilisyyttä, jolle aiomme omistaa eri luvun, mutta ensin koetamme systemaattisesti esittää ensimäisten slavofiilien oppia, jota ilman ei voi käsittää heidän seuraajiensa mielipiteitä.

A. I.

Kauppa-oppilaitokset.

Edellisessä kirjoituksessani kauppaoppilaitoksista *) olen tehnyt selkoa kauppa-oppilaitostemme nykyisestä tilasta, huomauttaen sitä puutteellisuutta, etteivät kaikki kauppaopistomme ole orgaanisessa yhteydessä oppikoulujen kanssa ja ettei nykyisistä oppilaitoksistamme yksikään vastaa niitä vaatimuksia, joita tulee asettaa täydelliselle korkeammalle kauppakoululle, jota paitsi meiltä kokonaan puuttuu tämän alan korkeakoulu.

Samallaisella vilkkaalla harrastuksella, jota maamme kauppasääty on osottanut kauppaoppilaitoksia kohtaan, on liikemaailmassa ulkomailla alkuunpantu kauppa-oppilaitoksia, perustettu yhä suuremmassa määrässä uusia ja laajennettu entisiä, ja siten koetettu tyydyttää yhä kasvavia vaatimuksia näiden oppilaitosten suhteen: antaa mahdollisimman täydellinen tietopuolinen

*) Ktso Valvoja n:o 12 v. 1896.

perustus kauppauralle antautuvalle nuorisolle. Siellä missä yksityisten voimat ja uhraukset eivät ole riittäneet oppilaitoksen ylläpitoon, on valtio tarpeen mukaan antanut apuansa, siten sekin osaltaan tunnustaen tällaisten oppilaitosten tärkeyden.

Tuskin yhdessäkään Europan maassa lienee ainoatakaan kaupalle tai teollisuudelle tärkeämpää kaupunkia, jossa jo ei olisi jonkunlaista kauppaoppilaitosta, valtion, kunnan, yhdistysten tai yksityisten perustamaa ja kannattamaa.

Tämän alan oppilaitokset ovat ulkomailla pääasiallisesti kolmea laatua, nim. kauppa-alkeiskouluja vähimmillä sisäänpääsövaatimuksilla, kauppakeskikouluja täydellisemmällä ohjelmalla ja suuremmilla sisäänpääsövaatimuksilla sekä kauppakorkeakouluja useimmiten yliopistollista nuorisoa varten.

Koska meilläkin epäilemättä olisi tärkeätä aikaansaada kumminkin yksi täydellisempi kauppaoppilaitos, joka enemmän kuin nykyiset oppilaitokset vastaisi liikeolojemme vaatimuksia, niin tehtäköön tässä muutamalla sanalla selkoa tärkeimmistä kauppa-oppilaitoksista ulkomailla.

Huomatuimmat kauppa-oppilaitokset Ruotsissa*) ovat „*Grosshandelssocietetens i Stockholm Handelsskola, Frans Schartaus Praktiska Handelsinstitut*“ Tukholmassa ja „*Göteborgs Handelsinstitut*“ Göötepori ssa. Edellinen on mainitun kauppiasyhdistyksen, jälkimäinen taas sekä kaupungin että sikäläisen kauppaseuran kannattama, jota paitsi kummallakin on suoranaista rahallista kannatusta valtiolta. Molemmissa oppilaitoksissa, jotka alkujaan pitemmän aikaa työskentelivät yhdellä valmistavalla ja yhdellä varsinaisella konttoriosastolla, on nykyään kaksi osastoa, nim. 2-vuotinen kurssi täydellisen keskikoulun (5-luokkaisen reaalilyseon) läpikäyneitä ja 1-vuotinen ammattikurssi ylioppilaita varten. Mainitut oppilaitokset ovat yhteiskouluja.

Göötepori n opiston kullakin luokalla on viikkotuntien luku 34, jota paitsi on 2 tuntia vapaaehtoista ainetta. Ulkomaisista kielistä ovat pakollisia saksan-, englannin- ja ranskankieli sekä vapaaehtoinen espanjankieli. Suurinta painoa näkyy pantavan kielille; kirjanpidolle ja kirjeenvaihdolle on jäänyt verrattain vähäinen luku tunteja. Lukuvuosi on noin kolme viikkoa pitempi kuin Suomen kouluissa.

*) Tiedot Ruotsin, Norjan ja Tanskan opistoista perustuvat pääasiallisesti opistojen julkaisemiin vuosikertomuksiin.

Lukuvuosimaksut ovat Tukholman opiston kaikilla luokilla 225 kr. ja Göötepori opiston ensimäisellä luokalla 280 kr. sekä toisella luokalla ja fakkiosastolla 320 kr.; oppilasmaksujen kautta saavat opistot suurimman osan tuloistansa.

Norjan täydellisin kauppaopisto on „*Christiania Handelsgymnasium*". — Erittäin on huomattava se suuri innostus ja lämpö, jolla Norjan kauppiaskunta riensi tätä oppilaitosta perustamaan ja kannattamaan. Muudan kauppias antoi 20,000 kr., muudan toinen 9,600 kr., 16 eri liikemiestä kukin vähintään 2000 kr., 25 henkilöä 800—1200 kr., j. n. e., joten noin 150 liikemiehen kokooma summa oppilaitoksen hyväksi teki 141,742 kr. *) eli noin 198 tuhatta Suomen markkaa.

Opistossa, joka alkoi vaikutuksensa v. 1875, on kaksi luokkaa; pohjakouluna on täydellinen oppikoulun keskikoulu. Viikkotuntien luku on kummallakin luokalla 36, josta luvusta noin puolet tulee varsinaisten kauppaaineiden osalle. Vieraita kieliä luetaan saksaa, ranskaa ja englannin kieltä. Opetuksesta suorittaa oppilas 20 kr. kuukausittain.

Edellä mainittu kauppakymnaasi on yksinomaan miespuolisia oppilaita varten. — Kaupanalalla työskenteleviä tai sille alalle antautuvia naisia varten on kysymyksessä olevassa oppilaitoksessa järjestetty n. k. «kvindelige eftermiddagskursus« 18 tunnilla viikossa.

Mitä taas Tanskan kauppaoppilaitoksiin tulee, niin ovat ne kaikki yksityisten henkilöiden omistamia kouluja, jotka eivät rakenna millekään määrätyn oppikurssin pohjalle, vaan vastaanottavat oppilaita melkein tykkänään alkeistietoihin katsomatta. Täydellisin niistä lienee n. s. „*Grüners Handelsakademi*" (kauppaneuvos H. R. Grüner'in v. 1843 perustama). Opistossa on kaksi osastoa eli luokkaa kumpikin käsittäen puolen tai koko vuoden kurssin, riippuen oppilaan edistymisestä. Opetus käsittää 34 viikkotuntia, joista ylemmällä osastolla 20 eli lähes $^2/_3$ käytetään kauppa-aineille. Ulkomaisista kielistä opetetaan ainoastaan englannin ja saksan kieltä. Muina opetusaineina ovat tanskankieli, kauppamaantiede ja -historia, tilastotiede ja taloustiede, kauppaoppi ja -oikeus, kirjanpito ja kirjeenvaihto, kauppalaskento sekä kirjoitus. — Lukuvuosimaksu on 288 kr. Katsoen siihen, että oppilaat ovat iäkkäämpiä ja ennen kauppaoppilaitokseen tuloansa jo käytännöllisellä kauppa-alalla kokemusta saavuttaneita, päästään tällekin

*) Ktso *Felix Heikel:* Anteckningar rörande handelsskolor i utlandet, siv. 17.

kannalle järjestetyllä opetuksella verrattain hyviin tuloksiin, jota todistavat m. m. kirjalliset koe-esimerkit opiston tiedonannoissa viime vuodelta.

Saksaa ja Itävaltaa voi täydellä syyllä sanoa kauppakoulujen maiksi. Edellisessä maassa laskettiin jo viisi vuotta sitten varsinaisten kauppakoulujen lukumäärän nousevan 165:ksi ja oppilasmäärän kaikissa kauppa-oppilaitoksissa yhteensä yli 20,000. Itävallassa taas laskettiin samoihin aikoihin kaikkien kauppaoppilaitosten oppilasmäärän nousevan noin 46,000:teen.

Paitsi varsinaisia kauppa-oppilaitoksia on Saksassa useampia muita oppilaitoksia, joihin on yhdistetty kauppaluokkia joko läpi koko koulun tai ainoastaan ylemmille luokille, kuten Stuttgartin reaalikoulu, jonka V, VI ja VII:llä luokalla on kauppa-rinnakkaisluokkansa. Samoin on olemassa useampia teollisuuskouluja, joihin kauppakoulu on yhdistetty, kuten esim. Aachenissa.

Mitä varsinaisiin kauppakouluihin tulee, niin on niistä 1 valtion perustama (jota paitsi valtio antaa kannatusta 53 muulle kauppaoppilaitokselle), 23 kaupunkihallituksen perustamaa, 11 kauppakamarin, 20 kauppiasyhdistysten, 71 kauppaseurojen, 33 erityisten kauppakouluyhdistysten ja 6 yksityisen henkilön perustamaa (yht. 165).

Kauppakoulut Saksassa ovat korkeampia tai alempia, n. k. Höhere Handelsschulen tai Handelslehrlingsschulen, joista jälkimäiset ovat aiotut kauppa-alalla jo työskenteleviä varten ja muodostavat tavallisesti jatkokurssin kansakoululle.

Saksan parhaimpia korkeampia kauppaoppilaitoksia ovat »*Öffentliche Handelslehranstalt der Dresdener Kaufmanschaft*» ja »*Öffentliche Handelslehranstalt zu Leipzig*», edellinen Dresdenin kauppiaskunnan, jälkimäinen Leipzigin kauppakamarin ylläpitämä. Dresdenin opistossa on 1:ksi 3-vuotinen kurssi, pohjakouluna 8-luokkainen porvarikoulu, jonka muodostavat kansakoulu ja sen jatkokoulu; 2:ksi 2-vuotinen kurssi ylioppilaita ja viimeisen edellisen lyseoluokan läpikäyneitä varten; 3:ksi 1-vuotinen ammattikurssi kauppa-alalla jo työskenteleviä varten; sekä 4:ksi kauppa-iltakoulu. Leipzigin opistossa on jotenkin vastaavat osastot. Sekä Dresdenin että Leipzigin opisto, samoin kuin kauppa-oppilaitokset Saksassa yleensä, tarjoovat ehkä yhtä paljon yleissivistystä kuin ammattiopetusta; yleissivistystä tarkoittavat aineet ovat saaneet verrattain paljon tunteja varsinaisten kauppa-aineiden tuntiluvun kustannuksella. Sitä paitsi ottavat opistot vastaan oppi-

laita niin nuorella iällä, että se ehkäisee mahdollisimman suurta menestystä. — Lukuvuosimaksut ovat Dresdenissä keskimäärin luokkaa kohti 325 ja Leipzigissä 300 Saksan markkaa. Oppilaiden lukuisuuden tähden tuottavat oppilasmaksut niin suuret tulot, etteivät opistot lisätuloja juuri tarvitse.

Mitä kauppaopistoihin yleensä tulee, niin kulkee Itävalta kaikista maista etunenässä, näyttäen mallikelpoisilla n. s. »kauppa-akatemioillaan» hyvää esimerkkiä muille maille. Sanotut opistot ovat todellisia ammattikouluja, joissa varsinaisilla kauppa-aineilla on pääsija, ja opetus näissä aineissa mitä tyydyttävimpiä tuloksia tuottava.

Huomattavimmat Itävallan kauppakeskikouluista ovat »*Wiener Handelsakademie*» ja »*Prager Handelsakademie*», jotka molemmat ovat sikäläisten kauppasäätyjen alkuunpanemia. Wieniläisellä kauppa-akatemialla on erityinen kannatusyhdistyksensä, jonka hallussa opiston ylin johto on; Pragin kauppa-akatemiaa taas johtaa kauppayhdistyksen valtuusto. Pragin opisto alkoi vaikutuksensa v. 1856, Wienin opisto v. 1858.

Molempain yllämainittujen kauppa-akatemiain järjestys sekä ohjelma on jotensakin sama. Varsinaisia akatemialuokkia on molemmissa kolme, kukin yksivuotisella kurssilla; sitä paitsi on kummassakin yksivuotinen n. s. »Abiturientencursus» täydellisen lyseon läpikäyneitä varten sekä Wienissä sen lisäksi valmistava luokka ensimäiselle akatemialuokalle. Varsinaisen akatemiaosaston ensi luokalle pyrkiviltä vaaditaan, että he ovat hyvillä todistuksilla läpikäyneet neliluokkaisen alkeiskoulun (neljä luokkaa kymnaasia, reaalikymnaasia tai reaalikoulua), joka määrä on siitä syystä sopiva, että näiden koulujen neljä ensi luokkaa muodostavat päättyvän kurssin. Alin ikä, joka ensi luokalle aikovan tulee olla täyttänyt, on 14 vuotta; 14-vuotisia on kuitenkin ainoastaan muutamia harvoja, keski-ikä kaikkia kolmea luokkaa kohti on 16—19 vuotta. Oppilaiksi otetaan ainoastaan miespuolisia; naisia varten on erityiset, tavallisesti naisyhdistysten perustamat ja kannattamat kauppaoppilaitokset. Oppilaiden paljouden tähden ovat luokat jaetut useampiin rinnakkaisosastoihin, Wienissä kukin luokka neljään ja Pragissa kolmeen. Keväällä 1895 oli oppilasmäärä Wienin kauppa-akatemiassa 802, joista 61 oppilasta valmistavalla luokalla, ja 113 yksivuotisella osastolla, ja Pragin kauppa-akatemiassa 425, joista 9 yksivuotisella kurssilla.

»Abiturienteucursus»-luokat, joissa pakollisten aineiden viikkotuntien luku Wienissä on 30 ja Pragissa 21, eivät muodosta — eikä niiden tarkoituskaan ole muodostaa — mitään n. s. kauppakorkeakoulua, vaikka ovatkin

ylioppilaille aiottuja, sillä yhden vuoden kurssilla on kauppa-aineissa mahdotonta päästä edes samoihin tuloksiin kuin varsinaisella kolmivuotiskurssilla.

Varsinaisilla akatemialuokilla on viikkotuntien luku vakinaisissa aineissa 30—32 ja vapaaehtoisissa aineissa 6—8. Kielistä ovat pakollisia Wienin opistossa saksankieli, ranskankieli ja joko englannin- tai italiankieli, Pragin opistossa taas saksan-, ranskan- ja englanninkieli. Varsinaisilla kauppa-aineilla on noin $^2/_3$ koko viikkotuntien luvusta. Oppimäärät eri aineiasa ovat jotenkin yhtä suuret molemmissa mainituissa opistoissa. — Lukuvuosimaksut, joiden kautta oppilaitokset suurimmaksi osaksi ylläpidetään, ovat Wienissä 160 fl. ja Pragissa 150 fl.

Belgiassa on olemassa korkein kauppaoppilaitos, täydellinen kauppa-alan korkeakoulu, nimellä »*Institut supérieur de commerce d'Anvers*» Antwerpenissä. Oppilaitos perustettiin kauppakamarin ehdotuksesta jo 45 vuotta sitten. Sitä kannattaa valtio ja kaupunkikunta, jotka molemmat valitsevat yhtä suuren luvun jäseniä oppilaitoksesta huolta pitävään johtokuntaan. — Oppijakso on kaksivuotinen. Vakinaisiksi oppilaiksi ensimäiseen luokkaan pääsevät ne, jotka ovat läpikäyneet täydellisen korkeamman oppilaitoksen tai suorittaneet vastaavan sisäänpääsötutkinnon. Korkeammat oppikoulut Belgiassa ovat jaetut kahteen rinnakkaisosastoon, joista reaaliosastolla luetaan jo m. m. suorastaan kauppa-alaan kuuluvia aineita. Kun kauppaopistoon pyrkivät melkein kaikki siis jo pohjakoulussa ovat saaneet jonkun verran ammattitietoja, niin on kauppaopiston ammattikurssit voitu asettaa tavattoman laajoiksi.

Eri aineisiin käytetty tuntimäärä on seuraava: kauppakonttori (bureau commercial), joka käsittää konttorityöt, kirjanpidon erilaisista liikkeistä ja kaiken konttorialalla esiintyvän kauppalaskennon, 15 t. I luokalla ja 15 t. II l.; tavaraoppia 2 + 2 t.; talous- ja tilastotiedettä 2 t. I luokalla ja tarpeen mukaan kerrottaissa II luokalla; kauppamaantieto ja -historia 3 + 2 t.; kauppa- ja merioikeus sekä tullilainsäädäntö 1 + 3 t.; laivan rakennus- ja varustusoppi II luokalla 1 t.; saksankieli 3 + 3 t.; englanninkieli 3 + 3 t.; hollanninkieli, joka on pakollinen ainoastaan belgialaisille, 3 + 2 t.; sekä espanjan- tai italiankieli 3 + 3 tuntia viikossa. — Opetus käy melkein poikkeuksetta esitelmittäin.

Tämän suuria vaatimuksia vastaavan korkeakoulun läpikäyneillä on oikeus valtion kustannuksella päästä pitempiaikaisille opintomatkoille konsuleiksi y. m. valmistuaksensa.

Kaikki edellä kerrotut kauppaoppilaitokset, paitsi Kööpenhaminan kauppa-akatemia, ovat siis perustetut oppikoulujen pohjalle. Pohjakouluna kauppakeskikouluille ovat yleiset keskikoulut tai porvarikoulut, ja kauppakorkeakouluille, jotka laajuudeltaan ovat eri suuria, täydellinen oppikoulu eli lyseo.

Venäjällä sitävastoin on täydellisemmillä kauppaopilaitoksilla pohjakoulut välittömässä yhteydessä kauppaluokkien kanssa siten, että täydellisen 6- tai 8-luokkaisen n. s. kauppaoppilaitoksen 4 tai 6 luokkaa ovat yleisluokkia ja kaksi ylintä luokkaa taas varsinaisia ammattiluokkia. Koska tällaiset kauppaopilaitokset ottavat oppilaita vastaan jo pienestä pitäen, niin saavat ne enemmän kuin kylliksi oppilaita.

Tärkeimmät Venäjällä toimivista suuremmista kauppaoppilaitoksista ovat »*Käytännöllinen Akatemia kauppatieteitä varten*» Moskovassa sekä n. s. *kauppaopistot* Pietarissa, Moskovassa ja Odessassa. Odessan kauppaopisto ja Moskovan kauppa-akatemia ovat sikäläisten kauppiaskuntien kannattamia, toiset kaksi, samoin kuin useimmat muutkin kauppa-oppilaitokset Venäjällä, suurimmaksi osaksi valtion. Kaikissa mainituissa opistoissa annetaan suuri arvo kemialle ja tavaraopille, joiden opetusta ja tutkimista varten on olemassa suuret ja täydelliset kokoelmat laboratoorioineen; sitä vastoin on muilla varsinaisilla kauppa-aineilla verrattain vähäinen luku tunteja, paitsi Odessan opistossa, joka ehkä parhaiten vastaa ammattikoulun vaatimuksia, vaikka onkin vaan 6-luokkainen, kun sitä vastoin toiset ovat 8-luokkaisia. Odessan kauppaopisto tulee kuitenkin ensi vuodesta laajennettavaksi 7-luokkaiseksi, jolloin 5 ensi luokkaa tulee muodostamaan pohjakoulun sekä seuraaville kahdelle kauppa-ammattiluokalle että oppilaitokseen yhdistettäväksi aiotulle korkeammalle merikoululle.

Venäjän raha-asiain ministerillä, jonka valvonnan alle kauppa-oppilaitokset nykyään kuuluvat, on kuulemma aikomus niiden parannusten lisäksi, joita kauppakoulualalla jo on toimeenpantu, perustaa pari kolme kauppakorkeakoulua Antwerpeniläisen korkeakoulun malliin.

*

Niinkuin edellisestä käy selville, ovat useimmat kysymyksessä olleista ulkomaalaisista kauppakeskikouluista 2-luokkaisia, samaten kuin useimmat meidänkin kauppaoppilaitoksistamme, joista edellisessä kirjoituksessa tehtiin selkoa. Mutta jos vertaa meidän nykyisiä kauppaopistojamme noihin ulko-

maitten 2-luokkaisiin oppilaitoksiin, niin täytyy tulla siihen päätökseen, että useimmat meidän kauppaopistoistamme työskentelevät hyvin epäedullisissa oloissa, jonka vuoksi niitten tuloksiin ei ole oltu aina tyytyväisiä. Väitetään ettei nykyisistä kauppaoppilaitoksistamme ole kylliksi käytännöllistä hyötyä, s. o. ettei niissä annettu tietopuolinen opetus ole kaikiste kylliksi riittävä eikä ammattiaineissa oppilasta kylliksi kypsyttänyt. Kauppaoppilaitosten tarkoitus ei kyllä olekkaan »leipoa» valmiita konttoristeja, vaan antaa tarpeellisissa yleissivistävissä ja ammattiaineissa riittävä tietopuolinen perustus jälkeenpäin käytännössä hankittavalle ammattitaidolle. Sitä eivät kumminkaan useimmat nykyisistä kauppaoppilaitoksistamme voi tehdä. Niitä rasittaa näet se hankaluus, että ne yhtä lyhyessä ajassa kuin ulkomaalaiset koulut (2:ssa vuodessa) koettavat tavallisesti paljoa vaillinaisemmin valmistautuneille oppilaille opettaa useampia aineita kuin ulkomaalaiset oppilaitokset. Niitten aineitten lisäksi, joita ulkomaalaisissa kauppaopistoissa tavallisesti opetetaan, tulee näet meillä kaksi vierasta kieltä: toinen kotimainen ja venäjän kieli.

Luulisimme sen vuoksi että useat nykyisistä täydellisen kansakoulun pohjalle perustetuista kauppakouluistamme täyttäisivät tätä nykyä paremmin tarkoituksensa, jos ne tyytyisivät jonkun verran vähempään oppiaineitten lukumäärään kuin tätä nykyä, mutta opettaisivat niitä perusteellisemmin. Sen sijaan monessa kauppakoulussamme nyt hätäisesti ja epätäydellisesti läpikäydään kurssit, mutta oppilaan kypsyttäminen ja varmentaminen ainecseen jää täyttämättä.

Mutta kauppasäätymme tarvitsee, voidakseen pysyä pystyssä ja kehittää ajanmukaisesti korkeampaa oppia, täydellisempää ammattisivistystä, kuin mitä tällaiset kauppa-alkeiskoulut tarjoovat. Opiston taas, jolta korkeampaa ja täydellisempää ammattisivistystä voitaisiin toivoa, tulee meillä välttämättömästi asettaa pääsyvaatimukseksi ensi luokalle vähintäin oppikoulujemme viiden luokan tahi täydellisen porvarikoulun kurssin, kuten Raahen kauppaopistolla onkin. Sittenkään emme voi uskoa että korkeampi kauppakoulu meillä kahden vuoden kurssilla voisi vastata niitä vaatimuksia, joita 2-luokkaiset kauppaopistot ulkomailla vastaavat, pääasiallisesti siitä syystä, että meidän olomme vaativat useamman vieraan kielen oppimista kuin ulkomaan kauppaoppilaitoksissa on tarpeellista. Lisäksi tulee että meidän oppikouluistamme tulevat oppilaat eivät ole niin hyvin valmistuneita ammattikouluja varten kuin oppilaat useimmissa ulkomaan

opistoissa. Sitä paitsi ei opistolle ole eduksi että kovin monia aineita jätetään vapaaehtoisiksi, siten säästäen kylläksi suurta viikkotuntien lukua pakollisille aineille. Jos siis tahdomme kauppa-aineiden opetuksessa päästä yhtä edullisiin tuloksiin ja samoin yhtä hyvälle kannalle niissä kielissä, joiden opetusta meidän kauppaolomme edellyttävät, kuin päästään kaikissa täydellisemmissä ulkomaan kauppaopistoissa, niin on välttämätöntä että 5-luokkaisen keskikoulun pohjalle perustuva kauppakeskikoulu työskentelee kolmella eikä kahdella luokalla.

Olisi ainakin toistaiseksi ehkä suotavaa, että tämän kolmiluokkaisen korkeamman kauppaopiston kurssit voitaisiin asettaa siten, että ylioppilaat voisivat ilman sanottavia vaikeuksia tulla toiselle luokalle ja siitä seurata toisten opetusta ainakin useammissa aineissa. Tulisi näet uudelle yritykselle, jonka arvatenkin ainakin alussa täytyisi suureksi osaksi turvautua yksityisten uhraavaisuuteen, vaikeaksi heti työskennellä kahdella osastolla. Niinpian kuin varat sen sallisivat ja olot vaatisivat, voitaisiin tietysti ryhtyä jonkunlaisten kauppa-akatemiallisten kurssien toimeenpanemiseen kysymyksessä olevan kolmiluokkaisen koulun yhteyteen.

Eri aineiden välisen tuntijaon tulisi luonnollisesti riippua pohjakoulussa eri aineille käytetystä tuntiluvusta. Vieraista kielistä eivät venäjän ja saksankieli siitä syystä tarvitsisi meillä vallan yhtä suurta tuntilukua kuin englannin kieli, jota kieltä pohjakouluissa ei lueta. Toisessa kotimaisessa kielessä, jonka perinpohjainen tunteminen on kauppaoloissamme välttämätön, ja jonka aineen tuntiluku pohjakoulussa on melkoisen suuri, olisi tuntiluku oleva jonkun verran suurempi kuin äidinkielessä. Yleishistoria ja maantiede eivät tarvitsisi tulla ollenkaan kysymykseen, vaan ainoastaan kauppahistoria ja kauppamaantiede sekä kenties laveampi kurssi oman maan historiassa, kuin mikä pohjakoulussa läpikäydään. Pikakirjoitus olisi, mikäli mahdollista, asetettava pakolliseksi aineeksi kauppakeskikoulun ensimäisellä ja toisella luokalla. Varsinaisille kauppa-aineille taas olisi saatava mahdollisimman suuri tuntiluku. Tuntijako eri luokilla voisi ehkä olla seuraava:

	I l.	II l.	III l.	Summa tunt.
Suomenkieli	2	1	1	4
Ruotsinkieli	3	3	2	8
Venäjänkieli	3	3	3	9
Saksankieli	3	3	3	9

Englanninkieli	3	4	3	10
Ranskankieli	2	2	2	6
Kirjanpito ja konttorityöt	3	4	6	13
Kirjeenvaihto	—	1	2	3
Kauppa- ja politill. laskento	3	2	2	7
Geometria	1	—	—	1
Fysiikka	2	—	—	2
Kauppaoppi	—	1	2	3
Kauppaoikeus	1	2	2	5
Kauppamaantieto ja -historia	3	2	1	6
Talous- ja tilastotiede sekä vakuutusoppi	—	2	2	4
Kemia ja tavaraoppi	1	2	2	5
Pikakirjoitus	2	1	—	3
Kaunokirjoitus	1	—	—	1
Summa	33	33	33	

Täten tulisi viikkotuntien luku kaikissa aineissa yhteensä olemaan 33 kullakin luokalla. Jos ranskankieli olisi vapaaehtoinen aine, tulisi pakollisten aineiden viikkotuntien luku kullakin luokalla olemaan 31.

Koska tuntijako edellä kerrottuun tapaan tulisi huomattavasti lisäämään eri aineiden tuntilukua nykyisissä opistoissamme, niin tulisivat kurssit 3-vuotisella opistolla olemaan melkoista täydellisemmät ja eheämpää tulosta tuottavat kuin kauppaopistojemme nykyiset kurssit.

Tällaisen korkeamman kauppakoulun tarvitsee meillä Suomessa tällä hetkellä etupäässä suomenkielinen kauppasäätymme, jolla viime aikoihin saakka on ollut suuria vaikeuksia voitettavana korkeampaa ammattisivistystä tavotellessaan. Maamme kaupan kehittymiselle olisi siis erittäin tärkeää, että ainakin yksi opisto kysymyksessä olevaa laatua saataisiin suomenkieliseksi, sitä suuremmalla syyllä, koska täydellisin nykyisistä kauppaoppilaitoksistamme, s. o. Raahen kauppaopisto, on ruotsinkielinen.

Niinikään olisi monesta syystä asialle suotavaa, että tällainen opisto ensiksi perustettaisiin pääkaupunkiin. Siellä on ensiksikin helpompi saada kykeneviä opettajia kaikkia niitä eri aineita varten, joita opisto tarvitsee. Ja toiseksi olisi tuleville liikemiehille paljon opittavaa, sekä yleisen sivistyksensä laventamiseksi että myöskin oman ammatin alalla, jos he opetusaikansa saisivat oleskella Helsingissä. Huomauttamista vielä ansainnee,

että kun viime kauppiaskokouksessa keskusteltiin täydellisemmän suomenkielisen kauppaoppilaitoksen perustamisesta, niin pidettiin toivottavana että sellainen saataisiin pääkaupunkiin.

Mutta miten saada aikaan tällainen oppilaitos?

Kuten edellisestä on käynyt selville, ovat tällaiset oppilaitokset ulkomailla useimmiten syntyneet kauppayhdistysten alotteesta ja kannatuksella ja sittemmin saaneet tarpeellista kannatusta asianomaiselta kunnalta ja valtioltakin.

Samanlainen on — kuten edellisestä kirjoituksesta nähtiin — useimpien Suomenkin nykyisten kauppaoppilaitosten laita. Yksi näistä (Raahen opisto) on kokonaan omien lahjoituksien kautta syntyneiden varojensa kannattama, yksi (Helsingin) yksityisen henkilön omistama ja samalla valtion ja kaupungin avustama, ja jälellä olevat kuusi (Kuopion, Oulun, Porin, Tampereen, Turun ja Viipurin) valtion ja kaupunkikunnan tai valtion, kunnan ja kauppiasyhdistyksen kannattamaa. Kuopion ja Viipurin oppilaitokset saivat valtionapua jo ensimäisestä vuodesta alkaen ja loput tarvittavasta summasta kaupungilta, joten siis niiden oli helpompi päästä alkuun kuin muiden paikkakuntain oppilaitosten, jotka vasta kaksi vuotta toimessa oltuansa saivat kannatusta valtiolta.

Mitä nyt kysymyksessä olevaan, täydellisempään kauppaoppilaitokseen tulee, niin lienee välttämätöntä, että liikemiehet itse ryhtyvät sitäkin alulle panemaan ja ainakin aluksi ottamaan osaa sen rahalliseen kannatukseen.

Sopivimpana keinona asian toteuttamiseksi olisi ehkä pidettävä se, että asiasta innostuneet liikemiehemme ei ainoastaan Helsingissä vaan myöskin muista osista maatamme muodostaisivat kannatusyhdistyksen eli »osakeyhtiön», joka ottaisi ylläpitääkseen kysymyksessä olevan oppilaitoksen. Samalle kannallehan useimmat yksityisistä oppikouluistammekin ovat järjestetyt ja ainakin muutamat niistä — valtioapua saatuaan — odottamattoman hyvällä rahallisellakin menestyksellä.

Mutta katsoen siihen, että tämä oppilaitos tulisi muita oppilaitoksia täydellisempänä vastaamaan enemmän koko maan tarvetta kuin nykyiset kauppaoppilaitoksemme, sekä myöskin siihen, että tämä arvatenkin ainakin osaksi tulisi myöskin kasvattamaan opettajia alempiin kauppakouluihin, pitäisi voida toivoa, että valtio jo heti alusta alkaen antaisi kannatusta tällle yritykselle.

Kustannukset tulisivat tosin olemaan aika suuret, mutta toivottavasti ei valtio tältäkään kauppaoppilaitokselta tulisi kieltämään apuansa, jota paitsi opisto tuskin voisi pystyssä pysyä. Mahdollisesti saisi kannatusyhdistys yksin ylläpitää koulun luokkain ensimäisen vuoden, vaan jos kerta yhdistys kyllin suureksi saataisiin, niin ei kannatus toivottavasti liian rasittavaksi kävisi. Kustannukset 3-luokkaisesta kauppakeskikoulusta nousisivat kai enintäin noin 35 tuhanteen vuodessa. Tuloja karttuisi opistolle kuitenkin lukuvuosimaksuista melkoinen määrä. Jos lukukausimaksu olisi esim. 100 m. eli niinmuodoin lukuvuodelta 200 m., niin tuottaisivat oppilasmaksut — laskettuina 20 maksavalta oppilaalta luokkaa kohti — 12 tuhatta markkaa vuosittain.

Täydellisemmän kauppaoppilaitoksen perustaminen koskee lähimmästi liikemiehiämme itseänsä. Jos heillä on halua ja innostusta sellaisen aikaansaamiseen, niin tulee asian toteuttaminen olemaan vaan ajankysymys. Toivottavasti ei halua ja kannatusta tule puuttumaan; olkoon pienen Norjan kauppiaskunnan innostus tässä suhteessa hyvänä esimerkkinä!

Walmis Westerlund.

Metsänhaltia.

(»Skogsrået».)

Kirj. *Viktor Rydberg.*

Suom. Aino Suonio.

Björn, mies nuor', uljas ja uhkea
Ol' leveä harteiltansa,
Ja muita hoikempi varrelta.
Sekös keijut sai suunniltansa!
Syysiltana lähti hän pitoihin,
Valoverhonsa kuu loi oksihin.
Yön tuuli vaan
Kävi vinkuen,
Yli kangasmaan,
Läpi metsien.

Hänt' ahdistus outo saartaa.
Hän metsää kaihtaa, on rauhaton,
Ja katse taivasta kaartaa.
Mut puut ne huojuen kuiskii,
Ja tähdet ne kiiluen tuikkii:
Käy, käy, käy helmahan huokaavan hongikon!

Hän käy, hän tottelee käskyä,
Hänen metsään mielensä palaa,
Mut peikot yön, petos mielessä,
Läpi hongikon hiipivät salaa.
Kuun säteistä, varjoista oksien,
He verkon luo satasilmäisen.
Risujoukossa
Se väräjää,
Joka puolelta
Hänet piirittää.
Jo he ilkkuvat uhriansa.
Heräs hukka ja ilves pesässään.
Björn kuuntelee haaveissansa.
Tuul' latvoissa honkain soittaa,
Se kuiskivi, kiehtoa koittaa:
Käy syvemmä, syvemmä metsähän eksyttävään!

Kohu myrskyn vaikenee äkkiä,
Kesätyyneksi luonto saapi.
Suolammen päilyvän äärellä
Kukat lehmuksen lemuaapi.
Risut, oksat metsässä rasahtaa,
Hame harsoinen kuutamoss' aaltoaa
Käden pehmoisen,
Poven valkean,
Läpi varjojen
Näet kohoovan.
Sinisilmiin katsehes vaipuu.
Ne lempeä leikkivät ikuista
Ja muistot mennehet haipuu

Ne unhoa, lohtua tarjoo,
Utu-unelmin mielesi varjoo,
Yön rauhassa, tuutivan, unisen hongikon helmassa.

Mut sydämen kerran kun haltia saa,
Et konsa voi vapauttaida.
Yön haaveihin sielusi halajaa,
Et vaimoa lempiä taida.
Nuo silmät öisessä lehdossa,
Pois kutsuvat työstä ja toimesta.
Ilon hymyä näy
Ei huulillas,
Ja aika käy
Yhä majassas,
Mut lapsia löydä ei siellä.
Sä vanhetut lietesi äärehen,
Tupa autio vaan on vielä.
Muu ei sua lohduta, auta,
Kuin kuolema varma ja hauta,
Yhä kaiholla kuuntelet humua honkien.

Kotimaan kirjallisuutta.

Alkio, Murtavia voimia. Kuvauksia katovuoden 1867 ajoilta. Porvoossa 1896. Werner Söderström. 221 siv. 8:o. Hinta 3: 60; sid. 4: 25.

Tekijä sanoo nimilehden toisella puolella: »Tämä teos liittyy jatkona ennen ilmestyneeseen teokseen 'Puukkojunkkarit', ollen kuitenkin siitä riippumaton, itsenäinen teos». »Puukkojunkkarit» ilmestyi muutamia vuosia sitten, se ei ole yksistään kaunokirjallinen teos, vaan sillä on myös kultuurihistoriallinen merkitys. Siinä näet kuvataan tämän vuosisadan keskivaiheita Etelä-Pohjanmaalla, jolloin tavat olivat hurjistuneet, kuuluisat puukkotaistelut olivat ylimmillään ja niille vastapainoksi oli syntynyt synkkä heränneisyys. »Murtavia voimia» liittyy ainoastaan höllästi tähän aikaisempaan teokseen. Yhteistä niillä on sama todellinen tausta, olot Pohjanmaalla, kansan luonne, tavat, paikallinen väritys. Molemmissa teoksissa esiintyvät myöskin enimmäkseen samat henkilöt. Mutta, niinkuin tekijä

itsekin sanoo, uusi teos on kokonaan edellisestä riippumaton. Siinä esiintyvät henkilöt ovat kyllä samannimisiä ja samanluonteisia, mutta heidän elämästään kuvataan uusia vaiheita ja jaksoja, joiden ymmärtämiseksi edellisen teoksen tunteminen ei ole tarpeellinen.

Tälläkin teoksella on todellinen historiallinen tausta, niinkuin jo nimilehdellä sanotaan. Tapahtumat ovat sijoitetut katovuoden 1867 ajoille. Melkoinen osa kirjasta käytetään suoranaisesti katovuoden kuvaamiseen, ja ne osat ovat ehkä kirjan paraimpia.

Kesä myöhästyy, ja kun se vihdoin äkkiä tulee, on se kylmä, syksy tulee aikaiseen, ja halla tuhoo sen vähän, mitä on kasvanut. Nälänhätä on kova. Kerjäläisiä kulkee laumoittain pitkin teitä, ihmisiä kuolee joka paikkaan. Ihmiset köyhtyvät, taloja, omaisuutta kaikenlaista myydään veloista. Varakkaatkin velkaantuvat, joutuvat perikatoonkin, monesti jo takausten kautta. Avun tarpeessa olevia varten järjestetään hoitoloita, koetetaan teettää yleisiä töitä, mutta hoitoloissa riehuvat nälkä- ja kuumetaudit, työntekijät ovat tyytymättömiä, haluttomia. On myös sydämettömiä ihmisiä, jotka ovat valmiit säälittä kiskomaan hädän ahdistamilta saatavansa, käyttämään toisten onnettomuutta rikastuakseen. Kurjuus ja onnettomuus on suuri ja yleinen.

Elävän kuvan antaa tekijä katovuodesta. Moni kohta on vallan hienosti ja sattuvasti esitetty. Ranskan vallankumouksen ajoilta kerrotaan, kuinka ihmiset joutuivat suunniltaan, kuolema kadotti pelottavaisuutensa. Jotain samantapaista saivat luonnottomat olot aikaan katovuotena. Elämän järjestys oli ikäänkuin liikahtanut paikoiltaan, nälkä tukehdutti luonnolliset tunteet, päästi monesti eläimelliset intohimot vallalle, kovetti ihmisten mielet, jotta he useinkin välinpitämättömin silmin katselivat kuolemaa, kovuus, välinpitämättömyys, tylsyyskin täytti monen mielen. Mutta suuri hätä synnyttää myös uhraavaisuutta, vireätä toimintaa, herättää tunteita, jotka harvoin pääsevät näyttäytymään. Nöyryys täyttää kopeankin mielen, hellyys puhkeaa kovankin kuoren alta näkyviin.

Nämä katovuoden kuvaukset antavat kirjalle pysyväisemmän arvon.

On tekijä muitakin yleisiä näkökantoja noudattanut. Kansan luonteessa ja tavoissa on niillä seuduin ollut paljon uhkamielisyyttä, vallattomuutta. Näihin puoliin perehdymme edellisessä teoksessa, »Puukkojunkkareissa». Tässä näemme kuinka nuo puolet kansanluonteessa alkavat masentua, paremmat pääsevät vallalle. On »murtavia voimia», jotka sen saavat aikaan. Suurena voimana on yleinen hätä, joka masentaa myös ylireunojen paisuvaa vallattomuutta. Hyväänpäin vaikuttavat myös kelvolliset virkamiehet, entisen kelvottoman nimismiehen sijaan on pitäjääseen saatu mitä tunnollisin virkamies. — »Murtavia voimia» liikkuu myös kansan omassa keskuudessa, niitä ovat luonteen lujuus, järkähtämätön rehellisyys ja horjumaton oikeudentunto.

Tekijä on siis ainettaan syvästi miettinyt. Suunnittelultaan, voimakkaan, yleisen taustansa, ja todellisten vaikuttimiensa vuoksi on teos ansiokas. Siinä tekijä näyttää, että kansankirjailijamme tuotanto on oikeutettu elämään, että se löytää kuvattavastaan alasta puolia, jotka auttavat sitä kohoomaan taiderunouden piiriin, että se saattaa edistyä. Mutta samalla kuin tämän myönnämme, tulee meidän teroittaa mieliin, että kansankirjailijain tulee teoksissaan koettaa noudattaa yhä ankarampia vaatimuksia kokoonpanon, eheyden, esitystavan, kielen puhtauden suhteen, sanalla sanoen yhä suurempaa taiteellisuutta. Siinä suhteessa antaa tämäkin teos muistutuksiin aihetta.

En malta olla lausumatta ensinnä paria yleistä mietettä, koska toivoisin kansankirjailijaimme niitä tarkemmin mietiskelevän.

Useampia vuosia sitten moitittiin arvostelussa kerran erästä kertomusta luonnottomaksi ja epäjohdonmukaiseksi. Tekijä siitä suuresti loukkaantui. Todistaakseen arvostelun aiheettomaksi, kertoi hän niin tarkoin todellisuutta kuvanneensa, että hänen esikuvansa oli nostaa siitä painokanteen. — Ja sittenkin on luultavaa, että arvostelija oli oikeassa. Todellinen elämä on sekin suuri romaani. Mutta sangen usein ei sitä kirjaa osata oikein lukea. Me näemme tapahtumat, mutta emme tiedä syitä. Me näemme alun, mutta emme loppua; tai lopun, mutta emme tunne alkua. Me näemme todellisuudessa paljonkin, joka meistä voi näyttää epäjohdonmukaiselta, luonnottomalta. Mutta se vaan meistä näyttää siltä, se ei ole sitä. Ja se meistä näyttää siltä siksi, ettemme tiedä tarpeeksi, tai emme osaa katsoa tarpeeksi syvälle.

Romaanin, kertomuksen tulee aina olla kokonaisuus, pienoismaailma. Me emme saa lähteä hakemaan kirjalle selitystä muualta, vaan kaikki selitys on saatava kirjasta itsestään. Ainoa, mistä saamme hakea lisäselityksiä, on tekijän oma sielunelämä ja ainoastaan sen läpi katsottuna ulkomaailma. Edellytykset, tapahtumat ja tulokset ovat kaikki saatavat samasta teoksesta. Tapahtumia ja tuloksia ei saa olla teoksessa, ellei ole edellytyksiä; ja jos edellytykset on olemassa, tulee tuloksien seurata. Jos lukijassa on herätetty myötätuntoisuutta tai vastenmielisyyttä jotain kirjan henkilöä kohtaan, niin ei näitä tunteita saa heittää sikseen, vaan niille on kummallekin hankittava tyydytystä. Kerran hereille herätetty myötätuntoisuus on vireillä pidettävä loppuun saakka, on näytettävä oikeutetuksi. Sama on vastenmielisyyden laita. Tuskalliselta tuntuu, jos kirjan alussa saamme huonon käsityksen jostain henkilöstä, ja sitten saamme nähdä kuinka sille kaikki menestyy, kuinka hän elää sisäisestikin tyytyväisenä. Lukijassa herännyt voimakas vastenmielisyyden tunne vaatii ehdottomasti jonkunlaista selvitystä.

Nämä ovat yleisiä periaatteita, joita on noudatettava kaikessa kaunokirjallisuudessa, silloinkin kuin on voimakkain todellisuuden tausta kertomuksella.

Luonnollista on, että semmoisessa teoksessa kuin »Murtavia voimia» on paljon henkilöitä, kerrotaan piirteitä syrjäistenkin henkilöiden elämästä. Mutta henkilöille, jotka alussa ovat päähenkilöitä, jotka suurimmassa määrässä lukijan huomiota kiinnittävät, on myönnettäviä etusija kautta koko teoksen. Semmoinen henkilö on tässä Hautalan Janne. Kuvernööri antaa hänestä erittäin kauniin arvostelun. Hän sanoo: »Jos te peritte tämän toverinne ominaisuuksia ja jätätte ne taas perinnöksi lapsillenne, niin Suomen kansa ei sorru koskaan, vaikka sillä olisikin nälkä». Suurimman myötätuntoisuutensa tekijä siis antaa Hautalan Jannelle, ja osaa sen lukijassakin herättää, hän on juuri noita »murtavia voimia». Hänellä olisi sen vuoksi ollut saatava etusija kautta teoksen. Hän alkaa lopulla teosta yhä enemmän joutua syrjään. Lukija olisi mielellään halunnut hänestä kuulla enemmän, olisi ollut kiitollinen useammasta kuvaavasta piirteestä, pikkutapahtumasta. — Myönnämme mielellämme, että Hautalan Janne monessa suhteessa on hyvin kuvattu, luonne todellisesti ja johdonmukaisesti esitetty. Taiteellisen esityksen kautta olisi hänet pitänyt saattaa enemmän etupintaan. — Samoin nimismies Grönberg. Alusta päättäen odottaa saavansa kuulla hänestä enemmän kuin saa. — Jonkun verran koskee sama muistutus muutamia muitakin.

Siikalahden Mikko herättää melkein enimmin vastenmielisiä tunteita lukijassa. Ei hän kuitenkaan tunnu täysin johdonmukaisesti kuvatulta. Toisin ajoin hän on mitä häijyin roisto, jonka sydämmestä ei kuulu ainoatakaan inhimillistä säveltä. Ei hän kuitenkaan kaikkia päätöksiään pane käytäntöön, johon syy jää selviämättä. Ulkonaisesti hänelle kaikki menestyy, emmekä saa tietää, että hän sisässään koskaan tuntisi masennusta, ristiriitaisuutta. Tosin viitataan lopussa, että hänelle on jotain ikävyyksiä tulossa, mutta kirja loppuu siihen. Hänen suhteensa lukija ei tule oikein tyydytetyksi. On kirjassa muitakin suhteita, joita ei ole selvitetty, ja etenkin on useita aiheita, joita ei ole käytetty. Teos on suunnittelultaan paljon rikkaampi, kuin suoritukseltaan.

Tyylin suhteen toivoisin tekijän asettavan vaatimuksensa korkeammalle. Jokainen vertaus ei ole sopiva vaikka se on sattuva. Kovin rumalta kuuluu esim. lause: »Sakariston ovi oksensi ulos miehet». Moni sana saattaa kyllä olla kansanomainen, mutta on kuitenkin ruma kirjakielessä käytettäväksi. Saisi myös enemmän karsia murteellisia sanoja, semmoisia kuin esim. liiveri y. m.

Tekijä on viimeisissä teoksissaan suuresti kehittynyt. »Murtavia voimia» antaa paljon miettimisen aihetta, vaikuttaa toisin kohdin syvästi, suunnittelussa on suuruutta ja rohkeutta. Olisi tekijän sen vuoksi kaikissa suhteissa asetettava maalinsa korkealle, sen kautta hän saavuttaisi yhä laajemman lukijakunnan ja pysyväisemmän sijan meidän kirjallisuudessamme. Ovathan ne tarkoitusperiä, joiden vuoksi kannattaa työtä tehdä.

O. R.

Kauppis-Heikki, Aliina. Porvoossa 1896. Werner Söderström. 128 siv. 8·o. Hinta 2: 25.

Kauppis-Heikki on monessa suhteessa aivan vastakkainen Alkiolle. Tämä kuvaa laveasti kuvattavansa, henkilöitä on lukuisasti, syrjäisemmätkin saavat melkoisen osansa. Kauppis-Heikki sitävastoin rajoittuu yhteen päähenkilöön, muille annetaan vaan vähän sijaa. Tämä piirre on hänellä yhteinen Juhani Ahon kanssa. Muussakin muistuttaa hän Juhani Ahoa. Koetetaan saada sisäinen sielunelämä etusijaan, kuvata sen vaihdoksia, edistymällä hitaasti pieniä yksityisseikkoja myöten. Mutta tämmöinen suppea, rajoitettu, psykoloogineu kirjallinen suunta vaatii paljon taiteellisuutta. Ja epäilemättä on Kauppis-Heikilläkin siinä suhteessa paljon saavutettavaa. Väärin on kuitenkin luulla, että pelkkä sielunelämän kuvaus riittää kirjan aiheeksi. Vaaditaan jotain muuta lisäksi. Sielunelämässä täytyy olla semmoinen sisällys, että sitä maksaa vaivaa kertoa.

Kolmannen kerran on nyt Kauppis-Heikki ottanut kansannaisen elämän vaiheet kuvatakseen. Ensikerran kuvaa hän Viijan, sitten Laaran ja nyt Aliinan. — Viija jätti pysyväisen muiston lukijan mieleen. Ylentävänä voimana on siinä se syvä myötätuntoisuus, jota tekijä tuntee hieno- ja hyvätunteista Viijaa kohtaan, jonka vaiheet olivat niin surullisia, mikä sama myötätuntoisuus herää lukijassakin. — Laara sitä vastoin on ainakin näiden rivien kirjoittajan jättänyt kylmäksi. Siinä on omituinen luonne, ja epäilemättä todellinen. Kuvaus on johdonmukainen. Eikä Laaralta voida kieltää jonkunlaista luonteen voiman suuruutta. Mutta siinä ei ole mitään, joka olisi mieltä lämmittänyt. Mieleen pyrki ajatus, mitä minulla siitä on, että olen näihin ihmisiin tutustunut.

Aliina on paljoa enemmän Viijan kuin Laaran kaltainen. Kummassakin on tuota herkkätuntoisuutta, johon kaikki ulkoa tulevat vaikutukset sattuvat syvästi. Vastakkaisia ne ovat molemmat Laaralle, joka oman sisäisen tylyn voimansa kautta vastuksista huolimatta saavuttaa maalinsa. Viija on passiivinen luonne, ulkonaiset kovat kohtalot suuntaavat hänen elämänsä surulliseen loppuun. Aliinassa myös sisäinen sielunelämä kehittyy ja muodostuu, ja se vaikuttaa takaisin hänen ulkonaiseen elämänjuoksuunsa. Tämän vuoksi jo Aliina on asetettava ylemmä edellisiään. Siinäkin on sillä ansio toisten ohi, että sillä on yleisempi tausta, suuri, todellinen kultuurivirtaus vaikuttaa päähenkilön luonteen kehitykseen. Tämän vuoksi sisällys tulee rikkaammaksi ja herättää lukijassa monipuolisempaa mielenkiintoa.

Aliina on varakkaan talollisen tytär, jonka elämänvaiheita seurataan akutta lapsuuden ja nuoruuden kehitysajan. — Lapsena hän viettää jotensakin umpinaista elämää. Hänessä herää halu kouluun, jossa hän kehittyy edukseen. Mutta hänessä on paljon itsekkäisyyttä, hän haluaa kohota yhteiskunnassa, haluaa paeta ikäviä kotioloja. Kansanopistossa hänelle

vasta selviää hänen elämäntehtävänsä. Hän päättää jäädä kotiin, auttamaan äitiään, lohduttamaan häntä, sovittamaan ja hyvittämään, mitä hänen isänsä on rikkonut. Hän päättää jäädä velvollisuuttaan täyttämään, vaikka se tuntuukin raskaalta.

Aliinalle tuottaa paljon kärsimystä hänen isänsä. Isä on kevytmielinen viettelijä, monen turmioon saattaja. Jo lapsena tulee Aliina huomaamaan isän pahat puolet, ja saa niistä kärsiä pilkkaa, häpeätä ja nöyryytystä. Vanhempana hänen kihlauksensa rikkoutuu sen vuoksi. Melkein liialliselta tuntuu, että hänen kansanopistossa olonsakin pitää keskeytyä samasta syystä. — Mutta Aliinalle on isä hyvä, hänellä on tarve tehdä hänelle mieliksi, hyvittääkseen rikoksiaan. Aliinan äiti on kärsivä nainen, jommoisia kansan keskuudessakin varmaan löytyy paljon. Hän koettaa kärsiä ja korjata pahan hyvällä. — Nämä puolet vanhemmissa varmaan vaikuttavat, että Aliina kärsimysten kautta jalostuu, eikä kovetu.

Yleinen virtaus, joka niin hyvästi vaikuttaa Aliinan luonteen kehitykseen, on kansansivistyttämistyö, kansakoulu ja sitten kansanopisto.

»Aliina» on siis kirja, jota myötätuntoisuudella lukee. Uutta kansanelämän kuvauksille yleensä on luullakseni tässä teoksessa selvästi tajuttu kehitys velvollisuuden täyttämiseen.

Ulkonaisessa esitystavassa on tekijä epäilemättä yhä edistynyt. Saisi tekijä kuitenkin enemmän ajatella laajentuvaa lukijakuntaa, ja sen vuoksi koettaa yhä pyöristää esitystään. Myös saisi koetella käsitellä arkaluontoisia seikkoja hellävaraisemmin, eihän aine siitä kärsisi, mutta lukijakuntaa se lisäisi.

O. R.

Immi Hellén, Aune. Helsingissä 1896, Otava. 149 siv. 8:o ja yksi kuva. Hinta 2: 25.

Usein kuulee vanhempien valittavan, että suomenkielisellä nuorisolla on niin vähän varaa valita luettaviansa, ja tuo sopivien kirjojen puute on monestikin ollut syynä siihen, että nuoriso on saanut käsiinsä kirjoja, jotka ovat alkujaan aiotut kypsempää ja vakaantuneempaa ikäastetta varten. Ja kun nuoriso kerran on saanut makua tämmöiseen kirjallisuuteen, jännittäviin romaaneihin ja rakkausjuttuihin, niin on selvää, ettei enää varsinainen nuorisokirjallisuus maistu. Tätä seikkaa tähtäsi varmaankin se lausunto, jonka kerran kuulin eräältä kirjankustantajalta, että nuorisokirjallisuutta, suomenkielistäkin, meillä kyllä on, mutta meillä ei ole nuorisoa.

Mutta jos nuorisomme on kääntynyt pois siitä kirjallisuudesta, joka sille varsinaisesti on aiottu, niin ei syy suinkaan, niinkuin jo viitattiin, yksinomaan eikä edes etupäässä ole nuorison. Ensinnäkin ovat harvat

kirjailijat ylimalkaankin onnistuneita nuorisonkirjailijoita, sillä ei ole niinkään helppoa ymmärtää nuorisoa, ajatella sen ajatuksilla ja tuntea sen tunteilla. Mutta lisäksi ovat nuo suomenkieliset nuorisokirjat, joita meillä muka mainitun kustantajan mielestä on niin runsaasti, useinkin aivan vanhentuneita ja peräti kurjasti suomennettuja. Meidän aikanamme, jolloin pannaan niin suurta arvoa sujuvaan tyyliin, kauniiseen kieleen ja runollisiin luonnonkuvauksiin, jolloin käännökseltäkin vaaditaan melkein yhtä paljo kuin alkuperäiseltä teokselta, asetetaan tietysti suuria vaatimuksia nuorisokirjallisuudellekin, ja syylläkin, sillä jos jollekin, niin nuorisolle pitäisi tarjota puhtainta, parasta ja hienointa henkistä ravintoa. Ihmeköö siis, että ne kirjat, jotka eivät täytä nykyajan vaatimuksia, eivät voita suurempaa lukijakuntaa nuorisonkaan piirissä, jolla useinkin on hyvä arvostelukyky ja vaistomainen tunne erottamaan hyvää huonosta.

Uusi suomalainen nuorisonkirjailija on siis näin ollen ilolla tervehdittävä ilmiö. Neiti Hellénin Aune, hänen esikoisteoksensa, on kuvaus nuoren 13-vuotiaan tytön elämästä, ja tekijän on onnistunut, nojautumatta niihin lukuisiin tyttömalleihin, joita on tarjona englantilaisessa nuorisokirjallisuudessa, luoda itsenäinen, eheä kuva kuvattavastansa.

Aune on varakkaan isänsä ainoa lapsi. Hänellä on kaikki elämän ilot ja onnet tarjona, mutta hän ei voi nauttia niistä, sillä hän on rampa ja sairautensa kautta sidottu huoneeseensa ja vuoteeseensa. Mutta sielläkin hän luo itselleen oman maailmansa, ja pitkinä tuskan ja kärsimysten hetkinä kehittyy hänen henkinen elämänsä sitä voimakkaammaksi ja puhkeaa täyteen kukoistukseensa. Hän tuntee tarvitsevansa hänkin elämäntyötä ja tehtävää, hän tahtoo jotain tehdä lähimäistensä hyväksi, etenkin kurjuutta ja onnettomuutta kärsiville. Erityisen huolenpitonsa alaiseksi hän ottaa pienen sanomalehdenmyöjän, Laurin, joka ryysyisissä vaatteissaan ja vilusta väristen kiipeää korkeihin kivitaloihin ja raskaitten puukenkiensä kopinalla häiritsee parempiosaisten aamu-unta. Aune antaa hänelle lämpimiä vaatteita, ja joka aamu hän saa »lämmitystä», maitoa ja vehnäistä. Joka sunnuntai hän saa olla Aunen vieraana, ja tuon köyhän, yksinkertaisen pojan ja rikkaan, hienon tytön välillä syntyy lämmin ystävyydentunne.

Yhdessä he miettivät, miten he voisivat tehdä hyvää köyhille, kärsiville lapsiraukoille. Ja he päättävät suuriksi tultuansa rakentaa lastenkodin maalle johonkin tienristeesen, niin että kaikki kodittomat lapset sinne helposti löytäisivät. Laurista, hänestä tulisi lasten opettaja, kun hän ensin saisi valkolakin päähänsä.

Tuo pieni Lauri, köyhän työmiehen poika, joka alituisesti saa kärsiä vilua, nälkää ja emintimänsä nuhteita, hän kuuntelee ihmeissään Aunen puheita, jonka ystävyys ja auttavaisuus tuntuu hänestä aivan käsittämättömältä. Mutta kuinka hänestä voisi tulla ylioppilas, tuskin hän saattoi käydä kansakouluakaan loppuun saakka!

Aunen uskollisena auttajana ja neuvojana on hänen vanha hoitajansa yksinkertainen, mutta hyväsydäminen ja jumalinen Leena. Ihmeellisellä hienotuntoisuudella hän johtaa Aunea, opettaa häntä tyytyväisyydellä kärsimään kohtaloansa ja olemaan kiitollinen Jumalalle kaikesta hyvästä, mikä hänen osakseen on tullut. Aunen mieli käy yhä nöyremmäksi, kiitollisemmaksi ja uhraavaisemmaksi, ja kun kuolema vihdoin katkaisee hänen lyhyen elämänsä, joka on ollut niin rikas sekä kärsimyksistä että onnesta, niin hän astuu pelotta tuntemattomaan elämään, sillä hänen elämänsä purtta on ohjaamassa voimallisin käsi.

Erittäin hienosti ja kauniisti on tekijä myös kuvaillut isän ja tyttären suhdetta. »Aune, iloni», niinkuin isällä oli tapana sanoa, oli hänelle sanomattoman kallis, ja hän olisi vaikka tähtösen taivaalta antanut tyttärelleen, jos hänellä vain olisi ollut siihen voimaa. Mutta sitä, mitä Aune kipeimmin olisi kaivannut, sitä hän ei millään rahalla eikä voimalla voinut antaa hänelle — terveitä jalkoja.

Pieni sanomalehdenmyöjä varttui mieheksi, ja kerta kiilsi kultainen lyyry hänenkin otsassansa. Nyt kun hän jo oli niin lähellä päämaaliaan, kun hän olisi voinut tulla opettajaksi Aunen lastenkotiin, niin hän ei löytänyt muuta kuin pienen valkoisen marmoriristin hautausmaalta. Mutta vaikka Aune oli poissa, niin hän oli hengessä kuitenkin häntä lähellä, ja Aunen asia oli hänenkin elämänsä korkein tarkoitus. Mutta toteuttaakseen tätä tarkoitusta hänen ei tarvinnut rakentaa taloja eikä kivilinnoja.

Tämä pieni kirjanen, jonka jokaiselta sivulta huokuu lukijaa vastaan lämmin, itsekkäisyydestä vapaa rakkaus, rakkaus ei ainoastaan kodin ahtaan piirin jäseniä kohtaan, vaan koko jakamatonta ihmiskuntaa, etenkin köyhiä ja kärsiviä kohtaan, on varmaan herättävä vastakaikua monen terveenkin, elämänhaluisen ja iloisen nuoren tytön hellässä sydämessä. Tekijän on onnistunut ajaa vakavaa asiatansa tekeytymättä väsyttäväksi ja pitkäpiimäiseksi, mutta eri mieltä voi olla siitä, eikö joku iloisempi aihe olisi ollut soveliaampi nuorisolle. Mielestäni koko se luku, jossa niin turhan tarkasti kerrotaan parhaallaan tapahtuvasta leikkauksesta, olisi voinut jäädä kokonaan pois. Eihän nuorisolle tarvitse paljastaa elämän kärsimyksiä siltä puolelta, sillä tuollainen kohtaus ei voi siinä herättää muuta kuin kauhistusta. Hiukan liioitellulta tuntuu sekin seikka, että 13-vuotias tyttö voi ominpäin lahjoitella kymmenmarkkasia kasvavalle pojalle sekä häntä itseänsä varten että muille jaeltavaksi. Olisihan ollut paljon luonnollisempaa, jos lahjoitus olisi käynyt esim. Leenan kautta, sillä vaikka poika olikin tavattoman kelvollinen luonteeltansa, niin voisihan ainakin olettaa, että kiusaus olisi saattanut käydä liian suureksi. Kyllähän kuulee varakkaiden vanhempien lapsista, jotka keltään kysymättä voivat jaella rahojansa, mutta tokkopa hekään leikkivät kultakolikoilla? Kieli on rikasta ja runollista, luonnonkuvaukset paikoittain hyvin sattuvia ja onnistuneita. Tehdäksemme

pari pientä muistutusta, olisi ollut suotavaa, ettei tekijä niin runsaasti käyttäisi subjektia predikaatin jäljessä jälkilauseessa tai verbinmääräyksen lausetta alottaessa, jommoinen sananjärjestys on ruotsinmukaista (esim.: Ja kun Aune lepäsi — —, *tiesi hän* — —. Äkkiä *veti Leena* — —. Tavallista aikaisemmin *ennätti hän* — — jne. jne.) Kysymysmerkillä loppuvan sitaatin jälkeen näyttää tekijä pitävän velvollisuutenaan aina käyttää isoa kirjainta, esim.: Pidätkö sinä kukista? Kysyi Aune ja näytti Laurille kielojaan. — — ja mitä sinä vastasit? Ivasi emintimä. — Minkätähden kuiskailemme? Oli Aune kysynyt. — Iso kirjain näyttää tässä aivan kuin puusta pudonneelta keskelle lausetta, sillä eihän tässä ala uusi lause kysymysmerkin jälkeen.

Painovirheitä on kirjassa runsaasti, joita etenkin nuorisokirjassa ei saisi lainkaan olla.

Toivomme että tämä kirja löytää tiensä lukuisiin koteihin ja voittaa etenkin nuorten tyttösten suosion. Astukoon nuori kirjailijamme alottamaansa polkua ja rikastuttakoon Suomen suomenkielistä nuorisokirjallisuutta sujuvan kynänsä ja vilkkaan mielikuvituksensa tuotteilla!

H. S.

Ilmi Hallstén ja *Lilli Lilius,* Kodin sanasto. Kotikielen seuran antaman toimen johdosta ja sen avulla toimittaneet — —. Svensk-finsk Ordbok för hemmet. På uppdrag af Kotikielen seura och under dess medverkan utgifven af — —. Porvoossa 1897, Werner Söderström. IV + 159 siv. pientä 8:o. Hinta 2: 25.

Sitä myöten kuin suomenkieli ulkonaisilta esteiltä on päässyt eri sivistys- ja toiminta-aloille, on sen käyttämistä koetettu erityisillä apuneuvoilla helpottaa ja vakaannuttaa. Täten syntyneiden ammattisanastoiden sarjaan nyt ilmoitettavamme suoranaisesti kuuluu.

Käsittelemäänsä alaan nähden on sillä miltei suurempi yleismerkitys kuin millään muulla ammattisanastolla. Jokainenhan tietää, miten tärkeä kotoinen puhe on koko kielen käytännölle ja kehitykselle. Onhan se ala kielessä tavallaan yhteisintä kaikille sitä puhuville. Sen ensiksi opimme ja sen pohjalla sitten vaurastumme kieltä käyttämään ja viljelemään eri aloilla.

Puhekieltä rumentavat muukalaisvoittoisuudet ja murteellisuudet ovat meillä tehneet puhdistamisen ja vakaannuttamisen hyvin suotavaksi. Mikäli tämä toive koskee kielen sanastollista puolta kotielämän piirissä, luulemme tarjona olevan apuneuvon avulla päästävän hyviinkin tuloksiin, jos vain sen neuvoa niin ahkerasti kysytään, kuin asia ansaitsee.

Vaikeampi kuin jonkun ammattisanaston teossa on tätä suunnitellessa ollut aineen rajoitus. On kuitenkin mielestämme osattu oikeaan siinä, että on etupäässä pidetty silmällä sivistyneen, varsinkin kaupunkilaiskodin tar-

peita. Varsinaisiin maalaisoloihin kirjan vaikutus luontevimmin ulottuneekin vasta välillisesti tätä tietä.

Sanain valinta jääpi sittenkin vielä, niinkuin esipuheessa huomautetaankin, »johonkin määrin mielivaltaiseksi tai subjektiiviseksi». Ei siis ihme että sanastosta joku saattaa turhaan etsiä kaipaamaansa sanaa. Luulemme varaston sentään jotakuinkin hyvin vastaavan niitä vaatimuksia, joita tekijät sille ovat asettaneet. Summittaisen laskumme mukaan sisältää se noin 7000 à 8000 rubriikkisanaa ja lausepartta. Niissä ovat esim. asunto, sen eri osastot ja osat, huoneiden sisustus huonekaluineen ja koristeineen, varsinkin keittiöosasto ja ruokatalous lukemattomine esine- ja ainesnimineen ja askareineen, vaatekammio sisällyksineen, vaatteiden valmistus- ja hoitotavat ja esineet runsaasti ja monipuolisesti edustetut. Niinikään näemme kodin ympäristön esineineen, löydämme tavallisimmat sanat hienompien ja karkeampien käsitöiden, maitotalouden, puutarhan, siipi- ja muun karjanhoidon, vieläpä leikkien ja urheilun alalta. Ammattilaisista, joiden apua koti tarvitsee, on mainittu varsinkin ne, joiden kanssa keittiön kautta ollaan tekemisissä: *korfmakare, kopparslagare, sotare, sömmerska, strykerska, bykerska.* Mutta olisikohan ollut suotta lisätä vielä esim. *buntmakare, forman, slagtare,* vieläpä *kusk, mjölkkusk, tidningspojke?* Eihän pyytä pidettäne liian suurena herkkuna suomalaisessa kodissa, kun se on jäänyt muiden syötävien lintujen joukosta pois? »Sähkön aikakaudella» olisi sähkövalonkin mahdollisuus ollut lukuun otettava. Turhaan olemme etsineet sanastosta sukulaispiirin eri jäsenten nimityksiä. Tottahan sentään »far- ja morbrorit», »fasterit», »musterit» ja muut »tantit», »svägerskat» ja muut samantapaiset puhuttelusanat jo olisivat perattavat suomalaisesta kotikielestä. Mielellään soisi sanastosta löytävänsä jonkun verran suomalaista seurustelufraseologiaakin, jota joka kodissa tarvitaan yhtä paljon kuin esim. sanoja *juvel, champagne, likör, rajolera.* Yleensä näyttää henkisempien käsitteiden piiri olevan heikoimmin edustettuna.

Oikeinkirjoituksessa tekijät, paria kolmea poikkeusta lukuun ottamatta, merkitsevät lainasanoissa tähän asti tavallisesti pitkäksi lausutun korottoman vokaalin yhdellä merkillä, korollisen kahdella, esim. basari, likööri, sireni, kanini, karmini; karmosiini. Tästä ja teoksen suomenkielestä jätämme sananvuoron »Virittäjälle», joka siitä on luvannut antaa seikkaperäisen arvostelun. Yksityiskohtiin menemättä sanomme vaan esitettyjen suomalaisten nimien ja termien yleensä meitä miellyttävän. — Monen kielioppinsa unohtaneen varalle olisi taivutusviittauksia, joita on esim. siv. 2 ja 3, ollut syytä tehdä enempikin.

Ensimäisenä alallaan ei sanasto ole aiottukaan täydellisestä käymään, vaan se vetoaa suomalaisen yleisön myötävaikutukseen, kehottaen käyttäjiään lähettämään Kotikielen seuralle lisiä ja muutosehdotuksia mahdollista lisävihkoa tai uutta painosta varten. Mutta muistutusta ansaitsevat

seikat ovat verrattain vähäpätöiset kirjan ansioiden rinnalla, jonka vuoksi sen ilmestymistä on ilolla tervehdittävä. Se täyttää kauan tunnetun ja tunnustetun tarpeen ja ansaitsee siis kaikkien kansalaisten huomion, etenkin naisten, joiden vaikutusvaltaa kodin ja kansankin kieleen kuvaa parhaiten sana »äidinkieli». Naislukijoihin vetoaa kirja sitä paremmin toivein, kun se itse on todistus suomenkielisen sivistyneen luokan naisissa elävästä kielensä viljelemisen ja vaalimisen harrastuksesta.

Siisti ulkoasu ja kohtuullinen hinta auttakoot nekin puolestaan kirjan levenemistä.

E. A. E.

Juhani Sjöström, Korpien povessa. Kuvauksia itäisestä Karjalasta. Kirjoittanut ja kuvat piirtänyt — —, Helsingissä 1896, Otava 78 siv. 8:o. Hinta 1: 75.

Omituisimpia maakuntia koko maassamme on vármaankin Karjala. Sen eri osien, pohjois-, itä- ja etelä-Karjalan, elämäntavat ja olot ovat yhtä erilaisia keskenänsä kuin ne yhteensä ovat poikkeavia muun maamme elosta ja oloista. Tavallisin kuva karjalaisesta kansanmiehestä lienee monella maamme länsi- ja etelä-maakunnan asukkaalla se, jonka hän on itselleen muodostanut talvisin talosta taloon ajelevan kuormakauppiaan ulkonäöstä ja olennosta — ominaisuuksista, jotka eivät suinkaan ole pantavat pohjaksi koko Karjalan kansan arvostelemiselle. Sen osottaa ilmoitettavanamme oleva kirjanenkin.

Tekijä on tässä, tietääksemme esikoisteoksessaan, ottanut kuvin ja sanoin esittääkseen ihmiseloa ja luontoa *itäisessä Karjalassa,* pukien kertoelmansa kaunokirjalliseen muutoon. Kuitenkin tuntuu kuvauksien pohjana olevan tosiolot ja tapaukset.

Tutustuminen tämän yksinäistä elämätänsä viettäneen maankulman ihmisiin ja oloihin tarjoaa jo niiden omituisuuden tähden paljon viehätystä. Kuunnellessaan tekijän kertomusta ilta- tai aamupuhteen vietosta rauhallisessa kotipirtissä tai seuratessaan hänen kuvaustaan noiden elämän yllellisyyttä ja mukavuutta tuntemattomien salolaisten askareista synkän korven sydämessä kaskesmaalla, »parrun» hakkuussa tai kalastusretkillä, tuntee ikäänkuin elävänsä kappaleen sitä elämää, josta koristelematon kansanlaulu saa hakemattomat aiheensa.

Kirjansa aineen on tekijä jakanut kahteen osaan esittäen ensimäisen osan viidessä kappaleessa yleisempiä kuvauksia kansasta ja luonnosta. Seuraavat seitsemän kappaletta, jotka muodostavat toisen osan, sisältävät kertomuksia kansan elämästä ja askareista eri vuodenaikoina. Jokaisen kappaleen alussa on vignetti-kuva, muutamat niistä vertauskuvallisestikin valaisten kappaleessa esitettyä ainetta. Näiden lisäksi on kirjassa kolme

tekstiin sovitettua kuvaa sekä kansilehtikuva, kaikki tekijän omia piirustamia. Kuvien tarkoituksena ei lienekkään antaa mitään kansatieteellistä selvyyttä esitettävästään, sillä siksi ne eivät ole kyllin tarkkapiirteisiä. Kirjan koristuksina ne kyllä ovat hyvin paikallaan.

Esitystapa läpi koko kirjan on varsin sujuvaa ja osottaa tekijän pystyvän oikein käsittämään kansan luonnetta sekä kuvaamaan sen elintapoja. Liittäessään omia mietiskelyjänsä kertomuksen lomiin tulee tekijä välistä hämäräperäiseksi, niinkuin 16 sivulla sekä kirjan loppukappaleissa. Kieli on kirjassa runsasta ja mehukasta, vaikka paikoin siihen on kansanmurteen mukaileminen jättänyt sanoja ja sananmuotoja, jotka kirjakielessä eivät ole varsin paikallaan. Semmoisia ovat esim. *raaje* (us. p.) ja *raajinmaa* (s. 70) *ruuvikko* (s. 71) *kanteikko* (s. 72) sekä myöskin *viitakko* (s. 8, pro: viidakko), joita ei semmoisinaan voi käyttää kirjakielessä. Toista on, jos tämänlaiset sanat niinkuin „*metsäruateilla*“ (s. 68) ovat sitatsiooneilla varustetut. Väärä on muoto *puitensa* (s. 8). Kertoessaan tutustumisestaan asuintalonsa perheeseen käyttää tekijä (s. 10—13) semmoisia lauseparsia kuin: *tulee sanoneeksi, tulee kysäisseeksi* niin kovin usein, että ne alkavat tehdä häiritsevää vaikutusta, varsinkin kun niiden käyttäminen tekijän tarkoittamassa merkityksessä ei pitäisi olla aivan oikea. Samoin myöskin *elämä on arvosta* (s. 56) on sekä kankea että epäsuomalainen lause. Epäiltävä on, voiko sanoa *katto sujuu räystäisiin* (s. 7) ja *katse sujuu* (s. 73) sekä myöskin *jykkeä vaikutus* (s. 57). Tarpeeksi huolellista kirjoitustapaa eivät ole tämäntapaiset lauseet: »On vielä sammal kohonnut pinnalle *ja* on siinä heinää vain harvassa *ja* sekin kovaa *ja* vihviläinsekaista. — — Siellä on yksinäinen järvi *ja* sen rannat ovat heinäiset *ja* ovat aikoja takaisin raivatut» (s. 70).

Painovirheistä on kirja jotenkin puhdas. Ainoastaan yksi erehdyttävä virhe (s. 77) *ilme* (pro: ihme) on päässyt siihen pujahtamaan.

Katsomatta niihin vähäpätöisiin huomautuksiin, joita tässä edellä on mainittu, toivomme kirjalle laajaa lukijakuntaa, sillä ilman suurempia vaatimuksia tahtoo se tutustuttaa maamme yleisöä itä-Karjalan syrjäiseen maakuntaan ja sen melkein lapsellisen herttaiseen väestöön, joka on saanut elellä

»Tuulipuolella tupoa,
Pohjoispuolella kotia,
Joka tuulen tuultavana,
Ärjynnän älyäjänä».

M. W.

Virittäjä. Uusi jakso. Kotikielen seuran aikakauslehti. Ensimäinen vuosikerta. N:o 1. 1897. 16 s. 8:o. — Toimittajat: E. A. Ekman (vastaava). Vihtori Alava. Kust. Karjalainen. A. R. Niemi. J. H. Vennola. Vuosikerran hinta 2: 50 (kansak. opettajille ja koulujen oppilaille 1: 50).

Kotikielen seura on ottanut poistaakseen kipeästi tunnetun puutteen, ryhtyessään kymmenen vuoden kuluttua uudelleen toimittamaan Virittäjäänsä, tällä kertaa kuitenkin varsinaisena aikakauslehtenä. Syyt vanhan Virittäjän nukahtamiseen voivat tietysti olla monenlaiset. Emme pahoin erehtyne sanoessamme yhdeksi syyksi juuri sen seikan, että sitä ei saatu ilmestymään *aikakaus*kirjana, jommoisena se tietysti paljo paremmin olisi voinut ylläpitää niinhyvin yleisön kuin toimittajienkin harrastusta. Uusi Virittäjä tulee sisällyksensäkin puolesta, sekä ohjelmasta että ensi numeron kirjoituksista päättäen, olemaan monipuolisempi vanhempaa veljeänsä, joka melkein yksinomaan oli kieliniekka. Se lupaa nimittäin *kielellisellä* alalla keräillä aineksia tutkijain varalle, käsitellä kielenkäytäntöä, oikeakielisyyttä ja kielenopetusta koskevia kysymyksiä sekä suorittaa esitöitä suurta, Suom. Kirjall. Seuran alulle panemaa suomenkielen sanakirjaa varten; *kansanrunouden* ja *kansatieteen* alalla tehdyistä keräystöistä aikoo Virittäjä säännöllisesti antaa tietoja ja julkaista tätä alaa koskevia pieniä tutkimuksia; *suomalaisen kirjallisuuden* menneistä vaiheista tahtoo lehti hankkia lisätietoja ja tutkielmia. Virittäjä lupaa siis paljon eikä meillä ole syytä epäillä, ettei se voisi lupauksiaan täyttää. Päinvastoin voimme mielihyvällä tunnustaa, että ainakin nyt ilmestynyt ensi numero sisällykseltään on sekä monipuolinen että arvokas. Sen huomattavin kirjoitus on epäilemättä E. N. Setälän: «Mikä on Sampo?», jossa esitetään aivan uusi ja mielestämme sangen todennäköinen ja hyvin perusteltu selitys Sammosta ja Sampo-tarun synnystä. A. V. F. julkaisee erään J. L. Runebergin provasti A. J. Europæukselle kirjoittaman kirjeen, joka on erittäin hauska sentähden, että se valaisee August Ahlqvistin myöhempää ylioppilasaikaa, jota hyvin vähän tunnetaan, sekä osottaa Runebergin suuresti suosineen Ahlqvistia. Kaarle Krohn selittää, mistä Kalevalan 25:nnessä runossa tavattava Ilmarisen äidin nimitys, Lokka Kalevatar, on peräisin. Nimimerkki A. N. julkaisee alun Kaarle Niklas Keckmanin elämäkertaa ja lupaa vasta jatkoa. Varsinaisten artikkelien sarjan päättää E. A. E:n kirjoitus *launa*-sanasta, jota kirjoittaja hyvällä syyllä pitää vanhana germaanilaisena lainana. Loppuosa Virittäjää sisältää kirjallisuusilmoituksia, kansanjohdannaisia, oikeakielisyysseikkoja, toimituksen tiedusteluita ja yleisöltä tulleita kysymyksiä, osasto, joka kyllä on petitillä painettu, mutta siitä huolimatta varsin huomattava monipuolisen ja virkeän sisällyksensä tähden.

Mekin yhdymme Virittäjän toivomukseen, että se «kerran muodostuisi aikakauskirjaksi, jonka toimittamiseen kielemme kaikki oppineet ja «oppimattomat» ystävät, sanalla sanoen koko Suomen kansa itse ottaisi osaa». Jos Virittäjän vastaisetkin numerot pysyvät yhtä virkeinä kuin sen ensimäinen, niin luulemme varmasti yleisön kannatuksen tulevan siksi suureksi, että se pian voisi ruveta ilmestymään joka kuukausi, eikä vaan, niinkuin nyt, joka toinen.

W.

Yhteiskasvatuksen juuret ja tarkoitusperä.

Puhe Helsingin Suom. Yhteiskoulun kymmenvuotis-juhlassa 18 29/II 97.

Inhimilliset pyrinnöt, parhaimmatkin, ovat täynnä heikkoutta ja puutteellisuutta. Jos luomme silmäyksen taaksepäin kuluneeseen elämäämme, on siinä niin paljo, minkä tahtoisimme toisenlaiseksi kuin se on, niin paljo erehdystä ja pettymystä, turhuutta ja voimien tuhlausta. Kuinka toisenlaiseksi tahtoisimmekaan sen muodostua, kuinka paljoa eheämmäksi ja hyödyllisemmäksi luulisimmekaan voivamme sen tehdä, jos voisimme sen elää uudestaan. Mutta sitä emme voi. Kulunutta aikaa emme saa takaisin. Niin on muuttumattomasti kirjoitettu inhimillisen kohtalon kirjaan.

Mutta kuitenkin elää syvällä ihmisen povessa hävittämättömänä usko parempaan ja täydellisempään elämään myöskin täällä maan päällä, kuin hänen omansa on. Hän ei voi tästä uskosta ja toivosta luopua. Kun hän huomaa, ettei itse voi sitä toteuttaa, niin hän kääntää silmänsä itsensä ulkopuolelle. Ja likimmiten se silloin kääntyy siihen sukupolveen, joka vasta elämänsä alkaa, jolla on enimmät mahdollisuudet edessänsä. Siinä hän tahtoo nähdä toteutuvan sen, mitä hän parhainta tietää ja toivoo, nyt kun hän on elämää kokenut. Sille hän tahtoo ladun hiihtää ja latvan taittaa, sen elämän purren tahtoo hän hellästi ja varovasti johtaa niiden karien ohi, joille hänen oma purtensa on kolahdellut. — Tämä tarve, tämä syvä tarve luoda jotakin itseänsä parempaa ja onnellisempaa, se se tekee ihmisestä *kasvattajan*.

Siinä on jotakin ihmeellistä, tässä kasvatustarpeessa ja -taipumuksessa. Me ihmiset olemme ylipäänsä niin ylpeitä ja itsekkäitä: emme tahdo päästää toista rinnallemme, saatikka edellemme, missään suhteessa. Mutta kun on puhe nousevasta polvesta, silloin tämä ylpeä itsekkäisyys sulaa

pois ja katoaa. Ei sitä isää, joka ei toivoisi pojastaan parempaa miestä kuin hän itse on; ei sitä äitiä, joka ei rukoilisi tyttärelleen kaikkea sitä, mitä häneltä itseltään puuttuu; ei sitä opettajaa, joka ei soisi nuorison, jota hän ohjaa, muodostuvan enemmän hänen opetuksensa kuin hänen vaillinaisen esimerkkinsä mukaiseksi. Meillä on tässä epäilemättä yksi ihmisluonnon ihanteellisempia piirteitä edessämme.

Ja samalla kuin se on ihanteellisimpia, on se myös voimallisimpia piirteitä ihmisluonnossa. Äiti uhraa mielellään yönsä unen, isä kantaa nurkumatta päivän helteen ja kuorman, jotta tuo kirkassilmäinen lapsi kasvaisi ja varttuisi, että hän saisi nauttia kaikkia niitä etuja, jotka voivat hänen sieluansa ja ruumistansa kehittää. Vähemmällä huolenpidolla lapsestaan he voisivat vähemmällä vaivalla elää. Selkä ei kumartuisi niin aikaisin, hiukset eivät harmahtuisi niin varhain, heidän oma päivänsä ei niin pian kallistuisi laskuunsa, jos he vähemmin hänestä huolehtisivat. Mutta se ilo, minkä lapsen nouseva päivä heille tuottaa, on niin suuri, etteivät he muista itsestänsä pitää lukua, kuin vaan se kirkkaana ja kauniina nousee. Jos se taas menee pilveen, niin ei mikään oma menestys voi poistaa sitä synkkyyttä, mikä heidän elämäänsä on tullut. Ilossa ja surussa ovat vanhempain voimallisimmat tunteet kiintyneet lapseen. Ja paljon samaan tapaan tuntee muukin kasvattaja, tuntee koko kansa polvea ylenevää, nuorisoa nousevaa kohtaan.

Tämä auttaa meitä käsittämään, mikä suuri asia kasvatus on. Kaikkialla, missä luonnolliset ja siveelliset olot vallitsevat, elämän kaikilla aloilla, yksityiselle ja yhteiskunnalle, perheelle ja valtiolle, on se korkein ja ihanteellisin tehtävä. Siinä jokainen sukupolvi kantaa nöyryydessä ja itsensäkieltämisessä esiin parhaimman mikä sillä on, perinnöksi sille polvelle, jolle se on ojentanut elämän soihdun ja jonka se jättää jälkeensä pyrkimään, sen vuorostaan, yhä lähemmäksi sitä ikuista täydellisyyden päämäärää kohti, johon kaikki ihmiselämä tähtää.

Luonnollista on, että käsitys tästä tehtävän suuruudesta painaa ja on kaikkina aikoina painanut kasvatukseen vakavan totisuuden leiman. Siveellinen huikentelevaisuus, sanoo eräs kotimainen kirjailija, ei ole koskaan uskaltanut rehennellä sen pyhitetyllä maalla. Niin varmasti ja rohkeasti kuin moni muuten esittääkin kepeitä mielipiteitä, niin katoaa häneltä tämä rohkeus, kun hän katsoo kasvatettavansa elämän suurissa kysymyksissä tietoa ja selvyyttä janoaviin silmiin.

Tästä edesvastuun tunteesta riippuu varmaankin se vankka pysyväisyyden leima, mikä kasvatustyöllä ylipäänsä on, kiinnipitäminen siitä, mikä on vanhaa ja koeteltua. Tuskin voimme näet löytää toista alaa, millä vuosisatojen perintö on säilytetty niin monessa kohden muuttumattomana kuin tällä. Maanviljelys, kauppa, teollisuus, valtiolliset käsitteet ja tiedekkin ovat kaikki olleet tämän nyt pian päättyvän vuosisadan kuluessa mitä suurimpain mullistusten alaisina, kun sitä vastoin esim. korkeamman opetuksen perusteita ei tämäkään vuosisata ole varsin suuressa määrässä päässyt muuttamaan.

Mutta tämä sama vastuunalaisuuden tunne, joka estää kevytmielisestä ja kypsymättömästä kokeilemisesta kasvatuksessa, on samalla omiansa vaikuttamaan toisellakin tavalla. Edesvastausta on siitäkin, jos jääpi korjaamatta se, mikä korjattavissa on. Ja tämä tunne ei ole sekään jäänyt aikojen kuluessa ilmestymättä ja vaikuttamatta. Kaikkina henkisesti etevämpinä aikoina on kasvatuksen tehtävä ollut vilkkaan keskustelun alaisena, Platonista alkaen meidän päiviimme saakka. Ja vaikka suurimpienkin kasvatusfilosoofisten järjestelmäin vaikutus tosioloihin on usein ollut odottamattoman pieni, niin on uudistuksia kuitenkin tapahtunut ja tapahtuu lakkaamatta.

Käsitys siitä, ettei kasvatus voi rankaisematta jäädä varsin seisomaan muiden elämänolojen ja käsitystapojen muuttuessa, lieneekin juuri meidän päivinä vilkkaampi ja yleisempi kuin koskaan ennen. Ja se tekee, että suuremmatkin ja laajemmalle kannattavat muutokset voivat verrattain lyhyessä ajassa kypsyä ja voittaa alaa, kun ne sattuvat semmoiseen kohtaan, missä muutosta on kannattamassa tunne vallitsevasta, mieliä painostavasta ja poistettavaksi tunnustetusta epäkohdasta. Silloin ei tarvita muuta kuin jossain määrin tyydyttävä muoto uudistukselle, ja se tunkee voittoisasti eteenpäin.

Meidän oloissamme on ollut semmoisena epäkohtana m. m. naisen yhteiskunnallinen asema. Käsitys siitä, että sen kohottaminen ei ole ollut välttämätön ainoastaan sentähden, että yhteiskunnan koko toiselle puolelle tapahtuisi yksinkertainen oikeus, vaan myöskin kokonaisuuden eduksi, se on meidän aikana yleensä, eikä suinkaan vähimmin meidän maassa, kasvanut todelliseksi elämää muodostavaksi voimaksi. Ja tämä voima on merkillisellä tavalla vaikuttanut kasvatusolojenkin muodostukseen varsinkin meidän maassa: se on viidenkymmenen vuoden kuluessa kohottanut tavattomasti tyttöjen kouluopetusta ja aivan viimeisinä aikoina kehittänyt kokonaan uuden koulumuodon — *yhteiskoulun.*

Yhteiskoulun kehitys on meillä tapahtunut hämmästyttävän nopeasti. 20 vuotta sitten tunnettiin sitä tuskin nimeksikään tässä maassa korkeamman opetuksen alalla; 15 vuotta sitten ei täällä vielä ollut yhtään semmoista koulua; 10 vuotta sitten, vähä enemmän, perustettiin ensimäinen suomenkielinen yhteiskoulu; ja nyt on helpompi luetella ne kaupungit, missä ei ole mitään yhteiskoulua tai yhteiskouluhankkeita, kuin ne, joissa on.

Tämmöinen raju edistys voi helposti herättää epäilyksiä. Voi tuntua siltä kuin uudistuksella ei olisi riittävää yhteyttä historiallisen kehityksen kanssa, kuin siltä puuttuisi kestävään kasvuun riittävästi syvää maaperää. Niin ilman historiallista pohjaa, kuin ensi silmäyksellä näyttää, ei tämä liike kuitenkaan ole. Tässä maassa on jo kauan — niinkuin jo viitattiin — pidetty verrattain hyvää huolta tyttöjen opetuksesta. Niin on kasvanut sukupolvi sivistyneitä, oloja arvostelevia äitejä ja opettajia, jotka omasta elämänkokemuksesta ja siihen perustuvasta vakaumuksesta ovat uskaltaneet ajatella ja — mikä on enempää — koetella vieläkin enemmän laajennettua kouluopetusta tyttärilleen, samalla kuin he ovat itse laajoissa piireissä herättäneet luottamusta korkeamman naissivistyksen etuun. Ilman näin valmistunutta yleisöä olisi epäilemättä yhteiskasvatuksen aate, huolimatta kaikista taloudellisista eduista, jäänyt menestystä vaille. Vaikkapa kuinkakin hyvin teoreettisesti perusteltuna, olisi se saanut sijansa siellä, missä niin moni muu kaunis kasvatusaate vastaiseksi lepää — tomuisella kirjahyllyllä. Siis — kaikki mitä tässä maassa on 50 vuoden kuluessa tehty naissukupuolen koulukasvatuksen parantamiseksi kirjoituspöydän ääressä, kouluhuoneessa, hallituksen toimissa ja säätyjen neuvotteluissa, — se on yhteiskoulun lähin maaperä, josta tämä taimi on kasvanut ja imenyt elinvoimansa.

Ja tämän hyötyisän maaperän, tämän elämännesteistä rikkaan likimmän kerroksen alla on meidän nähdäksemme vielä paljon, paljon laajemman historiallisen kehityksen vankka kalliopohja. Sillä mitä opettaa meille historia yleensä yhteistyöstä miehen ja naisen välillä ja tämän yhteistyön suhteesta yleiseen edistykseen? Asia on niin tunnettu, että on tuskin tarvis viitata siihen. Kaukana idässä näemme naisen suljettuna omaan asuntoonsa ilman oikeutta edes näyttää kasvojansa julkisesti, ilman oikeutta vaihtaa sanaakaan vieraan miehen kanssa, ilman oikeutta määrätä mitään itsestään tai lapsistaan. Tämä on — sitä ei voi kieltää — sen katsantotavan äärimmäinen johdonmukaisuus, joka tahtoo sulkea naisen *kaiken* vaikutuksen kodin piiriin ja alistaa sen ehdottomasti miehen tahdon alle. Onko tämä

järjestelmä tuottanut suotavia tuloksia yhteiskunnan menestykseen ja siveelliseen edistykseen nähden? Onko se ollut *miehelle* siunaukseksi?

Käännämme täältä silmämme länteen päin. Askel askelelta kohoaa naisen tila, hän tulee vapaammaksi, ottaa enemmän osaa yhteiselämään ja yhteisiin henkisiin rientoihin miehen kanssa, — ja samalla kertaa paranevat olot. Sitä ei enää kukaan kiellä, kun on puhe historiallisesta kehityksestä. Ja sitä ei pitäisi voida kenenkään kieltää, kun on puhe nykyaikaisista oloista. Missä näemme kehittyneimmät yhteiskunnalliset olot, totisimmat ja hartaimmat henkiset riennot, siellä näemme myöskin naisen hartaimmassa yhteistyössä miehen kanssa ja hänen rinnallaan useimmilla yhteiskunnan aloilla. Sen todistavat meille Sveitsin, Britannian, Skandinavian ja oman maamme olot, kaukaisempia esimerkkejä mainitsematta.

Jos ei tahdo lukea historiaa niin, kuin sitä valitettavasti joskus luetaan, ja jonka lukemistavan johtava aate on, että kehitys on ollut oikea ja terveellinen siihen hetkeen saakka, jolloin lukija itse elää, mutta että se siitä edelleen samaan suuntaan käyden muuttuu turmiolliseksi, — jos ei tahdo lukea historiaa tähän tapaan, niin ei mielestäni tästä voi saada muuta kuin yhden opetuksen: sen että miehen ja naisen yhteistyö on ihmiskunnalle sitä terveellisempi kuta täydellisemmäksi se kehittyy. Tämä opetus on jokaisen luettavaksi piirretty historian lehdille, piirretty Hänen omalla sormellaan, joka maailman historian kirjoittaa kansojen vaiheisiin. Ja tämä kirjoitus se on myöskin yhteiskasvatuksen „*magna charta*", sen oikeuksien suuri vahvistuskirja. Sillä eihän se ole eikä se tahdo olla mikään muu kuin rengas siinä kehityssarjassa, joka vie miehen ja vaimon, sisaren ja veljen, yhä täydellisempään yhteistyöhön molemminpuoliseksi avuksi ja siunaukseksi.

Tähän aikaan puhutaan paljo siitä, että naisen harrastukset ja työ johdetaan väärään suuntaan. Mitä sillä tarkoitetaan? Sitäkö että häntä johdettaisiin pois kodin piiristä? Ei mikään voi olla harrastuksillemme vieraampaa, ei mikään niille niin suorastaan vastakohtaista. Onhan monta kertaa selitetty, että juuri kodin kohottamista yhteiskoulukin ensi sijassa tarkoittaa, että juuri koti, ennen kaikkea muuta kysyy naisen henkistä viljelystä ja yhteistyötä. Lasten kasvattaminen myöskin heidän edistyneemmällä iällään kysyy sitä ehdottomasti; ja osanotto puolison harrastuksiin ei sitä vähemmin, — nämä kaksi seikkaa, joita ilman koti ei ole mikään koti. Tältä taholta ei siis moite voi yhteiskasvatuksen aatetta kohdata, eikä siihen myöskään kokemus antane mitään aihetta.

Mutta toiselta puolen on kyllä totta, että jossakin määrässä laajennamme kodin käsitettä. Kaikki eivät saa kotia varsinaisessa merkityksessä, eivät ainakaan semmoista, joka antaisi heille riittävää työtä ja tointa, mitä ihminen aina tarvitsee. Ja silloin emme pelkää ajatella, että moni nainenkin hankkii itsellensä yhteiskunnallisen vaikutusalan, olkoonpa se vaikka kauppakonttori tai asioimistoimisto. Uskomme täälläkin hänen yhteistyöhönsä miehen kanssa. Uskomme että sivistynyt, vakava ja oman arvonsa tunteva nainen tuopi tännekin jotakin kodin hengestä mukaansa. Hän vaikuttaa puhdistavasti ympäristöönsä. Raakuus ja törkeys puheessa ja tavoissa pakenevat hänen läsnäoloansa. »*Naisen suuri kutsumus on tehdä koko yhteiskunta suureksi kodiksi*», onkin eräs etevä nainen sanonut. Ja tämän kutsumuksen hän voi täyttää kauppapuodissa ja tehtaassa yhtä hyvin kuin puutarhassa ja sairashuoneessa ja koulussa. Hän voi sen tehdä, jos häntä on kasvatettu käsittämään elämää puhtaalta ja ihanteelliselta kannalta, muutoin ei. Ja ilman henkistä viljelystä, joka on hänen rinnallaan työtä tekevän miehen sivistyksen vertainen, hän ei tähän tehtävään kykene.

Yksi myönnytys meidän kuitenkin on yhteiskasvatukseen nähden tehtävä, ja sen olemme tehneet jo ensi hetkestä. Terävämmällä aseella voi huolimaton käsi tehdä syvemmän haavan kuin tylsemmällä. Niin on kaikkialla maailmassa ja niin on myös yhteiskoulussa. Huolimattomuus kasvattajan puolelta voi tämmöisessä koulussa olla vaarallisempi kuin muualla.

Sen me, tämänkin koulun opettajat, kyllä olemme tunteneet, tunteneet syvästi ja tunteneet jokainen. Olemme olleet selvillä siitä, ettei meidän ole vain luetettava läksyjä, vaan kasvatettava ihanteita, jotka olisivat puhtaat ja lujat kyllä vastaaman niitä vaatimuksia, jotka elämä kasvatettavallemme asettaa. Ja sentähden olemme koettaneet, mikäli heikot voimamme ovat myöntäneet, tehdä tästäkin koulusta valon ja lämmön ahjon sanan parhaimmassa merkityksessä.

Olemme tahtoneet painaa tämän kasvavan nuorison sydämmeen uskoa ja luottamusta siihen voimaan, joka näkymätönnä maailmaa ja elämää hallitsee, johtaa sitä Hänen luoksensa, josta todistaa taivaan vahvuus ja meren syvyys, aurinkojen radat ja muurahaisen työ, kansojen kohtalot historiassa ja ennen kaikkea ihmeitten ihme, omantunnon ääni syvällä omassa rinnassa.

Me olemme myöskin tahtoneet vahvistaa, mikäli meille mahdollista on ollut, tämän nuorison mielessä rakkautta kotiin ja sen oloihin, isään ja äitiin, veljiin ja sisariin, kaikkiin, jotka heillä on lähinnä maailmassa. Sillä

me tunnustamme, että se, joka ei likimmissä persoonallisissa suhteissaan opi toteuttamaan rakkauden lakia, joka ei opi levittämään ystävällisyyden ja hyväntahtoisuuden ja nöyrän palvelevaisuuden päivänpaistetta jokapäiväiseen ympäristöönsä, se ei voi todellisesti mitään rakastaa. Hän jää elämässä itsekin ilman päivänpaistetta, yksin vaeltamaan yksinäistä kolkkoa tietänsä.

Ja vihdoin olemme koettaneet painaa tämän nuorison mieleen kuvan isänmaasta, opettaa heitä tuntemaan ja rakastamaan sitä, palvelemaan sitä ei ainoastaan sanoilla, vaan työssä ja toimessa, noudattaen sen miehen likeistä esimerkkiä, jonka vaatimattoman asunnon kohdalle tämän heidän koulunsa upeat muurit ovat kohonneet.

Näin olemme koettaneet, mikäli heikot voimamme ovat riittäneet, opettaa heitä kaikilla elämän aloilla toteuttamaan elämän suurta ja iankaikkista lakia, ainoata, joka voi tuottaa tyydytystä ihmiselle: sitä, joka käskee meitä rakastamaan Jumalaa ylitse kaiken ja lähimäistämme niinkuin itseämme.

Ihmistyö on heikkoa, ja me tiedämme kyllä, kuinka puutteellista se on meissäkin ollut. Mutta me näemme kuitenkin, että Jumala on antanut siunauksensa tällekin heikolle työlle ylitse kaiken sen, mitä olemme ansainneet. Luottaen hänen johtoonsa uskallamme sen vuoksi toivoa tulevaisuuteenkin. Uskallamme toivoa että tästä koulusta lähtee uusia ja uusia nuorisojoukkoja, jotka niissä olosuhteissa, joihin joutuvat, toteuttavat isänmaan toivon ja ovat osalliset hekin puolestaan luomassa sitä aikaa, jolloin saa yhä korkeamman ja korkeamman kaiun suomalaisenkin isänmaallinen laulu. Suokoon sen taivaan Herra!

Mikael Johnsson.

Itäsuomalaisten kansain runoudesta.

(Jatkoa.)

Aika on jo heittää mordvalaisten laulujen runomuoto puhuaksemme jotain niiden sisällyksestäkin.

Puhtaasti lyyrillisiä ovat häälaulut. Niitä lauletaan jo häitä valmistettaessa, esim. »svahaa» (kosionaista) noudettaessa sulhasen kotitaloon, hääpiirakkaa paistettaessa, kosiojoukon johtajalle j. n. e. Nämät mainitut

ovat kaikki ylistys- ja kiitoslauluja. Toinen ääni on sitä vastaan niissä häälauluissa, joilla sulhasen ja morsiamen suku tervehtivät toisiaan. Molemmin puolin parjataan vastapuolta miten parhaiten taidetaan; suuri osa näistä lauluista onkin sitä laatua, että kääntäessä tekee mieli turvautua latinaan, jota keinoa myös t:ri Hurt on nähnyt hyväksi käyttää erästä samantapaista virolaista häärunoa tulkitessaan. Häälauluissa yleensä on vanha runomitta, paitsi pilkkalauluissa, joiden säkeet ovat seitsentavuisia.

Mordvalaisten tavalliset laulut, »morot» nimeltään, joita nuori väki joutoaikoinaan köörissä lauleskelee, ovat enimmäkseen ballaadintapaisia kertomarunoja. Joskin moni mordvalainen runomuoto, niinkuin edellä näimme, lienee venäläisiltä lainattu, niin ei sitä yleiseen voi sanoa laulujen sisällyksestä: nähtävästi ovat mordvalaiset opittuaan jonkin venäläisen sävelmän, itsenäisesti laatineet runonsa sen vaatiman muodon mukaisiksi.

Tavallisesti on laulun esineenä jokin merkillinen tapaus, joka on ympäristössä herättänyt tavallista suurempaa huomiota. Usein on liikuttava rakkausseikkailu saanut mordvalaisen kanteleen kielet vireille, kuten seuraavassa laulussa, jossa kerrotaan, kuinka nuori mies, Shivetshin Feda posi rakkaudentautia ja kuinka hän siitä parani:

Voi tuo koirikas, Feda Shivetshin,
Velikulta tuo Feda Shivetshin,
Tulisilmäinen, sysitukkainen,
Sysitukkainen, susi tyttöjen!
Feda sairastaa tulikuumetta,
Tulikuumetta, vilutautia.
Fedan ääressä emo astuvi,
Fedan vieressä iso istuvi.
Vesi silmissään sisar päässä pään,
Hänen surku on kovin veljyttään:
„Puhu, veljyein, puhu, veijo, vaan,
Isä sulle käy tytön kihlaamaan!
Isä sinne käy, kenen käsket luo,
Kenen tahdot vaan, isä sulle tuo!“
— „Isä menköhön Koran kylähän,
Koran kylähän, Grishan talohon!
Grisha tyttären isä kolmen on,
Tytär keskinen sepä kaunihin,
Sepä kaunihin, sulokasvoisin,

Sulo kasvoiltaan, jalo kasvultaan,
Kovin muhkea koko muodoltaan!
Hei, itsekin hevot valjastan!"
— Meni valjasti orot uljahat,
Orot raudikot, tuhat maksavat,
Tuhat maksavat, tovin jaksavat.
Tapas' länkiin vaan, — ne jo katkesi,
Repes' rinnustin, rahe ratkesi. *)

Monasti saamme tutustua myös elämän varjopuoliin, kuten seuraavassa laulussa, joka, kamalasta aiheesta huolimatta, runollisessa suhteessa on Mordvan runottaren taiteellisimpia luomia. Naimisliittojen veljen ja sisaren välillä tiedetään olleen tavallisia monella, yksinpä melkoisen korkeallakin kulttuuriasteella olevalla kansalla. Rohkeata olisi tietysti tästä runosta päättää moisen endogamian yleisemmin esiintyneen mordvalaisilla, varsinkin kun tapaus esitetään yhtä kauheassa valossa, kuin missä me sitä katselemme.

Eli vanhusta kaksi lapsineen.
Oli lapsia poika ja tyttönen.
Sjoma poikanen oli kaunoinen,
Ilu tyttö tuo, sulotyttönen.
Kera päivän nous' Ilu poukuilleen,
Ilu iltahan pesi myöhäiseen.
Tuli vihdoin pois polo tyttönen,
Tuli portillen, — ovi kiini sen.
Pihass' astelee iso Ilusen.
„Iso päästä, oi, iso kultainen!
Vilu jäätänyt jalkani virsuineen,
Jalat virsuineen, kädet renkaineen,
Kädet renkaineen, hopeaisineen,
Oi, hyytänyt sormeni sormuksineen!"
— „Et pääse laps', Ilu, muuten et,
Vaan kun apekses mua kutsunet — —!"
„Kiro, synti se sun, iso, minkä nyt tein!
Mua päästä, oi, hyvä appisein!"
Avas' koira nyt. Polo tyttönen
Tuli porstuan luo, — ovi kiini sen.
Sisäll' astelee emo Ilusen:
„Emo päästä, oi, emo kultainen!

*) Missä ei erityisesti toisin mainita, on laulu otettu Suomalais ugrilaisen seuran vielä julkaisemattomista moksha-mordvalaisista kokoelmista.

Vilu jäätänyt jalkani virsuineen,
Jalat virsuineen, kädet renkaineen,
Kädet renkaineen, hopeaisineen,
Oi, hyytänyt sormeni sormuksineen!"
„Et pääse laps', Ilu, muuten et,
Vaan kun anopiksesi kutsunet — —!"
„Kiro, synti se sun, emo, minkä nyt tein!
Oi, päästä, kulta anoppisein!"
Avas' narttu nyt. Polo tyttönen
Tulis tupahan, — ovi kiini sen.
Tuvass' astelee veli Ilusen.
„Mua päästä, oi, veli veljyein!
Vilu jäätänyt jalkani virsuineen,
Jalat virsuineen, kädet renkaineen,
Kädet renkaineen, hopeaisineen,
Oi, hyytänyt sormeni sormuksineen!"
— „Et pääse, Ilu, sa, muuten et,
Vaan puolisokses kun kutsunet — —!"
„Kiro, synti se sun, veli olkohon,
Oi, päästä mieheni, puolison'!"
Avas' konna jo, voi, oven onnettoman,
Kätehen kävi siskonsa valkeahan,
Veti vuoteelleen, veti vierelleen,
Oman siskonsa yhtehen vuoteeseen — —.
„Ota pois minut, pois, isä ylhäinen,
Isä taivaan, oi, tule turvaksen'!
Sylis' avaa maa, emo armoinen,
Emo armoinen, mua säälien!"
Hajos' silta, sen alle hän putosi,
Vajos' maa, läpi sen Ilu katosi.
Käsiään veli vääntelі kauhuissaan,
Sisarpilloja murteli sormiaan.
Isä kurja kun kerkesi katsomaan,
Sanatonna se lankesi laattiaan.

Muutamat laulut kertovat meille Nogai-tataarien ryöstöretkistä, joilla koppasivat Mordvan poikia ja tyttäriä itselleen orjiksi; ne päättyvät väliin liikuttavaan kohtaukseen tataarin kodissa, kun tataarin vaimo, joka hänkin aikoinaan ryöstön kautta oli joutunut hänen omakseen, tuntee uuden orjan omaksi veljyekseen. Nämät laulut lienevät kumminkin parin sadan vuoden ikäiset, sillä Nogai-tataarit eivät enää kahden viimeisen vuosisadan kulu-

essa näy tehneen ryöstöretkiä mordvalaisten alueelle. Vähintäänkin yhtä vanhoja ovat ne laulut, joista vielä kuuluu heikkoja kaikuja mordvalaisten ruhtinaitten viimeisistä taisteluista venäläisiä anastajia vastaan.

Tärkeimmät tutkimukselle ja runollisestikin arvokkaimpia ovat myytilliset runot. Niissä milloin esitetään haltioiden, kuten tulen-emon ja veden-emon keskinäisiä suhteita ja riitoja, milloin taas kerrotaan, kuinka jumalat ja haltiat, ylijumala eli taivaan haltia, veden-emo tai kartanon-emo kosivat eli tavallisesti vanhan mordvalaisen tavan mukaan ryöstivät tai ryöstättivät Mordvan tyttäriä pojilleen vaimoksi. Näytteenä semmoisesta on seuraava:

Kanasia, hanhosia kuka kasvattaa,
„Minulla ei ole karjaa", sanoa se saa.
Emon siiven suojasta jo haukat sieppaavat,
Kun ne omat siivet saa, jo kateet kaappaavat.
„Lapsia ei ole mulla", sanoa se saa,
Jonka tyttölapsia on suotu kasvattaa.
Pienest' asti niitä silmin vaanii vierahat,
Kun ne kasvaa, kaunistuu, jo vaimoks' sieppaavat.
Tsaalen Kanda rukka, isä tytön seitsemän,
Kauniisti ne kasvatteli, antoi miehelään.
Tytär vanhin, kaunis Taru, sulhoton on vaan,
Kosijaa ei, kihlaajaa ei hälle kuulukkaan.
Köyhän kumppaniksi Tarun miel' ei mennäkseen,
Rikas, poika pohatan ei huoli rinnalleen.
Vuoden vuotti, vuotti kaks', jo kolmekymmentä.
Valkokaulallansa rahat kirkkaat väläjää,
Vaskitiu'ut kauniin Tarun vyöllä heläjää.
Jopa joutuu sulhasjoukko Tarun noudantaan,
Naapurist' ei, kaukaa, kaukaa, miehet toisen maan,
Korkeasta taivostapa, — maasta, kyläst' ei.
Tarun kosi, taivosehen korkeaan ne vei.
Sulhasjoukko Tuulen varsat tuimat valjastaa,
Nousta Tuulen rattahille kaunis Taru saa.
Tuulen varsat Taru raukan maasta kiidättää,
Juoksee, juoksee, koto kau'as näkyvistä jää.
Vaan, oi, näkyy, siintää vuori suuri summaton!
Maa on laaja, vuori suuri, taivas lähell' on.
Kauniin Taru raukan vie ne kautta ilmojen,
Vuoren laelle laskevat ne Taru polosen.
Ottavatpa siitä sulhot orhit salaman,

Nostavatpa rattahille Tarun valkean.
Orhit juoksee, orhit joutuu, koto kau'as jää,
Jopa ylähäinen taivas vastaan sinertää.
Maa on laaja, vuori suuri, taivas lähell' on.
Kandan Taru ylhäiseen jo saapuu taivohon.
Taivon tanhualla tupa kaunis, valkoinen,
Hopeata seinät, katto kultaa tupasen.
Tupa kaunis makuumaja kuun ja auringon,
Taivaan tähtösien talo tupanen se on.
Tupasehen kauniin Tarun veivät sisällen,
Honka-aittaan asettavat kuusipenkillen.
Neljään suuntaan kumartamaan Tarun neuvoivat,
Taivaan käskylääksi kauniin Tarun panivat.

Niinkuin näkyy, on tämä laulu puhtaasti kertovaa laatua. Tavallisesti on kuitenkin vuoropuhelulla, samoinkuin meidän kertomarunoissa, varsin tärkeä sija, kuten jo näimme toisista edellä esitetyistä lauluista. Väliin ei ole kertomusta kuin nimeksi vaan, ikäänkuin johdannoksi seuraavalle vuoropuhelulle, väliin on laulu puettu puhtaasti draamalliseen muotoon, kuten seuraava, joka isoäidin ja pojan välinen dialoogi samalla olkoon näytteenä mordvalaisesta humorista:

„Joutais, poikakulta, juoksus tytöissä jo lakata,
Joutaispa tuo piippukin jo suustas nurkkaan nakata".
— „Markkinoilla, muoriseni, uhrijuhlass' ollessain,
Tutustuin ma tupakkahan, piipun suuni suloks sain.
Silloinpa ma, muoriseni, piipun nurkkaan nakannen,
Tytöissä kun juoksemasta, muoriseni, lakannen".
(Suom.-ugril. seuran Aikakausk. IX, 8 laulu (moro)).

On esimerkkejä siitäkin, että dialoogin sijaan tulee monoloogi, kuten ennen mainitussa »Satakielen valituksessa».

Tulimme edellä siihen päätökseen, että mordvalaisten ja suomalaisten vanhalla runomuodolla on yhteinen alkuperä, toisin sanoen, että nämät kansat jo ennen lopullista eroaan runoilivat. Itsestään esiintyy kysymys: eikö ole olemassa näiden kansojen runoissa sisällykseen nähden semmoisia yhtäläisyyksiä, jotka oikeuttaisivat meitä pitämään niitä vanhana yhteisenä perintönä? Kun ajattelee, kuinka äärettömän kauan — vähintäin parituhatta vuotta — suomalaiset ja mordvalaiset jo ovat maantieteellisestikin olleet erossa toisistaan, ei voi odottaakkaan, että mikään runo olisi voinut säilyä aivan samanlaisena. Semmoinen muuttumattomuus olisi kerrassaan

mahdoton kansanrunoudessa, joka kulkiessaan miehestä mieheen, sukupolvesta sukupolveen, alituisesti muuttaa muotoaan. Enintään voisi runon aihe olla säilynyt, ja jos tämä nyt esiintyy samanlaisena näiden kansain runoissa ja sitä samalla ei tavata venäläisessä kansanrunoudessa, josta lähteestä yksin mordvalaiset ja suomalaiset myöhempinä aikoina olisivat voineet ammentaa: silloin voimme ainakin kuvitella mahdolliseksi, että vielä kuulemme saman ikivanhan runottaren kaikuja Suomenniemellä ja Volgan rantamailta.

Tutustuimme äsken lauluun, jossa ylijumala ryöstättää neidon mordvalaisesta kylästä, — eräässä toisinnossa nimenomaan sanotaan, että tyttö vietiin ylijumalalle miniäksi. Niinpä myös suomen ja viron runoissa taivahiset pyytelevät kauniita tyttöjä omikseen. »Suomettaren kosijat» nimisessä Kantelettaren runossa ihanaa Suometarta kosivat kuuhut, päivyt ja pohjantähti. Samantapainen neidon ryöstö yläilmoihin kuin mordvalaisessa laulussa näyttää olevan Kantelettaren III kirjan 18 runon pohjana. Siinä näet kerrotaan, kuinka

„Marjukkainen, maire vaimo,
Kasvatti tytärtä kuusi,
Viisi laitteli vihille,
Kuuennen kotihin heitti.
— — — — — — — —
— — — — — — — —
Maaria varastettihin
Kaivotieltä kaapaistihin.
— — — — — — — —
— — — — — — — —
Läksi emo etsimähän
Kaonnutta Maijuansa.
— — — — — — — —
— — — — — — — —
„Hoi mun Maiju tyttäreni,
Missä viivyt, tyttäreni,
Anna äänesi emolle,
Vastausta vanhimmalle“.
— — — — — — — —
— — — — — — — —
Maiju pilvistä pinahti,
Kajahutti kaaren päältä:
„En minä, emoni, pääse,

Päivyt päästäni pitävi,
Hattarat hivuksistani,
Pilven poika polvistani".

Kantelettaren III kirjassa on kolme runoa, joissa eri elinkeinoja edustavat miehet tarjoutuvat mieheksi neidolle, joka tyytymättömänä tarjottuun elantoon hylkää toisen toisensa perään, kunnes viimein suostuu yhteen. 77 runossa on neidon saajana leipämies, jonka pyyntöön

Tules, neitonen, minulle,
Leipämiehen puolisoksi!

neiti taiten vastaeli:

Jo tulen minä sinulle,
Sek' on suotu jotta luotu
— — — — — — — —
Leipämiehelle minua.

Samoin eräässä viron runossa (Hurt, Wana kannel, II kogu n:ro 197) kosivat neitoa venemies, metsämies ja peltomies, jolle viimemainitulle neito vihdoin lähtee.

Tämmöinen »sulhonvalitsija» neito esiintyy myös seuraavassa mordvalaisessa runossa, joka muuten on huomattava taiteellisesti vaihtelevan runomittansa vuoksi: kertomuksessa on säe kahdeksantavuinen, mutta vuoropuhelussa seitsentavuinen, niinkuin näkyy suomalaisesta käännöksestäkin:

Istuihe venohon impi,
Hopeaisehen venohon.
Ottavi hopea-airot,
Jäseniä jännittävi,
Ajelevi airoin vettä,
Vastavirtahan vetävi.
Souti, souti ja huhuili,
Voipuessa voihkaeli.
Kenpä kuuli neidon kutsun,
Kuka huomasi huhunnan?
Poikanen kalalla kaunis,
Verkkonsa virittelijä,
Näki neidon, kutsun kuuli,
Jotta huomasi huhunnan:
„Tyttö sorja Tushtanin,
Mitä huudat, huhuat,
Työstä tykös juoksutat?"

— „Etsin miestä, sulhoa,
Raukka puherattoa“. —
„Minäpä sun miehesi,
Minä puherattosi!“
— „Millä syötät, juotat mun,
Mikä valta, vara sun?“ —
„Kolme aittaa kaloja,
Mettä kolme korvoa.
Mitä tahdot, sitä syöt,
Mitä tahdot, sitä juot!“
— „Kaloihin mun kadotat,
Tapat ruotiin rumasti.
Etpä sinä mieheni,
Etkä puherattoni!“
Souti, souti ja huhuili,
Voipuesa voihkaeli.
Kenpä kuuli neidon kutsun,
Kuka huomasi huhunnan?
Nuori mies mehiläispuulla,
Sepä kuuli neidon kutsun,
Jotta huomasi huhunnan.
„Tyttö sorja Tushtanin,
Mitä huudat, huhuat,
Työstä tykös juoksutat?“
— „Etsin miestä, sulhoa,
Raukka puherattoa!“ —
„Minäpä sun miehesi,
Minä puherattosi!“
— „Millas syötät, juotat mun,
Mikä valta, vara sun?“ —
„Kolme aittaa hunajaa,
Mettä kolme korvoa.
Mitä tahdot, sitä syöt,
Mitä tahdot, sitä juot!“
— „Hunajaan mun hukutat,
Tapat piinoin pistimiin,
Etpä sinä mieheni,
Etkä puherattoni!“
Souti, souti ja huhuili,
Voipuessa voihkaeli.
Kenpä kuuli neidon kutsun,
Kuka huomasi huhunnan?

Kylvömies komea, nuori,
Siemenen sirottelija,
Sepä kuuli neidon kutsun,
Sekä huomasi huhunnan.
„Tyttö sorja Tushtanin,
Mitä huudat, huhuat,
Työstä tykös juoksutat?"
— „Etsin miestä, sulhoa,
Raukka puherattoa!" —
„Minäpä sun miehesi,
Minä puherattosi!"
— „Millä syötät, juotat mun,
Mikä valta, vara sun?" —
„Kolme aittaa eloa,
Mettä kolme korvoa.
Mitä tahdot, sitä syöt,
Mitä tahdot, sitä juot!"
— „Sinäpä se mieheni,
Sinä puherattoni!"

Varsin merkillinen on mordvalainen runo oluen synnystä. Esitän sen tässä semmoisena kuin sen panin kirjaan Simbirskin läänin ersalaisilta.

Miss' on syntynyt humala,
Valtakasvi kasvanunna?
Tuolla Volgan tuolla puolla,
Sura virran viertehellä,
Notkossa noroperässä,
Pajuniitussa pahassa.
Siellä kasvoi kaunihiksi,
Pajun ympäri yleni.
Paidaksi pajulle kasvoi,
Virvet kaulavitjasiksi,
Kukat kultanappisiksi,
Lehdet soljiksi somiksi,
Heloiksi hopeisiksi.

Nousipa puhurin puuska,
Tuli tuuli, kauas kantoi,
Vainion rajavakohon,
Suuren tien on tienohille.
Ersan poika pellollansa,
Vainiolla mies varakas

Olutta osaelevi,
Tehojuomoa tekevi.
Virkkoi viljalle humala:
„Suostu, vilja, suo sovinto,
Yhdy, vilja, ystäväksi!“
Vilja varsin vastaeli:
„Mie vilja, väkevä vilja,
Syöttäjä, syämmen voima!“
—„Mie humala, karvas kasvi,
Päihyttäjä pään vihava!
Sopuisat sotahan saamme,
Riiattomat riitasille,
Lauluttomat laulatamme,
Tanssittomat tanssitamme!“
(Suom.-ugril. seuran Aikakausk. IX, 33 laulu (moro)).

Todellakin hämmästyttäviä vertailukohtia tarjoovat vastaavat suomalaiset runot, melkeinpä tekisi mieli sanoa mordvalaista runoa suomalaisten toisinnoksi. *) Niinpä Kantelettaren I kirjan 110 runon mukaan:

Humala, Remusen poika
Piennä maahan pistettihin.
— — — — — — — —
Nousi puuhun pienoisehen,
Kohti latvoa kohosi.
Niin huhui humala puusta,
Ohra pellon penkereltä:
„Milloin yhtehen yhymme,
Konsa toinen toisihimme?“
— — — — — — — —
Tuosta kohta koolle saivat,
Ja tulivat toisihinsa.

Tianen pani sitten oluen, joka

Hurskahat ilottelevi,
Hullut tappeloittelevi.

Loihdulla on, kuten tunnettu, varsin tärkeä sija meidän eepillisessä runoudessamme. Siitä syystä onkin Kalevala ulkomaisilta tutkijoilta saanut

*) Tätä yhtäläisyyttä huomautti jo Ahlqvist (Suomi 1857, s. 10). — Oletusta, että mordvan ja suomen runo olisivat vanhaa yhteisperua, näyttää kuitenkin vastustavan se seikka, että humalan ja oluen nimitykset ovat sekä mordvalaisilla että suomalaisilla vierailta kansoilta myöhemmin lainatut, edellisillä turkkilaiskansoilta (ja venäläisiltä), jälkimäisillä germaaneilta ja liettualaisilta.

»loihtu-eepoksen» nimen, ja Comparetti (niinkuin jo muut ennen häntä) ennen mainitussa teoksessaan pitääkin loihturunoja kaikkein alkuperäisimpinä, joista sitten myytillis-eepilliset ovat kehittyneet. Toiselta puolen on meillä viime aikoina ruvettu tämän mielipiteen oikeutta epäilemään, pääasiallisesti sillä perustuksella, että virolaisilla, joilta kuitenkin on saatu niin äärettömän runsas saalis eepillisiä runoja, ei ole ensinkään runomuotoisia loihtuja.

Voimmekohan mordvalaiselta taholta saada mitään valaistusta tähän hämärään kysymykseen?

Mordvalaisilla kyllä tavataan runsaasti loihtuja, joilla tauteja karkoitetaan tai koetetaan estää, mutta ne ovat suorasanaisia, eivätkä juuri ole suomalaisten loihtujen kaltaisia sisällykseltäänkään: suuri osa niistä kuuluu samaan ryhmään kuin votjakkien, tsheremissien ja tshuvassien loihdut, jotka ovat toistensa kaltaisia kuin kaksi marjaa ja joilla nähtävästi on yhteinen alkulähde, mikä se sitten lieneekään. Äskettäin on kuitenkin eräs mordvalainen talonpoika Suomalais-ugrilaiselle seuralle lähettänyt muutamia loihtuja ja rukouksia, joita täytyy sanoa runomuotoisiksi, joskaan runomitta ei ole niin säännöllinen kuin mordvalaisissa lauluissa. Kaikki ne runomitaltaan lähenteleivät vanhaa kahdeksantavuisista säkeistä kokoonpantua runoa. Yhtäläisyys näiden mordvalaisten ja suomalaisten loihtujen välillä tosin ei sisällykseen nähden ole kovin suuri, mutta eräs rukous metsän haltialle, jolta pyydetään hyvää hedelmäsaalista, on sen sijaan hyvin niiden pyyntirukousten kaltainen, jotka Lönnrot on ottanut »Suomen kansan muinaisiin loitsurunoihin». Seuraavassa käännöksessä on runomittaa sen verran muuteltu, että paikoittain tavattavat seitsentavuiset säkeet on säännöllistetty kahdeksantavuisiksi.

Metsän Pavas *) mun isoni,
Metsän haltia emoni,
Nytpä huomenna hyvänä,
Koittehessa kultaisessa
Tuumin luoksesi tuloa.
Metsän Pavas mun isoni,
Metsän haltia emoni,
Metsän puiden merkitsijä,
Metsän lehtien lukija,

*) = jumala, haltia.

Polkuteiden tietelijä,
Onnen polkua poleta,
Lykyn tietä lykkäele,
Kävijöistä metsän kaitse,
Varjele väestä velhon,
Anna huomio hyväinen,
Silmilleni silmävoima,
Korvilleni kuulovoima,
Metsän korvin kuullakseni,
Pellon silmin nähdäkseni,
Siivelliset silmin nähdä,
Korvin kuulla maan matajat.
Suo omenat, suo humalat,
Näytä paikat pähkinöiden,
Parahat hedelmäpaikat,
Astiamme täysin täytä.
Suo väki, sanat väkevät,
Kontiona metsä mennä,
Mettisnä mehuinen pelto.
Hyvä jälki on hyvällä,
Lahjan suon sileän silkin,
Uhrin annan valkohanhen.

Kaiketi runomittaisia loihtuja ja rukouksia vielä tavataan mordvalaisilla enemmänkin, mutta jo nämätkin vähäiset näytteet kehottavat varovaisuuteen pääteltäessä suomalaista loihturunoutta kovin myöhäsyntyiseksi.

Oli aika, jolloin tutkimus jo varmuudella luuli löytäneensä Suomen kansan kehdon, toisin sanoin suomalais-ugrilaisten kansain alkukodin. Nykyään näyttää tämän varmuuden ylläpitäminen jääneen runoilijan erikoistehtäväksi. Saatamme kuitenkin toivoa, että yhä jatkuva tutkimus on vielä nostava sitä verhoa, joka kansamme kehtoa peittää, mutta tuskinpa koskaan saamme tietää, mitä lauluja sen vieressä laulettiin. Jos suomalais-ugrilaisilla jo siihen äärettömän kaukaiseen aikaan, jolloin vielä olivat yhtenä kansana tai ainakin likeisessä keskinäisessä yhteydessä, oli runoutta, mahtoi sen muodollisena perustana olla kerto, jota yleiseen tavataan suo-

men suvun runoudessa, missä ei vieras vaikutus ole kokonaan siihen leimaansa painanut; ei mielestäni myöskään sovi kieltää sitä mahdollisuutta, että alkusoinnun juuret ulottuvat tuohon hämärään muinaisuuteen. Varsinaista säännöllistä runomittaa emme voi olettaa heillä olleen, — niinkuin sitä ei näytä olleen esim. germaanilaisillakaan kansoilla niiden yhteisaikana. Kuten edellä olemme nähneet, on suomalainen säännöllinen runomuoto kuitenkin paljoa vanhempaa alkuperää kuin ennen on oletettu tai voitu todistaa. Se oli olemassa jo vähintään pari tuhatta vuotta sitte aikana, jolloin esi-isäimme kotomaana vielä olivat Venäjän tasangot ja, mikäli voimme nähdä, on se syntynyt ja kehittynyt omintakeisesti suomalaisella pohjalla.

H. Paasonen.

Muistutus. Kaikki tässä kirjoituksessa esiintyvät runomittaiset käännökset ovat ylioppilas *Otto Mannisen* tekemiä.

Kunnallisen elämän edistyminen Europan kaupungeissa 19:nnellä vuosisadalla.

III.

Kunnallisten tehtäväin kasvaminen.

Keskiajan mahtavissa vapaissa kaupunkikunnissa kunnalliset tehtävät olivat yleensä niitä, jotka nyt ovat valtion tehtäviä. Niinkuin valtion, niin noiden kuntienkin tärkein tehtävä oli puolustustoimi vihollisia vastaan, monella myös alueensa suurentaminen ja muiden etujensa lisääminen naapurien ja kilpailijoiden kustannuksella.

Suurissa kukoistavissa kaupungeissa, joissa varoja liikeni muuhunkin kuin »ulkoasioihin», käytettiin niitä ensinnä yleisiin töihin, jotka voivat olla kaupungille hyödyksi tai kunniaksi. Lähinnä kirkkoa tuli kysymykseen raatihuone, kaupungin vapauden symbooli, sen jälkeen erinäisten ammattikuntien

kokoushuoneet, joilla näille oli sama merkitys kuin raatihuoneella koko kaupungille. Nämä rakennukset sen vuoksi ovat pysyväisenä muistomerkkinä keski- ja etelä-Europan kaupunkien loistoajasta.

Kunnallisten tehtäväin historiassa siis näemme saman ilmiön kuin valtiollistenkin. Ensimäinen ja tärkein tehtävä on ulkonainen puolustus. Toiseksi tulee se, mikä tarkoittaa ulkonaista loistoa ja kunniaa. Vasta viimeiseksi ryhdytään harrastamaan sisällistä kehitystä fyysilliseen, taloudelliseen ja psyykilliseen hyvinvointiin yhteiskunnan jäsenille.

Melkein kaikkialla jäi vanhojen kaupunkien uudesta muodostaminen ihmisille mukaviksi ja terveellisiksi olopaikoiksi vasta 19:nnen vuosisadan tehtäväksi. Ja se oli kyllä vahinko suuri. Sillä mikä viime vuosisadalla, ennen nykyisen nopean taloudellisen edistyksen aikaa, olisi käynyt kylläkin huokealla tehdä, se on kiinteimistöhintojen äärettömästi noustua tullut erittäin kalliiksi. Sitäpaitsi tuo viime vuosisadan lopulla valtaan päässyt periaate, että yksityisen vapautta on niin vähän kuin mahdollista rajoitettava, on ollut kovana esteenä edistymiselle kunnallisten tehtäväin alalla. Jos valtio on, niinkuin tuon opin puolustajat väittävät, olemassa vaan suojelusta ja rangaistusta varten ja suojeluksella tarkoitetaan vaan varsinaisen väkivallan ja vääryyden torjumista, mitä sitten jääkään kunnille tehtäväksi, paitsi kenties poliisitoimen ylläpito ja siviilirekisteri tai muut sellaiset toimet, jotka valtio mahdollisesti mukavuutensa vuoksi luovuttaa kunnille. Kaikki huolenpito muista yleishyödyllisistä toimista jätettäköön yksityiselle yritteliäisyydelle.

Kaikeksi onneksi tämä käsityskanta ei koskaan ole päässyt täydellisesti vallitsevaksi; päinvastoin on etenkin Saksassa aina pysynyt yleisessä oikeustajuunassa aate, jonka mukaan kunta on todellinen yhteiskunnallinen persoona — ei paljaastaan juriidinen persoona. Ja yhteiskunnallisen persoonan tehtäviin tietysti kuuluu huolehtia etujansa kaikissa suhteissa: edistää kaikilla siveellisillä keinoilla jäsentensä fyysillistä, taloudellista ja moraalista kehitystä. Suojelusta vääryyttä vastaan on oikeutettu yhteiskunnalta saamaan ei ainoastaan yksityinen, jota toinen yksityinen loukkaa, vaan myös yhteiskunta itse semmoista vahinkoa vastaan, joka sille syntyy siitä että yksityiset mielivaltaisesti taikkapa vaan yhteiskunnan menestymiseen soveltumattomalla tavalla käyttävät toimintavapauttaan. Yhteiskunnan menestys sitäpaitsi on niin tärkeä asia, että on puolustamatonta kevytmielisyyttä jos se jää ristissä käsin odottamaan, syntyykö yksityisen alkuun-

panon kautta niitä yrityksiä yhteisen hyvän positiviseksi edistämiseksi, joita valistunut mielipide pitää tarpeellisina, ja muodostuvatko noiden yritysten tulokset semmoisiksi, että yhteiskunnalla niistä on todellista ja suurinta mahdollista hyötyä.

Yhteiskunnan turvallisuudeksi kaupungeissa ei riitä tavallinen poliisitoimi, sillä se suojelee ainoastaan yksityisiä väkivallan tekoja vastaan, mutta suojelusta tarvitaan yhtä suurella syyllä vääryyttä vastaan, joka yhteiskunnalle tapahtuu siten, että yksityiset levittävät tai huolimattomuudellansa laskevat leviämään tarttuvia tauteja tai rakennustoimellaan vahingoittavat terveysoloja. Siis paljaan suojelusprinsiipinkin kannalta katsoen yksityisen toimintavapaus kaupungeissa, joissa ihmiset lähekkäin asumisen vuoksi ovat niin riippuvaisia toistensa käytöksestä, on suuressa määrässä alistettava yhteishyvän näkökohdan alle. Mutta näin lavennettunakin suojelusprinsiippi on riittämätön, ja uusimman ajan henki kaikkialla kutsuu yhteistyöhön kaikkia yleishyödyllisiksi tunnustettuja tarkoituksia varten. Periaatteellista rajaa kunnallisille harrastuksille on vaikea asettaa muuta kuin, ettei kunta saa sekaantua valtion eikä kirkon tehtäviin. Käytöllisenä rajana ovat tietysti kunnan toimintavaltaa määräävät valtion säätämät lait ja kunnan käytettävinä olevien aineellisten ja henkisten varain määrä.

Kaupungin muodostamisessa suurelle kaupunkilaisväestölle sopivaksi olopaikaksi tulee ensinnä kysymykseen itse asemapiirros. Tämä voidaan ainoastaan uusissa kaupungeissa tehdä kaikkien parhaimpien prinsiippien mukaan. Vanhemmissa ja suuremmissa Europan kaupungeissa sen uudestaan tekeminen on sula taloudellinen mahdottomuus. Nämä kaupungit ovat senmuotoisia, joksi ne aikojen kuluessa ovat kasvaneet. Korkeintaan ne voivat muodostaa syntymässä olevat esikaupunkinsa mielensä mukaan; mutta sekin on perin harvinaista, sillä useimmissa tapauksissa esikaupungit syntyvät emäkaupungin kunnallisen piirin ulkopuolelle ja yhdistetään siihen vasta, kun huomataan niiden sulautuneen sen kanssa yhdeksi taloudelliseksi kokonaisuudeksi. Suomessa useimmilla kaupungeilla on laaja alue; ne voivat siis asemapiirrokseensa, joka meidän kaupunkiemme nuoruuden vuoksi on hyvin säännöllinen, vastaisuuden varalle ottaa sangen laajalta kasvamisen varaa. Poikkeuksena meillä on Viipuri, jonka ala on niin ahdas, että sillä jo nykyään on ilman järjellistä suunnitelmaa maalaiskunnan alueelle syntyneitä esikaupunkeja. Ajan vaatimaa siis meillä on ollut komitean asettaminen harkitsemaan esikaupunkeja varten tarvittavaa lainsäädäntöä, vaikka se kyllä tulee koskemaan vaan aniharvoja kaupunkeja Suomessa.

Mikä meillä on poikkeuksena, se on Europan vanhoissa sivistysmaissa sääntönä ja päinvastoin. Omituisena poikkeuksena siellä mainittakoon Torinon kaupunki, jonka säännöllisesti neliskulmainen asemapiirros vanhoine leveine valtakatuineen todistaa sen syntyneen muinaisroomalaisesta leiristä. Muut kaupungit, keskiaikuisten linnojen ympärille kasvaneina ovat enimmäkseen ympyränmuotoisia. Useimmissa vanhoissa kaupungeissa pyrinnöt asemapiirroksen muuttamiseen ovat rajoittuneet siihen, että muutamia suuria valtasuonia keskusliikettä ja ilmanvaihtoa varten on aukaistu, liian suuria rakennusryhmiä läpäisty pienemmillä uusilla kaduilla, maahan revittyjen epäterveellisten rakennusten sijaan muodostettu puistoja y. m. Suurimmat työt tällä alalla ovat epäilemättä olleet Parisin ja Wienin uudistukset 50-, 60- ja 70-luvuilla. Hampurin vanhempi sisäosa on perikuva ahtaasta sokkeloisesta keskiajan kaupungista ja oli myös viime koleraruttoon asti perikuva semmoisen epäterveellisyydestä. Mutta kaupungin äärettömästi kasvamistaan kasvaessa alueelle, jossa kaupungilla samalla on valtiovaltakin käsissään, se on suurimmalta uudelta osaltaan muodostunut mitä tilavimmaksi ja säännöllisimmäksi ja kauniimmaksi uuden-uutukaiseksi suurkaupungiksi. Mutta tätä etua, että kaupunki voi määrätä hyvän asemapiirroksen kasvavalle lisäkkeelleen, on harvoilla kaupungeilla.

Kauas on jo jäänyt se aika, jolloin raatihuone eli kaupungintalo oli kaupungin ainoa kunnallinen rakennus. Suurimmissa kaupungeissa kunnan omistamat kaikenkaltaiset rakennukset nousevat jo moniin kymmeniin, jopa satoihin, ja uusia yhä rakennetaan. Rakennustointansa varten niillä sentähden on erinäiset rakennuslautakuntansa (Englannissa) tai rakennuskonttorinsa (Saksassa ja Ranskassa) ja arkkitehtejä ja rakennusmestareja palveluksessaan tarpeen mukaan. Ranskassa kunnilla sitäpaitsi on niiden piirissä sijaitsevat sellaiset valtionrakennukset kuin museot, muinaislinnat y. m. hoidettavina ja ylläpidettävinä, joka semmoisessa muinaismuistojen kaupungissa kuin Versaillesissa saattaa käydä hyvinkin raskaaksi. Yksityisten rakennustointa kaupunkikunnat myös kaikkialla suuremmassa tai vähemmässä määrässä valvovat ja määräilevät. Yhä yleisemmäksi on tullut se ajatus, että kunnan tulee panna rajoituksia rakennusten korkeudelle sekä terveydellisistä että esteetisistä syistä; kaikkialla tietysti rakennuksen kestävyys ja tyyli otetaan huomioon piirustuksia vahvistettaessa.

Tärkeimmäksi näkökohdaksi kunnallisessa rakennuspolitiikissa on kumminkin kaikkialla viime aikoina tullut terveydenhoidollinen puoli. Tässä

suhteessa ei harjoiteta ainoastaan uusien rakennusten tarkastusta, vaan vanhojen tuomitsemista korjattaviksi tai revittäviksi tai osaksi tyhjennettäviksi esim. kellari- ja ullakkokerroksistaan. Mutta harvassa kaupungissa on vielä edistytty niin pitkälle kuin Glasgowissa, jossa jokaiselle asuinhuoneelle määrätään ei ainoastaan minimimitat, vaan myös maksimi-asukasmäärä ja valvotaan säännön noudattamista ankaroilla, odottamattomilla yötarkastuksilla. Glasgow on myös niitä harvoja kaupunkeja, jotka itse suoranaisesti ovat ryhtyneet rakentamaan työväen malliasuntoja; muualla kunnat ovat korkeintaan antaneet apuansa sitävarten muodostuneille yhtiöille. 500—600 työmiesperhettä asui v. 1893 kunnan vakinaisissa hyyrykorttereissa; sen seitsemässä majalassa oli lähes 2,000 vuodetta, kolmas osa kaikkien majaloiden vuodeluvusta.

Hyvät kulkuneuvot ovat tarpeelliset suurissa kaupungeissa sekä varsinaisen keskusliikkeen että myös terveysolojen kannalta katsoen. Sillä ei mikään siinä määrässä estä liikaa ahtautumista kuin tilaisuus päästä huokealla hinnalla laitakaupungista keskikaupunkiin, jossa useimmat kauppahuoneustot ja käsityöliikkeet ovat, tai etukaupungeista laitakaupunkiin, jossa useimmat tehtaat ovat. Kaupunki saattaa pitää huolta kulkuneuvojen mukavuudesta ja huokeudesta, joko määräämällä, ennenkuin liikelupa annetaan, raitiotieyhtiöiden kuljetustaksat, tai ottamalla itse haltuunsa raitiotieliikkeen, niinkuin Glasgow on tehnyt v. 1894, tai rakennuttamalla oikeita kaupunkirautateitä, joka tietysti tulee kysymykseen vaan suurimmissa kaupungeissa. Kaikkialla ei kuitenkaan kulkuneuvojenkaan huokeus saa kaupunkia leviämään suuremmalle alalle. Berlinissä, jossa ympäristön tonttipaikat kaupungin äärettömän nopean kasvamisen vuoksi ovat tulleet niin kalliiksi, ettei niihin kannata pienempiä rakennuksia rakentaa, asuvat työmiehet sentähden saman katon alla kuin varakkaat, vaikka tietysti kellari- tai ullakkokerroksessa tai on heidän asuntonaan jokin pihanpuolinen pikkuhuone makuukomeroineen.

Valaistuksesta suurissa kaupungeissa ovat asiantuntijat sanoneet, että jokainen lisälyhty tekee yhden poliisimiehen tarpeettomaksi. Eikä ainoastaan valaistus kaduilla, vaan melkein vielä enemmän pakollinen valaistus talojen pihoissa ja porraskäytävissä vaikuttaa siihen. Muutamat aniharvat kaupungit ovat tehneet kaasu- ja sähkövalaistuksen monopoliksi, jota itse hoitavat; useimmat sen ovat jättäneet yhtiöille, määräten kumminkin sekä oman tarvitsemansa että yksityistilaajain maksut ja vielä pidättäen itselleen

progressiivisen voitto-osuuden yhtiön ansioista. Vapaalle kilpailulle Europassa tätä tointa ei ole juuri missään jätetty; Amerikan suurkaupungeilla on siitä järjestelmästä katkera kokemus.

Katujen ja katukäytäväin rakennus ja kunnossa pito oli ennen aikaan kaikkialla niinkuin meilläkin viereisten talojen omistajain tehtävänä. Tästä järjestelmästä on nykyään melkein joka paikassa luovuttu, missä vaan vilkas liike vaatii että kadut ovat samalla sileiksi ja kestäviksi laskettavat ja että laskeminen on tapahtuva liikkeelle keskeytystä tai suurempaa häiriötä tuottamatta. Katujen ja useimmissa suurkaupungeissa myös katukäytäväin laskeminen on tehty kunnalliseksi toimeksi, josta monessa paikassa kustannuksenkin suorittaa kunta kokonaisuudessaan eikä, niinkuin esim. Helsingissä ja Viipurissa, talonomistajat.

Tälläkin asialla on terveydenhoidollinen merkityksensä. Pehmeiksi rakennetuilla tai runsaasti mutta löyhästi hiekoitetuilla kaduilla pöly käy suurkaupungeissa sietämättömäksi, terveydelle vaarallinen se epäilemättä on pienemmissäkin kaupungeissa. Toiseksi liike suurkaupungissa käy synnyttämänsä jyrinän ja räminän kautta korville ja hermoille ärsyttäväksi, jopa suorastaan huumaavaksi ja tympeyttäväksi, jos kivitys on tuommoista pyöreäkivistä kuin vielä on useimmilla Helsingin ja Pietarinkin kaduilla. Hakatuistakin kivistä rakennetulla kadulla hyvin suuri liike synnyttää helvetillisen melun; siis täytyy, sikäli kuin kaupunki suurenee, yhä useammalla kadulla siirtyä asfaltti- tai puupeitteeseen. Näiden kautta syntyy maailmankaupungissa, jollei suorastaan heikompi, niin ainakin kumeamman äänensä ja yhtämittaisuutensa kautta vähemmän hermostuttava katumelu kuin keskikokoisessa ja huonosti kivitetyssä kaupungissa. Jos katujen laskeminen on talonomistajain rasituksena, niin ensiksikin on vaikeampi kohtuudella velvoittaa heitä uuteen kalliimpaan kadun laskutapaan; toiseksi pakotetaan heitä sen kautta yhä tarkemmin käyttämään tonttinsa alan rakennuksiin sekä horisontalisesti että vertikalisesti.

Kaupunkien puhtaana pidossa on tietysti tärkein kohta lokaviemärijärjestelmä ja inhimillisten ja eläimellisten ulostusten poistoimittaminen.

Periaatteellisesti voi tässä asiassa asettaa kaksi vaatimusta: että likaaineiden poistoimitus on oleva niin täydellinen, ettei mitään terveyden vaaraa synny; ja että kaupunki ei hukkaa tyhjiin sitä ääretöntä lannoitusaineen paljoutta, jota kaupungin lika edustaa. Kaiken, sekä juoksevan että kiinteän lika-aineen huolellista poiskuljetusta yksityisten toimella on

mahdoton ajatellakkaan; sen osottaa pienempienkin kaupunkien kokemus, olkoon puhtaanapitojärjestys paperilla kuinka ankara tahansa. Sen tähden täytyy suuremmissa kaupungeissa, joissa tämän toimen vaillinaisuudet käyvät vaarallisemmiksi kuin pienissä, puhtaanapidonkin muodostua osaltaan tai kokonaisuudessaan kunnalliseksi toimeksi.

Kaupungit, jotka sijaitsevat meren tai suuren virran rannalla ja joiden asema on kylläksi kalteva, voivat kenties menestyksellä panna toimeen järjestelmän, jossa kaikki sekä kiinteät että juoksevat lika-aineet juoksutetaan kloaakkeja myöten mereen tai virtaan. Useimmissa suurkaupungeissa kumminkin tuo n. s. »tout à l'égout» järjestelmä ei ole vielä kokonaisuudessaan käytännössä, vaan kiinteät lika-aineet vielä toimitetaan pois kuljettamalla suljetuissa säiliöissä.

Jälkimäisen vaatimuksen, että kaupunki ei saa tyhjiin hukata lannoitusainettansa, täyttää Europan suurkaupungeista nykyisin täydellisimmässä määrässä Berlin.

Koko kaupunki, jonka luonnollisesti on käynyt mahdottomaksi sysätä lika-aineitaan tuohon pieneen Spree-pahaseen, on jaettu 12:een likaviemäripiiriin, joista 7 jo on täydellisessä laitoksessa. Kussakin piirissä lokaviemärit säteiden tavoin yhtyvät yhteiseen keskustaan, johon on sijoitettu vastaanottosäiliö ja höyrypannulaitokset. Näistä johtaa kustakin tunneli ulkopuolelle kaupunkia asianomaisen piirin likakastelutiluksille. Yhteensä 60—70 miljoonaa kuutiometriä lika-aineita kuljetetaan vuosittain näitä tunneleja pitkin ja levitetään kunnan omistamille tiluksille, joiden yhteen laskettu pinta-ala on noin 6,700 hehtaaria. Berlinin oma pinta-ala on vaan 5,600 hehtaaria. 15 miljonaa Saksan markkaa maksoi tarvittavan maan osto, toiset 15 miljonaa oli vuoteen 1893 käytetty tilusten viljelyskuntoon panemiseksi. Siitä huolimatta tulee nykyinen järjestelmä huokeammaksi talonomistajille, joiden täytyy suorittaa sen menot, kuin entinen poiskuljetus. Ja arvellaan että muutaman vuoden perästä, kun kastelutilukset saadaan kaikki viljelyskuntoon ja niihin istutetut hedelmäpuut joutuvat hedelmää kantaviksi, koko järjestelmä tulee omilla tuloillaan kannattamaan itseänsä ja tuottamaan siihen kiinnitetyn pääoman korot, niin että talonomistajat pääsevät koko rasituksesta. Kastelutiluksia väitetään niin terveellisiksi olopaikoiksi, että paranevien kesäsiirtoloita kaupungin sairashuoneita varten on niihin perustettu.

Vesijohtolaitos on melkein kaikkialla muodostunut kunnalliseksi toi-

meksi, joskin monessa paikassa joku yhtiö on suorittanut perustamistyöt. Ani harvassa suuremmassa kaupungissa voidaan poraamalla itse kaupungin perustukseen saada riittävä määrä puhdasta kaivovettä. Hankittaessa vettä vesijohtoon, voidaan noudattaa kahta erilaista järjestelmää: joko mennä puhdasta vettä etsimään tarpeeksi kauas tai käyttää lähinnä olevaa runsasta vedensaantipaikkaa puhdistamalla sen vettä. Kummallakin tavalla voidaan aikaan saada mallikelpoinen vesijohtolaitos.

Ensimäistä mainituista keinoista on käyttänyt esim. Glasgow, jolla on Ison-Britannian kaupungeista paras vesijohtolaitos. Jo v. 1855 ryhdyttiin siellä rakentamaan vesijohtoa 34 engl. peninkulman päässä olevasta Lach Katrine nimisestä vuorijärvestä, jonka puhdas hyvänmakuinen vesi riittää ainakin parille miljonalle ihmiselle runsaasti käyttäen, koska vuotuinen sateenmäärä sen vesistöpiirissä on noin 100 tuumaa. Nykyään käyttää Glasgowin vesijohtoa noin 800,000 henkeä, tarviten päivässä 40 milj. gallonia.

Toista keinoa käyttää Hampuri, jonka uusi vesijohtolaitos on hämmästyttävimpiä todistuksia siitä, mitä nykyajan tekniikka kykenee suorittamaan.

Sen vesijohtolaitos täyttää kaksi Elben saarta nimeltä Billwärder ja Kalte Hofe. Edellisen rannassa on kymmenen jalan läpimittainen imutorvi seuloineen, jotka estävät suurempia kiinteitä uivia esineitä pääsemästä sisään. Siitä pumputaan vesi neljään suureen säiliöön, joihin kuhunkin mahtuu sen verran vettä kuin kaupunki tarvitsee päivässä. Kun säiliö N:o 1 on käytännössä vettä kaupunkiin päin toimittamaan, niin N:o 2:ssa vesi seisoo töryn laskeutumista varten, N:o 3:a pumputaan täyteen ja N:o 4 on tyhjänä ruopimista ja pesemistä varten. Vuorotellen kustakin näistä vesi pumpataan Kalte Hofessa oleviin 22:een siivilöimissäiliöön, joissa vesi aina pidetään yhden metrin korkeudella niinikään metrin paksuisesta siivilöimispohjasta, joka on puhdasta hiekkaa ja pieniä kiviä. Kesällä 1893, kun uutta koleraruttoa Hampurissa pelättiin, tutkittiin tarkoin sekä Elben luonnollista vettä että vesilaitoksen siivilöittyä. Edellisessä tavattiin vuoksiveden alueella 30,000—100,000 kolerabasillia kuutiosentimetrissä ja ylempänäkin 400—1,200, mutta vesilaitoksen vedessä tavattiin vaan 4—10 eli niin vähän, että sen kautta ei mitään koleravaaraa voinut syntyä. Huomattava on että kolerasyksy 1892 oli juuri viimeinen, jolloin Hampurissa vielä täytyi käyttää vanhaa puutteellista vesijohtoa; seuraavaksi vuodeksi nykyinen tuli täyteen kuntoon.

Muista Saksan suurimmista kaupungeista Berlinillä on jokseenkin samanlainen vesilaitos kuin Hampurilla, Münchenillä sitävastoin erinomainen vesijohto, joka tuo puhdasta vettä Alpeilta. Samanlainen vuoristojohto on Itävallassa Wienillä ja Ranskassa Dijonilla, Italiassa Neapelilla. Runsain määrä puhdistamatonta vettä huokeimmasta hinnasta tietysti on semmoisilla kaupungeilla, jotka, niinkuin Grenoble länsi-Alpeissa, sijaitsevat runsasvetisten ja jyrkkälaskuisten jokien varrella, joiden voima yksin ilman pumppuamista nostaa veden kaikkialla kaupunkiin. Muualla täytyy jonkunmoista säästäväisyyttä aina noudattaa katujen kastelemisessa y. m. s.

Pesulaitoksien tekeminen kunnalliseksi monopoliksi on epäilemättä yhtä paljon eduksi kaupungin yleiselle järjestykselle ja puhtaudelle kuin alhaisimmalle kansanluokalle, jonka työtä ja vaivoja suuresti säästävät semmoiset kaikilla tarpeellisilla koneilla — esim. kuivatuskoneella, joka puolessa tunnissa kuivaa pesun — varustetut kunnalliset pesuhallit kuin Glasgowin ja Manchesterin.

Kylpylaitokset eivät vielä missään liene kuntien monopolina, mutta sen jälkeen kuin on perustettu suuria sellaisia laitoksia eri luokkineen muutamiin Englannin ja Saksan kaupunkeihin, ovat yksityiset saunat yhä vähentyneet. Birminghamissa, jossa kunnallisia kylpylaitoksia on ollut vuodesta 1851, kävi kylpijöitä niissä jo v. 1863 400,000. Suurimpana etuna näistä laitoksista pidetään sitä, että kunta niissä voi toimittaa kylpyjä kansakoululapsille paljon huokeammalla kuin yhdistämällä kylpyhuoneita jokaiseen kansakoulurakennukseen.

Torikauppa on jo ammoisista ajoista ollut kunnallisen järjestelyn alainen, koska se koski niin läheltä kaupunkien alkuperäisten porvarien elinkeinoja. Kauppahallit ovat monen kaupungin kalliimpia kunnallisia rakennuksia. Teurastaminen kaupungin teurastushuoneissa on useimmissa paikoissa pakollinen. Ruoka-aineiden tarkastusta varten kaupungeilla on tarkastusasemansa laboratorioineen. Kaikkien ruoka-aineiden pakollista tarkastusta on vaikea toimeen panna muualla kuin missä on kaupunkitulli, ja se on liian hankala keino.

Vaivaishoito, joka alkuaan oli kirkollinen tai seurakunnallinen toimi, on muodostunut puhtaasti maalliseksi, kunnalliseksi. Semmoiseksi sitä täytyy katsoa Englannissakin, vaikka vaivaishoito onkin toimena pienemmillä itsenäisillä piireillä. Sitä myöten kuin kuntien juriidiseksi velvollisuudeksi on tullut yllä pitää työhön kykenemättömiä asukkaitansa, joilla on kunnassa

kotipaikkaoikeus, on yksityinen hyväntekeväisyys yhä enemmän kohdistunut uusiin yrityksiin, joilla on tarkoituksena estää köyhiä joutumasta siihen äärimmäiseen hätään, joka tekee kunnallisen avun välttämättömäksi. Mutta kunnallinen vaivaishoito puolestaan laajetessaan siirtyy myös tälle alalle ja rupeaa vaikuttamaan myöskin preventivisesti eikä vaan terapeutisesti. Pelättävä ei kuitenkaan ole, että kunnallinen vaivaishoito koskaan on syrjäyttävä ja lamauttava yksityisen hyväntekeväisyyden halun. Sillä vaivaishoitotoimi juuri laajetessaan käy mahdottomaksi kunnan hoitaa hyvästi ilman vetoamatta kuntalaisten vapaaehtoiseen apuun työn muodossa. N. s. Elberfeldin järjestelmä pienine katsantopiireineen ja monine mies- ja naispuolisine kaitsijoineen tulee kehittyessään vaatimaan kaikkien varakasten myötävaikutusta, joilta vaan suinkin aikaa ja halua riittää toimittaakseen jotain yhteiskunnan lapsipuolien hyväksi.

Kansanopetus nykyään kaikkialla on tavalla tai toisella, suuremmassa tai pienemmässä määrässä kuntien rasituksena. Europan tärkeimpien sivistysmaiden kaupungeissa ja myöskin Suomen useimmissa kaupungeissa saavat jo nykyään melkein kaikki kouluikäiset lapset alkeisopetusta; siis ei enää kansakoululaitos tule laajentumaan alaspäin eli opetusta vailla oleviin kerroksiin. Toinen kysymys on, tuleeko kunnallinen kansakoululaitos laajentumaan sillä lailla, että sitä käyttämään rupeavat myöskin varakkaammat kansanluokat. Voidaan jollain syyllä sanoa olevan kuntalaisten suurelle enemmistölle edullisempaa että ne, joilla on varoja, omalla kustannuksellaan toimittavat lapsilleen alkeisopetuksen. Jos he yleisesti rupeisivat panemaan lapsiaan noihin maksuttomiin tai melkein maksuttomiin kansakouluihin, syntyisi siitä kunnalle tuntuvia lisäkustannuksia. Tätä epäkohtaa on koeteltu Glasgowissa välttää ja kumminkin tehdä kaupungin kansakoulut yleisiksi pohjakouluiksi, sillä tavalla, että on jaettu koulut kolmeen lajiin, joista ensimäisessä koulumaksu on aivan vähäinen ja vapaapaikkoja myönnetään rajaton määrä, toisessa ja kolmannessa koulumaksut ovat asteellisesti melkoista suuremmat, vaikka kouluhuoneet, opetusvälikappaleet ja opettajavoimat ovat kaikin puolin yhtäläiset kuin alimmassakin lajissa kouluja. Täten saavutetaan pohjakoulun yleisyys ja tuntuva taloudellinen helpotus, mutta sitä kansanluokkain lähentymistä toisiinsa, jota pohjakouluaatteen kannattajat pitävät niin tärkeänä, tietysti ei saavuteta.

Toisen asteen opistoja ylläpitävät myöskin useimmat kaupungit kunnallisina laitoksina, ainakin valtion avulla, niinkuin meidän pikkukaupungit

kaksi- ja neliluokkaisia lyseoitaan. Ranskassa, jossa valtion lyseoita on verraten vähän, yksi tai kaksi departementissa, on useimmissa keskikokoisissa kaupungeissa kunnallinen collège, josta kumminkin voi parin vuoden jatko-opetuksen jälkeen siirtyä yliopistoon tai muihin ylimpiin kouluihin.

Mutta kaupunkikuntien varsinaiseksi tehtäväksi toisasteisen opetuksen alalla on nykyään kaikkialla tullut ammattiopetuksen toimittaminen niissä elinkeinoissa, joita kaupungissa pääasiallisesti harjoitetaan tai joita kaupunkiin tahdotaan istuttaa. Saksan kaupungit ovat tässä asiassa käyneet etupäässä, ja vasta sitten kun huomasivat Saksan alkavan teollisuuden ja kaupan alalla olemaan lähellä ensi sijaan pääsemistä, ovat Englannin ja Ranskan kaupungit ruvenneet seuraamaan niiden esimerkkiä. Mutta kun ammattiopetus useissa elinkeinoissa vaatii menestymistään varten laajempaa pohja-oppia kuin minkä tavalliset kansakoulut antavat, on myös kasvanut yleisen toisasteisen opetuksen tarve niille, jotka eivät varsinaisille oppineille urille aio. Englannissa tämä opetus on yhdistetty ammattiopetukseen, koska varsinainen kansakouluopetus, johon se luonnollisesti liittyisi jatkona, on kunnasta riippumattomien koulupiirien toimena ja nämä eivät tahdo tehtäviään laajentaa. Aivan nykyisin on kumminkin Englannissa huomattu että yleisessä jatko- ja ammattiopetuksessa on laiminlyöty tärkeä asia, nim. vieraiden kielien oppiminen, jonka kautta Saksan kauppa on voinut valloittaa itselleen niin paljon uusia markkinoita. Ja vieraiden kielien oppiminen kuuluu juuri Saksan kunnallisten »Mittelschule»in ohjelmaan; niissä ammattimiehiksi aikovat oppivat sekä ranskan että englanninkielen uusien käytännöllisten opetustapojen mukaan. Englannissakin sentähden on otettu saksankielen yleisempi oppiminen päivän kysymykseksi. Ranskassa yhden vieraan kielen oppiminen niinikään kuuluu *école primaire supérieure* nimisten uusimallisten jatkokoulujen ohjelmaan.

Taideopetus kunnallisena toimena on vanhin Ranskassa, jossa taideteollisuus on kansallinen elinkeino. Nykyään myöskin Englannin, Saksan ja Sveitsin kaupungit pyrkivät samaan tulokseen.

Korkeimman asteen opetus on yleensä kansallinen ja valtiollinen toimi, johon sen vuoksi ani harvat kunnat ryhtyvät muuten kuin kenties taloudellista apua antamalla jollekulle yksityiselle tai kirkolliselle korkeaopistolle, niinkuin Amerikan kaupungit yleisesti tekevät.

Laajentuessaan yhä monipuolisemmaksi, suuren kaupungin kunnallinen toimi kävisi mahdottomaksi järjestää ja johtaa, jollei tarkkaa tilastoa sen

eri haaroista tehtäisi. Sen vuoksi tarvitsee suurkaupunki tilastollisen keskustoimistonsa. Tällä alalla, niinkuin yleensä kaikkialla, missä etupäässä teoreettista perusteellisuutta ja tulevaisuuteen tähtäävää kunnallispolitiikkaa kysytään, ovat Saksan suurkaupungit käyneet kehityksen etupäässä. Ei missään esim. tavata sitä tarkkuutta tilastollisissa tiedoissa kaupungin asumusoloista kuin Saksan kaupungeissa ja semmoinen tilastohan kumminkin on aivan välttämätön, jos tahdotaan johdonmukaisesti toimia asumusolojen parantamiseksi. Amerikassa, sanoo Albert Shaw, suorastaan naurettaisiin jos joku tahtoisi että otettaisiin selvää siitä, kuinka suuri prosentti kaupungin asukkaista asuu monennessakin kerroksessa tai monenkin huoneen suuruisessa asunnossa.

Tarkastaessa Europan kaupunkien kunnallista edistystä 19:nnellä vuosisadalla ei voi olla hämmästymättä sitä yhteiskunnallista mullistusta, jonka kaupunkilaiselämä on synnyttänyt väestön koko elintavoissa ja ehdoissa. Yhteiskunnallisten toimialojen läheinen suhde toisiinsa ja yksilöllisen toiminnan ja yhteisen menestyksen läheinen riippuvaisuus toisistaan ovat antaneet uuden aseman sekä yksilölliselle vapaudelle että valtiovallalle kunnalliselämän tarkastajana.

Kunnallista edistystä on seurannut yksilöllisen toiminnan supistuminen ahtaampiin rajoihin. Mutta tämä supistuminen on ollut terveellinen, sillä sen kautta on oikeastaan vaan vähentynyt tuo puhtaastaan muodollinen vapaus »tehdä mitä mieli tekee». Kaikissa niissä toimissaan, jotka luonnollisesti yhä pysyvät yksityisen alkuunpanon varassa, niinkuin rakennustoimessa, kaupassa y. m. yksilö tulee yhä useampain yhteistä hyvää tarkoittavien sääntöjen alaiseksi. Kaikki ne toimet, jotka luonnollisesti pyrkivät muodostumaan laajuudeltaan jättiläismäisiksi, niinkuin valaistuslaitos, vesilaitos, säästöpankkilaitos y. m., ja juuri sen vuoksi monopolintapaisiksi, tulevat toinen toisensa perästä suorastaan kunnallisiksi yrityksiksi.

Toiselta puolen, mitä laajemmaksi kunnallinen toimi täten tulee, sitä tärkeämmäksi käy, ettei siinä pääse vallitsemaan mielivaltaisuus ja väärinkäytökset. Sen vuoksi on kunnallisen toimen yhtämittainen valpas tarkastus valtionhallituksen puolelta sitä tarpeellisempi, kuta edistyneemmät kunnat

ovat tai kuta laajempi niiden toimivalta ja toiminta. Paljon voidaan tässä suhteessa tehdä itse kuntien puolelta järjestämällä kunnallishallitus ja erittäin kunnallinen tarkastustoimi eli revisioni tehokkaammaksi. Meidän kaupungeissamme yleensä revisioni on ainoastaan tilien tarkastusta, ei ollenkaan toimien tarkastusta. Ranskassa tarkastusta koetetaan tehdä tehokkaaksi prefektin ja departementin neuvoston kautta. Saksassa on asia periaatteellisesti oikeammin ja enemmän kansalaiskykyä kasvattavalla tavalla järjestetty. Kaupunkien kunnallisten toimistojen työtä valvovat ja tarkastavat siellä säännöllisesti erityiset n. s. »deputatsionit», jotka pannaan kokoon hallintovirastojen jäsenistä, kaupungin valtuusmiehistä ja kuntalaisista, joilla ei ole valtion eikä kunnan virkaa.

O. Hannikainen.

Kielikysymyksen nykyinen asema.

»Milloinka tammenterhot kypsyvät?» kysäsi kerran opettaja oppilaalta. »Syksyllä» kuului vastaus. »Vastatkaa tarkemmin!» »Syksyn loppupuolella» vastasi oppilas. Kun ei tätäkään vastausta hyväksytty, tokasi nuorukainen suuttuneena: »tammenterhot kypsyvät syyskuun 23 päivänä, kello $^1/_2$ 4 iltapäivällä».

Yhtä jyrkkä ja luonnoton käännähdys näkyy Suomen kansalle ja suomen kielelle tapahtuneen tänä vuotena, helmikuun 3 päivänä, kello 8 illalla — ei ennemmin eikä myöhemminkään. Yhtaikaa esittivät nimittäin aatelis- ja porvarissäädyn ruotsinmieliset johtajat silloin kielianomuksen, joka tekijäinsä mielestä oli ylen tärkeä. Jos ottaa senkin huomioon, mitä anojain mielenheimolaisten puolelta on sittemmin tästä tapauksesta kirjoitettu ja lausuttu, täytynee myöntää, että muutos, ainakin yhdeltä puolen tarkastettuna, vetää vertoja sille kasviopin kummalle, josta ylläkerrotun kaskun sankari uskalsi puhua.

Aina viimeisiin aikoihin saakka oli meillä totuttu kuulemaan, että suomen kieli muka vielä oli lakikieleksi ja julkisen elämän välineeksi kypsymätön, epävarma j. n. e. Käännösjärjestelmä ja virastojen ruotsinkielisyys

olivat muka valtiollisen edistymisemme ja perityn sivistyksemme kulmakiviä; onhan sitä toisinaan lain-, jopa perustuslain-rikokseksikin katsottu, kun entisistä oloista on poikettu. Samassa myönnettiin kyllä, että täysien oikeuksien päivä joskus valkenisi suomeakin puhuville, mutta se myönnettiin samalla lailla kuin nuori ihminenkin tunnustaa kerran kuolevansa. Ilmeisenä ja tunnustettuna edellytyksenä oli useimmiten, että vuosikymmeniä, ehkäpä kokonainen vuosisatakin ehtisi kulua, ennenkuin niin pitkälle tultaisiin.

Mutta nyt on toinen ääni kellossa, — vihdoinkin.

Nyt on suomen kieli tenhovoimalla valmiiksi sivistyskieleksi tullut, ja oikeaksi havaitaan mikä äsken oli väärää, mahdolliseksi mikä aivan viime aikoihin asti muka oli mahdotonta. Nyt tunnustetaan, että suomen kieli »ystäväinsä alttiilla työllä», — noiden, joita läpi vuosikymmeniä on myyräntyöstä, sivistyksenkammosta y. m. morkattu — on ripeästi edistynyt ja saavuttanut kehityksen, joka tekee sen aseman julkisessa elämässä täydelleen oikeutetuksi. »Käännösjärjestelmän hankaluuksia ei kukaan ole kieltänyt»; molempien kieliryhmien täydellinen tasa-arvo on saatava aikaan ja säätylailla varmennettava. Tämän tuloksen aikaansaamiseksi myönnettiin erityinen valiokunta, johon anomuksen päämiehet itse tulivat lastansa hellävaraisesti vaalimaan.

Se seikka, että tässä kohden äkillinen muutos on ruotsinkielisten kannassa havaittava, ei oikeuta meitä heidän tarjoustaan hylkäämään. Pitäähän ihmisen oppia ja viisastua halki elämänsä, eivätkä suuretkaan valtiomiehet ole katsoneet oikeaksi iankaiken vastustaa mitä kerran ovat tarpeettomaksi tahi vääräksi katsoneet. Englannin whigit ovat usein saaneet syytä valittamaan, että konservatiivinen torypuolue se se oikeastaan lopulta on ajanut perille monta vapaamielistä tuumaa. Miks'eivät puolueet meilläkin saisi olla vuoron vieraissa? Erhettymättömyyden lahjaa ei varmaan ole kummallekaan suotu. Kun arveluttava tauti tahi epäkohta vaatii apua, niin potilas tahi hätään joutunut ei varmaan puoluekantaa kysy; se joka avun tuopi on hänen ystävänsä ja saapi hänen kiitollisuutensa palkaksensa.

Mutta silloin täytyykin olla todellinen apu eikä sellainen keino, joka hetkellisen huojennuksen ohessa tuopi huomiseksi kivun kymmenkertaisen.

Ottakaamme ehdotuksen johtavat periaatteet seikkaperäisesti tarkastettaviksi. Kauniilta kuuluu kyllä, että tasa-arvo, kohtuus ja oikeus ovat edistettävät; mieluista on samoin jokaiselle, jos sortoa ja ylivaltaa saa

ehkäistyksi. Mutta tässä kuten muissa asioissa sanat eivät merkitse niin paljon kuin käytäntö. Eipä tarvitse olla kovinkaan perehtynyt valtio- ja puolue-elämään tietääksensä, että numeroitakin, saati periaatteita voi katsella hyvin eri kannalta.

Ensi sijaan ovat anomuksen tekijät asettaneet määräyksen, *että yleisessä palveluksessa olevan virkamiehen* (embets- och tjensteman i allmän tjenst) *tulee osata maan molempia kieliä.*

Sääntö sisältäisi tietysti tuntuvan edistysaskeleen, jos se todellakin tulisi täydellisesti toteutettavaksi. Valitettavasti on tässä kuitenkin poikkeuksia lausuttu tai ajateltu, joten säännön todellinen tulos lopulta jää kovin laihaksi.

Ensimäinen poikkeus on jo alkuperäisessäkin anomuksessa lausuttu ja koskee niitä tapauksia, »jotka aiheutuvat eräiden vanhempain virkamiesten aikaisempiin kelpoisuusmääräyksiin perustuvasta asemasta».

Jos tällä vaan tarkoitetaan niitä virkamiehiä, jotka ovat astuneet palvelukseen ennen kuin v. 1867 ruvettiin juristeilta suomen kielen todistusta vaatimaan, niin poikkeus ei ole tuntuva. Näitten vanhempain virkamiesten luku ei ole siksi suuri, että tarvitsisi niistä murehtia; onpa sitä paitsi montakin todistusta saatu, että juuri vanhemmasta sukupolvesta usea on tehnyt paljoa enemmän kuin olisi voinut heiltä odottaa tahi vaatia.

Mutta äsken mainittuun sääntöön taitavat ruotsinmieliset myöskin lukea sadoittain virkamiehiä, jotka 1867 vuoden jälestä ja kielitodistuksen nojalla ovat päässeet virkauralle, mutta jotka sittenkään tiettävästi eivät kykene suomea puhumaan tai kirjoittamaan. Tämä *poikkeus n:o 2* ei ole aivan yhtä viaton kuin edellinen; eihän edes mitään rajavuotta ole ilmoitettu, johon tuo oikeus ulottuisi. Jos vaadittu huojennus ilman muuta on jokaiselle halulliselle myönnettävä, niin varmaan pari sukupolvea vielä ehtii mennä hautaansa, ennenkuin täydellinen suomenkielen-taito on virkamiehistössämme säännöksi tullut.

Emme tehne vastustajillemme vääryyttä, jos oletamme, että heidän mielestänsä jokainen, joka vaan kerran on alimmalle virka-asteelle päässyt, samassa on oikeutettu tavallisessa järjestyksessä ylimpään asti kapuilemaan mitään kompetensiinsa lisäämättä. Olettamuksena näkyy olevan sillä puolella, että sellaisetkin virkamiehet, joille suomen kielen tunteminen, jos mieli velvollisuuksiaan hyvin täyttää, olisi välttämättömän tarpeellinen, eivät vuosikymmeniin kykene sitä oppimaan, vaan että he

päinvastoin ehtivät sillä välin unohtaa senkin vähäisen, minkä nuoruudessaan ovat todistettavasti osanneet. Tuo ei osota erityistä luottamusta asianomaisten älynlahjoihin, vaikka on puhe puolueesta, joka myötäänsä kehuu omaa »intelligensiään».

Mutta tässä pitää vielä ottaa huomioon toinenkin seikka, joka liittyy voimassa olevaan perustuslakiimme.

Saavutettuun kompetensiin eli virkakelpoisuuteen sisältyy, että asianomainen on oikeutettu hakemaan sekä taidon ja ansion mukaan saamaan määrätynlaatuisia virkoja. Jos tällaisen viran täyttäminen tulee kysymykseen, eikä hakijaa vastaan voi muuta sanoa, kuin että hänen suomenkielentaitonsa on epäilyksenalainen, niin saavutettu todistus tietysti riittää. Hänen muodollista kompetensiaan ei voi kieltää, ja yksinäisenä tahi parempana hakijana hän silloin on virkaan nimitettävä, vaikk'ei olisikaan sen pätevämpää kielitodistusta tarjona, kuin tuo tunnettu että »*saattaa sanoa* hänen osaavan ymmärtää suomalaista kirjoitusta».

Mutta jos miehelle tulee kilpailija, joka olematta muissa suhteissa heikompi, sen lisäksi omistaa paremmat tiedot suomen kielessä, niin asia saapi uuden luonteen. Silloin on noudatettava hallitusmuodon määräys, että »kaikkiin virkoihin on ainoastaan taito ja kokemus saattava, suosiosta tai syntyperästä huolimatta, elleivät taitavuuteen ole yhdistetyt», ja silloin suomen kieltä osaavan pitäisi voittaa.

Jos aina olisi tästä asiasta pidetty huolta yhtä suuresti kuin virkavuosista, joitten todistusvoima tavallisesti on kovin epäluotettava, niin vanhempain virkamiesten kielitaito epäilemättä olisi toisella kannalla kuin se on, sillä eteenpäin he kyllä kaikki ovat tahtoneet päästä, ja tulevaa kilpailua varten jokainen koettaa ajoissa varustautua. Liikoihin menemättä voinemme kuitenkin olettaa, että kerran saavutetun kielitodistuksen useimmiten on arveltu kaikkia kielitaidon vaatimuksia vastaan suojelevan samalla lailla kuin rokotus pelastaa rokon vaaroista, ja silloin ei tosiaankaan vaaditusta tutkinnosta ole suurta hyötyä ollut. Täyttä varmuutta tarvitaan, ettei ehdotetulla epämääräisellä viittauksella lisätä lakiin vanhempia virkamiehiä varten mitään »äänetöntä etuoikeutta». Sitä ei ainakaan voi heille suoda, jos jäävätkin nykyiseen asemaansa velvollisuuksiansa vaillinaisesti täyttämään.

Mutta jos jo tässäkin kohdassa on arveluttavalla tavalla toisella kädellä otettu, mitä toisella on annettu, niin löytyy vihdoin *kolmaskin poikkeus*, joka lienee kaikista pahin. Siitä ei puhuttu ensi ehdotuksessa

sanaakaan, mutta lopulliseen se on tullut sen muotoisena, että »korkeimpiin luottamusvirkoihin, niin kauan kuin Keisari ja Suuriruhtinas sen tarpeelliseksi havaitsee, saapi kutsua henkilöitä, *jotka eivät osaa kuin toista kotimaista kieltä*».

Määräyksen muodostajat ovat mallikelpoisella taidolla noudattaneet diplomatian vaatimusta, että sanojen tulee todellista ajatusta salata. Mutta sanomattakin lienee jokaiselle sittenkin selvä, että täten on uusi keino keksitty suomenkielisten vaatimusten kiertämiseen ja ruotsinkielisten suosimiseksi, — samassa kuin kielten tasa-arvo muodollisesti on täyteen arvoonsa jäänyt.

Tapana on että Venäjällä arvoihin kohonneet sotaherrat, kun vanhanpuolisina rupeavat Suomea palvelemaan, lukevat oikeudekseen päästä suomen kielen oppimisen vaivoista, vaikkeivät sitä osaamatta voi yhdessäkään läänissä kelvollisina hallitusmiehinä esiintyä. Tälle tavalle tai väärinkäytökselle tahdotaan nyt hankkia valtiosäätyjen erityistä vahvistusta, ja päälle päätteeksi tuo epämääräinen myönnytys olisi annettava määräämättömäksi ajaksi! Että tässä juuri kaikkein tärkeimmät virat ovat puheena, se ei tietysti ehdotuksen vaaroja vähennä.

Tähän asti olemme puhuneet suomen kielen osaamisen velvollisuudesta, mutta koska tasa-arvo on ruotsinmielisten tunnussanana, sopii myöskin ottaa huomioon pari tosiasiaa, jotka valaisevat, miten kielitaidon vaatimukset muodostuvat ruotsin kieleen nähden.

Tuoreessa muistossa lienee se melu, jota on näillä valtiopäivillä pidetty eräistä kylläkin huonoista ruotsinnoksista, mutta niiden puhtaasti kielelliset virheet eivät sittenkään ole olleet sen pahempia kuin mitä entisillä valtiopäivillä suomenkielisten on täytynyt tavan takaa kärsiä, — mutta siitä eivät ruotsinkieliset herrat ole vähääkään välittäneet, ei sihteerejä otettaessa eikä mietintöjä tehtäessä. Nyt vasta, kun itse saavat koettaa miltä tuommoisen leväperäisyyden tulokset tuntuvat, nyt he rupeavat huutamaan, — sekä sättimään suomenmielisiä, jotka miltei yksin ovat saaneet usein sietämättömän kuorman kantaa! Toinen esimerkki: Yliopistossa eräät nuoret herrat joku vuosi sitten esittivät hakemuksen, että turvattaisiin ruotsin kielen oikeuksia erinäisellä asetuksella, koska muka ei muuten olisi varmuutta, että yliopiston opettajat olisivat kyllin perehtyneitä siihen kieleen. Maamme korkeimmassa opistossa on asema kuitenkin tiettävästi sellainen, että ne opettajat, joitten ruotsinkielen-taidosta on kaikkein vähimmät takeet, miehissä puhuvat ja kirjoittavat mainittua kieltä monin kerroin paremmin

kuin ne ruotsinmieliset herrat osaavat suomea, jotka ovat päässeet samaan yliopistoon opettajiksi, muka suomen kieleen täydellisesti perehtyneinä. Jos tätä asianlaitaa kielletään, niin voimme kyllä tuoda tunnettuja nimiä ja tapauksia esille; toistaiseksi jääköön todistaminen silleen, koska »exempla sunt odiosa». Mutta kylläpä herrat ruotsinmieliset omaa heikkouttaan aavistamatta ovat valmiit näkemään raiskan veljensä silmässä. Jos suomalaisesta kodista lähtenyt on ääntänyt *fierde* kun pitäisi sanoa *fjerde*, tahi tullut käyttäneeksi oudompaa sananmuodostusta, niin sillä jo on muka suuri asia todistettu, mutta itseään kohtaan asianomaiset ovat sitä liberaalisemmat, luullen aivan ylenpaltisesti täyttäneensä asetusten vaatimuksia, kun viikkokausien valmistusten perästä saavat suomenkielisen näyteluennon kokoon, josta, kieli- ja ääntämisvirheistä huolimatta, jotenkin voi selkoa saada. Tasa-arvoa sekin.

Jättäkäämme kaunistelevat lauseparret sikseen, päättääksemme, millä puolen korjaamisen varaa on, eikä voine kieltää, että sekä virastoissa että yliopistossa ja valtiopäivillä ruotsinmieliset eivät keskimäärin sinnepäinkään osaa suomea sen verran kuin suomenkieliset osaavat ruotsia. Älköön nuorelta ylioppilaalta tai maisterilta vaadittako samaa kuin mieheltä, jonka tulee tärkeässä virassa yhäti olla suomenkielisten kanssa tekemisessä. Jos kielitaitoon nähden vaaditulla tasa-arvolla tahdotaan näitä nykyisiä oloja ikuistuttaa, niin koko kielianomus viepi meitä takaperin pikemmin kuin eteenpäin. Mielestämme on kielivaliokunnan suomenmielisillä jäsenillä ollut täysi syy jättää ehdotuksestaan pois tuo petollinen periaatteellinen määräys, jossa poikkeukset painavat enemmän vaa'assa kuin koko sääntö.

Jos tästä jo selviää, että ruotsinkiihkoisten anomus, — jonka »jalomielisyyden» ylistämisessä viikinkilehdet eivät ole korskeinta itseäänkehumista säästäneet — vähemmin tarkoittaa todellista epäkohtien poistamista kuin oman aseman vahvistamista, niin onpa sekin valaisevaa, että kunnalliskielen sijaan tahdotaan kaikellaisia vaihtelevia määräyksiä panna. Oikeuden periaate, ylivallan ja sorron torjuminen y. m. kaikuvat lauseparret otetaan tässäkin muutoksen perustukseksi, mutta kaikki tämä komeus ei ole kuin helisevä vaski ja kilisevä kulkunen.

Entisen ajan tapausten muistaminen on tässä paikallaan, jotta voisimme oikein arvostella nykyistä asemaa.

Askel askelelta ja taistellen ovat suomenmieliset saattaneet kieliolomme nykyiseen tilaansa; jos asia olisi vastustajista riippunut, oltaisiin

varmaan vielä 1850-luvun kannalla. Eipä sitä parannusta ole, jota ei olisi joskus koetettu vastustajaimme puolelta arvottomaksi tehdä.

Kun Snellman oli saanut asiat niin pitkälle, että oli luvallista antaa suomen kielellä hakemuksia virastoihin, niin keksipä maamme korkeimmista virkamiehistä yksi, prokuraattori Peterson vainaja, 1860-luvulla vielä sen sukkeluuden, ettei määräystä muka voinut Uuden Suomettaren päätoimittajaan sovittaa, koska 1863 vuoden asetus ainoastaan puhuu »nimenomaan suomalaisesta väestöstä», johon herra prokuraattorin mielestä ei sopinut korkeamman sivistyksen saanutta kansalaista lukea! Hyötyä oli kyllä suomalaisuuden asialle tästä erehdyksestä enemmän kuin haittaa, mutta valaiseva se on asemalle ja kielikysymyksen kehitykselle, kun asianomaiset hädissään ovat tuommoiseenkin oljenkorteen turvautuneet.

Ja samanlaisia on sittemminkin nähty. Kun oli tuntuvilla apurahoilla saatu useimmat kihlakunnantuomarit sitoutumaan suomenkielisten pöytäkirjojen ja päätösten antamiseen, niin hyvä tarkoitus moniaalla sittenkin jäi saavuttamatta; siksi tunnettu oli usean tuomarin haluttomuus, ettei muuta kuin poikkeustapauksissa uskallettu tarvittavaa pyyntöä esittää. Tästä epäkohdasta ruotsikiihkoisemme eivät kuitenkaan olleet millänsäkään; vastattiin vaan, ettei muka mikään ollut niin helppoa kuin pyytää, mutta että kansa varmaan ei suomenkielisiä asiakirjoja tahtonut, kosk'ei mennyt niitä pyytämään. Mutta entäs kun eräs nuori tuomari suomeksi käsitellyssä asiassa uskalsi Viipurin hovioikeudelle kirjoitetussa kirjeessä omavaltaisesti käyttää suomen kieltä, kylläpä hänelle nuhteet heti olivat valmiit virkavirheestä! Samaan aikaan keksittiin korkeimmissa piireissämme sekin selitys, että suomen kielen käyttäminen virastojen välillä olisi vastoin 1734 vuoden lakia sotiva, kosk'ei saatu tuomioissa »vierasta» kieltä käyttää, — hätäkeino, joka tosiaan oli «pahempi kuin erehdys, oli tyhmyys«.

1883 vuoden asetus tuotti näille kiusoille kauan ikävöidyn lopun; kynäyksellä lukemattomat rettelöt ja vaikeudet saatiin poistetuksi, kun paikkakunnan kunnallisissa keskusteluissa käytetty kieli tuli oikeuskielenä noudatettavaksi, säilyttämällä poikkeusmääräysten kautta niiden oikeutta, jotka tahtoivat saada pöytäkirjansa toisella kielellä laadittavaksi. Sen jälkeen asianomaiset yleensä ovatkin saaneet asiakirjojansa omalla kielellään, mikä tietysti on sekä oikeuden että järjenkin mukaista.

Kummastuttava on asianomaisten lyhytnäköisyys, kun tällaisten edellytysten jälkeen yrittävät saada pitkien vuosikausien vaivannäön ja rauhal-

listen olojen takeen, eli paikalliskielen kumotuksi. Yhtä kummastuttava on se tapa, millä tuohon päämäärään pyritään.

Ruotsikiihkoisemme, jotka kuten jo näimme, tahtovat kielitaitoon nähden tehdä laiksi yleisen määräyksen, joka pelkillä poikkeuksilla kumotaan, haluavat virkakielen-asiassa poistaa hyväksytyn, selvän ja käytännöllisen periaatteen, joka turvaa kummankin kielen oikeutta, pannakseen sijaan epäselviä ja ainakin mutkikkaita yksityismääräyksiä. Välistä olisi se kieli, jolla asia on vireille pantu, välistä se, jota pöytäkirjakieleksi vaaditaan, joskus kunnan, joskus yksityisen kieli, joskus kaksi kieltä yht'aikaa pöytäkirjakieleksi otettava, mutta lopulta pujahtaa lakiin sekin määräys, että eräissä tapauksissa on pöytäkirjakieleksi tuleva se kieli, „*joka muuten asian hyödyksi* (i sakens intresse) *jokaisessa erityistapauksessa sopivimmaksi harkitaan*".

Tokkohan erehtyy jos olettaa, että viimemainitussa määräyksessä asianomaisten käsitys paraiten kuvautuu?

Onhan rohjettu sitäkin väittää, ettei yleisölle merkitse mitään, kirjoittavatko virastot sitä tai tätä kieltä, ja kylläpä määräys *i sakens intresse* on kyllä venyvä salliakseen miltei mitä mielivaltaa hyvänsä. »Asian hyödyksi» on aikoinaan Suomettaren päätoimittajaa ja alituomareja suomalaisissa seuduissa pakotettu ruotsia kirjoittamaan; »asian hyödyksi» kirjoittivat kaiketi 1870-luvulla useimmat tuomarit enimmiten ruotsiksi, vaikka kyllä kantoivat palkkiota suomeksi-kirjoittamisesta; »asian hyödyksi» ruvettiin 1883 oikeudenkäymiskaaren määräystä vieraasta kielestä harrastamaan, niin että järjenkin vaatimukset sen tähden unohtuivat; »asian hyödyksi» voisi kyllä monikin virkamies vast'edes repiä auki ne haavat, jotka jo ovat umpeen kasvaneet, saadakseen ruotsin kieltä uudestaan käytäntöön, missä sillä ei ole ensinkään sijaa. Jos niiksi käy, niin ei lopulta taida maailmasta löytää mitään yhteiskunnallista väärinkäytöstä tai epäkohtaa, joka ei mahtuisi niin väljän vaipan alle, kun jos toinen asianomainen saapi tuumia, mikä on »asian hyödyksi». Jollei määräystä suorastaan ole aiottu takaportiksi, josta ruotsinkieliset virkamiehemme voisivat päästä noille entisen ajan lihapadoille takaisin, niin emme tosiaan voi muuta kuin sovittaa tähän nerontuotteeseen mitä J. V. Snellman aikoinaan kirjoitti liberaalisen puolueen ohjelmasta: anomus on tässä kohden »mokomaa korupuheitten himphamppua, väljät silmukat välillä, että on vaikea mainita sanotun tarkoi-

tusta, ilman että jotakin lymypaikkaa jäisi, josta voi kieltää, että on oikein käsitetty mitä on tarkoitettu».

Varmaankin usea ruotsinmielinen nykyänsä tahtoo täydellä todella rauhaa, ja kenties monikin, omaa rehellistä tarkoitustaan ajatellen, kysyy, millä oikeudella luullaan salaisia tarkoituksia piilevän ehdotuksen takana, joka on tehty isänmaan tähden.

Mutta silloin hän kokonaan unohtaa, että luonnollinen ja välttämätön yhtenäisyys on jokaisen puolueen vaikutuksessa olemassa. Samat puolueet, suureksipa osaksi samat miehetkin, jotka ennen ovat olleet taistelussa, seisovat nytkin vastakkain. Niitä ei voi arvostella yksistään nykyhetken sanojen mukaan; lupausten ja tulevaisuuden toiveitten rinnalla merkitsevät kuluneitten vuosikymmenien tosiasiat ja toimet jotakin, eikä aivan vähää.

Nykyiset ruotsinmieliset ja nuo edelläkävijät, joitten työtä he kehuvat jatkavansa, ovat läpi vuosikymmeniä noudattaneet kielikysymyksen alalla politiikkia, jota tuskin voi muuksi kuin ainoaksi suureksi erehdykseksi katsoa. Edellä taistelua on huudettu: »tähän asti, mutta ei edemmäksi! jos vähääkään enää myönnetään, niin edistys ja isänmaa ovat vaarassa», mutta tappion jälkeen ja varsinkin sitten kuin on ehditty mieltänsä vähän rauhoittaa, ovat samat äänenkannattajat tai äänenkäyttäjät tavallisesti myöntäneet, ettei siihen asti tapahtunut niin vaarallista ollutkaan; seuraava askel samaan suuntaan se sitä vastoin muka olisi turmioksi. Omaa initsiatiivia ei yhtään, mutta vastustelemista sitä enemmän, ja yhtämittaista peräytymistä, jota puolueen »aina säilytetty uhmaava näkö» (sturska min) ei ole sekään voinut peittää, kuten August Schauman vainaja kerran pistävästi sanoi noitten äärimäisten kannasta. Joka lähempiä todistuksia tahtoo, ottakoon tarkastettavaksi minkä vuosikerran tahansa Vikingiä tai Nya Pressiä, jota paitsi Helsingfors Dagblad Lagerborgin ajoilta sekin hyvät todistukset tarjoo.

Tämmöinen sisällisesti ontto kanta jo riittää tuomitsemaan viikinkien tarkoitusperiä, mutta huomattava on sen lisäksi, miten usein asianomainen puolue itse on tehnyt juuri mitä ennemmin on vastustajassa moittinut. *)

Ehkäpä moni keski-ikäinen vielä muistaa, millä suuremmoisella ylenkatseella aikoinaan katseltiin vaatimusta, että Suomen yliopiston vuotuisesti

*) Jo 13 vuotta sitten olemme tässä lehdessä viitanneet sellaisiin esimerkkeihin, jotka silloin olivat tuoreet, Valvoja 1884, siv. 117—124, mutta jatkoakin on jäljestäpäin saatu.

ilmestyvä luettelo painettaisiin suomeksikin, tahi noita kokkapuheita valtiopäivämiehistä, jotka eivät voineet *ja-* ja *nej*-lipuilla äänestää, vaan vaativat itselleen suomenkieliset *jaa* ja *ei*. Mutta kun herrat ruotsinmieliset itse ovat tulleet samaan asemaan, niin eipä asiaa enää niinkään iloiseksi katsottu tahi katsota, — siitä on kyllä kokemusta saatu. Ja samanlainen itsekkäisyys on suurissakin asioissa tullut näkyviin.

Kun tässä maassa julkisten asiain ratkaisu ja kaikki oikeudet olivat pienen ruotsinkielisen väestön käsissä, ja suomalainen suuri enemmistö sai niihin murusiin tyytyä, jotka herrojen pöydältä putosivat, silloin oli muka kaikki niinkuin olla piti. Aivan asianmukaiseksi katsottiin, että senaatissa istui kiivaita ruotsinmielisiä, kykeneviä tai kykenemättömiä, mutta «mahdoton on mahdolliseksi käynyt!« kuului hätähuuto, kun Yrjö-Koskinen kansan valtavan enemmistön iloksi pääsi senaattiin. Eivätpä ruotsinmieliset «sorron« tai «ylivallan« vaaroja ensinkään pelänneet, kun sitä harjoitteli vähemmistö enemmistöä vastaan; hyvä oli kaikki. Mutta kun enemmistö meillä rupesi vähin erin pääsemään siihen asemaan, joka muissa maissa katsotaan aivan luonnolliseksi, silloin heissä on herännyt mahdoton »ylivallan« kammo; nyt on turvakeinoja sortoa vastaan tarpeen!

Samoin oikeuskielen asiassa. Kun kaikki suomenkieliset olivat pakotetut esittämään erityisen pyynnön saadakseen päätökset ja pöytäkirjat omalla kielellään, niin ei ikinä kuultu, että ruotsinmieliset olisivat siinä mitään oikeudenvaaraa havainneet; tuskinpa sitä mainittavaksi epämukaisuudeksikaan tunnustettiin. Mutta nyt kun kansalliskieli on tullut oikeuskieleksi, joten suomalaisissa seuduissa suomalaiset, ruotsalaisissa ruotsalaiset pyytämättä saavat asiapaperinsa äidinkielellään, sekä poikkeukset on saatu pieneen määrään supistumaan, nytpä näissä poikkeuksissa on uhkaava periaatteellinen vaara tarjona ja käytännöllisesti arveluttavaksi katsotaan jo paperien pyytämistäkin!

Esimerkkejä voisi jatkaa, mutta sanotuistakin lienee kyllin. Kerrotaan Ruotsissa tapahtuneen, että lihava provasti kerran perheineen maantiellä ajoi kumoon, joutuen itse ojaan kaikkien muitten päälle makaamaan. Silloin hän kuuluu huutaneen: «älkää kukaan liikkuko, niin meidän on hyvä!« Ruotsinmielisen puolueen menetys on sama: niin kauan kuin se itse oli etujen ja oikeuksien nautinnossa, oli muka kaikkien hyvä olla, mutta jos siltä sakarisormi vaan joutuu samaan pinnistykseen, jota suomalainen enemmistö läpi vuosisatoja on saanut kärsiä, niin on jo maailman loppu uhkaamassa.

Joutaisivatpa varsin mielellään unohduksen jokeen uppoamaan nuo vanhat erehdykset ja vihat, jollei nykyinen polvi, joka on edelläkävijältään perinyt paljon vaivalla saatuja tuloksia, olisi velvollinen valvomaan, että se jättää tuleville polville tuon perinnön vähentymättömänä. Tärkeä on kyllä «kielitaistelun aaltojen asettaminen« samoin kuin kansallisuuksien aseman vakaannuttaminen «lujalla ja pysyväisellä sopimuksella«, mutta epäselvillä tai kohtuuttomilla määräyksillä ei rauhaa ja sopua ikipäivinä rakenneta.

Nuo molemmat pääkohdat ruotsinmielisten kielianomuksessa, joista ylempänä olemme puhuneet, ovat sitä laatua, ettei mielestämme niitä voi mitenkään ottaa säätypäätöksen perustukseksi; pikemmin jääköön kaikki entiselleen, kuin takaperin astuttaisiin. Muista erityismääräyksistä useimmat sitä vastoin voivat tulla muodostuksen alaisiksi, yhteisen säätypäätöksen silti käymättä mahdottomaksi. Mitä talonpoikaissäädyn aiottuun yksityisanomukseen tulee, olisi se tietysti yhtä oikeutettu kuin pappissäädyn v. 1882 koulukysymyksessä tekemä yksityinen anomus, ja moninkerroin luonnollisempi kuin se, jolla ruotsinmieliset säädyt v. 1872 vastoin kahden säädyn päätöstä ajoivat ruotsin kielen professorinviran perustamisen perille, mutta tietysti olisi suotavinta, ettei sitä tarvittaisi. Siinä kohden ratkaisu kuitenkin on ruotsinmielisten käsissä.

Yleensä olisi hyvä, jos ruotsikiihkoisemme, mitä pikemmin sitä parempi, ottaisivat huomioon, ettei sellaista tasa-arvon nimellistä tilaa, jota he näyttävät uneksivan, voi ajanpitkään tässä maassa ylläpitää, ei hyvällä eikä pahalla. Kun suomalainen taideyhdistys kerran haki valtioapua, niin vanha rehellinen senaattori af Forselles, jolle yhdistyksen ruotsinmielisyys ei ollut tunnettu enemmän kuin taiteen asiatkaan, kuuluu panneen suostumuksensa ehdoksi, että sama etu »ruotsalaisellekin taideyhdistykselle» myönnettäisiin. Samallaisen käsityksen näyttävät ruotsikiihkoisemme ottaneen johtavaksi periaatteekseen. Längmanin rahaston korkoja tai muita yleisiä varoja jaettaessa he nähtävästi katsovat suureksi myöntyväisyydeksi senkin, jos pannaan tasan kahtia. Mutta jos onkin valtiosäädyissä valta toistaiseksi niin jaettu, niin kaikkia muuta ei voi saman kaavan mukaan järjestää. Joka koko kansan oikeutta ja etua palvelee, se tekee enemmän kuin se joka vaan seitsemännenosan edistymisestä välittää, se on yhtä kumoomaton tosiasia kuin että kokonainen on jokaista sen osaa suurempi. Niinpä kirjallisuuden ja kansanvalistustyön alalla tehtävän ja suoritetun työn tulee

olla varojen jakajan ohjeena. Jos ei suhde 7 : 1 ojennusnuoraksi kelpaakkaan, niin siksi vielä vähemmin sopii 1 : 1.

Mainitsimme sen työn, joka isänmaan hyväksi tehdään. Käytännössä onkin eri kieliryhmäin miehillä siinä kohden paljoa enemmän yhteistä kuin mitä tavallisesti muistetaan ja tunnustetaan.

Tämän kirjoittaja ei ainakaan tiedä tärkeätä alaa mainita — suomalaisten kielten tutkiminen kenties poisluettuna — johon nähden me voisimme toisen puolueen myötävaikutuksesta luopua tekemättä toiselle ja varsinkin itse asialle kieltämätöntä haittaa. Otettakoon tieteen tahi kansanvalistuksen vainiolla tehdyt työt tarkastettaviksi, puhuttakoon valtioelämän kysymyksistä tai taloudellisten rientojen näkökohdista, — aina vaan saapi nähdä yhdysvaikutuksen olevan sääntönä sellaistenkin välillä, jotka kuuluvat vastakkaisiin leireihin. Jollei tämä yhdysvaikutus aina ole suoranainen, niin se ainakin asian kannalta katsoen on olemassa.

Todellisuus osottaa siis valheeksi vimmastuneitten puoluemiesten väitteen, että tässä maassa rotuviha ja syvä juopa on kansamme osia toisistaan erottamassa. Voimmepa omasta puolestamme myöntää senkin, — kuinka iljettävältä ruotsinmielisen sanomalehdistön alituinen kerskailu puolueensa henkisestä etevyydestä tuntuukin, — että juuri se puolue, joka meidän mielestämme on kieliasiassa kovinkin tyhjänä ja heikkona esiintynyt, monessa muussa kysymyksessä päinvastoin on ylen tuntuvalla ja tarmokkaalla tavalla edistänyt yhteistä hyvää.

Sentähden eksklusiivinen kanta toista puoluetta kohti ja »puhtaat listat» onkin jotakin, jota emme voi myötätuntoisuudella katsella, ja jota emme siis käytännössäkään kannata. Yhden ja kahden ääni ei tosin tunnu, mutta periaatteen vuoksi olkoon nyt, kuten useasti ennenkin, tunnustettu, että puoluekuri ja puoluekomento meidän mielestämme ovat noita valtioelämän varjopuolia, jotka joskus saattavat olla oikeutetut tai siedettävät, mutta tavallisesti tekevät enemmän haittaa kuin hyötyä. Sen tähden emme katso mahdottomaksi olla kenenkään kanssa, joka tekee työtä Suomen hyväksi.

Mutta löytyneekö ruotsinmielisessä puolueessa paljon miehiä, jotka tahtovat täydellisesti ja kaikilla aloilla ajaa sen sovinnollisuuden ja suvaitsevaisuuden asiaa, josta puolueen kielianomus puhuu, sen osottakoon tulevaisuus.

Ruotsinmieliset itse eivät näy ensinkään oudoksuneen, että anomuksen allekirjoittajien joukossa tavataan kaksi sanomalehtimiestä, jotka samassa kuin johtavissa kirjoituksissa lausuvat kauniita sanoja siitä, miten ärsytyspolitiikin pitää lakata, lehtiensä uutis- ja kellariosastossa samaan aikaan käyvät entistä hurjempaa sissisotaa valtiollisia vastustajia vastaan, huolien yhtävähän heidän kansalaismaineestaan kuin totuuden vaatimuksista. Näkyypä sillä puolen joudutun niinkin pitkälle, että pappis- ja talonpoikaissäätyjen arvonimetkin jo kelpaavat haukkumaniminä käytettäviksi.

Eipä saa ylen suurta luottamusta asianomaisten sovinnollisuuteen, jos se ei ulotu saman lehden, saman numeron yhdestä palstasta toiseen. Kun esim. asianomaiset niistä masentavista muistutuksista huolimatta, joita voipi esittää monta viime valtiopäivien täysiveristä viikinkisihteeriä vastaan, mitä hurjimmalla innolla koettavat tehdä lopun eräitten nuorten miesten kansalaiskunniasta sen tähden, että he suomenkin kieltä osaavina ovat tulleet toimeen muitten edellä, jotka eivät niin hyvin osaa suomea, niin tämä tosiaankin on omansa kumoomaan lujimmankin optimistin toiveet Suomen kansallisuuksien rauhallisesta tulevaisuudesta ja yhdysvaikutuksesta. Jos sollainen tasa-arvo on asianomaisten mielessä, niin voimme tosiaankin koko sovinnosta luopua.

Mutta pitää sittenkin elää toivossa. Ne joko vanhemmat tai nuoremmat miehet, joita vastaan nimettömät herjaajat purkavat oman sydämensä koko katkeruuden, voivat ainakin muistaa englantilaista lausetta, joka ennenkin on todeksi havaittu:

Never man was written down, but by himself,

el suomeksi:

Ei kukaan kirjoita miestä kumoon, jollei hän itse sitä tee.

Olkoonpa vanhempi tahi nuorempi, lopulta jokaisen maine on hänen omassa kädessään. Joka työtä isänmaan hyväksi tekee, sen muistaa isänmaa.

E. G. Palmén.

Kotimaan kirjallisuutta.

Eliel Aspelin, Elias Brenner, tutkija ja taiteilija Kaarlein ajalta. Helsingissä 1896, Otava. VIII + 191 s. suurta 8:o. Hinta 9 markkaa kauniisti sidottuna.

Ahkera taidehistoriamme tutkija, prof. E. Aspelin, on taas rikastuttanut kirjallisuuttamme laajalla tutkimuksella tältä alalta. Tämä tutkimus tuo eteemme muiston eräästä merkillisestä sivistyshistoriamme miehestä, joka kauan on ollut unohdukseen joutuneena ja jonka vaikutus lienee ollut historiaamme paremmin perehtyneillekin jotenkin tuntematon. Elias Brenner on kuitenkin ansainnut, että jälkimaailmakin häntä muistaa, ja niinkuin tekijä lausuu, on hän asetettava ensi riviin niiden ansiokkaitten ja muistettavain miesten joukkoon, joiden kautta Suomi on enentänyt Ruotsin suuruuden-ajan loistoa.

Prof. Aspelinin tekemä Elias Brennerin elämänkertomus luo meille yksityiskohtiin menevän kuvan merkillisestä ajasta, XI:nnen ja XII:nnen Kaarlen hallitusajasta. Saammepa hänen lapsuuteensa tutustuessamme katsahtaa kauemmaskin taaksepäin ajassa, pohjalaiseen pappilaan Kristiina kuningattaren aikoina ja koulunkäyntiin Suomessa 1600-luvun keskivaiheilla. Vaan jo 16-vuotiaana v. 1663 jätti Elias Brenner kotiseutunsa rannat ja saapui veljensä kanssa Upsalaan, jonka yliopiston nimikirjaan hän tavanmukaiset depositsioonimenot kestettyään kirjoitettiin.

Saamme sitten nähdä, kuinka tuosta suomalaisesta nuorukaisesta tuli tähän aikaan perustetun antikviteetti-kollegion piirustaja, ja mitä matkoja ja töitä hän semmoisena suoritti muinaistutkimuksen hyväksi; kuinka hän saavutti laajaa mainetta ensimäisenä kotimaisena miniatyyri-maalaajana Ruotsissa ja nimitettiin hoviminiatööriksi; kuinka hän antautui rahatieteen tutkijaksi ja v. 1691 julkaisi suuren teoksensa »Thesaurus nummorum Sveo-Gothicorum», sekä kuinka hänen myöhempi ikänsä kului ponnistuksissa saada niitä varoja, joita tarvittiin tämän teoksen toisen suuresti lisätyn painoksen julkaisemiseen, mutta mitenkä toivo ei toteutunut ja vanha tutkija v. 1717 meni hautaan. Vasta neljätoista vuotta hänen kuolemansa jälkeen ilmestyi Thesauruksen toinen painos.

Viimeksi mainittu seikka antaa meille jo viittauksen siitä, kuinka valtakunnan abdinkotila ja rahanpuute Kaarle XII:nnen hallituksen loppupuolella vaikutti yksityistenkin oloihin. Ja siinä suhteessa esiintuo Brennerin elämänkertomus vielä selvempiäkin esimerkkejä siitä, mitenkä suuren pohjoismaisen sodan kärsimykset vaikuttivat rauhallisen perheen elämään. Niinkuin muittenkin virkamiesten, täytyi hänen tyytyä puoleen palkkaan — ja toinen puoli saatiin ala-arvoisissa seteleissä — jonkatähden perheen toimeentulo oli lopulta varsin vaikea, kun vielä raskaita veroja vaadittiin.

Huomaa ettei se ole mikään tyhjä lauseparsi, kun Brenner valittaa: »minun on vallan mahdoton kauemmin kestää, vaan olen minä vajonnut semmoiseen köyhyyteen ja kurjuuteen, etten minä nyt vanhoilla päivilläni lainkaan tiedä, miten minun on elättäminen omaisiani, jopa, totta puhuen, viheliäisin ja alhaisin ammattilainen ja käsityöläinen on paremmassa asemassa kuin minä, koska hänellä on jokapäiväinen ravinto ja ainoastaan vähäpätöiset veronmaksut».

Elias Brenner oli kahdesti naimisissa, toisen kerran ensimäisenä mainittavana ruotsalaisena naisrunoilijana tunnetun Sofia Elisabet Weberin kanssa. Avioliitto näkyy olleen erittäin onnellinen. Puolisot olivat toisiinsa kiintyneitä ja kunnioittivat toistensa harrastuksia. Rouva Brenner, jonka runotar muuten oli ylipään kuivanlainen ja järkiperäinen, antautuu joskus, juuri kun runo koskettelee hänen miestään, todellisen tunteen valtaan. Niin esim. seuraavissa kauniissa sanoissa muistorunossaan miehensä kuolemasta:

„Du vet att alla män slik tanka ej förtjena;
Men palmträdsenkan har fördenskull pris bland träna,
Som sägs att tvina bort, när palmen är sin kos,
En qvinna likaså, som för en man till jorden,
Som allmänt är berömd och allmänt saknad vorden,
Den hon haft heder af och goda dagar hos,
Den enkan, tyckes mig, som egt och mister detta
Och styckvis icke dör, är aldrig af de rätta".

Vaikka Brenner eli suurimman osan ikäänsä poissa synnyinmaastansa Suomesta, niin hän ei kuitenkaan unhottanut sitä. Antikviteetti-kollegion palveluksessa ollen hän teki laajanlaisen matkustuksen Suomessa kirkkojen muistomerkkejä piirustamassa, ja mainitsee hän tästä matkastaan antamassaan kertomuksessa nimenomaan, että hänen taitonsa suomen kielessä oli hänelle hyödyksi. Hänen kirjallisessa perussaan tavataan myöskin sanavertauksia suomen ja gootin kielen välillä, sekä pieni kokoelma ruotsiksi käännettyjä suomalaisia sananlaskuja, joista hän arvelee että ne »älykkääseen sisällykseen nähden eivät ollenkaan ole muitten sivistyneitten kansojen sananlaskujen jäljessä».

Prof. Aspelin on saattamalla kauan unohdetun suomalaisen muinaistutkijan ja taiteilijan muiston jälleen eläväksi, tehnyt hyvän työn. Esitys kirjassa on, samalla kuin se osottaa perinpohjaista tutkimista, hauska ja sujuva. Välistä tehdään poikkeuksia varsinaisesta aineesta, Brennerin elämästä, käsittelemään jotakin kysymystä, johon tekijä välillisesti johtuu, esim. miniatyyri-maalauksen silloiseen tilaan y. m. Mitä kieleen suomalaisessa painoksessa tulee, tavataan siinä muutamia virheitä, ruotsalaisuuksia ja objektivirheitä, joiden olisi suonut olevan poissa. Kirjan ulkoasu on siistimpiä ja kauneimpia, mitä meillä on nähty, ja hinta siihen nähden varsin huokea. Toivottavasti kirja siis saapi laajan lukijapiirin.

K. Grotenfelt.

Fridtjof Nansen, Suksilla poikki Grönlannin. Kertomus Norjalaisen Grönlannin-retkikunnan matkasta 1888—89. Varustettu 164 kuvalla ja kartalla. Suomentanut Teuvo Pakkala. Helsingissä 1696, Otava. 490 s. 8:o. Hinta nid. 8 mk., sid. 9: 25.

Gröönlantiin, tuohon pohjoisen pallonpuoliskon suurimpaan jäätikköalueeseen, on parin viime vuosisadan kuluessa useita tutkimusretkiä suunnattu. Viime vuosisadalla oli Gröönlannin retkikuntien päämaalina etupäässä reheväin »kosteikkojen» löytäminen sisämaasta ja itärannalta. Mutta Nansenia ja joitakuita aikaisempia retkikuntia ei tämä ollut kiihottamassa, vaan niitä kannusti yksinomaan tuo aikakaudellemme leiman antava tiedontarve, tuo totuuden syvä kaipuu, joka ei millään alalla tyydy häilyviin mielikuviin eikä epävarmoihin arveluihin.

On kysytty: mitä hyötyä on sellaisesta retkestä kuin esim. Nansenin matka poikki Gröönlannin? — Myönnettäköön heti, että käytännöllinen hyöty semmoisesta ei ole suuri, mutta sitä suurempi on sen sijaan tieteen, tässä ensi sijassa selittävän maantieteen ja geologian voitto. *)

Nansenin tieteellisellä älyllä suunniteltu ja toimeenpantu retki sai selville, että ainakin koko etelä-Gröönlanti on (arviolta 1000 metrin vahvuisen) maajään peittämänä, se toi lisäselityksiä tämän jääpeitteen perisyistä, se vahvisti arveluja ja teorioja Gröönlannin ja samalla Skandinavian ynnä Suomen jääkausista, jotka suuresti ovat vaikuttaneet maanpinnan muodostukseen. Mainitulla matkallaan on Nansen osottanut, että koko Gröönlanti on suurenmoinen, 2,000—2,500 metrin korkuinen ylätasanko, jonka reunoja ilmasto, jää ja vesi ovat muokkailleet. Näiden faktorien rapauttavaa ja uurtelevaa yhteistyötä ovat Gröönlannin rannikot tuntureineen, syvine vuonoineen ja laaksoineen. Tuo valtava jääpeite on luonteeltaan, niinkuin Nansen on huomauttanut, geoloogginen kerros, joka muista kerrostumista eroaa vain suuremman liikkuvaisuutensa, alhaisemman sulamislämpönsä, sekä edelleenkin kestävän kehitystilansa puolesta. Lisäksi on Nansenin retkikunta osottanut, että kosteus ja sateenmäärä Gröönlannin sisämaan jäällä on odottamattoman suuri, ja jään sulaminen pinnalla milt'ei huomaamaton. Suunnattoman jääjoukon paine alaosiinsa vaikuttaa maajään liikkeen ulospäin. Sama paine tai oikeammin siinä syntyvät mekaaniset tapahtumat ja niiden kautta vapautunut lämpö saavat maansisäisen lämmön keralla aikaan nuo kautta vuoden nähtävät, jään alta juoksevat jäätikkövirrat. Täten on vahvistunut Holstin ja Strandmarkin teoria vierinkiviharjujen synnystä jään alla juoksevissa tunnelimaisissa kanavissa. Lisäksi on Nansen retkellään poikki Gröönlannin osottanut kulku- ja elintavat jääaavikolla, ja ne hän on viime retkellään loistavasti näyttänyt päteviksi.

---

*) Alkukielisessä teoksessa ovat matkan tieteelliset tulokset lisäyksenä lopussa, mutta kun niin ei ole laita suomennoksessa, lienee paikallaan tässä muutamin sanoin tehdä selvää niistä.

Nansenin kirjailijakyky on yleensä tunnettu ja tunnustettu. Se ilmenee tässäkin, ilmoitettavanamme olevassa kirjassa. Esitystapa on reipasta ja hauskaa, luonnonkuvailu oivallista ja retkikunnan monien seikkailujen kertomus niin elävää, että se usein tempaa lukijan mukaansa. Varsinaisen matkakertomuksen eheyttä tosin hieman haittaavat poikkeukset historiallisiin ja kansatieteellisiin selontekoihin, vaikka kyllä monet niistäkin ovat hyvin huvittavia.

Varsinkin on »Sukset ja hiihtäminen sekä suksen historia ja kehitys» niminen luku meille hauska ja samalla opettavainen, jonka vuoksi siitä lienee syytä puhua hiukan enemmän. Parempaa esitystä suksista ja hiihdosta, tuosta urheilujen urheilusta, kykenee tuskin kukaan kirjoittamaankaan kuin Nansen. Mutta mitä tulee esitykseen suksen historiasta ja kehityksestä, emme siitä voi antaa samaa tunnustusta. Nansen antautuu tutkimaan suksen historiaa kielitieteen nojalla, mutta joutuu silloin omain sanainsa mukaan »suomalais-ugrilaisten ja siperialaisten kielten tuntemattomille ja epävarmoille teille», jommoisia ne ovat ainakin hänelle. Hän löytää »suksi» sanan äänteellisen vastineen kaikista suomalais-ugrilaisista kielistä (vaikka se tosiasiassa löytyy vain suomessa, mordvassa, vogulissa ja ostjakissa), ja päättää siitä kaikkien näiden kansain tunteneen suksen ennen eroamistaan. Eikä Nansen pysähdy tähän, kylläkin todennäköiseen arveluun, vaan tunkeutuu siihen ammoiseen aikaan, jolloin koko mongolilainen rotu eleli yhdessä Altain ja Baikalin seuduilla. Täältä on siis muka etsittävä »suksi» sanan alkujuuri (siihen viittaavat Nansenin mukaan samojedien, tungusien ja vielä muidenkin »uraalialtailaisen» heimon päähaarain »suksen» nimitykset) ja täällä ovat eri mongoliheimot muka oppineet suksen käytännön. Voisi ehkä hyväksyä mainitun arvelun, jos Nansenin vertaileva, typolooginen muototutkimus myös johtaisi samoille alueille, mutta itsepä on Nansen valmis epäilemään suksen alkutyyppien mahdollista löytämistä niiltä seuduilta.

On onneksi suomennoskirjallisuudellemme, että kirjailijat sellaiset, kuin esim. Teuvo Pakkala, jolla on kielen varat ja niiden käytäntö täysin hallussaan, ryhtyvät käännöksien laatimiseen. Mutta onnettomuudeksi on kirjakielemme kehitykselle, jos luullaan, ettei suomennoksilta vaadita yhtä huolellista ja mallikelpoista kieltä kuin alkuperäisiltä tuotteiltakin. Sanottu kohdistuu juuri Teuvo Pakkalaankin. Niin eholta ja rikkaalta kuin tämä hänen suomennoksensa ensi silmäämältä näyttääkin, ei se kuitenkaan lähemmin tarkasteltuna ole läheskään alkuteoksen verroille vietävä. Liian vähän huolta ja viimeistelyä, mutta liian suurta hätiköimistä osottaa käännös monin kohdin. Katsokaamme lähemmin!

Vieraskielisten sanain kirjoitustavassa ei meillä vielä ole saavutettu täydellistä vakaannusta, eikä sitä muuten ehkä saavutetakkaan, jolleivät kaikki etevimmät kirjailijamme yhdy yhdenmukaisen kirjoitustavan käyttä-

miseen. Mutta oltakoon kaikissa tapauksissa johdonmukaisia. Sitä ei aina ole Teuvo Pakkala. Esim.: *aparatti: praktiiki: apteekki, risini: patruuni* ja samoissa sanoissakin: *minutti: minuutti, kiväri: kivääri* y. m. Hän kirjoittaa myös *paasalti* (lue: basaltti!).

Tiedesanat on Teuvo Pakkala useimmiten aivan uudestaan luonut, vähääkään välittämättä jo osittain vakaantuneista nimityksistä. Eivät ne siitä juuri ole hyötyneet, eivätkä edes aina tulleet vastaavia. Kemiallisista tiedesanoista mainittakoon esimerkkeinä: *hiilivety* pro: *hiilihydraatti; kyllästyttää* pro: *tyydyttää* (mätta); *sakeuttaa* pro: *tiivistää* (kondensera). Geoloogisia tiedesanoja on taas käännetty seuraavasti: *pystysuora* pro: *vaakasuora* (siv. 86); *murenee* (kivilajista) pro: *rapautuu; riutta* pro: *moreeni; vuolukalkki* pro: *kalkkisälpä; vuorenrevehtyminen* pro: *vuorensiirros* (bergskred); *ura* pro: *uurre* (reffla); *vierinlouhi* pro: *kulkukivi* eli *siirtolohkare* (flyttblock). *Juoksujäätikkö*, joka Teuvo Pakkalalla vastaa seuraavia ruotsalaisia nimityksiä: skridjökel, isjökel, jökel ja glacier, vastaa oikeastaan vain ensimäistä näistä, muita sen sijaan sana *jäätikkö*. Maantieteellisistä nimityksistä ovat väliilmansuunnat vain sattumoilta oikein käännettyjä. Esim. NW on käännetty seuraavasti *): *koillinen* (siv. 324), *lounainen* (siv. 116) mutta myös *länsipohjoinen* (siv. 102) ja *luoteinen*; rättvisande omkring W till N on käännetty *pohjan pohjoiskoillinen* (siv. 166); SW on milloin *luode*, milloin *lounainen;* SO on *lounainen* (siv. 289). Zooloogisista uusista nimistä mainittakoon: *haahkatelkkä* ja *telkkä* (siv. 247 ja 460) pro: *haahka* (ejder); *merisarviainen* pro: *merisiili; siimajalka* pro: *lonkerojalkainen*. »Blåhval» on käännetty milloin *jättiläisvalas*, milloin *sinivalas*, ja måse milloin *lokki*, milloin *loue* — arvatenkin vaihtelun vuoksi. Emme kuitenkaan ensinkään hyväksy tällaista vaihtelua tieteellisessä teoksessa, syystä että se useinkin voi erehdyttää. Ja muutenkaan ei runsas synonyymien käyttö, johon Teuvo Pakkala on varsin taipuisa, tällaisissa tapauksissa ole ollenkaan paikallaan, sillä siten vain heikkonee kielen tarkkuus ja määräkkäisyys.

Muutamia murteellisia ja muukalaisperäisiä sanoja tavataan myös Teuvo Pakkalan kielessä, vaikka hyvä kirjailija niitä helposti saattaisi karttaa. Muoto-opillisia virheitä on niinikään joitakuita.

Mitä tulee suomennoksen lauseopilliseen rakennukseen, on se enimmäkseen hyvänlaista, mutta muutamia, kirjailijoillekin mielestämme luvattomia virheitä pyytäisimme sentään mainita. Subjektin ja predikaatin tai predikaatintäytteen sopu on usein väärä. Esim.: Jos matkaajat *ei* ole tervetulleet (siv. 205). Possessiivisuffiksia on pidetty enimmäkseen tarpeet-

*) Meillä ei vertaillessamme ole ollut käytettävänä alkuperäistä norjankielistä teosta, vaan sen sijaan ruotsalainen käännös.

tomana. Esim.: . . . ihmettelivät meidän . . . puu*veneitä,* jotka kulkivat välittämättä . . . jäistä, jotka olisivat puhkaisseet heidän nahka*veneet* (siv. 205). Subjektin ja objektin sija kieltävässä lauseessa ei ole aina oikea. Esim.: . . . pitää valmistaa joka tippa juomavettä, *minkä* ei voi ruumiinsa lämmöllä saada (siv. 43). Demonstratiivipronominit ovat joskus asetetut väärään lukuun. Esim.: Söi, nukkui, siellä *niillä* (pro: *sillä*) oli rakkaudenseikkailunsa (siv. 132). Persoonattomien verbien käyttely on välistä liian huoletonta. Esim.: *Linnut* täytyy olla . . . suoraan edessä . . . (siv. 474). Partisipijärjestelmiä on usein käytetty kielitunnnetta loukkaavalla tavalla. Esim.: Ne *kostuttua* turmeltuvat pian (siv. 40). Hauskaa ei ole, kun tuntee vaatteet ihossa kiinni ja *ne olevan* esteenä (siv. 306). — Sattuupa joskus silmiin perin kankeitakin lauseita, mutta viittaamista niihin ei enää vaadittanekkaan. Muukalaisuuksina mainittakoon: Nousi *se* ensimmäinen mies (siv. 205). Tapauksia *surullista laatua* (siv. 238). On luettava *erään kahden* retkikunnan ansioksi (siv. 187) y. m.

Ylläolevan »syntiluettelon» lieventämiseksi huomautettakoon kirjan laajuutta sekä ehkä kiireellistä painatusta. Vastapainona sille on myös mainittava, että kirjassa on useitakin kohtia, joissa kieli on kerrassaan nuorteata, sujuvaa ja rikasta, jopa joskus kohoaa runollisen kauniiksi.

J. E. Ax.

Eino Leino, Tarina suuresta tammesta y. m. runoja. Porvoossa 1896, Werner Söderström. 87 s. 8:o. Hinta 1: 50 p.

Eino Leinon viimeksi julkaiseman runokokoelman edellisenä osana on yhdeksänrunoinen allegorinen runosarja. Allegoria on kyllä hyvä runouden muoto, mutta vaatii taidokasta käsittelyä. Vertauskuvallinen aihe näet helposti voi käydä väsyttäväksi, etenkin jos sitä käsittelevä runoelma on laajempi. Sellaista vaikutusta tekemättä »Tarina suuresta tammesta» ei kokonaan ole. Lukija saa antautua historiallista kulkua seuraamaan ja sitten taas tarkastaa runoilijan symbolismia. Tästä seuraa, ett'ei mielikuvitus voi muodostaa kokonaista kuvaa.

Tuon allegorian perusaihe lisäksi ei tunnu vallan itsenäiseltä. Nähtävästi runoilija joko huomaamattaan tai tietoisesti on saanut vaikutusta Paavo Cajanderin runosta »Vapautettu kuningatar». Molemmissa runoissa esiintyy nimittäin synnyinmaa vapautettavana vieraan kahleista, molemmissa viitataan Lönnrotiin kansallishengen herättäjänä ja innostajana, molemmissa tarkoittaa vapauttaja Snellmania.

Cajanderin runon tekee etevämmäksi, paitsi aiheen alkuperäisyyttä, sen yksinkertainen, luonnollinen, välittömästi vaikuttava allegoria, joka personifieeraa vangittuna kuningattarena vieraan vallan ja aatteiden alaisena olevan synnyinmaan. Mitä Leinon allegoriseen, Kalevalasta otettuun kuvaan tulee, myönnämme kernaasti, että se on hyvin keksitty ja tuo sattuvasti esille synnyinmaan surkeata riippuvaisuutta. Myös on runoilija Kalevalassa

mainitun pienen miehen sijaan, joka lopulta kaasi tuon turmiollisen tammen, sopivasti asettanut kansallissankarimme Snellmanin. Mutta, kuten jo huomautimme, sijoittuu tämä mytoolooginen tarina keskelle historiallista esitystä, joten allegorian eheys ei saata olla täydellinen. Seuraamme näet maamme vaiheita aina siitä alkaen kun

„aaltosi ulappa aava
yli suuren Suomenmaan",

sekä kautta ihanan, tarumaisen Kalevalan ajan aina siihen asti kuin Suomalaisia Kupittaalla kastettiin. Vasta kuudennessa runossa, kun jo on viitattu siihen, että muinainen armas satuaika on lopussa, esiintyy allegorinen kuva tammen tarinan muodossa. On tosin huomattava, ettei se olisi voinutkaan aikaisemmin esiintyä kronoloogisen järjestyksen vuoksi, mutta tämän tähden se juuri on ristiriidassa runon kokonaissuunnitelman kanssa. Allegoria jää siis abstraktiksi, eikä saata elävästi kasvautua yhteen runon periajatukseen ja todellisuuden perustaan.

Huolimatta tästä epäkohdasta, on runoelmassa etevät puolensa. Luonnon ja tunnelmien kuvaukset ovat usein kauniit. Runoilija luo väliin pienoiskuvan, joka on täynnä viehätystä. Mainitsemme vaan III:nnen runon alussa olevat säkeet:

„Tullut oli koolle kansa tuomaan touko-uhrejaan
vetten, vaarain partahilta kautta suuren Suomenmaan,
tullut oli nuoret, vanhat vakkojansa tuomahan,
pyhän Päivävuoren päällä Ukon maljan juomahan.

Tuolla tammipuiden alla urhot vanhat tarinoi,
täällä kummun tanterella nuori kansa karkeloi;
siellä istui Ilmariset, haastoi Wäinöt harmahat,
täällä leikki Lemminkäiset, astui Ainot armahat.

Meri aaltos vaaran alla, päivä paistoi päällä veen,
käkö kukkui kultasuulla, tammet huojui hiljakseen,
rastas lauloi rannan puussa, sotka salmen suussa sous —
silloin heimon valtavanhin tarttui maljahan ja nous: — —"

Tässä on tunnelmaa ja runollista inspiratsioonia.

Kieli on yleensä kaunista ja paikoittain ytimekästä, muotoaisti harvinaisen pitkälle kehittynyt runoilijan nuoruuteen nähden. Kielellisiin yksityisseikkoihin emme tässä kajoa. Mitä esim. *ounas*-sanan väärään käytäntöön tulee, on siitä jo julkisuudessa ollut puhe (katso Virittäjän 1:stä numeroa 1896). Mainitsemme vaan, että alliteratsioonit välistä näyttävät houkutelleen runoilijaa käyttämään vähemmin onnistuneita vertauskuvia, kuten esim.: hiljaa *hiihti päivät* pitkät (s. 1); ynnä

„ja *siunausten siimesvöiden* alla
ja kukkasilla nuorten toivojen
näin Suomen päivä kulki kunnialla".

(s. 47.)

On vaikeaa ymmärtää mitä runoilija oikeastaan tarkoittaa sillä, että *päivä* kulki siunauksen *siimesvöiden* alla! Sopimaton vallan on *Pan*-sanan käyttäminen. Tämä kreikkalainen mytoloogineu käsite keskellä Kalevalan kuvia tuntuu varsin oudolta etenkin siinä, missä runoilija antaa tuon sanan kaikua esiin Suomen luonnon valitushuudosta:

„On kuollut Suomen suuri *Pan*,
on kuollut luonnon laulu!“
(s. 25.)

Kokoelman jälkimäinen osa sisältää seitsemän lyhyempää runoa, joiden yhteisenä nimenä on »Tammen lastuja», joka nimitys — ohimennen mainitaksemme — ei ole hyvin keksitty, koska nämät runot eivät ole yhdessä turmiota tuottavan, kaadetun tammen kanssa. Ainakin tulee ajatelleeksi tällaista yhteyttä, ja jos siihen tahtoo merkitystä, niin se on keinotekoista.

Näitten runojen joukossa on kolme, joiden aiheet on otettu Kalevalasta, nimittäin »Väinämöisen synty», »Lemminkäisen laulu» ja «Väinämöisen palaus«. Vaaditaan yleensä varttuneempia voimia siltä, joka mielii kilpailla kansanrunoutemme mestariteoksen kanssa. Mainituista runoista vaan yksi, nimittäin »Lemminkäisen laulu», osottaa suurempaa itsenäistä käsitystä ja raikasta tunnelmaa.

Mitä taas muihin jälkimäisen osan runoihin tulee, niistä mielestämme »Kevätlaulu», kokoelman viimeinen runo, on paras. Siinä, etenkin alussa, runoilijan tunne välittömänä, innostuneena, pulppuaa esille.

Runo »Kun kello seisoo» on heikoin. Luulemme kyllä, että innostus on aikaansaanut senkin, mutta arveleeko runoilija todella sellaisella runolla herättävänsä innostusta muissa, suuntaavansa ajan kulun paremmalle tolalle? Olisi nuorelle runoilijalle epäilemättä ansiokkaampaa täyttää vähemmän mahtipontista kieltä kuin tämä:

„Jos tääll' ois *mies*, jos yksikin,
niin itse nousis tornihin
ja voiman oikeudella hän
sen kellon vetäis käymähän.

Ja huutais: „Näin on aika maan!“ —
ja oman päänsä mukaan vaan
hän ajan kellon asettais —
ja kaikki uskoa sen sais!“
(s. 62—63.)

Runo »Vanhoille» on täynnä kauniita pienoiskuvia ja vertauksia, mutta runon johtopäätös ei ole sopusoinnussa kokonaisuuden eikä todellisuuden kanssa. Runon otsakirjoitus on »Vanhoille». Väärin on sentähden universaalisesti verrata vanhoja kuihtuneeseen kaislikkoon, joka ei ymmärrä

ympäröivän kevätluonnon iloa. Tosin pari säcttä osottaa että runoilija tarkoittaa muutamia, määrätyitä. Mutta miksi sitten tuo yleinen nimi? Jos lyyrillinen runo kallistuu mietiskelyyn, filosofeeraamiseen, tulee sen ennen kaikkea olla loogillinen.

Jos kohta siis Eino Leinolla on monessa suhteessa syytä vakavaan työskentelyyn, omaan arvosteluun sekä aiheiden punnitsemiseen ja ekspositsiooniin, on hänellä samassa myös oivallisessa muotoaistissaan ja tunnelmien tulkitsemiskyvyssä takeita tulevasta menestyksestä.

J. H.

Victor Rydberg, Pikku Simon seikkailut jouluiltana. Suomensi Juhani Aho. Kuvilla kaunistettu. Porvoossa 1895, Werner Söderström. 22 siv. 8:o. Hinta 85 p.

A. Sewell, Pulska Musta. Hevosen elämänvaiheet, sen itsensä kertomat. Vapaa suomennos. Porvoossa 1895, Werner Söderström. 102 siv. 8:o. Hinta 1 m.

K. P. Rosegger, Poikavuosiltani. Suomennos. Porvoossa 1896, Werner Söderström. 176 siv. Hinta sid. 1 m. 50 p.

Fenimore Cooper, „Nuori Kotka" ja vanha metsästäjä. Mukailtu nuorisolle. Suomensi Sohvi Reijonen. Kuvilla kaunistettu. Porvoossa 1896, Werner Söderström. 98 siv. 8:o. Hinta 1 m. 50 p. (Nuorison seikkailukirjasto. I).

Ethel S. Turner, Seitsemän sisarusta. Suomensi Antti R. Viipurissa 1896, Werner Söderström. 212 siv. 8:o. Hinta 1 m. 25 p. (Uusi valikoima ulkomaan kaunokirjallisuutta. III.)

Oskar Höcker, Jumala ei hylkää omiansa! Suomentanut G. E. Richter. Neljällä kivipainokuvalla. Helsingissä 1896, G. W. Edlund. 95 siv. 16:o. Hinta 75 p. (Kirjasto lapsille ja nuorisolle. VIII.)

Frans Hoffmann, Kreivi ja karhuntanssittaja. Suomentanut G. E. Richter. Neljällä kivipainokuvalla. Helsingissä 1896, G. W. Edlund. 73 siv. 16:o. Hinta 75 p. (Kirjasto lapsille ja nuorisolle. IX.)

Eva Travers Evered Poole, Mitä kukat meille opettavat. Suomennos. Porvoossa 1896, Werner Söderström. 75 siv. 8:o. Hinta sid. 1 m.

Tämä pitkänpuolinen luettelo osottaa, että nuorisoakin on kirjamarkkinoillamme muistettu. Nämä mainitut kirjat pyytävät kukin puolestansa olla lisäyksenä — tai ainakin rikkana rokassa — rikastuttamassa Suomen nuorison kirjastoa. Tekijäin joukossa näemme sellaisia ennestään tunnettuja ja suosittuja nimiä kuin Rydberg, Cooper, Hoffmann, toisiin taas on suomalaisella nuorisolla nyt ensikerta tilaisuus tutustua. Sisällyskin on kirjoissa eriarvoista, mutta kukin voi tarjota hauskan hetken nuorelle lukijalle, jonka ne vievät milloin noihin Europan vanhoihin kultuurimaihin Saksaan ja Englantiin, milloin Amerikan vuoristoihin, milloin aina etäiseen Australiaan asti, milloin taas kiitämään joulu-ukon nelivaljaikolla pitkin maita. Alkuperäisiä ei näistä kirjoista ole yksikään, mutta hyvä käännöskin voi tietysti täyttää kipeän tarpeen. Mielihyvällä lukee sellaista käännöstä kuin Juhani Ahon laatima »Pikku Simon seikkailut jouluiltana», jossa kieli tuntuu alku-

peräisen veroiselta. Tunnustettava on, että useimmat muutkin puhcena olevat käännökset ovat kielellisen asunsa puolesta kiitosta ansaitsevat, vaikka esim. »Nuoressa kotkassa» on paikkapaikoin murteellista kieltä käytetty. Mutta samaa kiittävää lausuntoa ei voi antaa kirjasta »Jumala ei hylkää omiansa!» Puhumattakaan siitä, että kieli on siinä kankeaa ja sujuvuutta vailla, niin kohtaa lukiessa tavan takaa oikeita kielikukkasia. Sivulla 17 sanotaan: «Melske, jonka pajastani kuulette, mestari vastasi, tulee käsityöstäni ja kun minä suurella sepän vasaralla valmistan hohtavan tulista rautaa, niin on se mitä somimmin vaikutuspiirinsointu, haikeain valitusten ja voivotusten suhteen, joita molemmat lapsiraukat kiljasevat, kun te armottomasti heitä lyötte». Ymmärtäköön joka taitaa! Ja sivulla 39: »Katsokaa, minä olen tosin vanha nuoripoika, minulla ei ole avio- eikä aviotonta (!!) lasta, ottamatta lukuun vanhaa Sidney'tä, joka hoitaa talouttani, en kuitenkaan voi teille, mestari Box, olla sanomatta, että olen sangen usein toivonut toisin olevan, s. o. minä ikävöitsen perhettä». »Kreivi ja karhuntanssittaja» on suomalaisessa puvussansa lähtenyt saman suomentajan kädestä, kuin edellinenkin; kuitenkin näkyy kääntäjä hiukan paremmin suoriutuneen tästä tehtävästään.

Ulkoasuun nähden ovat nämä kirjat hyvin erilaisia. »Poikavuosiltani» ja »Seitsemän sisarusta» on painettu niin huonolle paperille, ettei ne vähänkään kovakouraisempaa käsittelyä kestä. Useimmat ovat antikvalla painetut, mutta parissa on vielä tuota vanhanaikuista ja rumaa fraktuuria käytetty. Kuvia on runsaasti, ja kirjojen halpaan hintaan nähden kohtuullisen hyviä.

Tarkastakaamme nyt lähemmin kutakin kirjaa eriksensä.

»Pikku Simon seikkailut jouluiltana« nimisessä kirjassaan esiintyy »Viimeisen Ateenalaisen» ja »Asesepän» tekijä lastenkirjailijana — sillä tähän luokkaan on kirjanen oikeammin luettava kuin n. s. nuorisokirjallisuuteen. Tekijä antaa tässä kirjasessa rikkaalle mielikuvitukselleen vapaat ohjat. Lapsi saapi siinä luoda silmäyksen mitä erilaisimpiin koteihin ja joulunviettoihin. Milloin hän näkee onnen ja tyytyväisyyden vallitsevan matalassa majassa, milloin kurjuuden ja juoppouden hävittävän perheen onnen, milloin turhamaisuuden, kunnianhimon ja ylellisyyden rehottavan yhteiskunnan kukkuloilla. Jännityksellä varmaan pieni lukija seuraa Simoa vuorenpeikon luo, jonka kristallisalissa vaa'alla punnitaan ihmisten ajatuksia ja tekoja ja jossa kuninkaan ihana tytär ikävöi pelastustansa. Ja liikutetuin mielin hän vihdoin näkee Simon heräävän pienellä vuoteellansa ja ilosta säihkyvin silmin ihailevan haarakynttilää, ensimäisiä nahkakenkiänsä sekä lämpimiä sukkia, jotka Kerttu täti on hänelle jouluiloksi valmistanut. Mutta kaikkia näitä eri tapahtumia on tekijä vain kepeällä kädellä kosketellut ja ikäänkuin ohimennen muutamin piirtein esitellyt, ja sentähden kirja tuskin voinee jättää pysyvämpää vaikutusta lapsen mieleen.

Kuvat ovat A. Federleyn piirtämät ja toiset niistä ovat hyvinkin onnistuneita. Mutta ikävän vaikutuksen tekee se kuva, jossa

Isä ryyppää viinaa,
Perhettänsä piinaa,
Äiti aina huoleton,
Lapset vallattomat on.

»Pulska musta», joka englantilaisessa asussa on nähnyt päivän valon, ajaa meidän oloihimme sovitetussa uudessa muodossansa kiitettävää asiatansa. Tekijä antaa hevosen itse kertoa elämäkertansa aina siitä saakka, kuin se lämpöisinä kesäpäivinä sai seurata emäänsä vihannilla vainioilla. Hän tulkitsee luontokappaleitten tunteita ja ajatuksia, niiden rakkautta ja luottamusta, mutta sen ohessa myöskin niiden epäluuloisuutta ja vihamielisyyttä. Hän tahtoo lastenkin mieleen painaa, että rakkaudella sekä hyvällä ja hellällä kohtelulla voi taltuttaa ärtyisimmänkin eläimen, ja hän herättää samalla myötätuntoisuutta ja sääliä mykkiä luontokappaleitakin kohtaan. Mutta ei ainoastaan pieniin tämän kirjan vaikutus ulotu, suuretkin voivat ottaa siitä oppia. Kuitenkin kirjan tendensi astuu liian jyrkästi esille, jos se pyytää etusijassa olla huvittava nuorisonkirja. Eläinsuojeluksen asianajajana on se verraton.

»Poikavuosiltani» on kuvaus kansanelämästä Itävallassa. Pieni paimenpoika kertoo itse elämänvaiheitansa huvittavalla tavalla. Miten hän lampaita paimentaessaan laitumella loikoilee selällään puun suojassa ja lueskelee kirjoja, miten hän piiloutuu kellokaappiin päästäksensä selkäsaunasta ja miten hän lähtee yksin jalkapatikassa kulkemaan Wieniin, saadakseen nähdä Joosef keisaria. Ja kun hän vihdoin monen vaivan jälkeen saapuu keisarikaupunkiin, niin hän löytää tuon suuren unohtumattoman Joosef keisarin hautakammiosta, jossa hän oli maannut jo kuusikymmentä vuotta. Mutta tämän pienen pojan elämänkokemusten rinnalla tekijä kuvaa katolisen uskon helmassa uinuvaa taikauskoista kansaa, joka sokeasti luottaa vanhoihin legendoihin ja pyhimystenkuviin ja uskollisesti käy toivioretkillä pyhissä paikoissa synninpäästöä saamassa. Hän kuvaa kansaa, joka pelkää kaikkea uutta ja ihmisjärjen keksimää, joka arvelee rautatietä perkeleen juoniksi ja kiikareita hänen työkaluiksensa. Taikauskoisuutta ilmenee kansan kaikissa teoissa ja ajatuksissa. Esim. kertomus kuusta ja sen synnystä on hyvin lystikäs.

»Poikavuosiltani» on kirja, jota suositamme sekä pojille että tyttösille, eikä tarvitse kauppojaan katua, jos sen kirjahyllyllensä hankkii.

Cooperin kertomukset indiaanein elämästä Amerikan metsissä ja heidän taisteluistaan valkoihoisten kanssa ovat laajalti levinneet nuorison joukkoon ja sotaisten seikkailuinsa ja hauskan esityksensä kautta voittaneet nuorten lukijoittensa suosion. »Nuori Kotka» tarjotaan nyt nuorisolle mu-

kailtuna ja suomalaisessa käännöksessä Suomenkin pojille ja tyttärille. Toivomme sen saavuttavan ansaittua suosiota.

»Seitsemän sisarusta» nimisen kirjan kirjoittaja on kotoisin kaukaisesta Australiasta — tietääkseni ensi kertaa esiintyy sen maan asuja meidän lukijakuntamme etoen. Vilkkaasti ja elävästi tekijän on onnistunut kuvata »Metelin» kasvatusta ja hoitoa kaipaavien sisarusten kujeita. Alkupuoli kirjaa tekee kuitenkin lukijaan miltei kiusallisen vaikutuksen, sillä vaikka nuori äitipuoli puolustautuukin sillä, että hän on vaan 20-vuotias, niin odottaisi että ainakin isällä olisi voimaa hillitä hurjia lapsia. Sillä ainoastaan kovilla sanoilla, uhkauksilla ja nahkahihnan ahkeralla käytännöllä ei lasten itsepäisyyttä saada lannistetuksi ja kujeita poistetuksi. Loppu tekee kuitenkin sovittavan vaikutuksen lukijaan. Pikku Judyn sairaus ja surullinen kuolema ei ole syviä jälkiä jättämättä sisarusten mieliin ja epäilemättä jokainen sulkee kirjan sillä varmalla vakaumuksella, että »Metelin» hurjasta pikku väestä vielä varttuu kelpo ihmisiä, vaikka he ovat itse saaneet olla toinen toisensa ohjaajina ja kasvattajina.

»Jumala ei hylkää omiansa!» on kertomus, jossa tekijä antaa päähenkilöittensä kärsiä vaikeuksia ja vastoinkäymisiä, mutta kun he ovat käyneet tulikoetuksen läpi ja heidän luonteensa on karaistunut, niin he saavuttavat ansaitun palkkansa. Mutta tekijä esittää toiset kuvattavistansa henkilöistä täydellisiksi ihanneihmisiksi, toiset taas ainoastaan itsekkäiksi ja pahoiksi olennoiksi, eikä hän näytä lainkaan ottavan lukuun sitä, että kussakin ihmisessä on sekä valoa että varjoa. Sääli että kirja, joka sisällykseltään joka tapauksessa on huvittava, kielen puolesta on kurjaa kurjempi ja siten kadottaa kaiken vichätysvoimansa.

»Kreivi ja karhuntanssittaja« on yksi noita lukuisia Hoffmannin kertomuksia, joihin meidän nuorisollamme on ollut ennenkin tilaisuutta tutustua. Tavallisesti päähenkilönä on hemmoteltu lapsi, joka joutuu vaaroihin ja koviin koettelemuksiin, mutta lopulta kaikki muuttuu hyväksi.

«Mitä kukat meille opettavat» on pieni uskonnollinen kirja, joka vertausten ja pienien kertomusten muodossa tahtoo painaa lasten ja nuorison mieliin Jumalan suuria totuuksia. Yksinkertaisesti ja sydäntä liikuttavasti tekijä selittää pienille lukijoillensa kukkien kieltä ja niiden jumalanpalvelusta, ja kehottaa heitä katselemaan kukkasia kedolla ja pitämään niitä esikuvinansa. Luulemme tämän kirjasen voivan herättää uskonnollista mieltä lapsissa ja olevan hyvänä apuna uskonnonopetuksessa kodeissa.

Hartaasti toivomme että kustantajamme vastakin nuorisoa muistavat ja hankkivat sen omaisuudeksi käännöksiä ulkomaisen nuorisokirjallisuuden etevimmista tuotteista, joista paras osa on vielä suomentamatta.

H. S.

Metsäpolitiikkimme pääkysymykslä.

I.

Uusimman koti- ja ulkomaan kirjallisuuden kanta.

J. Lehr, Forstpolitik. [Tuisko Lorey, „Handbuch der Forstwissenschaft. II Bd. Forstliche Betriebslehre und Forstpolitik".] Tübingen 1887.

M. Endres, Forsten (Forstpolitik). [Handwörterbuch der Staatswissenschaften. III Bd.] Jena 1892.

A. Schwappach, Forstpolitik. (Kuno Frankenstein, Hand- und Lehrbuch der Staatswissenschaften. X Bd.) Leipzig 1894.

J. von Engeström, Skogshushållningen [Det Ekonomiska Samhällslifvet. 9 h.]. Stockholm 1895.

A G. Blomqvist Skogshushållningens nationalekonomi och synpunkter i forstpoliti. Helsingfors 1893, G. W. Edlund. 8:o. 230 siv. Hinta 5: 75.

P. W. Hannikainen, Suomen metsät kansallisomaisuutenamme. Helsingissä 1896, Otava. 8:o. 273 siv. Hinta 4: 50.

Kysymykset siitä, onko yhteiskunnalle edullista että suuri osa maan metsiä pidetään valtion huostassa, vai onko sitä luovutettava yksityisten haltuun sekä tuleeko valtion suuremmassa tai vähemmässä määrässä rajoittaa yksityisten vapautta heidän metsiensä suhteen, nämä kysymykset ovat tätä nykyä epäilemättä tärkeimpiä metsäpolitiikkimme kysymyksiä ja muodostavat samalla myöskin tärkeän *yhteiskunnallisen kysymyksen.*

Nämä kysymykset eivät tosin ole uusia meillä enemmän kuin muuallakaan. Vuosisatoja sitten on meilläkin jo pelätty metsien loppuvan ja vaadittu rajoituksia yksityisten vapaalle metsänkäyttämiselle. Silloinen pelko tarkoitti joko erityisiä puita (kuten mastopuita) tahi rajoittui tiheään asuttuihin ja viljeltyihin rannikkoseutuihin esim. Etelä-Pohjanmaalla ja Länsi-

Suomessa, joissa seuduissa tätä nykyä todella on metsänpuutetta, taikka johtui mahdollisesti ainoastaan ulkomailla vallalla olevista teorioista, joista alempana sananen. Sillä silloisella pelolla ei vielä ollut suurta syytä tosiasioissa, silloin kuin vielä oli metsiä tarpeeksi Keski-Europan mailla ja silloiset kulkuneuvot ja kauppaolot eivät tehneet mahdolliseksi Suomen puutavaran saantia suuremmassa määrässä maailman markkinoille, kuten meidän päivinämme.

Suuremmalla syyllä ovat tällä vuosisadalla nämä metsäpolitiikkimme pääkysymykset pysyneet vireillä, ainakin siitä saakka kun valtio asetuksen kautta 9 p. syyskuuta 1851 ja julistuksen kautta 7 p. toukokuuta 1859 asetti kruununmetsämaat järjestetyn metsänhoidon alaisiksi. Lakkaamatta on sanomalehdissä, komiteoissa ja valtiopäivillä läpi vuosikymmenien riidelty siitä, onko valtion nykyinen metsäalue pysytettävä, vai onko siitä suuremmassa määrässä luovutettava yksityisten haltuun. Tämä riita on käynyt viime aikoina yhä katkerammaksi sen vuoksi että siitäkin — kuten tunnettu — on tehty puoluekysymys: ruotsinmieliset, jotka muuten tahtovat käydä n. s. vapaamielisistä taloudellisissa kysymyksissä, ovat vastustaneet kruununmetsämaitten luovuttamista yksityisille ja suomenmieliset taasen, joita usein on koetettu saada »vanhoillisiksi», ovat vaatineet että kruununmetsämaita on luovutettava yksityisille uudisviljelijöille täydellisellä nautintovapaudella. Ruotsinmielisten mielipiteet olivat yleensä voitolla 1880-luvun alulle saakka, mutta v. 1886 asetettu metsäkomitea asettui suomenmielisten kannalle. Siitä on m. m. ollut seurauksena asetus 13 p. lokakuuta 1892 kruununmetsien luovuttamisesta uudistaloille viljeltäviksi täydellä nautintovapaudella.

Tästä viime vuosina katkera sissisota ruotsinmielisten puolelta nykyistä hallitusta vastaan ja U. S:n puolelta yhtä katkeroita puolustuskirjoituksia nykyiselle järjestelmälle. Tätä katkeruutta on nähtävästi ollut omiansa lisäämään se, että molemmin puolin on useinkin esiintuotu väitteitä, jotka eivät ole aina perustuneet tosiasioihin ja perusteellisiin tutkimuksiin, vaan jotka ovat olleet puoluekiihkon ja tietämättömyyden synnyttämiä. Keskellä tätä sanomalehtisotaa on yleisömme viime vuosina saanut tilaisuutta tutustua kahteen laveampaan kotimaiseen teokseen, jotka m. m. käsittelevät tätä kysymystä. Tarkoitamme herrojen Blomqvistin ja Hannikaisen tämän kirjoituksen edellä mainittuja teoksia, kaksi meidän oloissamme suurta lisää pieneen kotimaiseen kansantaloudelliseen kirjallisuutemme.

Mihin suhteeseen nämät kaksi teosta asettuvat kysymykseen valtion ja yksityisten metsistä?

Herra *Blomqvist* on ehdottomasti epäilevällä kannalla yksityisten metsänhoitoon nähden. Hän sanoo esim. siv. 174: »Kaikkien maitten kokemus todistaa, että metsät yksityisten käsissä ovat tulleet niin huonosti hoidetuiksi, että on ollut pakko säätää erityisiä lakeja niitten suojelemiseksi ja hoitamiseksi. Metsälainsäädännön historia on siis kumoamattomana todistuksena yksityisen metsänhoidon luottamattomuudesta ja riittämättömyydestä».

Ja siv. 178 luemme rubriikin alla »Yksityisten metsäin asettaminen valtion silmälläpidon ja hoidon alle» seuraavat lauseet:

»Tässä on ainoa varma ja vaikuttava keino, jonka kautta yksityiset metsät voidaan säilyttää sellaisissa oloissa, joissa niiden luonnollinen ja taloudellinen asema ei anna tarpeeksi varmuutta. Niinkuin jo usein on mainittu, on tämä tapa pantu toimeen Schweizissä sekä yhteismetsien suhteen monessa muussa valtiossa hyvällä menestyksellä. Suojametsien *) ja kunnanmetsien suhteen sitä tuskin voinee välttää, jos näitten on vastattava tarkoitustaan, ja useimpien pienempien yksityismetsien olemassaolo riippuu siitä, ryhdytäänkö tulevaisuudessa tähän radikaaliseen keinoon».

Herra *Hannikaisen* esitys ei ole tosin aivan johdonmukainen, mutta luullakseni se pääsuunnassaan eroaa yllä esitetystä. Hän luottaa näet yksityisomaisuuden ja rajattoman vapauden siunaukseen. Hänen esityksensä ulkomaan oloista ja kantansa käynee selville seuraavista otteista:

(I) »Keski-Euroopassa ylipäänsä nekin yksityiset maanviljelijät, joita meikäläisen katsantokannan mukaan voimme sanoa pieni-tilallisiksi, ovat kehittäneet metsätaloutensa kannalle, joka ei anna perää valtion metsänhoidolle, vaan vieläpä toisinaan tarkkuuden ja tuottavaisuuden puolesta voittaa tämän». (Siv. 148).

(II) »Metsälainsäädännön kehitystä tarkastaessamme olemme nähneet, että uudempi lainsäädäntö kaikkialla Euroopan sivistysmaissa on pyrkinyt vapauttamaan yksityisen metsätalouden niistä siteistä, jotka muistoina entisiltä ajoilta ovat rasittaneet metsänhoitotointa». (Siv. 237).

---

*) Suojametsällä tarkoitetaan kultuurimaissa tavallisesti sellaisia yksityisten metsiä, joitten pysyttämistä on katsottu yleisen edun kannalta välttämättömäksi ja jotka sen vuoksi ovat erityisen lainsäädännön ja välistä myös valtion erityisten toimenpiteitten alaisina.

(III) »Kysymyksen uudisviljelyksestä kruunun liikamailla on edellämainittu v. 1892 annettu asetus ratkaissut tavalla, joka on sopusoinnussa maan asutus- ja viljelys-olojen kehityksen kanssa. Jos tämä asetus tarkoituksenmukaisesti käytäntöön pannaan, — — — — niin tämän kautta pohjoisen harvasti asutun maamme viljelys on luonnollista uraansa astunut suuren askeleen eteenpäin. Ainakaan ei ole mitään syytä poiketa niistä vapaamielisistä periaatteista, joita mainittu asetus henkii, ennenkuin kokemus on osottanut ainoatakaan haitallista tulosta siitä». (Siv. 209—210).

(IV) »Että näin ollen se katsantokanta, joka entisenä aikana oli saattanut metsätalouden valtion holhouksen alaiseksi, oli perustuksiansa myöten järkähtänyt, oli luonnollista. — — Yhä selvemmin ruvettiin oivaltamaan että metsätalous on taloudenhaara, joka, samoin kuin muukin inhimillinen toiminta, ensimmäisenä menestymisen ehtonaan vaatii vapautta, taloudenhaara, joka — — noudattaa samoja järkähtämättömiä lakeja, kuin kaikki muukin taloudellinen toimeliaisuus». (Siv. 221).

Vaikka siis yleensä se kanta, jolle herra H. on asettunut, on aivan ilmeisessä ristiriidassa herra Blomqvistin teoksessa esiintyväin mielipiteitten kanssa, ei herra H. ole ollut tästä tietävinäänkään, vaan jättää lukijan aivan ymmälle. Mielestämme hänen olisi pitänyt huomauttaa eroovaisuudesta ja tarkoin ottaa selvittääkseen kysymystä.

Kumpiko siis on oikeassa?

Siihen nähden että herra B. on tiedemies, vaikkapa ei suorastaan kansantalouden alalla, tahtoisi enemmin luottaa häneen. Mutta toiselta puolen kun katselee molempien teoksia, niin näkee, että herra B. verrattain harvoin viittaa uusimpaan ulkomaan kirjallisuuteen, jota vastoin herra H:n teosta selaillessa saapi sen vaikutuksen, että hän on tähän kirjallisuuteen syvästi perehtynyt. Tämän vuoksi lukija — samaten kuin allekirjoittanutkin ensi katsauksella — ehkä on luottanut siihen, että herra H. on aikansa uusimman ammattitieteen edustaja, vaikka hänen teoriansa eivät näykkään soveltuvan meikäläiseen talonpoikaiskokemukseen, siihen, jota niin runsaasti on tarjolla Pohjois-, Keski- ja Itä-Suomen erämaissa, missä olot ovat niin toisenlaiset kuin Keski-Europassa.

On siis mielestäni syytä tutustua vähän tuohon ulkomaalaiseen kirjallisuuteen, saadaksemme selville, mitä kokemuksia muut maat ovat tehneet ja mihin suuntaan kehitys niissä tätä nykyä viittaa. Tarkastakaamme siis ensiksi kysymystä

valtion huolenpidosta yksityisten metsistä.

Valtion huolenpidosta yksityisten metsistä sanoo *Schwappach* että sen historia osottaa että lainsäädäntö yksityismetsien hoidon rajoittamisesta on *suuresti vaihdellut eri aikoina ja eri maissa* (siv. 240). Siinä siis ei ole olemassa yhtämittaista kehitystä entisten aikojen siteitten vapauttamiseen päin, kuten herra Hannikainen meille opettaa (siv. 237). Kehitys on näet ollut se, että keskiajalla vapaus oli jokseenkin yleinen, 17:nnellä vuosisadalla ruvettiin rajoituksia toimeenpanemaan ja 18:nnella niitä vielä muutamin paikoin kovennettiin. [1]) Tuli sitten 19:nnellä vuosisadalla Ranskan vallankumouksen vapausaatteet ja Adam Smith'in oppi, jotka saivat täydellisen muutoksen aikaan kansantalouden alalla yleensä. Tämä vuosisatamme alussa yli koko Europan vallalle päässyt vapaamielinen suunta kansantalousopissa perustui siihen optimistiseen maailmankäsitykseen, että ihmiset ovat luonnostaan hyviä ja että ainoastaan senaikuiset kaikenlaiset ihmisten vapautta rajoittavat määräykset olivat syypäät ihmisten onnettomuuteen. Nuot ihmisten vapautta ahdistavat rajoitukset silloin tarkoittivat näet harvalukuisten etuoikeutettujen kansanluokkain hyödyttämistä, ja sen vuoksi oli tuolla vapautta vaativalla opilla siihen aikaan tärkeä ja oikeutettu tehtävä. Ja tosiasiat ovat näyttäneet, että monella alalla on menestytty paremmin, tuotanto on tullut paremmaksi, runsaammaksi ja huokeammaksi, kun yksityisille on myönnetty mahdollisimman suuri toimintavapaus omaisuuteensa nähden. Siinä tämän vapaamielisen suunnan opettajat vaan erehtyivät, että he luulivat löytäneensä absoluuttisen, kaikille talouden haaroille sopivan, kaikkina aikoina, kaikissa oloissa pysyvän totuuden.

Pian pyrki tämä oppi myöskin metsäpolitiikin alalle. »Vapaa omaisuus — vapaa viljelys ovat kaksi mahtavaa loihtusanaa, jotka jokaisen maan hävityksen tilasta muuttavat onnelaksi» — näin deklameerattiin metsäomaisuudestakin vuosisadan alussa. Ja tätä oppia tuki vielä se seikka, että samaan aikaan metsien arvo rupesi kasvamistaan kasvamaan. Valtiot kiiruhtivat sen vuoksi myymään tahi lahjoittamaan metsiään siinä uskossa, että yksityiset voisivat niitä paremmin hoitaa kuin valtiot, sekä poistamaan niitä yksityisten vapautta rajoittavia määräyksiä, joita valtiot olivat asetelleet metsien haaskausten estämiseksi. (Esim. Preussissa v. 1811).

---

[1]) Schwappach siv. 241.

Kun siis Snellman meille opetti samaa oppia, niin hänellä oli aikansa tieteellinen katsantokanta puolellaan. Mutta se joka vielä tänään meille tahtoo opettaa samaa, hän tarjoo vaan vanhentunutta doktriinia, jolla ei enää ole tukea tieteessä eikä käytännössä, ja joka siis on omiansa eksyttämään yleistä mielipidettä ja politiikkia.

Sillä uudempi kansantaloudellinen suunta, joka kokoaa havaintoja historiasta ja nykyelämästä ja näin saadusta kokemuksesta pyrkii johtamaan oppiansa, on jo monella talouden alalla hyljännyt tuon luottamuksen rajattomaan vapauteen ja yksityisomaisuuden paremmuuteen yhteisomaisuuteen verraten. On näet tultu usealla talouden alalla huomaamaan, että rajaton vapaus ja yksityisomistus voipi viedä aivan päinvastaisiin tuloksiin, kuin mitä vapaamielisten opit olivat tarkoittaneet. Se voipi näet johtaa siihen, että muutamat voimakkaat, etenkin taloudellisesti väkevämmät, hyötyvät rajattomasti, samalla kuin yhteiskunnan vähäväkisten suuri enemmistö sortuu, tahi yhteiskunta muulla tavalla joutuu vaaraan. Suojellakseen vähäväkisiä ja yhteiskuntaa tulee siis uuden oppisuunnan mukaan yhteiskunnan asettaa lakimääräyksiä, jotka rajoittavat yksityisten vapautta. Tämän nojalla meillä viime aikoina on vaadittu yksityisen vapautta rajoittavia lakeja esim. panttilainausliikkeen ja väkijuomaliikkeen alalla. Löytyy sitä paitsi useita taloudenhaaroja, jotka uuden kansantaloudellisen oppisuunnan mukaan ovat sitä laatua, että yhteiskunnalle on edullista, jos ne pysyvät kunnan tahi valtion käsissä ja hoidossa. Sellaisia ovat esim. vesijohto suurkaupunkien ja rautatiet valtion taloudessa.

Lisäksi tämä uudempi kokemusperäinen suunta kansantalousteoteen alalla on siinä kohden edelläkävijäänsä nöyrempi, että se tunnustaa, että samaten kuin kokemukset eri aikoina, eri maissa ja eri oloissa vaihtelevat, samaten tulee politiikinkin mukaantua, eikä perustua doktriineihin.

Mille kannalle on nyt metsätaloustiede asettunut tuohon uuteen suuntaan nähden? Mitä kokemuksia on metsätalouden alalla ollut tuosta rajattoman vapauden opista ja sen ohjaamasta metsäpolitiikista?

Herra Hannikainen vakuuttaa tosin päinvastoin sitä, mitä Blomqvist opettaa, että kokemukset ulkomailla ovat yleensä olleet edullisia. Mutta vaikeata on käsittää, mistä herra H. on tämän tietonsa saanut, kun näkee mitä ulkomaalaiset itse esittävät. Esim. *Schwappach* puhuu m. m. näin:

»Ikävät seuraukset yksityismetsänhoidon vapauttamisesta osottautuivat Preussissa ja muissa valtioissa kauhistuttavalla tavalla.»

»Oli toivottu että maalle tehtäisiin hyvä työ, mutta yhdessä taloudellisten voimain kanssa vapautettiin hävittävät voimat, kuten hätä, itsekkäisyys, metsäkeinottelut ja köyhyys. Oli turmiollinen erehdys (lainsäädännössä) käsitellä maanviljelystä ja metsänhoitoa saman mallin mukaan. Metsänhävitys ja metsien silpominen ovat tavallisesti olleet seurauksina tästä vapauttamispolitiikistä.« (Siv. 242).

Ja toisessa paikassa luemme vielä:

»Talonpoikien metsänkäyttö tahi, metsänhoidolliselta kannalta puhuttuna, metsänrääkkääminen tarjoo epäilemättä usein surullisia kuvia ja sen kautta ovat äärettömät alat joutuneet autioiksi. (Siv. 244).

Eikä Schwappach ole tässä mielipiteessä yksinään. Kun ulkomaalaiset ammattimiehet vertaavat yksityistä metsänhoitoa valtion metsänhoitoon, niin he kaikki erottavat jyrkästi toisistaan suurten ja pienten metsien omistajat. Edellisistä on yleensä se kokemus, että niitä hoidetaan hyvin, jopa usein paremminkin kuin valtion metsiä. Mutta sitä vastoin on pienten metsien hoidosta, erittäinkin talonpoikaismetsistä, yleensä huono kokemus. (Katso esim. Lehr siv. 504—505, Endres siv. 619).

Nämät tällaiset kokemukset ovat saaneet mielipiteet muuttumaan sekä tieteessä että politiikissa. Nykyaikana ei kukaan huomattavampi ammattikirjailija ulkomailla luota enää rajattoman vapauden siunauksiin ja »järkähtämättömiin lakeihin» metsätalouden alalla, vaan päinvastoin pidetään jo välttämättömänä, että on asetettava rajoituksia yksityisten metsänhoidolle. Tämä on varsinkin sen jälkeen käynyt politiikissa selväksi, kun ruvettiin käsittämään n. s. suojametsälainsäädännön tärkeyttä.

Näistä rajoituksista on kuitenkin olemassa kaksi periaatteellisesti eroavaa suuntaa.

Toinen suunta, jota johtamassa on uudemmassa saksalaisessa kirjallisuudessa etenkin *Graner* [1]), tahtoo että kaikkien yksityismetsien hoito on historiallisen kehityksen ja paikallisten olojen vaatimusten mukaan rajoitettava. Tätä mielipidettä puolustetaan sillä, että on vaikea määrätä suojametsiä sekä, että emme tätä nykyä tiedä, mitkä kaikki metsät tulevaisuudessa näyttävät sellaisilta, että niitä olisi pitänyt suojametsälainsäädännön kautta varjella. Tällä kannalla on tätä nykyä Saksassa Württembergin ja Badenin lainsäädäntö.

---

[1]) *F. Graner*, „Forstgesetzgebung und Forstverwaltung", Tübingen 1892.

Toinen suunta taas, jolla kannalla ovat useat huomattavammat saksalaiset ammattikirjailijat kuten *Endres* ja *Lehr,* katsoo että valtion puolelta on rajoituksia pantava yksityismetsien hoidolle ainoastaan silloin ja siinä määrässä, kuin yleinen etu sitä vaatii. Ja yleinen etu vaatii rajoituksia heidän mielestä ainoastaan silloin kuin on puhetta n. s. suojametsistä. (Suojametsälainsäädännön alaisena on esim. Italiassa 72,5 % yksityisten metsistä). Mutta huomattavaa on, että nämä jälkimäisetkään eivät enää vaadi yksityisten metsien vapauttamista sen vuoksi, että he luottaisivat noihin vapaamielisen suunnan oppeihin, vaan ainoastaan sen vuoksi, että heidän mielestään lakimääräykset eivät voi täyttää tarkoitustaan. Jos näet tahdotaan pitää huolta jostakin metsästä ja metsänkasvusta, niin tulee heidän mielestään valtion ottaa metsämaa haltuunsa. (Katso esim. Lehr siv. 461).

Toinen asianhaara, joka on saattanut useat saksalaiset ammattikirjailijat tälle vapaammalle kannalle on se, että Saksassa tätä nykyä verrattain pieni osa metsistä on yksityisten vapaasti nautittavana. Siellä on näet tätä nykyä

Valtion metsänä	4,460,000	ha	eli	32,2 %	koko metsäalasta.
Kuntain y. m. yhteismetsää	2,590,000	„	„	18,7 %	„
Yksityismetsää laillisesti rajoitetulla nautintooikeudella	2,019,000	„	„	14,6 %	„
Yksityismetsää vapaana . .	4,777,000	„	„	34,5 %	„
				100.	

Siis ainoastaan vähän päälle $^1/_3$ osa maan metsistä on yksityisten hallussa täydellä nautintovapaudella. *Mutta* tässä on vielä otettava huomioon se tosiasia, että monet näistä yksityisten metsistä olisivat laskettavat »laillisesti suojattujen» joukkoon, koska niitä hoidetaan järkiperäisesti sen kautta, että ne ovat suuromaisuuksia tahi fideikomisseja tahi muuten ovat varakkaitten hallussa. (Lehr siv. 474).

Lisäksi meidän tulee ottaa huomioon, että Saksa on niin varakasta, että sen kannattaa panna verrattain suuria kustannuksia metsäin kasvattamiseen sellaisilla tienoilla, joilta ne ovat tykkänään hävinneet. Juuri tähän seikkaan esim. *Endres* perustaa kantansa, kun hän puhuu siitä, että »metsänkasvua varten jää jokaisessa isommassa maassa niin paljon viljelykselle kelpaamattomia aloja, ettei metsäin häviämisestä voi olla puhettakaan».

Ja näitä autioita, viljelykseen kelpaamattomia aloja tulee tämän suunnan edustajain mielestä valtion tarpeen vaatiessa hankkia omakseen ja niille ruveta kasvattamaan metsää.

Ja vihdoin on otettava huomioon että Saksa, joka varemmin on sekin ollut tärkeämpiä puutavaran vientimaita, tätä nykyä muilla kauppatavaroilla, ensi sijassa teollisuudentuotteillaan, voipi korvata entisen suuren puutavaranvientinsä, vieläpä maksaa melkoisen suuren tuonninkin. Ja tätä tuontia muista maista helpottaa meidän päivinämme se metsättömille seuduille edullinen asianhaara, että puutavara on tullut maailman kaupan esineeksi, jota uudenaikaiset kulkuneuvot, kehittyneet kansainväliset kauppaolot ja keinottelut päivä päivältä edistävät. Tähänkin tosiasiaan vapaamman saksalaisen suunnan edustajat perustavat kantansa. (Endres).

Kaikki nämät asianhaarat selittävät siis, miten eräs ryhmä saksalaisia tiedemiehiä voipi puolustaa yksityismetsien vapautta, sitten kuin yhteiskunnan edun vaatima osa niistä on eroitettu suojametsäksi, vaikka he eivät luotakkaan pienten metsänomistajain kykyyn hoitaa metsiään järkiperäisesti.

Mutta sopiiko sama kanta meille?

Onko meillä $^2/_3$ metsistämme turvattuna ja suuri osa vapaasti käytettävänä olevasta metsästä sellaisten hallussa, jotka hoitavat metsiään järkiperäisesti?

Onko meidän valtiollamme varoja ruveta ostelemaan hävitettyjä metsämaita ja niillä viljelemään uutta metsää? [1])

Millä me korvaisimme nykyisen puutavaranvientimme?

Ja eikö kansamme menestyäkseen välttämättömästi tarvitse paljoa enemmän metsiä kuin Keski-Europan kansat?

Tässäkin siis meidän tulee ottaa huomioon se uudemman kansantalousopin opetus, että kansantaloustiede ei voi määrätä kaikille maille ja kaikissa oloissa soveltuvia, järkähtämättömiä lakeja.

Enemmän syytä kuin ottaa näiden saksalaisten oppia omaksemme, on mielestäni tarkastaa kokemusta, kirjallisuutta ja politiikkia niissä maissa, jotka, samaten kuin Suomi, ovat nykyaikana tärkeimpiä puutavaran vientimaita. Näitä ovat Europassa Itävalta, Venäjä, Norja ja Ruotsi sekä Pohjois-Amerikassa Yhdysvallat ja Kanada.

---

[1]) Metsänviljelystä varten *yksityisten* autiomailla maksettiin Preussissa v. 1882—1892 valtionvaroista yli 1,100,000 Saksan markkaa.

Edellisessä olimme jo tilaisuudessa tutustua *itävaltalaisen* Schwappachin esitykseen siitä, mitä yksityismetsäin vapauttaminen on matkaansaanut erittäinkin talonpoikaismetsissä. Talvella 1894 Wienissä ollessani kertoi minulle eräs nuori taloustieteen tutkija, kotoisin eteläosasta valtakuntaa, että sielläpäin pienet metsänomistajat paraikaa mielettömästi paljastivat vuorisia kotiseutujansa, joitten siitä syystä pelättiin pian joutuvan aivan asumattomiksi. Hän oli, samaten kuin Schwappachkin, sitä mieltä, että tällaista menettelyä ei voi mikään muu auttaa kuin se että valtio niin paljon kuin mahdollista tulee metsämaan omistajaksi.

Tästä tarkemmin alempana.

Ei missään kysymyksessäolevista puutavaran vientimaista ole valtion hallussa niin suurta osaa maan metsäalasta kuin *Venäjällä* (58 %, jota vastoin esim. Suomessa kasvuisaa metsämaata 40 %, Ruotsissa 21 %, Norjassa 13 %) ja kumminkin on Venäjällä katsottu tarpeelliseksi ehkäistä yksityisten metsänomistajain haaskaamista metsälain kautta vuodelta 1888, jonka mukaan n. s. suojametsiksi ja siis erityisten lain suojelusmääräysten alaisiksi ovat asetettavat m. m. kaikki ne metsät, joiden säilyttämistä vaatii »valtakunnan ja yhteinen etu.» (Endres siv. 610).

Norjassa on olemassa täydellinen vientikieltolaki pohjoista maanosaa varten vuodelta 1892 (Blomqvist siv. 176) ja suojametsälaki 20/7 1893 (Hannikainen siv. 223).

Pohjois-Amerikassa on jo ainakin sitten 1870-luvun oltu huolissaan metsien hävittämisestä, vaikka viime aikoihin asti on luotettu siihen, että kehittyneemmät olot ja kohoava kansanvalistus saisi aikaan järkiperäisen metsänhoidon, ja että siis valtion ei tarvitsisi ryhtyä yksityisten vapautta rajoittaviin toimenpiteisiin. [1]) Mutta meidän päivinämme alkaa näyttää siltä kuin sielläkin tuo luottamus kansanvalistukseen ja yksityisen vapauteen alkaisi horjua; metsien häviäminen alkaa näet käydä yhä huolestuttavammaksi; viime vuoden lopussa luettiin ulkomaan sanomalehdissä että on ryhdytty tutkimaan tätä asiaa. Ensi tuloksena tästä tutkimuksesta oli se huomio, että viime aikoina on vuosittain 50—100,000 ha metsämaata joutunut paljaaksi, ilman että on ryhdytty jälleenkasvua edistämään. Ja nämät tulokset ovat jo saaneet valtiomahdit miettimään, eikö olisi syytä yksityisten metsänomistajain vapauden rajoittamiseen.

---

[1]) *M. Sering,* Die landw. Konkurrenz Nordamerikas. Leipzig 1887. Siv. 121 ja 124.

Sitä paitsi on otettava huomioon että täälläkin on viime vuosina ruvettu ostamaan metsämaata valtion haltuun. (Schwappach, siv. 81.)

Mutta enemmän kuin minkään muun maan oloja on meidän tietysti metsäpolitiikissa pidettävä silmällä *Ruotsia*. Siellähän olot useimmissa suhteissa ovat yhtäläiset kuin meillä. Siellähän ilmanala on meidän ilmanalamme kaltainen, Pohjois-Ruotsissa on samanlaisia metsäerämaita kuin Pohjois-Suomessa. Asutus on samanlaista, jopa osaksi kansallisuuskin. Metsät ovat molemmissa maissa vuosisatojen kuluessa olleet saman lainsäädännön alaisina. Pohjois-Ruotsissa ryhdyttiin noin kolme vuosikymmentä sitten pääasiallisesti samanlaiseen metsäasutuspolitiikkiin kuin meillä erittäinkin vuodesta 1892.

Ja mitä kokemukset Pohjois-Ruotsissa opettavat?

Jo varhain, eli 1870-luvun alussa, tuli metsänhävitys yksityisten metsissä Pohjois-Ruotsissa niin yleiseksi, että täytyi ruveta miettimään keinoja sen ehkäisemiseksi. Selvästi huomattiin, että jos metsänhävitystä saataisiin vapaasti jatkaa, niin tämä maanosa pian voisi tulla metsättömäksi, ja erittäinkin että tämä »metsäruuki» oli haitallinen maanviljelykselle. Sen vuoksi ei ollut vaikeata saada v. 1874 aikaan n. k. *Norrbottenin* laki, joka *kieltää hienojen* (4,75 metrin korkeudella alle 21 centimetriä paksujen) *puitten viennin tykkänään.* Tämä laki ulotettiin Västerbottenia varten v. 1882; v. 1888 nämät lait yhdistettiin ja täydennettiin molempia läänejä käsittäväksi yhteiseksi laiksi. Näillä lakimääräyksillä on luonnollisesti ollut vastustajansa niin hyvin omanvoiton pyytäjien kuin teoreeettisten elinkeinovapauden harrastajain puolelta. Mutta vakavat isänmaanystävät ja paikkakunnallisten olojen tutkijat vakuuttavat että niistä on ollut siunausta Pohjois-Ruotsille [1]). Sen vuoksi onkin ruvettu jo yhä vakavammin vaatimaan että tuo Norbottenin laki olisi — tarpeellisesti muodostettuna — ulotettava *koko maata käsittäväksi,* koska hienoja puita tätä nykyä on ruvettu viemään ulkomaille ennen aavistamattomissa määrin etelämpänä olevista satamista.

Tätä vaatimusta edustaa m. m. eräs asiantuntija, Upsalan dosentti ja Ultunan opiston opettaja, tri A. N. Lundström, joka v. 1895 ilmestyneessä kirjassaan »Om våra skogar och skogsfrågorna» lausuu: »Se tärkeä sija,

[1]) Katso esim. Kongl. Landtbruksakademiens Handlingar och Tidskrift 1894, n:o 3, keskustelu kysymyksestä: „Hvilka åtgärder kunna och böra vidtagas för skogens framtida bestånd?"

jonka metsäkysymys viime aikoina on anastanut, ja ne vaatimukset lakimääräyksistä nuoren metsän ylenpalttista hakkaamista vastaan, joita alituisesti on esiintuotu, kehoittavat vakavasti ajattelemaan ja ennakkoluulottomasti tutkimaan esitettyjä ehdotuksia. *Valtiomahtien ryhtyminen tähän kysymykseen lieneekin tätä nykyä enää ainoastaan ajan kysymys* *). Tosin ovat mielipiteet eri osissa maata hyvin erilaiset, ja eri läänien eduskunnilla ei aina ole sama mielipide siitä, mitä metsänhaaskaamisella on käsitettävä ja mitä sitä vastaan on tehtävä, mutta surkuteltava olisi, jos tämä erimielisyys tulisi estämään *koko* valtakunnalle *yhteisen* lain saamista.»

Kirjan loppulauseesta otettakoon tähän vielä seuraavat sanat, jotka sopinevat Suomenkin oloihin:

»Pohjoisissa maissa ovat metsän tuotteet välttämättömiä. Meille ne ovat sitä paitsi äärettömän arvokkaat, koska ne ovat meidän *tärkein* vientitavara ja tulolähde. Ja niin tullee aina olemaan. Emme voi, niinkuin esim. Tanskassa, korvata hävinneitä metsiä etevällä maanviljelyksellä, ainakin on se osa Ruotsia pieni, jolla on sellainen etu. Suurinta osaa maatamme ei voi käyttää muuna kuin metsämaana, ja ajatella Ruotsia metsättömäksi — se on hyvin surullinen tulevaisuuden ajatus.»

* * *

Edellisessä olemme jo viitanneet siihen, että ne kirjailijat, jotka ovat puolustaneet sitä, että osa yksityisten metsistä olisi jätettävä aivan vapaasti nautittavaksi, samalla luottavat etupäässä valtion metsäomaisuuteen, puolustavat sen enentämistä ja vastustavat sen vähentämistä. Kääntykäämme siis lähemmin katselemaan kysymystä

valtion metsäomaisuudesta.

Tätä kysymystä käsitellessään *Lehr* näkyy hyvin puolueettomasti ensiksi esittävän ne syyt, joita on tuotu valtionmetsäin puolustukseksi ja niiden vastustamiseksi ja tulee siitä seuraavaan loppupäätökseen (siv. 513—514):

»Edellä esitetyistä syistä ei voisi juuri velvoittaa periaatteelliseti ulotuttamaan valtionomistusta maan kaikkiin metsiin. Sellainen periaatteellinen enentäminen voisi tulla kysymykseen, jos yksityismetsät todellakin oli-

[1]) Minun kursiveeraamani.

sivat halvasta hinnasta ostettavissa, toisin sanoin, jos todella valtio metsistään voipi enemmän hyötyä, kuin yksityinen, olettaminen, jota Saksassa ei juuri yleisesti oikeana voi pitää.»

Tästäkin näemme, kuinka siteeraamani kirjailija *ei* tahdo esittää oppia, joka kelpaisi *kaikille* maille, vaan ainoastaan siihen maahan, jonka oloja hän tuntee ja jonka kannalta hän katsoo.

Mitä taas valtionmetsien vähentämiseen tulee, niin *Lehr* pitää sitä sallittavana ainoastaan sellaiseen maahan nähden, jota voipi muuttaa viljelysmaaksi ja näistä viljelysmaista on hänen mielestään enennettävä *pienten* ja *keskinkertaisten* tilojen omistajain luokkaa. Varsinaista metsämaata hän ei pidä suotavana luovuttaa pois valtion hallusta muussa tapauksessa kuin että joku metsä on valtiolle vaikea ja kallis hoitaa ja naapuruudessa oleva ostaja, joka haluaa sitä omien maittensa lisäksi, *voipi siitä maksaa hyvän hinnan.* (Siv. 514).

Se toinen Saksan huomattavimpia tiedemiehiä tällä alalla, jonka mielipiteeseen olemme tutustuneet, on *Endres.* Häneltä tapaamme puheena olevasta kysymyksestä m. m. näin kuuluvan lauseen (Conrad, Handwörterbuch, III, s. 622):

»Tätä nykyä ovat valtionmetsät tärkeänä osana valtion maaomaisuudesta eikä kukaan enää todenperästä pidä puheita (plädiert) sen puolustukseksi, että tätä valtion omaisuutta olisi poisluovutettava. Että valtio hoitaisi metsiään huonommin ja kalliimmin kuin yksityinen, se väite ei yleensä — — — pidä paikkaansa.»

Itävaltalainen *Schwappach* on puheena olevasta kysymyksestä lausunut m. m.:

»Vaikka täytyykin myöntää, että tärkeimmät vapaakauppakoulun esiintuomat ja ylipäätään käytäntöön saamat opit valtion harjoittamaa elinkeinoa vastaan, vissien rajojen sisällä ovat oikeat, niin täytyy kumminkin toiselta puolen huomauttaa, että nämät varjopuolet *metsätalouden* alalla suhteellisesti vähimmin esiintyvät, jota vastoin monet painavat syyt puhuvat valtion kautta tapahtuvan metsänhoidon puolesta.»

»Metsänhoito on, kuten jo varemmin on huomautettu, siinä suhteessa omituinen, että siinä suuromaisuus on epäilemättä edullisempi kuin pieni. Työn, semminkin ruumiillisen työn, tarve on pieni, jotavastoin henkistä työtä tarvitaan verrattain paljon, sitä paitsi se vaatii hyvin suurta pääomaa ja korko on laskettava pitkältä ajalta. Kaikki nämät asianhaarat

tekevät sen, että *valtiota on pidettävä soveliaimpana metsätalouden hoitajana* [1]). Lisäksi tulee vielä kansantaloudellisia näkökohtia, jotka suorastaan vaativat valtion metsänomistamista, etenkin suojelusmetsissä, koska niiden suhteen rahallisen näkökannan yleiseen etuun nähden tulee väistyä, valtio kun on sopivin yleisen edun valvoja.» (Siv. 81—82).

»Vastoin vapaakauppakoulua *tunnustaa uudempi kansantaloudellinen suunta — — — että muutamat taloudenhaarat, erittäinkin rautatiet ja metsät kokonaan ovat pidettävät valtionomaisuutena*» [1]).

»Se nykyajan taloudellinen suunta, joka toivoo kaikkien tuotantokeinojen, ja erittäinkin kaiken maaomaisuuden joutumista valtion huostaan, ei varmaankaan ole ollut vaikuttamatta tähän mielipiteitten muutokseen, mutta vielä enemmän lienee tähän muutokseen vaikuttanut *se tieto* (Erkenntniss) *että metsä täyttää tärkeimmät yhteiskunnalliset tehtävänsä ainoastaan taikka kumminkin varmimmin valtion kädessä.*» (Siv. 85).

Ja jos tahdomme tietää Itävallassa vallitsevan yleisen mielipiteen ja metsäpolitiikin nykyisen suunnan, niin antaa siitä Schwappach seuraavia tietoja:

»Enemmistönä ovat tätä nykyä ne äänet, jotka puolustavat valtion metsäomaisuuden laajentamista, vaikka ei otakkaan huomioon sosialistien vaatimaa maaomaisuuden valtionomaisuudeksi saattamista.» (Siv. 80).

Tässä maassa, jossa varemmin on rahallisesta ahdingosta oltu pakotettuna myymään paljon valtionmetsiä, on jo vuodesta 1886 saakka olojen pakosta ruvettu ostamaan metsiä. Esim. 1891 ostettiin Galiziassa yli 76,000 ha metsämaata. (Schwappach, siv. 81).

Vertaa tähän herra Hannikaisen todistamatonta väitettä että »Suuremmassa määrässä kuin Saksassa on valtion metsäin myymistä harjoitettu — — — Itävallassa *aina meidän päiviimme saakka*» [1]) (!) (siv. 157).

Siv. 245 taas Schwappach selittää, että tätä nykyä kaikkialla valtiot ovat ruvenneet suuremmassa tai vähemmässä määrässä ostamaan hävitettyjä metsämaita niille metsää kasvattaakseen.

Äsken ilmestyneessä ruotsalaisessa teoksessa »Det ekonomiska samhällslifvet» on *von Engeström* »Skogshushållningen»-nimisessä luvussa (II osa, siv. 199) tullut siihen päätökseen, että kunta- ja valtiometsät ovat

[1]) Minun kursiveeraamani.

metsänhoidon kannalta yksityistä metsäomaisuutta edullisemmat ja että metsänhoidon alalle ei voida sovelluttaa taloudellisen toimeliaisuuden (vapauden) yleisiä perusteita.

Tämä on siis jotain toista kuin herra Hannikaisen lause että »metsätalous on taloudenhaara, joka — — — noudattaa samoja *järkähtämättömiä lakeja,* kuin kaikki muukin taloudellinen toimeliaisuus». (Siv. 221). —

Samaten eräs Ruotsissa viime vuosina istunut »Jordlägenhetskomité», jonka puheenjohtajana on ollut Ruotsin entinen valtioministeri ja tunnettu vapaakauppaopin kannattaja *Themptander* sekä sihteerinä talousopin oppinut tohtori *A. Raphael,* on antamassaan mietinnössä lausunut puheena olevasta kysymyksestä m. m.:

»Ne laajojen metsämaitten lahjoittamiset, joita kruunun liikamaista erotetuille uudistaloille tavallisesti on tehty, sotivat selvästi niitä viimeaikoina yhä enemmän oikeaksi tunnustettuja periaatteita vastaan, *että valtion omistama metsäomaisuus on pysytettävä valtionomaisuutena ja valtiota varten hoidettava.*»

Kokemus todistaa saman komitean tutkimusten mukaan, että Ruotsin viime vuosikymmeninä harjoittama metsäpolitiikki (suuret metsälahjoitukset uudistaloille täydellä omistusoikeudella) on ollut turmiollinen ja synnyttänyt Norrlannissa kurjuuteen vaipuneen epäitsenäisen lampuotiväestön. Tälle arvostelulleen on komitea saanut kannatusta kaikilta niiltä virastoilta (maaherrat, Domeenihallitus ja Kamarikollegio), joilta lausuntoa pyydettiin. Näistäkään tosiasioista, vaikka hän ne todistettavasti tuntee, ei herra Hannikainen ilmoita mitään lukijalleen, vaan opettaa päinvastoin, että (Ruotsissa) »ei ole niitä puuttunut[1]), jotka ovat tässä toimenpiteessä (metsälahjoituksissa) huomanneet ainoastaan kiitettävän huolenpidon maan pääelinkeinosta, toimenpiteen, jonka vahingollisuutta ei ainakaan Ruotsin nykyisen maataloudellisten olojen *kukoistus* (?) todista» (siv. 205). Sille, joka tuntee sen koko ajattelevassa Ruotsin kansassa vallitsevan hädän Norrlannin kurjan taloudellisen aseman vuoksi, joka viime vuosina on ammattikirjallisuudessa[2]) näh-

---

[1]) Kutka ne ovat, se jää ilmoittamatta.

[2]) Vertaa Kansataloudellisessa yhdistyksessä syyskuussa 1896 pitämääni esitelmää „Uusimmat ehdotukset kruununmetsäin asuttamiseksi Pohjois-Ruotsissa" ja siinä siv. 6 mainittua kirjallisuutta. Sen lisäksi on mainittava eräs lentokirjanen, „Den irländska frågan i Sverige", jolla nimellä kirjailija J. Stadling on julkaissut yli-

tävänä, ei voi olla hämmästymättä sitä tapaa, jolla herra Hannikainen tätäkin kohtaa teoksessaan on käsitellyt.

Toisessa paikassa herra H. kertoo Ruotsin oloista:

»Ruotsin valtiopäivillä on kiihkeästi keskusteltu kreivi S. Lewenhauptin nostamasta kysymyksestä, että jälellä oleva osa kruununmetsämaita Etelä-Ruotsissa annettaisiin mennä samaa tietä, s. o. myytäisiin yksityisille». (Siv. 205).

Sen kyllä voi uskoa, että keskustelu meidän aikanamme oli kiihkeä tuollaisen ehdotuksen johdosta, mutta lukija ei saa tietää mihin suuntaan tuo kiihko meni. En ole ollut tilaisuudessa ottamaan tästä keskustelusta selkoa. Mutta tahdon mainita että sama Lewenhaupt on mieliaineestaan pitänyt samana vuonna (1894) esitelmän Ruotsin kansantaloudellisessa yhdistyksessä, joka esitelmä myöskin herätti vilkasta keskustelua. Ja erittäin huomattavaa on, että tässä yhdistyksessä, jossa oli läsnä valtiopäivämiehiä, sahayhtiön omistajia, maanviljelijöitä ja metsänhoidon ammattimiehiä, *ei yksikään* puollustanut kreivi Lewenhauptin ehdotusta, vaan kaikki puhujat yksimielisesti sitä vastustivat. Vielä on huomautettava että Lewenhauptin mielestä nuo valtionmetsät olisivat myytävät suurissa osissa, eikä pienissä osissa yksityisille maanviljelijöille. L:llä on näet se sekä teoriassa (vertaa esim. Schwappach, Lehr, Endres) että kokemuksessa oikeaksi nähty käsitys, että suurten metsien omistajat hoitavat metsiään paremmin kuin pienen metsän omistajat, jota vastoin herra H. teoksessaan väittää, että »sahayhtiöt metsäin omistajina tarjoovat päin vastoin vielä vähempiä takeita järkevän metsätalouden harjoittamisessa, kuin yksityinen maanviljelijä». (Siv. 145).

Edellisestä esittelystä käynee siis selville, että ulkomaan kokemus, tiede ja politiikki viime vuosilta opettaa meille metsätaloudesta seuraavaa:

I. että pienet yksityismetsät, erittäinkin vähävaraisten ja sivistymättömien käsissä, vapaiksi jouduttuaan ovat ylipäänsä säälimättömän haaskauksen esineenä;

painoksen Norrlannin kysymystä käsittelevistä kirjoituksistaan Aftonbladet'issa. Nämät kirjoitukset perustuvat herra S:n omiin havaintoihin, joita hän teki erityisellä varta vasten tekemällään matkalla Norrlantiin, ja paljastavat surkeita epäkohtia, joihin on ollut syynä se että valtio on lahjoittanut metsämaata uudisasukkaille täydellä omistus- ja rajattomalla nautintovapaudella, jonka kautta he ovat tulleet houkutelluiksi myymään tilansa raharikkaille sahayhtiöille ja itse vähitellen vajonneet kurjaan tilaan.

II. että metsälainsäädännön kehitys ei ole ollut yhtämittaista pyrkimistä vapautta kohti, vaan on suuresti vaihdellut eri aikoina ja eri maissa sekä erittäinkin viime vuosikymmeninä jälleen monessa maassa ruvennut tähtäämään yksityisen metsänomistajan vapauden rajoittamista kohti;

III. että valtion metsämaiden lahjoittamista yksityisten metsätaloutta varten rajattomalla nautintovapaudella ei enää missään puolusteta, vaan päinvastoin pidetään valtion metsien enentämistä monessa maassa suotavana; sekä

IV. että siis yhä selvemmin on ruvettu oivaltamaan että metsätalous on taloudenhaara, joka, samoin kuin muutamat muutkin inhimilliset toiminnat, yksityisomaisuutena vaatii yhteiskunnan edun vuoksi ainakin osittaista yksityisen vapauden rajoittamista, mutta yleensä parhaiten menestyy valtionomaisuutena.

II.

Kotimaan kokemuksesta ja politiikista viime vuosina.

Valtion huolenpito yksityisten metsistä.

Edellisestä olemme siis nähneet, että varemmin vallalla ollut luottamus rajattoman vapauden ja yksityisomaisuuden siunauksiin metsätalouden alalla on viime vuosikymmenellä ollut häviämään päin useitten Europan maitten ammattikirjallisuudesta, ainakin mitä tulee vähävaraisten ja pienempien maanomistajain metsänhoitoon nähden.

Tämän johdosta olen kuullut väitettävän, että joskin kaikkien muitten maitten talonpojat — kuten näkyy — eivät ole voineet olla metsiänsä hävittämättä, Suomen talonpojat ovat metsänhoidossaan kaikkia muita järkevämmät.

On siis syytä katsoa, mitä viime vuosien kokemus ja politiikki meillä osottaa.

Huolimatta siitä että Uusi Suometar viime aikoihin saakka on ollut rajattoman vapauden kannalla, tehtiin ikävien kokemuksien johdosta jo 1894 v:n valtiopäivillä talonpoikais- ja pappissäädyssä anomusehdotuksia vastaiseen suuntaan.

Erästä näitä anomusehdotuksia motiveerataan m. m. seuraavin sanoin:

«Sentähden ovatkin useimmat yksityisten metsät niin hävitetyt että — — — löytyy jo tiloja, joilla joku vuosi sitten oli arvokas metsä, mutta jotka tuskin nyt enää saavat vähempiäkään rakennusaineita omasta metsästänsä. Jos sellaista rajatonta hakkuuta, jota useimmassa tapauksessa voi täydestä syystä sanoa haaskaukseksi, ehkäisemättä jatketaan, niin varmaankin joutuvat monet metsäiset seudut autioiksi ja täydellinen taloudellinen häviö kohtaa niiden asukkaita».

Toinen alkaa tällä tavalla:

»Maan omistajalla on tähän asti ollut oikeus hakata metsänsä ja myydä se mitä hienompiin, aina vitsaksiin saakka. Tästä on syntynyt mitä arvaamattominta metsänhaaskuuta ja kukin arv. säädyn jäsen tietää, mitä seurauksia metsän hävittämisestä on. Näin ollen on mielestäni tarpeellista, että käännetään huomio yhä enemmän yksityisten metsänhoitoon. Kun paksummista puista on alkanut tulla puute, niin yksityiset, kuten yhtiötkin, ovat alkaneet ostella metsää palstoittain eli lohottain ja ovat he siten vähitellen puhdistaneet koko metsän. Maat siis paljastuvat, ja jo lähimmässä tulevaisuudessa voi maatamme kohdata arvaamattomia vahinkoja».

Senvuoksi ehdotettiin näissä sekä kahdessa pappissäädyn anomusehdotuksessa, että toimitettujen tutkimusten nojalla valmistettaisiin lakiehdotus metsänhaaskausten estämistä ja erittäin alamittaisten puitten ulosviennin ehkäisemistä varten.

Nämä anomusehdotukset saivatkin valtiosäädyt pyytämään että hallitus toimituttaisi lähimmässä tulevaisuudessa tarkan tutkimuksen, missä määrin yhä jatkuvissa valituksissa metsän rajattomasta haaskauksesta on perää ja että tämän tutkimuksen nojalla ryhdyttäisiin tarpeellisiin toimenpiteisiin.

Ja tämän jälkeen on nähty julkisuudessa alituisesti tuotavan esille eri osista maata ikäviä kokemuksia, jotka ovat omansa todistamaan, että valituksissa todella on perää ja että metsänhaaskaus on viime vuosina ollut kasvamaan päin.

Tästä muutamia esimerkkejä.

Kesällä v. 1895 lähetti Päivälehti erityisen kirjeenvaihtajan tutkimaan asiata pitäjästä pitäjään pitkin Suomen lahden rannikkoa. Pitemmässä kirjoitussarjassa paljastettiin huolestuttavia tosiasioita yksityisten maanomista-

jain metsänhävittämisestä viimeisinä vuosina ja lopuksi vaadittiin valtiota ryhtymään ehkäiseviin toimenpiteisiin.

Samanlaista näemme kerrottavan Valkealan pitäjästä eräässä maaseutukirjeessä Hufvudstadsbladetissa $^{20}/_{4}$ 1895, jossa myöskin vaaditaan ehkäiseviä lakimääräyksiä.

Samoja kokemuksia kerrotaan Hämeestäkin ja samaan suuntaan käyviä vaatimuksia tehdään eräässä nimimerkillä varustetussa kirjoituksessa Uudessa Suomettaressa N:o 209 v. 1896.

Samanlaisia kokemuksia on tehnyt kuvernööri vapaaherra G. Aminoff Kuopion läänissä; kokemuksensa hän esittää eräässä v:n 1897 valtiopäivillä tekemässään anomusehdotuksessa.

Tällaisia paikkakunnalta tulevia ja tosiasioihin perustuvia lausuntoja en ole sattunut tapaamaan Länsi-Suomesta. Tästä voisi ehkä tehdä sen johtopäätöksen, että Länsi-Suomessa jo siis olisi olemassa se ideaalinen metsänhoito, jota on kuviteltu olevan yleensä kehittyneemmissä oloissa. Mutta tässä toivossa pettyy. Herra Hannikaisen kirjasta tapaa näet (siv. 199) seuraavan päästökirjan Länsi-Suomen yksityisten metsistä:

»Useilla vanhimmilla viljelysaloilla Turun ja Porin läänissä *valtion virkatalot ovat niitä harvoja taloja,* joilla runsaassa määrin on arvokasta saha- ja rakennuspuuta, samoinkuin polttopuuta, muille myytäväksi». Ja siv. 198: »Jos kohta metsätalous näillä tiloilla vielä onkin kaukana mallikelpoisuudesta, niin metsän käyttäminen niillä on kuitenkin osottanut hyviä tuloksia — — — *myös sen esikuvan kautta, jonka se on tarjonnut maanomistajille*». [1]).

Edellisestä voinee siis nähdä, että eri osista maatamme on kokemus sama, nimittäin että yksityiset pienitilalliset metsänomistajat eivät malta

[1]) *Tätä* herra Hannikaisen todistusta täytyy pitää täysin pätevänä. Sillä ensiksikin nämä Turun ja Porin läänin virkatalojen metsät ovat niitä metsiä, joita hän omasta kokemuksesta tuntee, joita hän on omin silmin nähnyt (herra H. on jo nim. hoitanut niitä toistakymmentä vuotta). Ja toiseksi ei voi uskoa että hän niitä puolueellisesti arvostelisi, koska tämä arvostelu on ilmeisessä ristiriidassa hänen oman katsantokantansa kanssa yleensä. Herra H. näet, joka teoriassa on sitä mieltä että „metsätalous ensimäisenä menestymisen ehtonaan vaatii *vapautta*“ (siv. 221), näyttää meille tässä, miten tosiasiassa niitten tilojen metsät, jotka ovat valtion virkamiehen valvonnan ja määräysten alaisina, kelpaavat esikuvaksi yksityisten metsille, joilla on ollut vapautta, mainiten että ne ovat niitä „harvoja taloja“, joilla on puita „muille myytäväksi“.

olla hävittämättä metsiään, kun puutavaran hinta nousee, että siis meikäläinen *kokemus,* meikäläiset *tosiolot* ovat yhtäpitäviä kokemuksen kanssa muissa maissa ja yhtäpitäviä uudemman, kokemukseen perustuvan tieteellisen kannan kanssa.

Kuinka huolissaan maalaisväestö itse tätä nykyä on metsiensä häviämisestä, näkee siitäkin, että vaikka hallitus, noudattaen viime valtiopäivien tahtoa, viime vuoden lopulla asetti komitean tutkimaan asiaa ja tekemään ehdotuksia, niin näillä valtiopäivillä on siitä huolimatta katsottu tarpeelliseksi huomauttaa asiasta.

Nämät kokemukset ja tämä huoli velvoittavat siis ensiksikin asianomaisia irtautumaan entisen ajan doktriineista sekä puolueettomasti ja perinpohjaisesti tutkimaan asiaa. Erittäinkin olisi mielestäni tutkittava »Norrlannin lain» vaikutusta, ei ainoastaan mitä oikeusistuimet, vaan myöskin mitä *metsät* voivat siitä opettaa.

Mutta lisäksi, kun ottaa huomioon, että niin hyvin lainsäädännön kuin suoranaisen opetuksenkin näkyy olevan vaikeata suojella yksityisten metsiä, niin on meillä velvollisuus katsoa, etteivät ne uudistalot, joita tästä lähtien perustetaan ja joille lahjoitetaan valtion metsämaita, pääse rajattomalla vapaudella tätä meidän kallista yhteisomaisuuttamme hävittämään.

Tämä *yksityisten metsänhoidosta.*

Valtion metsäomaisuuden vähentäminen.

Vaikka ylempänä esitetty kysymys siis onkin meillä hyvin tärkeä ja huolestuttava, niin ei sillä sittenkään ole niin suurta yhteiskunnallista merkitystä kuin eräällä toisella, joka erittäinkin viime vuoden kuluessa on vetänyt huomiota puoleensa ja näillä valtiopäivillä erityisesti on tullut useassa anomusehdotuksessa esille. Tarkoitan sitä yhteiskunnallista vaaraa, joka meillä piilee siinä, että meidän talonpoikaistilamme niihin kuuluvien laajojen metsämaittensa vuoksi yhä suuremmassa määrässä ovat alkaneet joutua suurten saha- ja tehdasyhtiöitten haltuun. Tällaista on jo tosin ennemminkin tapahtunut monessakin osassa maata, mutta ei tietääkseni koskaan niin suuressa määrässä kuin viime vuosina. Eikä tämä epäkohta näy muualla niin suurta huolta herättäneen, kuin Keski-Suomeen kuuluvassa osassa Vaasan läänia, missä maanviljelys on niin huonoa, että talot yhtiöitten käsissä joutuvat tavallisesti aivan asumattomiksi.

Kun allekirjoittanut viime kevännä [1]) ryhtyi matkahavaintojen nojalla asiasta huomauttamaan sekä ehdotti että kruununmetsämaitten asuttaminen nykyisen järjestelmän mukaan (verrattain laajojen metsämaitten lahjoittaminen vapaasti käytettäväksi) lakkautettaisiin, koska se silminnähtävästi on omansa tuota epäkohtaa lisäämään ja että sen sijaan ainakin toistaiseksi edistettäisiin kruununmetsätorppalaitosta, m. m. hankkimalla näille torppareille laillisesti turvattu asema, niin U. S. asettui jyrkästi vastustavalle ja asetusta 13 p. lokakuuta 1892 hartaasti puolustavalle kannalle. Se väitti varmasti silloin vielä m. m. että:

»Kiistalla siitä, millä tavalla viljelykseen kelpaavat alat kruunun liikamaista ovat saatavat viljellyiksi, ei tällä haavaa ole suurta käytöllistä merkitystä.»

Se seikka että U. S. vastusti ehdotustani ei antanut minulle aihetta huoleen. Olin varma siitä, että se kanta, jota edustin, ja jolla oli sekä kotimainen kokemus että uudempi tiede puolellaan, ennemmin tahi myöhemmin oli voittava.

En kumminkaan jättänyt alottamaani asiaa siihen. Pyydettynä ottamaan asiata puheeksi Kansataloudellisessa Yhdistyksessä, pidin siinä edellisessä mainitsemani esitelmän kruununmetsäin asuttamisesta Pohjois-Ruotsissa ja niistä ikävistä kokemuksista, joita siellä on runsaassa määrin saatu siitä, että kruununmaita on asutettu lahjoittamalla metsiä uudisviljelijöille täydellä omistus-oikeudella. Minun täytyi näet turvautua ulkomaan oloihin, kun meidän oma maataloutta koskeva tilastomme tätä nykyä on siinä tilassa, että siltä ei saada selityksiä tällaisissa kansamme elinkysymyksissä. Esitelmän johdosta syntyi tavallista vilkkaampi keskustelu, jossa useimmat puhujat silloinkin vielä puolustivat kysymyksessä olevaa asetusta vuodelta 1892 ja uudistaloille metsämaata annettavaksi rajattomalla nautintovapaudella. Ainoastaan senaattori Yrjö-Koskinen ja professori Danielson myönsivät että nykyinen järjestelmä meillä voipi tuottaa samoja vaaroja, joita Pohjois-Ruotsissa on nähtävänä.

Ja että meilläkin Suomessa jo todellisuudessa on samanlaista kokemusta tällä alalla kuin Pohjois-Ruotsissa, siitä on julkisuudessa viime aikoina nähty useita tiedonantoja. Esimerkkinä mainittakoon että samassa leh-

[1]) Kirjoituksissa: „Muutamia mietteitä metsäpolitiikkimme alalta", Valvoja 1896, siv. 179 ja „Puoluepolitiikki ja kruununmetsiemme asutus", siv. 249.

dessä, jossa muutamia viikkoja varemmin oli pääkirjoituksissa *teoreettisesti* puhuttu rajattoman vapauden puolesta metsätalouden alalla, luettiin seuraava *todellisuuteen* perustuva kuvaus Pihlajavedeltä (U. S. 1896, n:o 156):

»Ajattelemattomasti on moni myynyt metsänsä, rahat ovat menneet tuottamatta mitään hyötyä ja pahasti raastettuna muistuttaa metsä omistajansa typeryyttä ja säälimättömyyttä. Mutta vahinko, mikä tukkiliikkeestä syntyy, ei supistu vielä tähän. Jos ottaa enemmän ymmärtäväisen maamiehen kanssa puheeksi niin kutsutut »ruukintalot», saa selvän käsityksen siitä turmiosta, jota metsillämme harjoitetaan. Ruukintaloilla tarkoittaa maamies niitä, joita sahayhtiöt omistavat. Ja hän epäilee niiden nykyistä kantaa. Ja epäilykseensä on monellaiset syyt. Mutta enimmin epäilyttää häntä se, kun sahayhtiöitten talot jäävät autioiksi asukkaista, kun viljavat pellot, jotka muinoin karuisesta maasta niin suurella vaivalla auki raivattiin, muuttuvat arvottomiksi hakometsistöiksi, kun alustalaisetkin katoomistaan katoovat seudun parhaista paikoista. Ja vaikka hänen ajatukseensa harvemmin johtuu, että noista taloista, kun metsät ovat pois hakatut, tulee mitättömän vähäarvoisia maatiloja, ajattelee hän kuitenkin sitä aineellista tappiota, jota kunnat nyt jo sahayhtiöitten taloista kärsivät. Niin, tappiota, sillä työmies ei niissä saa työtä, leipäpalaansa etsivä saapi niistä tyhjänä takaisin palata, ja kun asukkaita ei noiden talojen mailla tarvita, saavat toiset sitä runsaammassa määrässä maksaa kunnallismaksuja ja verotaakka niinmuodoin suhteettomasti lisääntyy.

Sahayhtiöt omistavat Pihjalajaveden 63 talosta 10, joka on $^1/_5$ koko kunnan manttaaliluvusta, mutta enemmän kuin $^1/_3$ pinta-alasta, sillä vähäiset talot eivät sahayhtiöille kelpaa. Luonnollista on, että nämä talot ovat yksinomaan ostetut metsän tähden ja useimmissa tapauksissa varsin helpolla hintaa, katsoen äärettömiin aarniometsiin, jotka niissä ostettaissa ovat olleet. Metsät ovat kallista kansallisomaisuutta, joilla järjellisesti hoidettuina erittäinkin sellaisissa paikkakunnissa, missä maanviljelys ja karjanhoito ei voi suuria tuottaa, tultaisiin hyvästi aikaan sukupolvesta sukupolveen. Mutta kun yksityinen taitamattomuudessa ja voiton himossa tuhlaa tuota kallista tavaraa korvaamattomaksi vahingoksi tuleville polville, eikö toki nyt jo olisi asetuksen kautta rajoitettava tuota tuhlaavaisuutta ennenkuin suuri osa maatamme muuttuu kolkoksi erämaaksi? Vai pidetäänkö sellaisen kevytmielisyyden estämistä yhä vielä yksityisen omaisuuden ja vapauden loukkaamisena!»

Samallaisia kokemuksia on paraikaa nähtävänä Karjalankin puolella (U. S. 1897, n:o 63):

»Eräässä Pohjois-Karjalan kunnassa, joka paikkakuntalaisten ilmoitusten mukaan on Karjalan edistyneimpiä kuntia, kirjoittaa meille kirjeenvaihtajamme: Vieraitten liikemiesten omissa nimissä on täällä jo yli kuusikymmentä taloa. Kuinka monta lienee kään vielä jo heidän vallassaan, vaikka entiset asujamet nimellisesti hallitsevat, kun velalla elämiseen on Karjalassa niin totuttu. Tukki-yhtiöt ovat ostaneet jo sellaisiakin taloja, jotka tavallansa ovat vielä kruunun, vaan määrättyjen vuosien perästä tulevat eläjien omiksi. Tällaisia taloja on jo myyty ja niiden metsiä. Tukkiyhtiöt, tehtaat, maakauppiaat ja muut keinottelijat hankkivat itsellensä tiloja pilkkahinnasta metsien tähden. Tiloihin pannaan vaan lampuoti, joka saa taloa pitää, kun maksaa verot, toisinaan autetaan heitä verojenkin maksamisessa. Irtolaiskansa enentymistään enenee. Asuntoja on harvassa ja kansaa sulloontuu niihin, kuin kasarmeihin, harvalla on oma tupa ja oma lupa, eletään vaan loisina. Jotta asutus tulisi säännölliseksi, tarvittaisiin suuret määrät uusia asuntoja, mutta pian sekin tulee mahdottomaksi, jos kansalla olisikin varoja ja tahtoa, sillä tilat joutuvat metsineen liikemiesten haltuun. Varsinainen maanviljelyskansa näin mennen katoaa, kaikki alkavat elää keinottelemalla. Tukkiyhtiöillä on täällä luvattu maansa. Taloja saadaan metsineen puoli-ilman. Metsät hakkautetaan ja tilalliset ja tilattomat kiirehtivät, kellä vaan hevonen on, tukinajoon. Talvisin ovat melkein kaikki tukkitöissä. Suuri osa kansasta on keväällä ja kesällä tukinuitossa. Pellot jäävät suureksi osaksi viljelemättä, lannoittamatta, vilja ostetaan enimmäkseen Venäjältä. — — — Semmoista täällä. Täällä eletään vielä metsistä, mutta mikä peräksi tulee!»

Samasta asiasta valittaa Vaasan läänin kuvernööri viimeisessä vuosikertomuksessaan.

Näitä tällaisia kokemuksia on nähtävästi jo hyvin tiheässä maassamme. Sitä todistavat ne evästykset, joita talonpoikaissäädyn jäsenille annettiin monesta maanosasta, erittäin hyvin monesta Karjalan ja Savon kunnasta, ja joissa pyydettiin edusmiestä kannattamaan vapautta rajoittavaa politiikkia kruununmetsäin asuttamisessa, jotta ainakin uudistalot voitaisiin pelastaa joutumasta samaan tilaan, kuin monet vanhat tilat tätä nykyä.

Ja paraikaa koolla olevilla valtiopäivillä onkin tehty useita anomuksia, jotka käyvät uuteen suuntaan. Näistä anomuksista on erittäin huo-

mattava se, minkä kirkkoherra *Edv. Hannula* teki pappissäädyssä, sen selonteon takia, joka siinä annetaan nykyoloista eräissä Keski-Suomen pitäjissä. Siitä otettakoon tähän muutamia otteita:

»Puukauppayhtiöt ovat jo pitemmän aikaa vähemmässä ja viime aikoina vallan suuressa määrässä ostaneet kokonaisia tiloja puutavaraliikkeensä edistämiseksi. Metsänkasvatus sellaisilla tiloilla on tullut siihen määrään pääasiaksi, että maanviljelys niillä kokonaan on heitetty rappeutumaan. Puukauppayhtiöitten haltuun on joutunut suuri määrä sellaisiakin tiloja, joilla maanviljelys ennen oli hyvinkin edistyneellä kannalla. Puutavarain hintain kohoaminen on vaikuttanut sen, että maatiloja yhä suuremmassa määrässä on alkanut joutua sellaisten yhtiöitten haltuun. Ja vaikka metsät monella seudulla ahkeran myynnin kautta ovat käyneet pieniksi, ei ole tämäkään asian laita omansa estämään tilojen joutumista puukauppayhtiöiden haltuun, sillä suuret varakkaat yhtiöt ostavat maatiloja metsänkasvamisen varalle, sellaisiakin, joissa ostettaissa ei ole ollenkaan tukkipuiksi kelpaavaa metsää. Kokonaiset kyläkunnat, jopa, kuten muutamilla seuduilla näyttää, koko pitäjätkin ovat vaarassa joutua sellaisten puukauppayhtiöiden haltuun ja siten esi-isäin kätten raivuut muuttua synkiksi erämaiksi. Valaistakseni tämän epäkohdan todellisuutta pyydän saada tuoda esiin muutamia numeroita, jotka mainitussa suhteessa kuvaavat oloja Pohjois-Hämeessä ja Keski-Suomessa.»

Herra Hannulan hankkimain tietojen mukaan on täten sahayhtiöitten hallussa:

Virroissa	18	taloa	Ruovedellä	12	taloa
Kurussa	7	„	Pihlajavedellä	10	„
Keuruulla	11	„	Multialla	20	„
Teiskossa	7	„			

Manttaaliluvusta on muutamissa kunnissa jo lähes $^1/_4$ yhtiöitten käsissä, pinta-alasta enemmän kuin $^1/_3$ osa Pihlajaveden kuntaa.

»Puheena olevat tilat ovat muuttumaisillaan metsäkorviksi. Joillakuilla tiloilla on lampuoteja, toisilla vain metsänvartia. Pellot pannaan aluksi heinälle, sitten jätetään ne metsittymään. Torppia hävitetään ja pyritään siihen, että taloon jää asumaan vain metsänvartia. Jonkin ajan myynnin jälkeen asuu talossa vähän ihmisiä, mutta sittemmin jäävät vähitellen autioiksi. — — —»

»Tietoja olen hankkinut ainoasti yllämainituista kunnista. Samallaisia synkkiä kuvia voitaisiin saada monesta muusta maamme pitäjästä. Sivumennen olkoon mainittu, että maatiloja samallaisessa asemassa kuin edellä on kerrottu on Kivijärvellä, Pihtiputaalla, Viitasaarella ja Karstulassa toista kymmentä kussakin.»

»Kunnallisen vaivaishoidon, kansanopetuksen, kunnallisen ja kirkollisen veroituksen y. m. kunnallisten olojen järjestämisessä tuottavat nämä puukauppayhtiöitten omistamat tilat paljon vaikeuksia ja ovat ne todelliseksi rasitukseksi kunnille. — Tilattoman väestön asemaa on viime aikoina hallituksen avulla koetettu parantaa. Siinä tarkoituksessa on kruunun maalla sijaitsevia uutistorppia luovutettu omiksi itsenäisiksi tiloiksi ja sellaisia tiloja on lähimmässä tulevaisuudessa suuressa määrässä muodostumaisillaan juuri niilläkin seuduilla, joilla puheena oleva epäkohta — tilojen joutuminen yhtiöitten huostaan — on vauhdissa. Kuten tunnettu, on moni, immissioonikirjan saatuansa, valmis myymään näin saadun maatilansa puukauppayhtiölle usein hyvinkin halvasta hinnasta, muuttaakseen läheiseen kaupunkiin mukavamman elämän toivossa. Ellei hallinnollista tietä voida ajoissa saada joitakin esteitä sille asutuille seuduille perin turmiolliselle toimelle jota puheena olevat yhtiöt harjoittavat, on peljättävä, että tilattoman väestön asema maassamme vuosi vuodelta käy vaikeammaksi ja tukalammaksi, vaikka toiselta puolelta mainitun kansanluokan tilaa koetetaankin parantaa». — — —

»Puheena oleva puukauppayhtiöitten harjoittama maatilojen ostoliike saattaa vielä vapaan, maata omistavan talonpoikaissäädyn olemassaolon suuressa määrässä vaaraan.»

»Tämä kysymys koskee kyllä läheisesti yksityistä omistusoikeutta ja on siihen nähden arka laatuansa. Mutta missä yksityisten pyrinnöt saattavat yhteiskunnan olot ilmeiseen vaaraan, siellä olisi edellisiä rajoitettava.»

Herra Hannula toivoo että voitaisiin ryhtyä auttamaan jo olemassa oleviakin tiloja, jotta näiden ei kävisi samoin kuin niitten, joista hän on antanut tietoja. Niin suotavaa kuin tämä olisikin, ei se liene saavutettavissa ainakaan läheisessä tulevaisuudessa ehkäisevän lainsäädännön kautta.

Mutta ainakin nämä kokemukset velvoittavat valtiomahteja katsomaan, että paraikaa ja vastaisuudessa perustettavat uudistalot, joille valtion met-

sistä myönnetään maata, eivät joudu tuolle uralle. Sitä tarkoittavat seuraavat kolme anomusta.

Pappissäädyssä jätti Rehtori *A. Kihlman* irtolaisuutta koskevan anomuksen, jossa kruununmetsäin asuttamisesta lausutaan:

»Erimielisyyttä on kumminkin viime aikoihin saakka huomattu siitä asuttamistavasta, jota vuoden 1892 asetuksen mukaan noudatetaan. On näet huomautettu että verrattain laajojen maa- ja etenkin metsäalojen luovuttaminen alhaisella taloudellisella kehityskannalla olevalle väestölle täydellisellä omistusoikeudella ja rajattomalla nautintovapaudella voipi viedä sellaisiin tuloksiin, jotka eivät vastaa tarkoitusta. Etenkin on huomautettu miten naapurimaassamme, Pohjois-Ruotsissa, vuosikymmeniä on ajettu tällaista asutuspolitiikkia ja nyt tultu siihen kokemukseen, että olisi ollut uudisasujille edullisempaa, jos he eivät olisi saaneet maitansa täydellä, rajattomalla vapaudella omistettaviksi. Olisi siis syytä ottaa kokemukset meillä ja muualla tarkan tutkimuksen alaisiksi, ennenkuin jatketaan nykyistä asutustapaa.»

Samasta asiasta ja samaan suuntaan, vaikka jyrkemmin, puhuu se anomus, jonka talonpoikaissäädyssä tekivät valtiopäivämiehet *K. Oittinen* Karjalasta, *W. Penttilä* Länsi-Suomesta ja *M. Niemelä* Perä-Pohjanmaalta, ja jossa anottiin

»1:ksi että kruununmetsiimme saataisiin niin usealle maanviljelijäksi kykenevälle irtolaiselle kuin mahdollista oma jospa pienikin maanviljelys, käyttäen etupäässä — nykyistä enemmän asukkaan asemaa vakauttavaa — torpparijärjestelmää, kuitenkin sallimalla maanviljelyksen kehityksen mukaan uudistalojenkin syntymistä;

2:ksi että uudisasukkaalle kruununmetsää luovutettaessa asesettaisiin sellaisia rajoituksia nautintovapaudelle, ettei uudet tilat voi joutua metsäkeinottelujen ja metsänhaaskausten alaisiksi, vaan pysyisivät uudisviljelijäin ja heidän jälkeläistensä hallussa.»

Kolmas kruununmetsäin asuttamista koskeva anomusehdotus oli se, jonka herrat *Aug. Hjelt* ja *Arvid Genetz* toivat esille porvarissäädyssä, ja jonka ensimäinen ponsi on näin kuuluva:

»että hallitus ensituleville valtiopäiville antaisi armollisen esityksen siitä, että uudistalossa, joka tästä lähin erotetaan kruunun omistamasta maasta, on metsää käytettävä ja hoidettava metsänhoitohallituksen hyväksymän suunnitelman mukaan.»

Huomauttamista ansaitsee että talonpoikais- ja pappissääty — siis suomenmieliset — lähettivät anomukset, jotka tarkoittivat uudistilojen vapauden rajoittamista metsiinsä nähden, valiokuntaan, mutta että sitä vastoin herrojen Hjeltin ja Genetzin anomuksen tappoi porvarissäädyn ruotsinmielinen enemmistö ja että tätä tappamistointa johti herra A. Lille, sen lehden päätoimittaja, joka vuosikymmenen kuluessa on tähän saakka ollut rajoitusten kannalla kruununmetsien asuttamis-asiassa. Voipi tosin olla eri mieltä siitä keinosta, jonka tämä anomus on ehdottanut. Ainakin allekirjoittanut on sitä mieltä, että tuo keino — *jos* sitä meidän oloissamme voisi toteuttaa — tosin kyllä tulisi tyydyttämään *metsänhoitajan* vaatimuksia, se kun tulisi säilyttämään uudistalojen metsät ja sen kauttakin jo olisi parannus nykyisestä järjestelmästä. Mutta se ei suinkaan tulisi estämään tilojen joutumista sahayhtiöitten haltuun ja maanviljelyksen syrjäyttämistä. Sillä jos — niinkuin meilläkin on ehdotettu ja monesta syystä olisi suotavaa — uudistalojen alat lohkaistaan yksissä jaksoissa niin että tilat muodostavat siirtokuntia ja niille annettaisiin hyvää metsämaata, niin ne arvatenkin tulisivat sahayhtiöille mieluisiksi. Se seikka että tiloilla olisi pakollinen järjestetty metsänhoito ei suinkaan estäisi yhtiöitä ostamasta niitä, sillä meidän aikanammehan varakkaat yhtiöt ja kauppahuoneet jo hoitavat metsiään järkiperäisesti (esim. Värtsilä ja Hackman). Samaa todistaa sekin tosiasia, että sahayhtiöt meidän päivinämme jo ostelevat sellaisiakin tiloja, joilta tukkimetsä on hävitetty, metsän kasvamisen varalle. Tätä olettamista tukee kokemus Ruotsissa, jossa pohjoisimman maanosan asuttamisessa on käytetty samaa metsän varjelemiskeinoa, jota herrat Hjelt ja Genetz anomuksessaan ehdottavat (n. s. »Lapplandslagen» v. 1866). Kysymyksessä oleva nautintovapauden rajoittaminen *ei* näet siellä ole estänyt sahayhtiöitä ostamasta tuollaisia tiloja.

Mutta vaikka siis ei voisikaan uskoa siihen keinoon, jota viimeksi mainittu anomusehdotus ehdottaa, niin emme voi käsittää miksei voisi kannattaa sen *tarkoitusta* estää uudistaloja joutumasta metsäkeinottelujen alaisiksi, ja tämän hyvän tarkoituksensa vuoksi päästää sitä valiokuntaan, tietysti asiasianomaisella evästyksellä ja toivomuksella että valiokunta koettaisi keksiä parempia keinoja. Suurin osa herra Lillen vastustuspuhetta kävikin siihen suuntaan, että olisi luullut hänen aikovan anomusehdotusta kannattaa. Sitä enemmän kummastusta herätti hänen puheensa anomusta vastustava loppu. Onpa jo arveltu että tässä olisi nähtävänä merkki siitä

että Nya Pressen mahdollisesti tulisi muuttamaan kantaansa, pelkäämään »restriktsiooneja» ja »reglementeerauksia», joista sen miehet näillä valtiopäivillä ovat niin paljon puhetta pitäneet.

Jos siis Nya Pressen mahdollisesti olisi kääntymässä, niin se ei olisi yksinään. Sillä Uusi Suometar on jo sekin tehnyt käänteen tässä kysymyksessä, tämä lehti järkevään suuntaan. Se tapahtui valtiopäivien alkuviikoilla, sittenkuin oli tutustuttu maaseudulta tulleitten valtiopäivämiesten mielipiteisiin. Helmikuun 3:na päivänä luetaan näet U. S:n pääkirjoituksessa että »kaikki merkit osottavat, että meillä metsän käyttämis-asiassa lähestytään käännekohtaa.» Siitä kysymyksestä erittäin, jota edellisessä esitetyt anomusehdotukset tarkoittavat, lausuu lehti:

»Näyttää siltä, että vaikkapa onkin v. 1892 lokakuun 13 p:nä ilmestyneessä asetuksessa uudistalojen perustamisesta kruunulle pidätetty oikeus myydä uudistaloksi erotettavalta maalta kaikki puut, jotka 6 metrin korkeudella ovat läpi mitaltaan vähintään 22 senttimetriä, uudistalolainen kuitenkin, äkkiä saatuaan haltuunsa verraten ison metsäalan, helposti joutuu viekotelluksi tuhlaamaan metsän yhdellä haavaa, jonka kautta useinkin koko metsä ja monasti koko talo polkuhinnasta siirtyy sahayhtiön haltuun. Onpa nähty sitäkin, että se, jolla on toiveita uudistalolaiseksi päästä, jo etukäteen myy metsän, joka ei vielä ole hänen hallussaankaan, tyytyen silloin mihin summaan hyvänsä. Myöntäessänsä uudistalojen lohkaisemista alueeltansa valtio epäilemättä on oikeutettu ja velvoitettu asettamaan semmoisen ehdon, että se tarkoitus, jota varten valtio vähentää aluettansa, saavutetaan. Ainoa varma keino metsänhävityksen estämiseksi uudistiloilla ja samalla ainoa keino, joka ei loukkaa uudistalolaisen todellista etua, vaan päinvastoin takaa hänelle pysyväisen suurimman tulon metsästään, on, että tämä jaetaan säännöllistä hakkausta varten.»

Tässä on lehti siis asettunut aivan toiselle kannalle kuin vuosi sitten (Vertaa ylempänä siv. 197). Se keino, jota lehti pitää tällä kertaa «ainoana järkevänä« on — kuten lukija huomaa — sama, minkä herrojen Hjeltin ja Genetzin porvarissäädyssä jättämä anomuskin ehdottaa. U. S. ei voine panna pahaksi, jos uskallamme toivoa, että lehden ehdottama keino jonkun ajan perästä ei edes lehden omissa silmissä enää ole kyllin riittävä. Tähän toivoon antaa mielestäni syytä tuon »ainoan varman» keinon edellisessä esitetty heikko puoli.

Edellisestä käynee siis selville että kotimaan kokemus ei ole voinut ainakaan toistaiseksi osoittaa kruununmetsiemme asuttamismuotoa, joka paremmin kuin kruununmetsätorppalaitos — tarpeellisesti kehitettynä — vastaisi sekä uudemman metsäpolitiikin periaatteita että uudisasukkaan omaa etua.

Sen vuoksi on ilolla tervehdittävä sitä tietoa, että senaatissa äskettäin on laadittu uusi kontrahtimalli kruununmetsätorppareita varten, jonka toimen kautta mainitut uudisviljelijät asetetaan turvalliseen asemaan. Tämän toimen kautta on näet tehty mahdolliseksi kruununmetsien asuttamisen kehittäminen kruununmetsätorppalaitoksen muodossa, jota kehittämistä viime syksynä istuntojaan alottaneen kruununmetsäkomitean enemmistö — kuten kerrotaan — on pitänyt suotavana ja jota näillä valtiopäivillä on talonpoikaissäädyssä anottu. Tuon hallituksen toimenpiteen johdosta on siis syytä iloita ei ainoastaan niitten 2,500 torpparien puolesta, jotka saavat turvallisen aseman, vaan myös kruununmetsiemme asutuksen puolesta yleensä.

Hannes Gebhard.

Äänioikeustilastoa.

G. R. Snellman, Rösträttsstatistik. Bidrag till belysande af rösträttsfrågan i borgareståndet. Helsingissä 1896. Wentzel Hagelstamin jaettavana. 64 siv. 8:o. Hinta 1: —.

Suomen Työväen Valtuuskunta, Muutamien kaupunkien äänioikeutetut 1897 vuoden valtiopäiväin edusmiesvaaleissa. Helsingissä 1897. Otavan jaettavana. 32 siv. 8:o. Hinta —: 60 p.

Kysymys porvarissäädyn äänioikeusoloissa vallitsevien epäkohtien korjaamisesta on nyt ollut meillä vireillä noin puolitoista vuosikymmentä, ja varsinkin viime vuosina se on käynyt yhä polttavammaksi, samassa suhteessa kuin yleisen sivistyskannan kohotessa valtiollinen harrastus on käynyt entistä vilkkaammaksi ja levinnyt yhä laajempiin piireihin. Kysymyksen tärkeyttä osottavat myöskin yllämainitut kaksi tilastovihkoa, jotka tarkoittavat sen valaisemista eri puolilta.

Niiden synty lienee kaikille tunnettu. Kun kotimainen hallitus ei ottanut kuuleviin korviin Suomen työväenvaltuuskunnan v. 1896 sille maamme työväenyhdistysten puolesta tekemäpyyntöä ä tilastollisen tutki-

muksen toimeenpanemisesta äänioikeutta koskevista seikoista porvarissäädyn vaaleissa, niin valtuuskunta ryhtyi yksityistä tietä hankkimaan mainittuja seikkoja koskevaa tilastollista ainesta. Kääntymällä yksityisten asianharrastajain puoleen se sai käytettäväkseen kopian viime valtiopäivämiesvaaleissa käytetyistä vaaliluetteloista 20 kaupungista.. Näiden tilastollisten ensitietojen perustuksella ovat työväenvaltuuskunnan tilastovihkon taulut laaditut. Ne osottavat eri ammattiryhmiin kuuluvien äänioikeutettujen luvun ja äänimäärän. Taulut ovat siis tehdyt saman perusteen mukaan kuin hra V. Vaseniuksen Helsingin kunnallisista ja valtiollisista vaaleista v. 1893 laatimat (Ks. »Ääniasteikko teoriiassa ja todellisuudessa», Valvoja 1895, siv. 53 ja seur.).

Hra Snellman jälleen on suorittanut tilastotyönsä sen delegatsioonin toimesta, minkä viime vuoden alussa koossa ollut ruotsalainen puoluekokous oli asettanut muun muassa harkitsemaan äänioikeuskysymystä. Hänen vihkosestaan saapi varsin valaisevia tietoja etenkin siitä, mitä parailaan valtiopäivillä puheena oleva äänioikeuden laajennus porvarissäädyn vaaleissa vaikuttaisi nykyisiin äänioikeussuhteisiin. Otamme tässä tämän tärkeän asian lähemmin puheeksi.

Näemme hra Snellman'in tilastosta ensinnäkin, että jos valtiollinen äänioikeus ulonnettaisiin kaikkiin niihin, joilla jo on kunnallinen äänivalta, paitsi naisia, aatelismiehiä, pappeja ja valtiokoulujen opettajia, *) äänioikeutettujen lukumäärä lisääntyisi Helsingissä 3,778:sta 5,305:een eli 40 %, Turussa 1,407:stä 2,347:een eli 67 %, Tampereella 798:sta 2,496:een eli 213 %, Viipurissa 1,086:sta 1,742:een eli 60 %, Oulussa 843:sta 1,244:ään oli 47 %, Porissa 582:sta 1,037:ään eli 78 % ja Kuopiossa 615:sta 1,168:aan eli 90 %. Suurin olisi lisäys Kotkassa: 117:sta 1,139:ään eli kokonaista 873 %, senjälkeen Kemissä: 32:sta 142:een eli 344 %, sitten Tampereella. Yli 100 % se on vielä Hangossa: 174 %, sekä noissa pienissä ruotsalaisissa rantakaupungeissa: Tammisaaressa (192 %), Loviisassa (133 %) ja Porvoossa (101 %). Pienin taas olisi uusien äänioikeutettujen tuottama lisäys Uudessakaarlepyyssä (22 %), Vaasassa (29 %, 709:stä 914:ään), Haminassa (35 %), Helsingissä ja Oulussa. Muissa se vaihtelee 50:n ja 100:n %:n välillä. Tämä suunnaton vaihtelu luopi

*) Sitävastoin hra S. ei ole erottanut sotaväen miehistöä ja toisen isäntävallan alaisia, joten muutoksen vaikutus olisi vielä pienempi kuin numeroistamme näkyy.

sekin räikeän valon siihen mielivaltaan, joka nykyään vallitsee kaupunkiemme äänioikeusoloissa.

Useimmat uusista äänivaltaisista olisivat luonnollisesti vähä-äänisiä. Yksiäänisten prosenttimäärä yksinään niiden joukossa tekisi esim. Helsingissä 54 %, Turussa 68 %, Tampereella 62 %, Viipurissa ja Kotkassa 73 %, Oulussa 68 % j. n. e. Kristiinankaupungissa se olisi vaan 34 %, Mikkelissä 40 %, Kaskisissa 42 % j. n. e. Kaksi- ja neliääniset olisivat sen jälkeen lukuisimmat. Helsingissä niitä olisi uusista äänivaltaisista 29 % ja 8 %, Turussa 17 % ja 6 %, Tampereella 19 % ja 7 %, Viipurissa 13 % ja 3 %, Porissa 17 % ja 6 %, Haminassa kokonaista 41 % ja 5 %. Tähän vaalimiesten ryhmitykseen vaikuttaa tietysti paljon sensuksen erilaisuus eri kaupungeissa.

Yksiäänisten suuresta prosenttimäärästä uusien äänivaltaisten joukossa seuraa, että myös niiden kokonaisprosentti oletetun äänioikeudenlaajennuksen jälkeen kasvaisi. Helsingissä se kohoaisi 34:stä 39:ään, Turussa 22:sta 41:een, Tampereella 1,8:sta 43:een ja Kotkassa 0,9:sta 67:ään. Kristiinankaupungissa se tulisi olemaan vaan 13 %, Haminassa 21 % ja Uudessakaarlepyyssä 25 %.

Paljoa vähemmän kuin äänioikeutettujen lukumäärään vaikuttaisi luonnollisesti oletettu äänioikeudenlaajennus niiden äänimäärään, mikä tätä parannuskysymystä punnittaessa ennen kaikkea on otettava huomioon. Äänten lisäys tekisi nimittäin, uusien vaalimiesten enemmistön vähä-äänisyyden tähden, ainoastaan seuraavat määrät: Helsingissä 16 %, Turussa 19 %, Viipurissa 24 %, Oulussa 21 %, Porissa 24 % ja Kuopiossa samoin 24 %. Yli 50 % se tekisi ainoastaan Tampereella: 51 %, Tammisaaressa: 64 %, Hangossa: 67 % ja Kotkassa: 121 %.

Mitä erittäin yksiäänisten äänimäärään tulee, niin se tietysti jonkun verran kasvaisi, seurauksena heidän lukumääränsä suhteellisesta kasvamisesta. Helsingissä se kohoaisi 4,8 %:sta 6,7 %:iin, lisäys 1,9 %, Turussa 2,9 %:sta 7,7 %:iin, lisäys 4,8 %, Tampereella 0,1 (!) %:sta 7,6 %:iin, lisäys 7,5 %, Viipurissa 3,3 %:sta 7,4 %:iin, lisäys 4,1 %, Oulussa 9,2 %:sta 13,2 %:iin, lisäys 4 % ja Porissa 4,7 %:sta 11,4 %:iin, lisäys 6,7 %. Suurin olisi lisäys Kotkassa, tehden 22,9 % (0,1:stä 23:een), senjälkeen Hangossa, 9,6 % (2,1:stä 11,7:ään), Loviisassa 8,4 % (4:stä 12,4:ään) ja Kemissä 7,5 % (0,2:sta 7,7:ään).

25- ja sitä suurempiäänisten suhteellinen lukumäärä vähenisi jonkun

verran, koska niiden prosenttimäärä uusissa äänivaltaisissa on melkoista pienempi kuin nykyisissä. (Helsingissä niitä kuitenkin ensinmainituissa olisi luvultaan 18, Turussa 5, Tampereella 51, Viipurissa 26, Oulussa 6, Kuopiossa 8, Hämeenlinnassa 15, Hangossa 10 ja Tammisaaressa 7, Vaasassa ja Porvoossa y. m. sitävastoin 0; nämä puolitoistasataa 5,000—10,000 markan miestä ja monta muuta lisäksi kulkevat siis nykyisten säädösten tai nykyisen laintulkitsemisen mukaan valtiollisesti alaikäisten joukossa, ja kumminkin on kaikki niinkuin olla pitää!). Helsingissä niiden prosenttimäärä nyt on 10,8 ja olisi äänilaajennuksen jälkeen 8,0, Turussa olisivat vastaavat luvut 9,1 ja 5,7, Tampereella 19,4 ja 11,1, Viipurissa 10,6 ja 8,2, Oulussa 4,9 ja 3,8, Porissa 7,2 ja 4,1, Kuopiossa 13,8 ja 8,0, Kotkassa 22,1 ja 2,4. Ainoastaan Tampereella, Kotkassa ja Kemissä (21,9 ja 5,6) tekisi prosenttimäärän vähennys yli 10.

Samoin vähenisi 25- ja isompiäänisten suhteellinen äänimäärä joitakuita prosentteja nykyisestään. Helsingissä se alenisi 38 %:sta 34,2:een kaikista äänistä, Turussa olisivat vastaavat luvut 30,8 ja 26,8, Tampereella 41,8 ja 36,5, Viipurissa 35,8 ja 35,5, Oulussa 26,1 ja 24,7, Porissa 30,0 ja 25,0, Kuopiossa 36,7 ja 32,2, Kotkassa 43,7 ja 20,5 ja Kemissä 37,3 ja 24,6. Suurin olisi tämän valitsijaluokan prosenttimäärien erotus Kotkassa: 23,2, senjälkeen Kemissä: 12,7, sitten Pietarsaaressa: 9,2 ja Porvoossa: 8,0.

Jos vertaa 25- sekä isompiäänisten lukumäärän ja niiden äänimäärän suhteellista vähentymistä, niin huomaa, että jälkimäinen on ollut suhteellisesti paljoa pienempi kuin edellinen. Niinpä niiden suhteellinen lukumäärä Helsingissä on nyt 10,8 % ja olisi äänilaajennuksen jälkeen 8,0 %, mutta vastaavat äänimäärää osottavat prosenttiluvut olisivat 38,0 ja 34,2; lukumäärän prosentti olisi siis vähentynyt 25,9 %, mutta äänimäärän ainoastaan 10 %. Erittäin huomattava olisi tämä erotus suurissa työväenkaupungeissamme, missä suuri joukko vähä-äänisiä tulisi lisää. Tampereella esim. alenisi 25-äänisten prosenttiluku 19,4:sta 11,1:een, suhteellinen alennus siis 42,8 %, mutta heidän ääntensä prosenttiluku vaan 41,8 %:sta 36,7 %:iin, suhteellinen alennus ainoastaan 12,2 %. Kotkassa olisivat vastaavat luvut 89 % ja 53,1 %.

Suhteellisen luku- ja äänimääränsä vähentymisestä huolimatta säilyttäisi 25- ja isompiäänisten valitsijain luokka sittekin varsin suuren vaikutuksen vaaleihin. 20 %:ia vähempi kaikista äänistä olisi heidän äänimää-

ränsä ainoastaan — Kajaanissa ja Hangossa (19,4 % ja 19,3 %). Itse Kotkassakin se vielä tekisi 20,5 % ja suurimmissa kaupungeissamme, niinkuin edellä näkyy, 25—35 %.

Niinkuin tunnettu ovat ruotsinmieliset vastustaneet ehdotettua äänioikeuden laajennusta semmoisenaan, koska muka valtiollisesti kypsymättömät vähä-ääniset sen kautta liian paljon tulisivat vaikuttamaan vaalin tuloksiin. Tämän todistamiseksi on tuotu esiin yllämainitut numerot yksiäänisten luvun kasvamisesta. Tämä on kumminkin ilmeisen yksipuolista, sillä onhan meillä ääniasteikko, joka, ainakin nykyisenään, suureksi osaksi tekee tyhjäksi pääluvun merkityksen. Jos tahtoo saada selville, missä määrin vähä-äänisempien vaikutus kasvaisi ehdotetun äänilaajennuksen kautta, on tutkittava, mitkä alemmat ääniluokat nykyisissä oloissa tarvitaan äänten enemmistön saavuttamiseksi, se on vaalin tuloksen määräämiseksi, ja mitkä tarvittaisiin muutoksen jälkeen. Suurena puutteena hra Snellman'in tilastossa — vaiko hänen isäntiensä suunnitelmassa? — on pidettävä, ett'ei hänen teoksestaan saa tästä mitään tietoja. Vai olisiko asia niin, että nuo tiedot sisältäisivät liian paljon sellaista — »qvod *non* erat demonstrandum» (jota ei pitänyt todistaa)? Miten lieneekään, jos kansanvaltaisuuden kannalta tahtoo arvostella äänioikeuden laajennusta, on yllämainittu tutkimus välttämättömän tarpeellinen ja olemme siis täydentäneet ruotsalaisen puoluekokouksen ja hra Snellmanin tilastollisen äänioikeusreformityön valmistamalla hänen numeroittensa perustuksella seuraavilla sivuilla olevat taulut, jotka osottavat, minkä kaikkien alempien ääniryhmien nykyisissä oloissa ja minkä kaikkien aiotun laajennuksen jälkeen tulisi yhdistää äänensä saadakseen äänienemmistön. Taulut käsittävät kaikki ne kaupungit, joista hra S. antaa meille tietoja.

Näemme niistä ensinnäkin, että Helsingissä nykyänsä kaikkien 1—17-äänisten, siis kaikkien joilla on tuloja alle 7,200 markkaa, tulee yhtyä saadakseen voiton muista, eli 51 % kaikista äänistä. Heidän lukumääränsä tekee 3,224 eli 85,3 % kaikista äänivaltaisista, 18—25-äänisten jälleen 554 eli 14,7 %. Laajennuksen jälkeen alenisi ääniraja 15 ääneen ja tuloraja siis 6,400 markkaan; silloin 4,638 äänivaltaista eli 87,5 prosenttia kaikista tarvittaisiin voittamaan 16—25-ääniset, luvultaan 665 eli 12,5 %. Tämä ei tunnu varsin pelottavalta kansanvaltaisuudelta, eikö totta? varsinkin kun työväenvaltuuskunnan tilastosta näkyy, että noiden 1—15-äänisten joukkoon, joiden »kypsymättömyyttä» nyt sitte viime valtiopäivien on

I. Taulu osottava eri ääniryhmien äänivoimaa nykyisissä äänioikeusoloissa.

Kaupungit:	Ääniryhmät:	Tulomäärä: alle Smk.:	Äänivaltaisten lukumäärä:	Äänivaltaisten %:	Äänten lukumäärä:	Äänten %:	Ääniryhmät:	Äänivaltaisten lukumäärä:	Äänivaltaisten %:	Äänten lukumäärä:	Äänten %:
Helsinki	1—17	7,200	3,224	85,3	13,694	51,0	18—25	554	14,7	13,146	49,0
Turku.	1—15	6,400	1,189	85,5	5,418	52,3	16—25	218	14,5	4,954	47,7
Viipuri	1—15	6,400	915	84,3	4,060	50,5	16—25	171	15,7	3,979	49,5
Oulu	1—8	3,150	705	83,6	1,580	53,9	9—10	138	16,4	1,370	46,1
Hamina	1—21	6,600	329	77,3	1,097	54,1	22—25	38	22,7	933	45,9
Kajaani	1—6	1,400	86	75,9	287	52,3	7—10	27	24,1	262	47,7
Tampere	10-ääniset	2,000	359	45,0	3,590	59,5	1—9	439	55,0	2,439	40,5
Hanko	1—10	3,300	195	80,2	840	50,7	11—25	48	19,8	816	49,3
Kotka.	1—21	6,600	88	75,3	767	51,7	22—25	29	24,7	718	48,3
Loviisa	1—15	4,800	117	84,8	512	51,0	16—25	21	15,2	492	49,0
Vaasa.	1—15	6,400	601	84,7	2,733	53,1	16—25	108	15,3	2,429	46,9
Porvoo	1—20	6,300	191	83,4	1,080	53,3	21—25	38	16,6	939	46,7
Uusikaarlepyy . .	1—20	2,200	81	84,3	420	54,1	21—25	15	15,7	357	45,9
Tammisaari . . .	1—15	3,200	109	80,2	637	50,4	16—25	27	19,8	625	49,6
Kristiinankaupunki	1—45	9,200	140	93,7	1,149	51,3	46—268(!)	9	6,3	1,081	48,7
Pietarsaari . . .	1—23	4,800	99	86,6	729	53,4	29—50	15	13,4	641	46,6
Kaskinen. . . .	1—6	1,400	62	82,7	165	50,4	7—25	13	17,3	162	49,6
Maarianhamina. .	1—5	1,200	60	83,2	127	50,8	6—20	12	16,8	123	49,2
Kemi	1—20	5,250	24	75,0	274	58,2	21—25	8	25,0	196	41,8
Pori	1—14	6,000	507	87,0	1,809	50,9	15—25	75	13,0	1,679	48,1
Naantali	1—20	4,200	63	90,1	344	51,4	32—75	7	9,9	325	48,6
Hämeenlinna . .	1—23	4,800	262	87,9	1,782	50,4	24—25	70	21,1	1,748	49,6
Kuopio	10-ääniset	2,000	208	36,8	2,080	52,4	1—9	407	63,2	1,890	47,6

II. Taulu osottava eri ääniluokkien äänivoimaa valtiopäivillä anottavaksi ehdotetun äänioikeudenlaajennuksen jälkeen.

Kaupungit:	Ääniryhmät:	Tulomäärä: alle Smk.:	Äänivaltaisten lukumäärä:	Äänivaltaisten %:	Äänten lukumäärä:	Äänten %:	Ääniryhmät:	Äänivaltaisten lukumäärä:	Äänivaltaisten %:	Äänten lukumäärä:	Äänten %:
Helsinki	1—15	6,400	4,638	87,5	15,869	51,1	16—25	665	12,5	15,237	48,9
Turku.	1—12	5,200	2,049	87,2	6,227	50,1	13—25	298	12,8	6,180	49,9
Viipuri	1—15	6,400	1,538	88,0	5,165	52,0	16—25	204	12,0	4,770	48,0
Oulu	1—6	2,450	1,065	85,6	1,945	53,8	7—10	179	14,4	1,706	46,2
Hamina	1—20	6,300	183	81,0	1,084	51,0	21—25	43	19,0	1,038	49,0
Kajaani	1—5	1,200	183	81,5	407	52,1	6—10	42	18,5	374	47,9
Tampere	1—8	1,800	2,039	81,7	5,040	52,4	9—10	457	18,3	4,570	47,6
Hanko	1—9	3,000	582	88,0	1,405	50,7	10—25	83	12,0	1,356	49,3
Kotka.	1—7	2,400	1,041	91,1	1,686	51,1	8—25	98	8,9	1,609	48,9
Loviisa	1—12	3,900	289	90,2	732	51,9	13—25	32	9,8	677	48,1
Vaasa	1—14	6,000	789	86,4	2,961	52,1	15—25	125	13,6	2,708	47,9
Porvoo	1—14	4,500	406	88,1	1,247	50,4	15—25	55	11,9	1,231	49,6
Uusikaarlepyy . .	1—20	4,200	101	87,1	458	56,1	21—25	15	12,9	357	43,9
Tammisaari . . .	1—10	2,200	349	87,5	1,073	51,7	11—25	48	12,5	1,002	48,3
Kristiinankaupunki	1—38	7,800	224	93,5	1,375	50,5	38—268	15	6,5	1,346	49,5
Pietarsaari . . .	1—13	2,800	240	89,8	887	51,6	14—50	26	10,2	827	48,4
Kaskinen	1—5	1,200	98	83,2	217	50,7	6—25	20	16,8	211	49,3
Maarianhamina . .	—	—	—	—	—	—	—	—	—	—	—[1])
Kemi	1—12	3,250	124	87,4	428	52,7	13—25	18	12,6	385	47,3
Pori	1—10	4,400	934	89,9	2,258	52,4	11—25	103	10,1	1,754	47,6
Naantali	1—15	3,200	102	91,9	389	51,8	16—75	9	8,1	362	48,2
Hämeenlinna . .	1—20	4,200	525	85,0	2,430	51,6	21—25	93	15,0	2,298	48,4
Kuopio	1—8	1,800	926	79,2	2,839	54,5	9—10	242	20,8	2,398	45,4

[1]) Puuttuu tietoja.

I. Taulu osottava eri ääniryhmien äänivoimaa nykyisissä äänioikeusoloissa.

Kaupungit:	Ääniryhmät:	Tulomäärä: alle Smk.:	Äänivaltaisten lukumäärä:	Äänivaltaisten %:	Äänten lukumäärä:	Äänten %:	Ääniryhmät:	Äänivaltaisten lukumäärä:	Äänivaltaisten %:	Äänten lukumäärä:	Äänten %:
Helsinki	1—17	7,200	3,224	85,3	13,694	51,0	18—25	554	14,7	13,146	49,0
Turku.	1—15	6,400	1,189	85,5	5,418	52,3	16—25	218	14,5	4,954	47,7
Viipuri	1—15	6,400	915	84,3	4,060	50,5	16—25	171	15,7	3,979	49,5
Oulu	1—8	3,150	705	83,6	1,580	53,9	9—10	138	16,4	1,370	46,1
Hamina	1—21	6,600	329	77,3	1,097	54,1	22—25	38	22,7	933	45,9
Kajaani	1—6	1,400	86	75,9	287	52,3	7—10	27	24,1	262	47,7
Tampere	10-ääniset	2,000	359	45,0	3,590	59,5	1—9	439	55,0	2,439	40,5
Hanko	1—10	3,300	195	80,2	840	50,7	11—25	48	19,8	816	49,3
Kotka.	1—21	6,600	88	75,3	767	51,7	22—25	29	24,7	718	48,3
Loviisa	1—15	4,800	117	84,8	512	51,0	16—25	21	15,2	492	49,0
Vaasa.	1—15	6,400	601	84,7	2,733	53,1	16—25	108	15,3	2,429	46,9
Porvoo	1—20	6,300	191	83,4	1,080	53,3	21—25	38	16,6	939	46,7
Uusikaarlepyy . .	1—20	2,200	81	84,3	420	54,1	21—25	15	15,7	357	45,9
Tammisaari . . .	1—15	3,200	109	80,2	637	50,4	16—25	27	19,8	625	49,6
Kristiinankaupunki	1—45	9,200	140	93,7	1,149	51,3	46—268(!)	9	6,3	1,081	48,7
Pietarsaari . . .	1—23	4,800	99	86,6	729	53,4	29—50	15	13,4	641	46,6
Kaskinen. . . .	1—6	1,400	62	82,7	165	50,4	7—25	13	17,3	162	49,6
Maarianhamina. .	1—5	1,200	60	83,2	127	50,8	6—20	12	16,8	123	49,2
Kemi	1—20	5,250	24	75,0	274	58,2	21—25	8	25,0	196	41,8
Pori	1—14	6,000	507	87,0	1,809	50,9	15—25	75	13,0	1,679	48,1
Naantali	1—20	4,200	63	90,1	344	51,4	32—75	7	9,9	325	48,6
Hämeenlinna . .	1—23	4,800	262	87,9	1,782	50,4	24—25	70	21,1	1,748	49,6
Kuopio	10-ääniset	2,000	208	36,8	2,080	52,4	1—9	407	63,2	1,890	47,6

II. Taulu osottava eri ääniluokkien äänivoimaa valtiopäivillä anottavaksi ehdotetun äänioikeudenlaajennuksen jälkeen.

Kaupungit:	Ääniryhmät:	Tulomäärä: alle Smk.:	Äänivaltaisten lukumäärä:	Äänivaltaisten %:	Äänten lukumäärä:	Äänten %:	Ääniryhmät:	Äänivaltaisten lukumäärä:	Äänivaltaisten %:	Äänten lukumäärä:	Äänten %:
Helsinki	1—15	6,400	4,638	87,5	15,869	51,1	16—25	665	12,5	15,237	48,9
Turku.	1—12	5,200	2,049	87,2	6,227	50,1	13—25	298	12,8	6,180	49,9
Viipuri	1—15	6,400	1,538	88,0	5,165	52,0	16—25	204	12,0	4,770	48,0
Oulu	1—6	2,450	1,065	85,6	1,945	53,8	7—10	179	14,4	1,706	46,2
Hamina	1—20	6,300	183	81,0	1,084	51,0	21—25	43	19,0	1,038	49,0
Kajaani	1—5	1,200	183	81,5	407	52,1	6—10	42	18,5	374	47,9
Tampere. . . .	1—8	1,800	2,039	81,7	5,040	52,4	9—10	457	18,3	4,570	47,6
Hanko	1—9	3,000	582	88,0	1,405	50,7	10—25	83	12,0	1,356	49,3
Kotka.	1—7	2,400	1,041	91,1	1,686	51,1	8—25	98	8,9	1,609	48,9
Loviisa	1—12	3,900	289	90,2	732	51,9	13—25	32	9,8	677	48,1
Vaasa.	1—14	6,000	789	86,4	2,961	52,1	15—25	125	13,6	2,708	47,9
Porvoo	1—14	4,500	406	88,1	1,247	50,4	15—25	55	11,9	1,231	49,6
Uusikaarlepyy . .	1—20	4,200	101	87,1	458	56,1	21—25	15	12,9	357	43,9
Tammisaari . . .	1—10	2,200	349	87,5	1,073	51,7	11—25	48	12,5	1,002	48,3
Kristiinankaupunki	1—38	7,800	224	93,5	1,375	50,5	38—268	15	6,5	1,346	49,5
Pietarsaari . . .	1—13	2,800	240	89,8	887	51,6	14—50	26	10,2	827	48,4
Kaskinen. . . .	1—5	1,200	98	83,2	217	50,7	6—25	20	16,8	211	49,3
Maarianhamina . .	—	—	—	—	—	—	—	—	—	—	—[1])
Kemi	1—12	3,250	124	87,4	428	52,7	13—25	18	12,6	385	47,3
Pori	1—10	4,400	934	89,9	2,258	52,4	11—25	103	10,1	1,754	47,6
Naantali	1—15	3,200	102	91,9	389	51,8	16—75	9	8,1	362	48,2
Hämeenlinna . .	1—20	4,200	525	85,0	2,430	51,6	21—25	93	15,0	2,298	48,4
Kuopio	1—8	1,800	926	79,2	2,839	54,5	9—10	242	20,8	2,398	45,4

[1]) Puuttuu tietoja.

ruvettu pelkäämään, kuuluu suurin osa pääkaupungissa asuvia valtion virkamiehiä, sotaväen ylipäällystöä, oppi- ja ammattikoulujen opettajia, kansakoulunopettajia (kaikki!), lääkäreitä ja asianajajia, sanomalehdentoimittajia, kirjailijoita ja taiteilijoita, apteekkareita, vieläpä kauppiaita, tehtailijoita ja itsenäisiä ammatinharjoittajia.

Turussa jälleen nykyänsä kaikki 1—15-ääniset, siis alle 6,400 markan miehet, voittaisivat kaikki 16—25-äänen miehet eli ne, joiden tulot nousevat 6,400 markkaan tai enempään. Muutoksen jälkeen olisivat ääniryhmät 1—12 ja 13—25 ja tuloraja siis 5,200. Täälläkin olivat viime valtiopäivämiesvaaleissa enemmän kuin puolet kaikista valtion virkamiehistä, opettajista, upseereista, sanomalehtimiehistä, tehtailijoista ja itsenäisistä käsityöläisistä y. m. tämän tulorajan alapuolella. Ei siis pelkoa »kypsymättömien» voitolle pääsystä! Vielä vähemmin Viipurissa, hra Heikelin omassa kaupungissa, jossa ääniryhmät muutoksen jälkeen edelleenkin olisivat 1—15 ja 16—25 ja tuloraja siis 6,400 mk. Uudessakaarlepyyssä niinikään jäisivät ääniryhmät edelleenkin olemaan 1—20 ja 21—25 ja ääniraja 4,200, joka tällaisessa pikkukaupungissa on rahavaltainen eikä kansanvaltainen järjestelmä.

Muissa suuremmissa kaupungeissamme muuttuisivat suhteet seuraavasti: Tampereella voittavat nykyänsä, 10 äänen ollessa korkeimpana, 10-ääniset ääniryhmät 1—9 ja tuloraja on siis 2,000 (eli kolmea, neljää kertaa alempi kuin se tulisi olemaan Helsingissä ja Turussa, eivätkä kuitenkaan valtiollisesti kypsymättömät ole vaalin tulosta määränneet); muutoksen jälkeen ääniryhmät 1—9 voittaisivat 10-ääniset ja tuloraja pysyisi siis 2,000 markassa vaikka toisin päin. Oulussa olisivat nämä suhteet: nykyään 1—8 ja 9—10 sekä 3,150 mk. (veroäyri vastaa 350 markan tuloa), muutoksen jälkeen 1—6 ja 7—10, sekä 2,450 mk.; Porissa: nykyään 1—14 ja 15—25 sekä 6,000 mk., muut. jälk. 1—10 ja 11—25 sekä 4,400 mk.; Kuopiossa: nykyään 10-ääniset ja 1—9-ääniset sekä 2,200 mk., muut. jälk. päinvastoin; Vaasassa: nykyään 1—15 ja 16—25 sekä 6,400 mk., muutoksen jälkeen 1—14 ja 15—25 ja 6,000 mk.

Varsin vähäinen tulorajan siirto siis, jonka alapuolelle Oulussa, Porissa ja Vaasassa edelleenkin jäisivät useimmat yliopistosivistystä saaneet, samoin kuin kauppiaat, tehtailijat ja käsityöläiset. Tampereella ja Kuopiossa, alhaisen sensuksen ja 10 äänen maksimin tähden, niiden enemmistö tosin on 10 äänen miehiä, mutta ei kukaan järki-ihminen tahtone

väittää, ett'eivät nämä aineksset sittenkin olisi ne, jotka vaaleissa esiintyisivät johtavina. Yleensä näin äänivaltaisia ryhmittäessä äänimäärän mukaan kahteen vastakkaiseen puoliskoon asettuu kannalle, joka ei ole tosiolojen mukainen. Eivät meillä »aliluokka» ja »yliluokka» seiso vastakkain, vaan tärkeissä kysymyksissä on taistelevilla mielipiteillä kannattajia kaikissa ääniluokissa. Jos siihen todistusta tarvittaisiinkaan, riittäisi viittaus hra Snellmanin tilastoon eri ääniryhmien äänestyksestä kaupunkiemme raastuvankokouksissa ääniasteikon alentamisesta päätettäessä; rinnan tapaamme siinä vähä-äänisiä sekä muutoksen puolesta että vastaan, vaikka luonnollisesti paljoa enemmän edellisellä puolella. Ainoastaan se merkitys on tällaisella ryhmityksellä, että sen kautta voidaan numeroilla kieltämättömästi todistaa ne tapaukset, joissa valta *ei voi* siirtyä vähä-äänisille ehdotetun äänioikeudenlaajennuksen kautta, ja edellä olemme useimmista suurimmista kaupungeistamme, Helsingistä, Turusta, Viipurista, Oulusta, Porista ja Vaasasta sen vastaansanomattomasti todistaneet. Että on joitakuita kaupungeita, joista sitä ei voi *todistaa*, ei oikeuta väittämään, että niin todellisuudessa tulisi olemaan laita. Viittaus niiden kaupunkien valtiopäivämiesvaaleihin, joissa 10-asteikko on voimassa, riittää kumoamaan tämän väitteen.

Pienempiä kaupunkejamme tarkastaessa huomaa niissäkin useimmissa varsin vähäisen ja aivan vaarattoman ääni- ja tulorajan siirron. Haminassa se on 21—20 ja 6,600—6,300, Kajaanissa (10-asteikko!) 6—5 ja 1,400—1,200, Hangossa 10—9 ja 3,300—3,000, Kotkassa tosin 21—7, mutta sittekin vaan 6,600—2,400, Loviisassa 15—12 ja 4,800—3,900, Porvoossa 20—14 ja 6,300—4,500, Tammisaaressa 15—10 ja 3,200—2,200, Kristiinankaupungissa 45—38 ja 9,200 (!)—7,800, Kaskisissa 6—5 ja 1,400—1,200, Hämeenlinnassa 23—20 ja 4,800—4,200 j. n. e. Joll'eivät siis Kajaanin tai Kaskisten hurjapäät pane toimeen jotakin mullistuksia, voimme täysin turvallisina odottaa ehdotetun äänioikeudenlaajennuksen seurauksia! Kaikissa muissa olisi tuloraja yli 2,000 markkaa, siis ylempänä kuin jo nykyään, 10-asteikon vallitessa, Tampereella ja Kuopiossa. Kotkassakin, jossa kuitenkin työväki muodostaa äänivaltaisten suunnattoman enemmistön, se vielä olisi 2,400, siis korkealla yläpuolella ali- ja yliluokan rajamaiden. Kansanvaltaisimmissakin kaupungeissa oltaisiin vielä kaukana länsimaisista vaalioloista, ja kuitenkin ruotsinmieliset, »länsimaisen kulttuurin» ylväät aseenkantajat, livistävät käpälämäkeen näinkin pientä muutosta ehdotettaessa.

Nya Pressen on eräässä väittelyssä puolustanut vastustustaan sillä, että joskin äänten enemmistö muutoksen jälkeen edelleen jäisikin varakkaille, nuo lukumäärältään lisääntyneet vähä-ääniset kumminkin enemmyytensä kautta vaikuttaisivat vaalituloksiin. Tosiaankin odottamaton tunnustus pääluvulle taholta, jolta aina on ilmeisellä ivalla ja halveksimisella puhuttu syvien rivien siveellisistä vaalivoitoista! Hra Snellmanin tilasto äänirajoituskokouksista voi N. Pr:lle opettaa, minkä verran arvoa suuriääniset antavat henkilöluvulle, jos tämä seikka olisi lehdeltä unohtunut. Nähtävästi kuitenkin tuntuu ruotsalaisesta puolueesta kovin tukalalta ja vastenmieliseltä ajaa läpi ehdokkaansa vastoin suuren enemmistön tahtoa ja toivomuksia ja siksi tahdottaisiin kerrassaan kieltää noilta vähä-äänisiltä vaalioikeus. Täytyy myöntää, että jos tarkoitus on hyvä, niin on keinokin mainio! Sillä älkää uskoko, hyvät herrat, että sillä pääsette rauhaan vähä-äänisten vaatimuksilta. Suomen suomalainen työväestö on herännyt itsetietoisuuteen eikä ole lakkaava vaatimasta itselleen valtiollista äänioikeutta, ennenkuin se on sen saanut. Jos ruotsalaisella puolueella olisi rahtusenkaan käsitystä siitä, mitä nykyinen asema ja terve yhteiskunnallinen kehitys vaatii, niin se mielellään rientäisi osottamaan »kansanvaltaisuuttansa», kun se voi tapahtua niin huokealla hinnalla ja niin perin vaarattomasti kuin suostumalla ehdotettuun äänioikeudenlaajennukseen. Mutta jonka Jumala tahtoo hukuttaa, sen hän lyöpi sokeudella. Silmitön vanhoillisuus on aina ollut radikaalisuuden paras liittolainen.

Loppupäätöksemme on, että ehdotetun äänioikeudenlaajennuksen kautta nuo muka kypsymättömät ja valtiollisesti kehittymättömät vähäääniset eivät tulisi merkitsemään vaaleissa juuri ollenkaan sen enempää kuin nykyäänkään eivätkä suinkaan määräämään niiden tulosta. Ruotsinmielisten omat numerot lyövät armottomasti kuoliaaksi heidän syynsä ja perusteensa, tahi oikeammin, he ovat aivan yksipuolisesti ja mielivaltaisesti käyttäneet niitä numeroita, joita itse ovat koonneet tärkeän valtiollisen kysymyksen valaisemiseksi. Näin ollen on heidän tilastotyönsä pelkkää komediaa. Se on vielä pahempaa, se on tuhmuus. Tähän asti on ollut lentävänä sanana »exempla sunt odiosa» eli esimerkit ovat ikäviä; ruotsalainen puolue voi täydellä syyllä tähän lisätä: »numeri autem plus qvam odiosi», eli suomeksi: mutta numerot vielä ikävämmät.

Edellisestä seuraa, ett'ei puolueella ole ollut minkäänlaista aihetta, muka äänioikeudenlaajennuksen vastapainoksi, vaatia sensuksen korottamista

600—1,000 markaksi. Ilmeistä on, ja hra Snellmanin numerot sen todistavat, että tämän kautta toisella kädellä otettaisiin vähä-äänisiltä pois paljoa enemmän kuin niille itse äänioikeudenlaajennuksen kautta annettaisiin. Ruotsinmielisten toinen ehto taas, että olisi säädettävä 10-asteikko suuremmilla väliasteilla kuin nykyiset olisi puhtaasti muodollinen muutos ja jättäisi semmoisikseen ne epäkohdat, joiden korjaamista suomenmielisten äänirajoitusehdotus tarkoittaa. Kun kumminkaan jälkimäisen toteutumisesta ei ole edes sitäkään vähäistä toivoa, jonka kumminkin äänioikeudenlaajennuskysymyksessä vielä rohkenemme säilyttää, emme nyt ryhdy yllämainittujen tilastoainesten perustuksella tutkimaan tämän reformin vaikutuksia. Kuinka hirvittäviä ne ovat, se näkyy kuitenkin osaksi tauluista (Tampereen, Oulun, Kuopion ja Kajaanin numeroista).

Mutta miksi väsyttää lukijoita loppumattomilla numerojonoilla asiassa, joka pitemmittä todisteluittakin on selvä, kuulen monen kysyvän. Tietäväthän kaikki ilmankin, ett'ei äänioikeudenlaajennuksesta olisi minkäännäköistä vaaraa. Tietävät kyllä, muka kaikkien on se myöskin *myönnettävä.* Siksi olemme tahtoneet asian *todistaa*, niin sitovasti kuin numeroilla voidaan joku asia todistaa. Toivottavasti eivät ruotsinmieliset enää, asiata valiokunnassa ja säädyissä käsiteltäessä, voi vastustaa sitä uusien, »kypsymättömien» äänivaltaisten pelosta. Heidän on luovuttava tästä verukkeesta ja kaikessa törkeydessä julkilausuttava todellinen syynsä, nimittäin puhdas ja koristelematon puolueitsekkäisyys. Näin on asema selvinnyt.

Puolueitsekkäisyys on yhteisen edun kannalta aina moitittava, mutta itse puolueen kannalta se voi olla kahtalaista, joko järkevää tai järjetöntä; katselkaamme asiaa lopuksi tältäkin kannalta.

Hamlet'in kysymys »ollako vaiko ei?» on ruotsalaiseen puolueeseen nähden aikoja sitte ratkaistu jälkimäiseen suuntaan. Puolueen omat johtavat miehet lausuvat sen julki ja se näkyy puolueen viimeaikaisessa esiytymisessä kyllin selvästi, milloin alakuloisina, elämänkaihoisina huoahduksina, milloin kiihkoisen hermostuneena pienoistoimintana. Tapahtuuko tuo välttämätön ja asiain omasta, luonnollisesta kehityksestä johtuva keikahdus jo ensitulevilla valtiopäivillä, vai toisilla, vaiko vasta kolmansilla, tämä ei itse asiata muuta. Loppu on varma läheisessä tulevaisuudessa, »status qvo» on mahdoton säilyttää. Kannattaako sitä siis koettaakkaan säilyttää, kun tämän täytyy tapahtua vastoin oikeuden ja kohtuuden ja vapaamielisyyden vaatimattomimpiakin vaatimuksia, eikä sittenkään

tule onnistumaan, *ei voi* onnistua. Voitetunkin puolueen asema voi olla erilainen, sen mukaan millaisen jälkimaineen se on jättänyt, varsinkin jos uudet kysymykset määräävät uuden puolueaseman, niinkuin meillä tulee olemaan. Sen etevät kyvyt voivat päästä edelleen käytäntöön, ja puolue siten ikäänkuin uudestaan herätä vaikutukseen. Mutta luullaksemme suomenmielisten, päästyään voitolle ja kielitaistelun aaltojen asetuttua, on oleva varsin vastenmielistä suostua valtiolliseen yhteistoimintaan miesten kanssa, jotka ovat kompromettееranneet itseänsä hurjuuteen asti julistamalla ja noudattamalla sitä oppia, että »valta käy oikeuden edellä». Ruotsinmielisen puolueen alternatiivit ovat siis nämä: kummassakin tapauksessa varma kuolema, mutta toisessa vähän aikaisempi edes jonkun verran säilytetyllä puoluekunnialla ja sitä seuraavalla kunnioituksella ja vaikutusvallalla, toisessa jotakuta vuotta pitempi elämänikä ja kuoleman jälkeen täydellinen valtiollinen mitättömyys. Emmekä edes uskalla vakuuttaa tuota elämänän pidemmyyttä. Sillä muistettava on, että ensitulevissa valtiopäivävaaleissa, nykyisten äänioikeussäädösten epäselvyyden tähden, valtiollisen taistelun painopiste tulee siirtymään vaaliuurnien ympäriltä maistraattien suljettujen ovien taakse ja puolueet ennen kuulumattomalla tavalla kolhimaan toisiansa valituksilla ja valitusten valituksilla. Silloin on näkyvä, onko sen puolueen, jolla on kaikki tämä omallatunnollaan, oleva mahdollista koota joukkonsa tahratun lippunsa ympärille, vai eikö tässäkin pikkumaisen puolueitsekkäisyyden laskut näyttäydy vääriksi.

V. Malin.

Käsitteitten selvitykseksi kieliasiassa.

Suuri taistelu on taisteltu. Paksu mietintö, pitkät keskustelut; tulos $= \pm 0$.

Tarkoitan asiallista tulosta. Runsaasti on sitävastoin esitetty ja pohdittu teorioja ja periaatteita.

Voisipa niistäkin olla hyötyä, jos vain etsitään mitä ehkä on yhteistä näennäisesti vastakkaisissa periaatteissa. Mutta kun kummankin puolueen

luja vakaumus on se, että sen oma periaate on koko laajuudessaan oikea ja vastakkainen koko laajuudessaan väärä, niin ei ole toivottavissa mitään periaatteellistakaan tulosta, saatikka asiallista.

Kysymyksen tähänastinen käsittely ei siis herätä mitään toivoa että näillä valtiopäivillä saataisiin mitään aikaan. Mutta vastaisuuden varalle saattaa kuitenkin olla hyödyksi vähän tarkastaa noita periaatteita ja katsoa, eikö ole ainakin teoreettinen yhteensovitus mahdollinen.

Ruotsinmielisten johtava periaate on, että molempien kielten tasa-arvoisuus on tunnustettava. Tästä periaatteesta he johtavat vaatimuksen, että virkamiehille on suotava oikeus virkakirjeissään käyttää kumpaista kieltä kukin tahtoo. He hylkäävät siis kunnalliskieliperiaatteen, koska se supistaa virkamiesten vapauden, siis viepi tasa-arvoisuuden polkemiseen.

Suomenmielisten johtava periaate on, että virkamies käyttäköön kansan kieltä. Siitä he johtavat vaatimuksen kunnalliskielen määräysvallasta. He hylkäävät siis tasa-arvoisuuden periaatteen, koska se liian paljon laajentaa virkamiesten mielivaltaa ja siten viepi siihen, etteivät virkamiehet käytä kansan kieltä.

Sellainen on asema. Voidaanko tästä ristiriidasta ainakin loogillisesti selvitä?

Luullakseni voidaan. Sillä *johtavat periaatteet eivät olekkaan vastakkaisia.* Voi varsin hyvin ajatella että molempien kielten tasa-arvoisuus tunnustetaan, mutta kuitenkin virkamiehet käyttävät kansan kieltä.

Mutta tämmöisen yhteensovituksen aikaansaamiseksi vaaditaan ennen kaikkea, että avataan silmät, nähdään ja tunnustetaan elävä todellisuus.

Että virkamiesten, niinkuin suomenmieliset vaativat, tulee käyttää kansan kieltä, on tietysti oikea periaate, eikä yksikielisessä maassa muu tule kysymykseenkään. Mutta toinen vastalause erehtyy siinä kohden, ettei se periaatteellisesti tunnusta muuta kuin yksikielisiä kuntia, vaikka todellisuudessa kuitenkin on kuin onkin olemassa kaksikielisiä.

Tämä taas tulee siitä, että on määrätty kunnan kieli sen kielen mukaan «jolla pöytäkirja paikkakunnan kunnallisissa kokouksissa tehdään«. Mutta tästä olisi seurauksia hyvin omituisia.

Helsingissä, samoin kuin Turussa ja Viipurissa, kunnan kieli siten tulisi olemaan ruotsi. Suomen pääkaupungissa siis suomenkieli säätylain kautta julistettaisiin tavallaan vieraaksi kieleksi. Asiallinen ei saisi mitään toimituskirjaa suomeksi ilman erityistä pyyntöä.

Johdonmukaista olisi silloin, ettei virkamies katsoisi itseänsä velvolliseksi vastaamaan suulliseenkaan suomalaiseen kysymykseen muuta kuin ruotsiksi, jollei kysyjä nimenomaan pyydä suomalaista vastausta. Veroliputkin kai tulisivat olemaan ruotsalaisia, koska ne — niinkuin jokainen kyllä tietää — saapuvat ilman asiallisten pyyntöä.

Mutta vielä arveluttavampi on toinen seuraus pöytäkirjakieli-periaatteesta.

Kieliriita siten ikuistettaisiin kunnallisessa elämässä. Joka kerta kuin valtuusmiehiä valitaan, olisi kysymys samassa: mikä kieli on oleva vallitsevana kaupungissa? Ja kiista siitä olisi hyvin haitallinen muille tärkeille kunnallisille harrastuksille, etenkin niille, jotka tarkoittavat vähäväkisten edistystä: raittius-, kansanvalistus- ja työväenkysymyksille. Kieliriita on oivallinen keino hajaannuttaa näitten kysymysten harrastajat ja lamauttaa edistystyötä. Kaikki muuttuisi puolueasiaksi. Siten näiden asiain ratkaisu viivytettäisiin, kiihko yltyisi, eri kansanluokkien väli tulisi yhä kireämmäksi.

Olen huomauttanut paria politikoitsijaa tästä. Mutta he ovat vastanneet, ettei saa katsoa asiaa vain Helsingin työmiesten kannalta. Niitten takia ei voi eikä saa uhrata periaatetta, josta lukuisille maalaiskunnille on arvaamatonta hyötyä. Sama näkökohta luultavasti on ollut usealla suomenmielisellä. Ja moni maalaispappi tahi talonpoika luonnollisesta syystä ehkä ei ole tullut ensinkään ajatelleeksi kaupunkien väestöä.

Mutta ovathan kaupunkien vähäväkiset kansalaisia hekin. Eikä kysymys heidän edistymisestään olekkaan niin yksityistä laatua. Isommissa kaupungeissamme uuden ajan yhteiskunnalliset kysymykset ovat vireimmillään, ja näitten kysymysten kohtalo täällä vaikuttaa monessa kohden koko yhteiskuntalaitoksemme kehitykseen.

Mitä taas maalaiskuntiin tulee, niin ei ensinkään ole tarvis uhrata niiden etuja. Kunnan kieli voi kyllä olla virkamiesten kielen määrääjänä, vaikkei kunnan kielen määrääjänä käytettäisikään kunnallista pöytäkirjakieltä.

Itse asiassa on hyvin vähän johdonmukaista, että juuri suomalainen puolue kannattaa pöytäkirjaperiaatetta, kun sama puolue harrastaa ääniasteikon poistamista tahi alentamista. Sillä ääniasteikon avulla voi valitsijain (ja vielä enemmän asukkaitten) vähemmistö määrätä päytäkirjakielen. Kun muuten pontevasti vastustetaan tämmöistä vähemmistövaltaa, niin onko silloin järkevää tunnustaa sitä oikeaksi, kun sen nojalla Suomen pääkau-

pungissa suomenkieli voidaan syrjäyttää, syystä että — ehkä vähemmistö puhuu toista kieltä?

Näistä epäjohdonmukaisuuksista ei pääse muuten kuin *julistamalla muutamia kuntia kaksikielisiksi.* Ja tämä taas voitaisiin tehdä, jos nojautuu perusteesen, joka jo löytyy toisessa vastalauseessa, jopa mietinnössäkin.

Molempien ehdotuksissa sanotaan, että kunnalle menevät kirjoitukset, jotka annetaan kirkossa kuulutettaviksi, ovat annettavat sekä suomen- että ruotsinkielellä »semmoiselle seurakunnalle, jossa julkista jumalanpalvelusta kummallakin kielellä säännöllisesti pidetään«.

Tässä on peruste, jolle sopii antaa laajempaa määräysvaltaa. Mutta kaksikielisten kuntien tunnustamisen kammo on valiokunnissa ollut niin suuri, ettei edes ole semmoisen seurakunnan johtajalle annettu oikeutta käyttää virkakirjeissään muuta kuin kunnan pöytäkirjakieltä. Ainoastaan jos «yksikielinen seurakunta sijaitsee toiskielisessä kunnassa« olisi sen johtajalla mainittu oikeus.

Siis: jos Helsingin suomalais-ruotsalainen seurakunta (johon puolet valiokunnan jäsenistä kuuluu) tulee jaettavaksi kielen mukaan (niinkuin ruotsalaiset tahtovat), niin uutten suomalaisten seurakuntien johtajat käyttäköot suomea; mutta jos se jaetaan alueen mukaan (niinkuin suomalaiset tahtovat) niin samojen suomalaisten seurakuntalaisten paimenien on pakko kirjoittaa ruotsiksi — silloinkin kuin seurakuntaan kuuluu ehkä $^7/_8$ suomalaisia ja $^1/_8$ ruotsalaisia.

Minne jää täten koko johtava periaate, että virkamiehen on käyttäminen kansan kieltä?

Ei, juuri tuo periaate vaatii, että tunnustetaan kaksikielisten kuntien olemassaoloa. Ja tämä helpoimmin tapahtunee äsken mainitulla perusteella: että kunta on katsottava kaksikieliseksi, jos jumalanpalvelusta säännöllisesti pidetään kumpaisellakin kielellä.

Ja tämä peruste on periaatteellisesti aivan yhtä pätevä, jollei parempi kunnan kielen määrääjä kuin kunnallinen pöytäkirjakieli on. Kirkossahan julistetaan ne lait ja asetukset, joita kunnan asukkaitten tulee noudattaa. Johdonmukaista on siis, että tuomioistuimetkin ja virkamiehet panevat samat asetukset käytäntöön julkaisukielellä tahi -kielillä.

Useimmissa tapauksissa on kuitenkin jumanpalveluksen kieli sama kuin kunnan pöytäkirjakieli. Saattaisi siis varsin hyvin antaa säännölle kaksikielisistä kunnista seuraavan muodon:

Virkamies, jonka virkapiiri rajoittuu yhteen kuntaan, käyttäköön virkatoimituksissaan sitä kieltä, jolla kunnalliset keskustelut pöytäkirjaan pannaan. Jos kuitenkin kunnassa säännöllisesti jumalanpalvelusta pidetään toisella kotimaisella kielellä, niin kunta on katsottava kaksikieliseksi.

Jos säännölliseksi jumalanpalveluksen pitämiseksi kaksotaan esim. että sitä toimitetaan vähintäin kerran kuukaudessa, niin tämmöinen sääntö tulisi koskemaan (Wennerströmin matrikkelin mukaan) noin paria tusinaa maalaiskuntia ja useimpia maamme kaupunkeja. Suomalaiset ja ruotsalaiset voittaisivat siitä jotensakin yhtä paljon.

On mahdollista että tätäkin määräämisperustetta vastaan voitaisiin tehdä muistutuksia. Joku esim. sanonee, että siten siirretään kieliriita kirkolliselle alalle, jossa se on vielä vähemmin paikallansa kuin kunnallisella. Mutta tämä pelko on minusta jotensakin turha, jos vaan yleensä järjestetään asiat niin, että sorron tunne vähenee tahi katoaa. Ja jos ruotsalaiset suomenvoittoisessa kunnassa tahtoisivat kuulla Jumalansanaa joka neljäs viikko joka kuudennen asemesta, niin miksei sitä voitaisi heille suoda? Voisihan suomalaisilla ruotsalaisissa kunnissa olla sama halu. Uskallan luulla, että aina tulee olemaan ihmisiä, jotka mielellään suovat muille samat oikeudet kuin heillä itsellään on, jos vaan ei tahdota heiltä riistää mitään oikeuksia.

Muuten erotus yksi- ja kaksikielisten kuntien välillä ei tulisi olemaan yksityiselle kovin tuntuva. Tietysti olisi selvempää säätää että periaatteellisesti yksikielisessä kunnassa ainoastaan asiallisten pyynnöstä poiketaan kunnalliskielestä, mutta että kaksikielisessä kunnassa käytetään asiallisen kieltä, jollei hän itse muuta vaadi. Mutta tästä sopikoot juristit, joilla on kokemusta sillä alalla. Periaatteellista merkitystä tällä erikoisseikalla ei ole.

Jos siis kirkonkielen (tahi jonkun muun perusteen) nojalla muutamat kunnat julistetaan kaksikielisiksi, niin molempain puolueitten periaatteesta johtuu se vaatimus, että virkamies kunnan asioissa käyttää molempia kieliä (samoin kuin nyt jo on ehdotettu kirkossa kuulutettavien kirjoitusten suhteen). Tätä tehden virkamies käyttäisi kansan kieltä, sillä tämä on sekä suomi että ruotsi. Mutta samassa on kielten tasa-arvoisuuskin tunnustettu.

Asiain näin ollen olisi todellakin suotavaa että kaksikielisiä kuntia olisi niin monta kuin mahdollista. Sillä mitä enemmän vastakkaisten periaatteitten nojalla voitaisiin tulla samaan tulokseen, sitä enemmän ihmiset

ymmärtäisivät kielikiistan turhuuden, mielet rauhoittuisivat, harrastus kääntyisi uusiin tehtäviin.

Käytännössä tietysti kaksikielisyydestä on paljon hankaluuksia; mutta jos kerran periaatteellisesti ollaan yksimielisiä, niin voitaisiin vähäpätöisemmissä asioissa varsin hyvin sallia yksikielisyys.

Periaatteellisesti yksikielisissä kunnissa taas on luonnollista että virkamies kaikissa virkatoimituksissaan käyttää kunnan kieltä — tietysti missä ei asia koske toiskielistä yksilöä.

Tässä kohden suomenmieliset eivät saata luopua vaatimuksistaan. Mutta sen verran kuin minä ymmärrän, niin jo ensimäisen vastalauseen tekijät ja porvarissääty asettautuvat jotensakin samalle kannalle. Mitä taas laveampiin virkapiireihin tulee, niin niitä koskevat säädökset luonnollisella tavalla johtuvat nyt esitetystä.

Jos semmoisen piirin virkamies käsittelee asiaa, joka koskee vain kuntaa tahi muuta piirin osaa, niin hän esiintyköön sen pienemmän piirin virkamiehenä s. o. noudattakoon sitä koskevia säädöksiä. Samaten jos koko piiri on yksikielinen, niin hän kaikissa virkatoimituksissaan käyttäköön piirin kieltä. Jos taas piirissä on kaksi- tahi erikielisiä kuntia, niin hän asioissa, jotka koskevat koko piiriä, noudattakoon kaksikielisiä kuntia koskevia säädöksiä.

Johtopäätös tästä on että *kaksikielisten* virkapiirien virkamiehet keskenänsä käyttäköot «sitä kotimaista kieltä, jota asian laatuun nähden harkitaan tarkoituksenmukaisemmaksi, taikka jos tarpeelliseksi nähdään rinnan molempia kieliä«.

Tässä kohden taas suomenmielisten pitäisi peräytyä — vaatimuksistaan, ei periaatteestaan. Sillä periaatetta noudatettaisiin: virkamies käyttäisi kaksikielisen kansan kieltä. Onhan myöskin prof. Danielson jo tehnyt sinnepäin menevän ehdotuksen.

Ja samaten on kuin onkin toisessa vastalauseessa myönnytys samaan suuntaan. Virkamiehelle annetaan valta itse valita kielensä, jos virkapiirissä suomen- ja ruotsinkielisten kuntain luku on tasan yhtä suuri.

Periaatteessa siis suomenmieliset tunnustavat kaksikielisiä virkapiirejä. Mutta tämän myönnytyksen peruste on todellisuuden valossa katsottuna hyvin vaillinainen.

Otaksukaamme piiri, johon kuuluu kaksi suomen- ja kaksi ruotsinkielistä seurakuntaa. Yksi näistä kunnista on kuitenkin jo määrätty jaetta-

vaksi, mutta jako tapahtuu vasta kun kirkkoherra kuolee. Silloin piirin virallinen kieli tulee riippumaan *yhden miehen elämästä!* Kun tuo kirkkoherra on kuollut, tulee suhde olemaan 3 : 2, ja jompikumpi kieli saa ylivallan.

Paljon johdonmukaisemmin periaate sitä vastoin toteutuisi yllä mainittujen perusteitten nojalla. Ja luulen siis osoittaneeni:

etteivät molempain puolueitten johtavat periaatteet ole vastakkaisia, mutta

että molemmat puolueet ovat periaatteistaan vetäneet vääriä johtopäätöksiä, ja

että, jos periaatteista vedetään oikeat johtopäätökset, teoreettinen yhteensovitus on mahdollinen, sekä lopuksi

että molempien puolueitten välitysehdotukset viittaavat juuri tämmöiseen yhteensovitukseen.

Miksi siis ei ole tehty näitä oikeita johtopäätöksiä?

Nähtävästi siitä syystä että molempien puolueitten periaatteitten takana piilee korkeimpana periaatteena vallan aate.

Eikä siis kielikiistan loppua ole odotettavissa ennenkuin yleisemmin asettaudutaan uuden periaatteen kannalle: veljellisyyden.

Kielikiista on veljellisyyden harrastajain mielestä poistettava siitä syystä että se kylvää vihaa ihmisten keskelle ja estää edistymistä. Sentähden on poistettava vihan syyt. Vihan syyt ovat toisella puolen sorron, toisella paremmuuden tunto. Siis ei virkamies saa sortaa kansan kieltä eikä kansa virkamiesten. «Vanhempi ja kehittyneempi kieli« ei saa halveksia «enemmistön kieltä« eikä päin vastoin. Sillä jos ihmiset sortavat tahi halveksivat toisiansa, niin yhteistunto vähenee, työ yhteiskunnan hyväksi laimentuu, itsekkäisyys kasvaa. Ja siitä tavalla tai toisella jokainen kansalainen kärsii.

Jos tätä käsitettäisiin, jos oltaisiin yksimielisiä näistä korkeimmista periaatteista, silloin helposti huomattaisiin että on jotakin yhteistä näennäisesti vastakkaisissa puolueperiaatteissakin. Ja ilo siitä, että on jotakin yhteistä, veisi siihen että käytännössä tehtäisiin myönnytyksiä molemmin puolin.

Ettei ole semmoisia myönnytyksiä tehty, se todistaa että valtiollisessa elämässämme veljellisyyden aatteella vielä on hyvin vähän jalansijaa. Mutta ulkopuolella politikoitsijain piiriä tuo aate itää; ja son lähimpänä

tuloksena on suru ja alakuloisuus siitä, etteivät nytkään puolueet ole voineet edes toinen toistansa ymmärtää.

Mutta tämmöinen alakuloisuus ei saa jäädä pysyväiseksi tunnelmaksi veljellisyyden harrastajissa. Negatiivista saamattomuutta vastaan on pantava positiivista työtä. Vaikuttakoon siis jokainen kohdastansa siihen, että sopusointuisempi katsantotapa saapi jalansijaa ensin hänessä itsessään ja sitten muissa. Kyllä siten vähitellen paremmat ajat koittavat.

Pyydän että yllä oleva kirjoitus käsitetään, niinkuin se on, tuloksena tämmöisestä halusta edistää sopusoinnun asiaa. Jos olen jossakin kohden erehtynyt, niin koettakoon joku muu tehdä paremmin.

Valfrid Vasenius.

Runeberg—Kanteletar.

Runebergin lyyrillisistä runoelmista suomennoskokeita.

Runebergia emme ihaile ainoastaan Suomen suurimpana mutta myöskin suomalaisimpana runoilijana. Suomalainen oli hänen runonsa mieli, joskin kieli muukalainen. Suomen kansan elämän ja luonteen esittäminen runouden kirkastamana — siinä Maamme-laulajan kuolematon työ. Mutta Suomen kansan henkeä kuvastaessaan hänen runottarensa on toisinaan muodollisestikin tahtonut pukea kuvauksensa erityiseen suomalaiseen kuosiin. Runebergin julkaistua lyyrilliset runoelmansa luultiin alussa useain niistä olevan vain mukailuja suomalaisesta kansanlaulusta. Kaiken kansanrunouden ihailijana Runeberg oli erityisesti ihastunut tähän suomalaiseen runouteen. Ihailunsa sen kauneuksista hän on lausunut ilmi esim. alkusanassaan Lönnrotin ruotsinnokseen Kalevalan 11:nnesta runosta (Helsingfors morgonblad 1835 n:o 91, Saml. arbeten VI). Onpa hän kääntänytkin muutamia niistä ruotsinkielelle. Ja hänen omista runoelmistaan monet kieltämättömästi ovat sepitetyt aivan vanhan kansanlaulumme hengessä. Mutta kuinka syvästi Runeberg, sitä voidakseen, todellakin oli tutustunut tuohon henkeen ja omistanut sen, käy ehkä vasta oikein näkyviin näitä tämäntapaisia runoelmia suomenkieliseen muotoon muuttaessa. Tulee tosi-

aankin silloin siihen vakaumukseen, että kansanrunomme kieli se olisi ollut oikea näille runoelmille, että ne todella ovat vain suomalaisen runohengen ruotsinkielistä kaikua. Ehkä Valvojan lukijoita miellyttäisi nähdä muutamia näytteitä kokeista niin sanoaksemme palauttaa näitä runoelmia kotoiselle pohjalleen. Näytteille on rohjettu panna nimeksi *Runeberg—Kanteletar* viittauksena näiden Runebergin runoelmain sukulaisuuteen kansanrunomme kanssa, eikä suinkaan siinä mielessä, että muka tahdottaisiin asettaa nämä käännöskokeet Kantelettaren laulujen tasalle. Kernaasti suomentaja kumminkin tunnustaa niiden sävelen tavoittamiseen panneensa pääpainon, siinä vakaumuksessa, että sen tapaaminen on ollut Runeberginkin tarkoituksena.

Tytön mielt' älä samenna.

Lähtehellä istui tyttö,
Veessä jalkoa virutti.
Lauloi lintu päälaelta,
Puunlakasta lausueli:
„Älä lähdettä samenna,
Siin' ei sitten siinnä taivas".
Tyttö silmänsä kohotti,
Kujerteli kyynelsilmin:
„Lähdettäsi suotta surret,
Koht' on lähde kuulas taasen.
Näitpä mun poloisen kerran
Tässä poikasen keralla,
Hänelle sanoa saatit:
Tytön mielt' älä samenna,
Se ei ikinä seesty sitten,
Kuunahan kuvaksi taivon".

Halveksittu.

Pelto täynnä tähkäpäitä,
Tähkäset jyviä täynnä;
Niin joka sanasi juurtui
Siemenenä sieluhuni,
Syömmessä syvällä kasvoi
Kaihon sankaksi sadoksi.
Muut vievät latohon viljan,
Sinä julma, kiittämätön,
Sinä kylvät vain ja kylvös
Heität säitten saalihiksi,
Ilman lintujen iloiksi.

Pikku kohtalo.

1.

Ootko niin polonosainen?

Köyhäks äitisi sanovat,
Poloiseks sun pikku kulta.
Kuules pikku kultueni,
Ootko niin polonosainen,
Kuin sua poloittelevat?

Maammosi majan edessä
Kultakummut, kukkaniityt,
Vierellä vihannat lehdot,
Niityillä purot hopeiset,
Lammet lehtojen lomissa,
Päällä kaiken armas päivyt,
Valon kultainen kuningas.

Ootko niin polonosainen,
Kuin sua poloittelevat?

Maammuesi maire laulu
Luomes umpehen lumovi,
Simpsukaisna sielus helmet
Sulkeuvat suojahansa.
Uni tuttava tulevi,
Nukkumatti noutelevi,
Vie sun silkkiviitassansa,
Hiljallensa hipsuttavi,
Kukkaniityn kukkasihin
Kukkana kukoistamahan,
Laululehdon lintusihin
Virsillä viattomilla
Rintasi rikastamahan.
Siell' ulpuisna sielus uipi
Aallon kirkkahan kisassa,
Kyyhkyläisnä kylpelevi
Päiväkullan paistehessa.

Ootko niin polonosainen
Kuin sua poloittelevat?

Taas kun silmäsi avajat,
Maammon helmahan havajat,
Tunne sulla on utuinen,
Sielullas sanaton selko:
Sulo oli niityn kukkasissa,
Ilo lehdon lintusissa,
Armast' aaltojen sylissä,
Pätöistä kylyssä päivän,
Suloinpa emon sylissä
Maammon rinnalla makein.

2.

Oma äiti alla mullan.

Vieras nyt emon sijalla,
Oma äiti alla mullan.
Haudalle halulla riennän,
Ha'an poikki haikealla,
Poikki pellonkin välistä,
Suorimmiten surrun luokse.
Vieraspa toruvi tuosta,
Virkkavi vihan väessä:
„Tuo se työt' on työttömällä,
Taasen tallasi apilan,
Sotki heinän sorkillansa".

Noit' elä isoni kuule
Vierahan vihasanoja.
Kevyt on jalka keijusesi,
Ei se taita monta tainta,

Monta kortta murruttele,
Polje pohjilla kovilla,
Korkeilla korkosilla.
Kengättä ketoa juoksen,
Avojalkana ahoa,
Kuvajaisna niityn kuljen,
Varjona sarat samoan.

Joku taimi joskin taittuis,
Korsi, kaksi katkeaiskin,
Painosta suruni suuren,
Kohoavi korret uudet,
Taimet taajemmat sijahan
Silmän kyynelkastehesta,
Sinihettehen heruista.

3

Noinpa itsekin etenen.

Surrenko puro sumenet,
Vaeltaissasi valitat,
Kuljet kierrellen ketoa,
Poikki niityn polvitellen,
Teet mutkan monesti tiellās,
Palan empien etenet,
Taasen jo takasin taivut?

Noinpa itsekin etenen,
Kuljen kauas kasvinmailta,
Kohti outoja ovia,
Oudon kohtalon kokuhun,
Palan käyn ja taasen käännyn,
Ees astun, takaisin katson,
Vieläkö koto näkyisi,
Savu taattolan takasta.

4.

Sep' on turvoa tytöllä.

Suotu ei mulle niinkuin muille,
Niinkuin muille miekkosille
Ollani ison ilona,
Oman maammon marjuena,
Veijon turvissa verevän,
Sovussa sorean siskon.

Olen paimenna pahaisna,
Toisen karjan kaitsennassa,
Soilla, sankoilla saloilla,
Kaiket päivät kankahilla.
Siell' isoni korven kuusi,
Emoni kumara koivu,

Veikko rastas ruskorinta,
Siniorvokki sisarut.

Virroilta viluimman vihman
Suopi joskus suojan kuusi,
Pahimmalta paahtehelta
Suo välisti varjon koivu.
Kun suruisna suota astun,
Ahoa apeilla mielin,
Rastas laulavi ratoksi,
Kuiskuvi lohuksi kukka.
Sep' on turvoa tytöllä,
Iloa emottomalla.

5.

Lempi valloista väkevin.

Maammo mulle lasna lausui,
Usein emo opetti:
„Ei ole lempi leikin vuoksi,

Rakkaus ratoksi, lapsi.
Se on valloista väkevin,
Mahti suurin maailmassa".

Noin varoitit varpuistasi,
Omenuistasi opetit,
Oi jos totta tuo sanasi!

Rannalla usein nyt raukka
Seison jäähyväissijalla.
Aatos armahan keralla
Kauas käy yli ulapan,
Taa ihalan ilman rannan.

Kuohun kun selältä kuulen,
Näen painin paatta vasten,
Käden lasken lainehelle,
Sormin aaltoa asetan:
Aalto ankara asetu,
Nuku muiden nukkumiksi!

Eiköhän etäinen laine,
Ahtolan kesytön lapsi,
Kaukanakin karkeloiva
Viihdytystä vienon kuule,
Väsy käskyllä kätösen
Laulannasta laivan turman,
Turmalauluin tuutimasta
Kallistani kaukoteistä,
Kosk' on rakkaus väkevä,
Mahti suurin maailmassa?

Useinpa humussa tuulen,
Hongan latvan huojuessa
Raukka rannan kalliolta
Huokaukseni lähetän,
Viestin vaisun vierähytän:
Tule jo armas ainoani!

Ehkäpä, vaikka vaisu onkin,
Vaeltavi vahvoin siivin,
Pääskyn siivin siukonevi
Pilven taa, pihatse tuulen,
Kauas kullan kuuluvihin,
Kosk' on rakkaus väkevä,
Mahti suurin maailmassa.

6.

Sata on tietä aatoksella.

Älä suutu suuri luoja,
Julmene hyvä Jumala,
Jos pyhässä huonehessas
Häntäkin monesti muistan!
Sata on tietä aatoksella,
Tuhat tulla kullan luokse.
Pahin vain vetävi poispäin,
Luokse päin parempi kaikki.
Suora kulku päivän koitse,
Oikotie tähitse illan,
Joka kukka on opasna,
Puu vihanta viittanansa.
Kun ehtivi luojan luokse,
Mieli jo miltei luona kullan.

7.

Mikä onni olla kaunis?

Mik' ilo ihana olla,
Mikä onni olla kaunis!
Jos ois mulla muoto musta,
Musta kuin monella muulla,
Sais en lähdettä lähetä,
Vesipeilihin vilaista,
Pimenisi peili kirkas,
Mustuis aalto muodostani;
Sais en astua aholle,
Tohtisi kedolle tulla,
Kasvit kaikki kammastuisi,
Kukka kuiskisi kukalle:
Nokkonenko tuo tulevi,
Takiainen tallustavi?

8.

Kaikki kilvan kimpussani.

Mist' on tuuli mielen saanut
Kielen kerkeän tavannut,
Pihapihlajat pakinan,
Sanat liiat lintuparvi?

Ennen aina aamusella
Mulle aittani ovelta
Tuuli vainen suuta suikki,
Nyökki pihlaja pihalla,
Liversi jokainen lintu.

Taanoin kun ma tanhualle,
Piloinen pihalle astuin
Sijalta polonsulolta,
Kaikki kilvan kimpussani,
Joka puolelta puhuivat,
Tuuli kuiski: tyttö kurja!
Ja pakisi: tyttö parka!
Pihlaja: petetty tyttö!
Linnut ilkkui: miss' ilosi?
Pääskyt: missä pystypääsi?

9.

Vaan mun pääskyn' ei palaja.

Jo joutsen joella uipi,
Sorsa soutavi selällä,
Kuovi soilla soittelevi,
Leivonen tasalla taivon,
Palajavat lintuparvet,
Kertyvät keväiset liudat,
Pidäntähän pitkän päivän,
Suven kirkkahan kisoille.

Koitanpa minäkin koito
Kaihojani karkoitella,
Suojata sulana mielen,
Kevätpäivän kirkkauisna,
Kevätaamun armauisna,
Itkusilminkin iloita,
Sururinnoin riemuella.
Vaan mun pääskyn' ei palaja,
Kuulu ei kultalintustani.

10.

Senp' en koommin oo kysellyt.

Miksi niin keväällä kiire,
Meno kerkeä kesällä?
Noin muinen monesti mietin,
Onnen päivänä utelin.

Vaan kun petti kulta kurjan,
Sydän kun suvinen kylmyi,
Lempensä tapasi talvi,
Senp' en koommin oo kysellyt,
Tuntenut sen tuiki vainen,
Kaikki kaunis se katovi,
Mi suloista, surkastuvi.

O. Manninen.

Kotimaan kirjallisuutta.

I. K. Inha, Suomi kuvissa. Finland i bilder. La Finlande pittoresque. Helsingissä 1896, W. Hagelstam ja U. Wasastjerna. 188 kuvaa ja teksti. Hinta nid. 26: —, sid. 29: —.

Tämä teos, joka 12:ssa vihossa nopeassa jaksossa ilmestyi 1896 v:n kuluessa, sisältää 188 kuvaa Suomen maisemista ja muista huomattavista paikoista ynnä sen asukkaiden elämästä ja askareista. Se tarjoo siis tilaisuuden saavuttaa havainnollisen tiedon maamme ulkonäöstä ja oloista eri suhteissa. Kuvat ovat tehdyt hra Inhan erittäin tätä teosta varten ottamien valokuvien mukaan, ja ovat valmistetut sekä painetut Wienissä n. s. *autotypialla* s. o. eräällä niistä monista menettelytavoista, joilla nykyään valokuvia monistellaan. Kuviin on liitetty lyhyt teksti, sekin hra Inhan tekemä, kuudella eri kielellä nim. suomeksi, ruotsiksi, venäjäksi, ranskaksi, saksaksi ja englanniksi.

Luontoa valokuvattaessa tietysti ei voi osoittautua taiteellinen luomiskyky sen korkeimmassa muodossa. Mutta kieltämättä valokuvaaja saattaa suuremmassa tahi vähemmässä määrässä näyttää taiteellista aistia, ei ainoastaan liikkuvien kappaleiden ryhmittämisessä, vaan myöskin kiinteiden esineiden kuvaamisessa. Ja valokuvia jäljennettäessä ja painettaessakin voi samoin taiteellinen aisti tulla näkyviin. Molemmissa kohdin käsissä oleva teos täyttää hyvinkin suuret vaatimukset. Sekä kuvailtavien esineiden että sopivien näkökohtien valitsemisessa on mielestämme hra Inha ylipäänsä hyvin onnistunut. Kuohuvista koskistamme, kirkkaista saarekkaista järvistämme, petäjikkökankaistamme, rosoisista sammaltuneista vuoristamme — kaikesta tästä saa tässä nähdä tarkkoja luonnonmukaisia kuvia, joiden avulla vieraskin helposti voi tutustua luontomme omituisuuksiin. Myös on täällä nähtävänä suurin osa maamme kaupunkeja, vieläpä muinaislinnoja ja raunioita, herraskartanoita, tehtaita y. m. Kansanelämää esittäviä kuvia on useita hyvin viehättäviä, esim. hylkeenpyytäjistä, tukinuittajista, kaskenpolttajista, Suursaaren kalanperkaajista y. m. Salapolttimo talvisessa metsässä, molempine turkkeihinsa kietoutuneine vanhoine synnintekijöineen, on laadultaan oivallinen. Saattaahan ehkä huomauttaa että puuttuu kuvia muutamista merkillisistä paikoista, esim. Bogskärin majakasta, Mustialasta, Viaporista y. m., ja että kansanelämän kuvista puuttuu semmoisia, joissa esitettäisiin kansaa maanviljelystöissään, kirkkoonmenossa, juhlissa, hautajaisissa ynnä muissa semmoisissa tilaisuuksissa. Olisi sen sijaan mielellään oltu ilman muutamia vähemmän tärkeitä maisemakuvia. Mutta täytyy myöntää että kuvien lukumäärä on liian pieni sisältääksensä kaikkea, mikä maassamme ansaitsee katsomista. Eikä liene valokuvaajalle mahdollistakaan

mielin määrin löytää kuvailemiseen sopivia aineksia kansanelämästä. Täytyyhän siis tyytyä siihen, mitä tässä tarjotaan.

Erittäinkin ansaitsee hra Inha kiitosta siitä taidosta, jolla hän on valinnut sopivat näkökohdat esineiden valokuvaamiseksi. Emme tosin tiedä, mitä taiteilijamme arvelevat, mutta ainakin olemme varmat siitä, että hra Inha tässä suhteessa on osannut hyvin tyydyttää suurta yleisöä. Jos siinä kohden rohkenisimme tehdä jonkun muistutuksen, niin se kai koskisi sitä tapaa, jolla Aleksanteri II:n muistopatsas on esitetty. Se olisi mielestämme näyttäytynyt paljoa kauniimmalta jos kuva olisi otettu vähä kauempaa ja syrjempää, Senaatin puolelta. Aivan likeltä ja altapäin katsottuna, niinkuin kuvassa on laita, pääkuva ei näytä miellyttävältä.

Kuvien valmistamisesta painoa varten ei sovi sanoa muuta kuin hyvää. Tämä työ on erittäin tarkasti ja huolellisesti tehty, joten kuvat milt'ei ilman poikkeuksetta ovat hyvin selvät ja selkeät, kontuurit tarpeeksi tarkat, eikä missään paikassa vaivaa katsojaa tuo karkea, tuhruinen, epätasainen paino, joka nykyään valitettavasti on ylen tavallinen tänlaatuisissa teoksissa. Tässä päinvastoin kaikki kuvat ovat hienot, varjot ja valot, likemmät ja kaukaisemmat esineet käy helposti erottaminen toisistaan. Mikä keveys noissa lehtiryhmissä! Kuinka pehmeät nuo lumikinokset, jotka painavat puiden oksia! Erityistä ihailua herättää se oivallinen tapa, jolla vesi on kuvailtuna, olipa se sitten koskissamme kuohuessaan, meren ulapalla aaltoillessaan tahi järven pinnalla keveästä tuulenpuuskasta karehtiessaan. Komeimpia on esim. Kivakkakosken kuva, joka valitettavasti ei oikeastaan kuulukkaan tähän teokseen, koska tämä, Oulanganjoessa oleva koski on Venäjän puolella rajaa.

Seikka, joka johonkin määrään vähentää teoksen somuutta on se, että kuvia on painettu saman lehden kummallekin sivulle. Se on tietysti tapahtunut hinnan tähden, joka ei olekkaan korkea, 2 m:kaa 25 p. vihosta, jossa on 16 kuvaa. Viimeisessä vihossa on ainoastaan 12 kuvaa, ja sen hinta 1 m. 25 p.

Kuvat tässä teoksessa eivät ainoastaan voita niitä, jotka tavataan vanhemmissa tällaisissa teoksissa, kuten »Finland framstäldt i teckningar» (1845—1852) sekä »Matkustus Suomessa» (1873), vaan mielestämme monessa kohdin nekin, jotka ovat »Suomi XIX:llä vuosisadalla» nimisessä kirjassa, vaikka tämä on saanut niin suunnattomat kiitoslauseet sekä oman maan että ulkomaan sanomalehdissä. Tosin kyllä viimeksimainitun teoksen kuvallinen puoli on paljoa monipuolisempi ja on suureksi osaksi tehty etevimpien taiteilijoittemme alkupiirrosten mukaan. Näissä kohdissa tietysti ei »Suomi kuvissa» likimainkaan voi sille vertoja vetää. Mutta valmistus painoa varten on kirjassa »Suomi XIX:llä vuosisadalla» hyvin epätasainen, josta on seuraus että oivallisimpien kuvien rinnalla — niinkuin kaikki Dujardinin Pariisissa tekemät heliogravyyrit — tavataan keskin-

kertaisia, jopa kerrassaan huonojakin. Verrattakoon esim. hra Inhan komeata kuvaa Vallinkoskesta siihen surkeaan puupiirrokseen, jonka tarjoo »Suomi XIX:llä vuosisadalla», niin myöntänee jokainen, että edellisestä, vaan ei suinkaan jälkimäisestä voi saada käsitystä tuon ihanan luonnonilmiön todellisesta näöstä. Taikka verrattakoon kuvat Porthanin kuvapatsaasta, Kastelholman linnasta y. m. vastaaviin ala-arvoisiin esityksiin »Suomessa XIX:llä vuosisadalla», niin huomataan kohta edellisten etevämmyys.

Teksti on sekin hra Inhan tekemä. Se sisältää aivan lyhyet selitykset jokaisesta kuvasta ja vastannee semmoisena jotakuinkin tarkoitustansa. Mitään suurempaa arvoa sillä tietysti ei voi olla. Erilaisuuksia on joskus samaan kuvaan kuuluvien erikielisten tekstien välillä. Minkätähden? Vääriä tietoja löytyy myöskin. Esim. sanotaan että Helsinki v. 1819 »määrättiin Suomen pääkaupungiksi». Tämä muutos pantiin toimeen 1819, mutta »määrättiin» jo muutamia vuosia aikaisemmin. Olavinlinnan sanotaan saaneen nimensä Ruotsin suojeluspyhimyksen pyhän Olavin muistoksi. Mutta pyhä Olavi ei ollut Ruotsin, vaan Norjan suojeluspyhimys, vaikka häntä Ruotsissakin kunnioitettiin. 3:nnessa vihossa väitetään »Olavi Maunupojan kartan» todistavan että hylkeenpyyntiä jo 15:nnellä vuosisadalla (ruots. teksti: under 15:de århundradet) harjoitettiin samalla tavalla kuin nyt. Tässä puheena oleva kartta ilmestyi v. 1539; pitää siis oleman 16:nnella vuosisadalla eikä 15:nnellä. Se väite (vihko 6), että »tuskin kolmea vuosikymmentä on vierinyt siitä, kun tukkiliike meillä sai alkunsa», on suuresti liioiteltu; kyllä täällä tukkiliike sai alkunsa jo muutamia vuosikymmeniä ennenkin, vaikka se 1867 vuoden kadon jälkeen sai suuremman vauhdin. Se tieto, joka annetaan säätytalosta puhuttaessa, että Suomen säädyt kokoontuvat joka neljäs vuosi, on oikaistu myöhemmin julkaistussa lisälehdessä. — Muuten kuvat seuraavat toisiansa ilman mitään järjestystä. Emme ole mitään johtavaa periaatetta tässä suhteessa voineet huomata.

Virheet tekstissä eivät kuitenkaan merkitse paljoa teoksessa, jossa kuvat tietysti ovat pääasiana. Kuvateokseksi katsottuna, josta sekä kansalaiset että vieraatkin miellyttävällä tavalla voivat muutamissa kohdin tutustua maahamme, »Suomi kuvissa« on tuote, joka tuottaa kunniata sekä kuvaajalle että kustantajille, ja jota hyvällä omallatunnolla sopii suosittaa yleisölle.

Th. R.

William Shakespeare, Kuningas Henrik Neljäs. Edellinen osa. Suomentanut P. Cajander (Suomal. Kirjallis. Seuran toimituksia 60 osa. XIII). Helsingissä 1897. 116 siv. 8:o. Hinta 2: 50.

Tässä on taas edessämme yksi noita merkillisiä draamoja, joiden tapaukset liikkuvat vieraalla maalla ja taantuvat meistä vuosisatojen takaisiin hämäriin, vaan joissa kuitenkin aina tosi-inhimillisyys viehättää meitä ikinuorella elämällään, jonka suoni sykkii outojenkin olojen ja temmellysten kuoren alla. Draamamme vie meidät Englantiin 14:nnen vuosisadan metelisiin aikoihin. Satavuotinen sota Ranskaa vastaan on toistaiseksi tauonnut; paraikaa kiistat hallitsijasukujen sekä toisaalta kuninkaan ja aatelisto n välillä kuluttavat kansan voimia. Yhteiskunnalliset olot eivät vielä kestä kehumista: ylimystö ja vähinsä porvaristokin on tosin osannut turvata oikeuttansa kuningasta vastaan, mutta rahvas huokailee maallisten ja hengellisten herrainsa orjuudessa, joka tuntuu sitä katkerammalta, kun Wat Tylerin kapinaliike jo oli suonut sen hetkisen maistaa vapauden suloutta. Maassa mellastaa mahtava aatelisto, jonka käsissä eivät kuninkaatkaan paljo paina, varsinkin jos nämä, kuten usein tapahtuu, tylyllä ja itsekkäällä hallituksella suututtavat ihmisiä. Siitäpä usein syttyy vallanperimys-sotia.

Rikhard II (1377—1399) oli, peläten orpanaansa Henrik Bolingbrokea, ajanut hänet maanpakoon, mutta luvannut hänelle, että hän isänsä, Lancasterin herttuan kuoltua, saisi periä tämän tilukset. Herttua kuoli, mutta kuningas korjasi vastoin lupaustaan tilukset kruunun haltuun. Henrik hankki kostoa; ja kun Rikhard soti Irlannissa, palasi Henrik Englantiin, keräsi sotajoukon ja vangitsi kuninkaan, joka pakotettiin luopumaan kruunusta. Henrik IV tuli kuninkaaksi, mutta anastettu kruunu kävi hänellekin raskaaksi alituisten kapinain tähden.

Draamamme käsittelee sitä aikaa, jolloin syttyi vaarallisin kapina, Percy »Hotspurin» nostama. Percy oli alkuaan Henrikin ystävä. Hänen palveluksessaan hän on verisessä tappelussa voittanut Douglas kreivin Skotlannissa, mutta kuninkaan iloa voiton sanomasta katkeroittaa tieto, että Percy pitää omanaan taistelussa ottamansa vangit saadakseen lunnaat niistä. Hän lupaa kuitenkin luovuttaa vangit kuningaalle sillä ehdolla, että tämä lunastaisi vapaaksi hänen ystävänsä Mortimerin, joka retkellä walesilaista sissipäällikköä Glendoweria vastaan on joutunut tämän vangiksi. Mutta kuningas, joka pelkää ja vihaa Mortimeria, syystä että Rikhard eläissään oli tämän määrännyt vallanperijäkseen, ei tahdo kuullakkaan tämmöisestä ehdosta puhuttavan. Mortimer on muka kavaltaja, joka tahallaan antoi appensa Glendowerin voittaa. Hotspur taas kuullessaan parasta ystäväänsä ja lankoansa kavaltajaksi soimattavan, raivostuu ja sanoutuu irti kuningasta tottelemasta. Hän onnistuu saamaan puolelleen muitakin ylimyksiä, joita suututtaa kuninkaan itsenäinen esiintymistapa heitä vastaan, jotka juuri olivat hänet valtaan kohottaneet. Percyn sanat sattuivat kylläkin kuuleviin korviin:

»Hyi, näinkö pitää nykypolven kuulla
Ja aikakirjain haastaa jälkeisille,
Ett' teidän arvoisenne mahtimiehet
Vääryyden toimiin myivät itsensä, —
Niinkuin te, jumal' armahtakoon, teitte, —
Survaisten Richardin, tuon jalon ruusun,
Ja sijaan pannen koison Bolingbroken?
Pitääkö kuulla vielä häpeämpää:
Ett' ivan, potkun palkaks saitte siltä,
Jonk' edestä tään pilkan kärsitte?»

Percy keksii kapinan tuuman, hänen tulinen intonsa sytyttää muutkin intoon. Viekas Worcesterin kreivi ottaa huolekseen käytölliset puuhat, keinojen ja varain hankkimisen. Hänen neuvostaan saadaan Douglaskin liittoon yhtymään, kun sotavangit palautetaan hänelle lunnahitta. Samoin hän kapinallisten puolelle saa vedetyksi Yorkin arkkipiispan, jolla on vanhaa vihaa Henrik kuningasta vastaan, ja Mortimerin. Näin Hotspurin tulinen toimitarmo ja ääretön rohkeus sekä W:n kylmä järkevyys täydentävät toisiaan, ja kohta nousee kuningasta vastaan myrsky joka uhkaa hänelle perikatoa. Ja milläs hän myrskyn torjuu? Pimeältä näyttää hänen toivonsa, kun ei hänen pojastaankaan, Henrik prinssistä näy apua olevan, tämä kun isänsä suureksi suruksi viettää aikansa hurjissa irstailuissa Falstaffin y. m. velikultien kanssa. Mutta hänen aikansa ei ollut vielä tullut. Vasta hädän hetkellä hän oli näyttävä, että hän

«jäljitteli aurinkoa,
jok' inhan saastahisen pilven sallii
sen kauneutta kaihtaa maailmalta».

Historia tietää, miten kuningas yllätti kapinoitsijat, ennenkuin he ehtivät kaikki voimansa koota ja Shrewsburyn verinen päivä (1403) pirstasi heidän niin suurin toivein aljetut hankkeensa. Tappotantereella makasi nuori Percy Henrik prinsin kaatamana. Ja Henrikin valtaistuin seisoi taas vankkana, varsinkin sitten kun hän kohta perästä kukisti kaikki muutkin vihollisensa (josta kertoo näytelmän jälkimäinen, vielä suomentamatta oleva osa).

Tämä on pääpiirteissään näytelmän historiallinen kantataru, jonka pohjalla tapaukset kehittyvät vilkkaasti ja pontevasti. Kuten ainakin Shakespearessa, vetää kuitenkin luonteiden kuvaus päähuomion puoleensa. Nuo ruhtinaat, ylimykset, soturit, viinurit, naiset y. m. kaikkine puuhineen ja taisteloineen ovat tosi-ihmisiä, ei matalan jokapäiväisyyden jäljennöksiä, vaan aito runoilijaneron lapsia, joiden povessa kaikki tunteet elävät ja intohimot tyrskivät, joiden työt ja toimet, jopa onnenvaiheetkin tuon sisälli-

sen elämän mukaan muodostuvat. Tämä rikas yksilöis-elo luo lihaa ja verta historian luurangoille ja virittää meissä sukulaisrakkautta noihin outoihin muukalaisiin. Siinä luonteenkuvailussa piilee aarteita niin syvällä, ettei niitä kerran lukemalla ehdi hahmaista haltuunsa, vaan alati löytää siitä uusia kultajyviä, uusia neron välähdyksiä.

Tarkasti on muotoonsa veistetty Percy Hotspur, tuo tuima »Tulikannus», joka paraiten viihtyy vaaran uhassa ja voipi pahoin, jos kuulee toisten urotöitä kiiteltävän. Pelättyä Glendoweria ärsyttelee hän mitä ilkeimmästi ainoastaan saadakseen uhmata hänen kiukkuansa, vaikkapa senkin vaaran uhalla, että menettää tämän liittolaisensa arvokkaan avun. Miten hänen uhkarohkeutensa vei hänet surmaan, mainittiin jo. Kuningas Henrik ei ensiltään miellytä meitä, kun ehtimiseen muistutetaan meitä, miten hän vilpillä, vehkeillä ja väkivallalla oli kiivennyt vallan kukkuloille; mutta sinne kerran päästyään osottaa hän kunnioitettavassa määrässä älyä ja järkevyyttä hallitustoimissa. Hänen poikansa Henrik on rohkeasti piirretty tosi-Shakespearelaiseen malliin. Runoilija antaa hänen elämästään Falstaffin y. m. seurassa kuvauksen niin karkean, että ainoastaan se hieno iva, millä prinssi alati kumppaneitaan kohtelee, estää meitä inhoamasta häntä tavallisena kapakkasankarina. Ja lopuksi hän astuu esiin, omain sanainsa mukaan, kirkkaana kuin aurinko saastapilvien takaa, saaden täyden mieltymyksemme. Entäs vihdoin Falstaff itse, jonka ruman ilmiön runoilija on valaissut iloisen humorinsa säteillä, niin että renttujen perikuva hänkin on ikimainioksi ihantunut — siitä emme tahdo puhuakkaan. Hänen esiintymisensä ja yleensä irstailujen laaja ala näytelmässämme on eläväna ajankuvauksena arvokas; lisäksi se vastakohdallaan on lievittämässä kappaleen muutoin liian jyrkkää totisuutta.

Onnitella sopii kirjallisuuttamme, johon taas on liitetty tämmöinen mestariteos, lähteneenä suomentajan kädestä, jossa omaperäinen runonlahja ja tarkka kielitaito ovat sopusointuun yhtyneet. Harvoin arvostelija hyvällä tahdollakaan löytää tästä käännöksestä varsinaisen muistutuksen sijaa. Suomentaja on vanhastaan niin hyvästi perehtynyt Shakespeareensa, että hän tietää mitä kaikkea tämä suomentajalta vaatii, eikä tuo omituisen realistinen ja samalla syvämielinen, rohkeita kuvia uhkuva ja äärettömässä sanarikkaudessaan kuitenkin pontevan lyhyt, ajatuksen ytimeen täsmälleen iskevä kieli saata häntä pulaan. Vertaillessamme suomennosta alkukieleen olemme ihmeeksemme nähneet, kuinka hellävaraisesti suomentaja säilyttää alkuteoksen ajatukset ja kuvat vienoimpiin vivahduksiin asti, kääntämättä siltä koskaan orjallisesti tai kankeasti. Siinä Shakespeare itse puhuu puhdasta suomea, sujuvaa, runollista, liikakoruja kartellen. Jos lukijaa kuitenkin toisinaan kohtaa joku hämärämpi lause, on syy siihen itse sisällyksessä, joka oikeastaan vaatisi koko joukon runsaammin historiallisia tietoja, kuin mitä nuo niukat selitykset kirjan loppulehdellä antavat. Varmaan tavalliset luki-

jat olisivat olleet kiitolliset lyhyestä, sivun parin pituisesta alkulauseesta, joka selittäisi näytelmän historiallista perustaa. Sentähden emme tässä ilmoituksessamme malttaneet olla jotakin sen suuntaista laatimatta.

Parilla esimerkillä tahdomme osottaa suomentajan näppäryyttä kääntää alkuteoksen sanapiloja: s. 35 »Sillä kimolla ma voittoon kimmon» = »that roan shall be my throne». S. 51 »en lipeällä kielellä, vaan kipeällä mielellä»; vrt. »not in words, but in woes». —

Mutta ettei arvostelumme olisi pelkkää kehumista, mainitkaamme myös muutamia pikku muistutuksia, mihin olemme aihetta havainneet: — S. 6 »mitä vihast' ilmaista nyt saatan»: oikeammin kai *vihalt'*; — s. 33 »tolvana» *lack-brain;* eikö pikemmin *lahopää?* — s. 58 »sylimä« on kai olematon sana, ja *syliämä* oikea muoto; — s. 68 »alensihe, haitaks' arvollensa, nulikkain ivaa irjumaan» kuuluu alkukielellä: »gave his countenance — — to laugh at gibbing boys». Eikö siis oikeammin: — ivan irjuttavaksi? Vrt: »gab sein Ansehn — — Schalksnarren zu belachen» (Th. Mügge); — S. 71 »Tuo satatuhat kapinoivaa surmaa« on vähän epäselvä lause; se paranisi ehkä hiukan, jos olisi *tappaa.* Vrt. »A hundred thousand rebels die in this». — S. 84 »tietämättömälle *hirmun* näyttää», mutta *fear,* Furcht on *pelon.* — Ehkäpä etsimällä löytäisi vielä joitakuita muitakin tämmöisiä pieniä epähuomion niukahtamia, mutta mitäs niistä! Runomitta on yleensä sujuvaa ja virheetöntä; olisipa sentään vähän niukemmalti sopinut käyttää lyhyitä tavuita runopolven nousussa.

Toivokaamme näytelmän jälkiosan pikaista ilmestymistä!

K. F.

Z. Topelius, Välskärin kertomuksia. Suomentanut Juhani Aho. Porvoossa 1895—97, Verner Söderström. Tähän asti 30 3-arkkista vihkoa.

Välskärin kertomuksilla ei ole vain aikansa arvo. Niin kauan kuin nuorisoamme elähdyttää historiamme sankarimuistot ja isiemme jalot ihanteet: isänmaanrakkaus ja taistelu totuuden puolesta, niin kauan ovat nämä kertomukset sotaisen suuruutemme ajoilta löytävät hartaita ja kiitollisia lukijoita.

Siksipä, kun tämä kirja oli uudelleen suomenkielelle käännettävä, oli se toivo yleinen, että sen ulkoisen asun tuli vastata sen sisällistä arvoa. Käännöstyö uskottiin etevän kielitaiteilijamme Juhani Ahon käsiin, ja toivottiin, että hän jos kukaan oli tässä työssä onnistuva.

Yleisvaikutus tästä käännöksestä on, sanottakoon se suoraan: se todistaa taitavaa kättä ja hyvää kielentuntijaa, mutta paikoittain myöskin

huolellisuuden ja tarkkuuden puutetta. Kieli on yleensä sujuvaa, sointuvaa sekä suomalaista ja juokseepa se paikoittain kuin se olisi alkuperäistä tekstiä, mutta ei siitä kuitenkaan myöskään puutu muistutuksen aihetta.

Jos ensiksi kiinnitämme huomiomme käännöksen aineelliseen puoleen, niin on sanottava, että harvoin on suurempia virheitä tehty. Semmoisia kuitenkin on. Esitetään tavallaan historiallinen uutuus, kun (s. 11) kerrotaan Kustaa IV Aadolfin holhojahallituksen aikana kuuluksi tulleen neiti Rudensköldin *mestatun*. Ruotsalaisen tekstin sanat kuuluvat: »vid fröken Rudensköld schavottering».

Pienempiä virheitä löytyy sitä vastoin kosommalta. Useissa paikoin ei käännös täydelleen vastaa alkuperäistä tekstiä. Niin kertoo kääntäjä Banérin liiviläisineen ja Hepburnin skottilaisineen seisseen Breitenfeldin tappelussa *toisella sivulla*, vaikka alkuperäisessä tekstissä sanotaan: *på andra linien*. Lützenin tappelun seurauksista puhuessaan kertoo tekijä: De (kejserlige) hade förlorat allt sitt artilleri, Pappenheim — och Vallensteins rykte såsom oöfvervinnerlig». Kääntäjä suomentaa lauseen: »He olivat menettäneet kaiken tykistönsä ja *uskonsa Pappenheimin ja Wallensteinin voittamattomuuteen*». Sivulla 136 kerrotaan Merenkurkun karisista vesistä ja sanotaan: »silloin on tuho tullut sen laivan, jonka peränpitäjä ei ole varma ja jonka purjeet eivät ole oikeinpäin käännetyt ja joka *uskaltaa* lähteä ahtaaseen Understenin väylään». Alkuperäinen teksti väittää vallan toista: »då ve det fartyg, som *icke* med säkert styre och lätt brassade segel *vågar* sig genom den trånga passagen vid Understen — dess ofärd är viss».

Käännöksessä tapaa tuon tuostakin kohtia, joissa ei ole käytetty vastaavaa sanaa. Vaikka sitä ei olekkaan varsin suureksi virheeksi luettava, jos ajatus pysyy muuttumatta, on kääntäjän velvollisuus kuitenkin pysytteleidä alkuperäisessä tekstissä niin paljon kuin suinkin.

Muutamia esimerkkejä: fanatism = intohimo, högaffel = keihäs, konstsamlare = muinaiskalujen kokooja, goddagspilt = laiska, regemente = huoneenhallitus, fönsterlucka = ikkunapieli, skärseld = kadotus, klack (sormuksesta puhuen) = kansi, invalid = vanki.

Monasti jätetään pois joku määräys tai muutetaan sana, vaikkei siihen ole ollut mitään aihetta. Puvusta, joka oli kuninkaan yllä Frankfurtin pidoissa, kertoo ruotsalainen teksti: Konungen sjelf bar en enkel *åtsittande* drägt af *svart* sammet, stickad med silfver . . .» Käännös kuuluu: »Kuninkaalla itsellään oli yllään yksinkertainen hopealla kirjailtu samettipuku . . .» Sivulla 149 kerrotaan Perttilän vastanneen Pentti Ristonpojalle: Milloin olet nähnyt suomalaisten pelkäävän? »Alkuperäinen lause kuuluu: När har du sett en *ärlig* finne rädd?» Lause: «Fältskärn blef kallad till Åbo att undergå *colloquium familiare* . . .» suomennetaan: »Välskäri manuutettiin Turkuun *tutkittavaksi* . . .» j. n. e. p.

Nähtävästi epähuomiosta on joskus jätetty sanoja kääntämättä. Niin jää mainitsematta, että Kustaa Aadolfia *Naumburgissa* ihailtiin jumalana. Kerrottaessa, mitä virsiä ennen Lützenin tappelun alkua laulettiin, unohdetaan yksi: »Gud vare oss nådig och huld».

Lauseet ovat yleensä sujuvat ja hyvin muodostetut. Vain siellä täällä tapaa jonkun pienemmän tyylivirheen. Niinpä voisi lauseista: »Suru, ylpeys ja nautittu olut tekivät nekin tehtävänsä. *Ne olivat alipäällikköjensä johtamina* keräytyneet olutkapakkain ympärille . . .» helposti tulla siihen käsitykseen, että suru, ylpeys j. n. e. p. olivat kokoontuneet . . . (s. 162). Lause: »Kello kahdentoista aikaan keskipäivällä tuli hyökkäävällä puolella oleva Ruotsin sotaväki kantomatkan päähän keisarillisesta tykistöstä, joka oli asetettu sotarinnan takana olevalle kukkulalle», jolla kuvaus Breitenfeldin tappelusta alotetaan, on epäselvä. Ruotsalainen teksti kuuluu: »Klockan tolf vid middagstiden kom den anfallande svenska hären i skotthåll för de kejserliges artilleri, som var uppställdt på höjden bakom deras slagordning» (s. 23). Lause: »Rakennustapa todistaa puusepän taidosta ja varallisuudesta, *johon tulee lisäksi*, että pohjalainen ei koskaan rakenna niin suuria ja tiheitä kyliä kuin hämäläinen ja Turun seutulainen . . . ei täydelleen vastaa ruotsalaista, joka kuuluu: »Det hela vittnar om trädslöjd och välmåga, hvartill bidrar, att Österbottningen aldrig bygger . . .» (s. 126).

Kääntäjän käyttämistä lauseopillisista vapauksista mainittakoon että hän pistää mielellään konditsionaalin semmoiseenkin paikkaan, missä kernaammin soisi näkevänsä indikatiivin. Niinpä hän kirjoittaa: aavisti kyllä ettei jalo kuningas olisi rankaiseva (s. 35). »Eihän kuitenkaan tuo aikansa Ajax, mies sata-arpinen *saisi* nähdä voiton päivän koittavan» (s. 104). »Rouva Martta oli sitä mieltä, että kuri *olisi* omansa kesyttämään» (s. 155).

Oudolta näyttää kirjakielessä *päällä* postpositsioonin käyttäminen yhteyksissä semmoisissa kuin: minä vannon tämän *ristin päällä* . . .» (s. 58; ruots.: »Jag svär vid detta kors . . .»). »Kersantti oli *paikan päällä* oppinut tuon mehevän kirouksen . . .» (s. 148). »Kun linnan päälliköt . . . ainoastaan aika ajoittain asuivat *paikan päällä*» (s. 152).

Svetisismejä kääntäjä on osannut yleensä välttää. Harvassa paikassa on hänen suomalaiseen korvaansa tunkenut vieras sointu. Lause: »Ja eikö alenevan auringon terä ollut kuin sellaisen pyhimyksen silmäterä, joka autuaallisella rauhalla katselee tämän maailman taisteluita!» (s. 158) on niitä harvoja. Ruotsinmukaisuudeksi on kuitenkin katsottava myös tuo runsas subjektin käyttäminen predikaatin jäljessä, kun lause alkaa verbin määräyksellä tai sivulause käy päälauseen edellä, esim.: Mitä *näen minä*? (s. 43); Nyt *antoi kuningas* käskyn (s. 55); Vielä syksymyöhällä *kiiruhti Kustaa Adolf* (s. 63); Kun Pekka oli tottumaton . . ., *pisti hän* . . . (s. 244).

Muutamissa kohdin olisi suomalainen teksti saatu sujuvampaan muotoon, jos kääntäjä olisi lyhennellyt tekijän monastikin pitkiä lauseita. Niinpä olisi lauseesta: »Voitto näytti nyt ehdottomasti kallistuvan talonpoikien puolelle, mutta silloin syttyi taas tappelu uuteen tuleen, kun portinvartijat, joista suurin osa oli kiivauksissaan juossut valleille, työnnettiin rivakalla ryntäyksellä takaisin ja vapautetut sotamiehet juoksivat toveriensa apuun», helpolla saanut vaikka kolme sujuvaa lausetta.

Yhtä suurella tyytyväisyydellä kuin moni tilaa ja varmaankin on lukenut teoksen kansilehdeltä ilmoituksen, joka lupaa koristaa kirjan muun muassa Albert Edelfeltin piirtämillä kuvilla, yhtä suurella pettymyksellä hän varmaan on huomannut, että tähän saakka ilmestyneet vihkot eivät tarjoa ainoatakaan mainitun taiteilijan piirtämää kuvaa aina kahdeksannesta vihkosta lähtien. Seitsemässä ensimäisessä on niitä tosin muutamia — kaikkiaan yhdeksän — siellä täällä Carl Larssonin piirtämien joukossa, mutta koska erotus kuvien välillä on sangen suuri, olisi odottanut, että kustantaja olisi paremmin täyttänyt lupauksensa.

Noudattamalla suurempaa huolellisuutta käännöstyössä ja korrehtuurin luvussa olisi käännöksestä voinut tulla erinomainen, sillä kykyä ja tottumusta ei ole puuttunut. Kuitenkin on käännöksellä tämmöisenäänkin suuri arvo, vaikkei se täydellisesti vastannekaan niihin toiveihin, jotka siihen liitettiin.

U. T. S.

Maila Talvio. Nähtyä ja tunnettua, kertoelmia ja kuvauksia. Porvoossa 1896, Werner Söderström. 230 s. 12:o. Hinta 2: 75.

Yllämainitulla kirjallansa on Maila Talvio tuonut lisän nuoreen novellikirjallisuuteemme. Jos kohta tässä kokoelmassa onkin muutamia vähemmänarvoisia kuvauksia, on toisissa kertoelmissa ja tuokiokuvissa kuitenkin niin paljon eteviä puolia, että syystä saattaa pitää Maila Talviota huomattavana ja lupaavana alottelijana. Emme voi kuitenkaan olla mainitsematta niitä vaikeuksia, joita tämä ala tarjoo. Sille antautuvan kirjailijan tulee nimittäin väsymättä pysyä valppaana psykoloogiseen havaintoon, sekä harrastaa tekniikkansa vaurastumista. Yleisö myöskin on muodostanut itselleen vaativan kritiikin, sillä se on tottunut tarkastamaan Juhani Ahon taidokkaasta siveltimestä lähteneitä, usein mestarillisia, tuokiokuvia. Täten emme suinkaan tahdo säikyttää nuorta kirjailijatarta pois tältä alalta; huomautamme vain muutamia kohtia, joiden korjaaminen voi olla hänen tulevalle kehitykselleen hyödyksi.

Pienemmässä kertomuksessa ja etenkin tuokiokuvassa, jää hyvin pieni tila tapahtumien kehityksen esittämiselle. Juoni supistuukin näissä enimmästi johonkin tärkeämpään tapahtumaan, jopa situatsiooniin, tunnelmakuvaan. Koska maalauksen kehys on pieni, tulee siis itse aiheen olla huomattavampi, sen tulee todella tarjota esteettiselle arvostelulle viehättävä esine.

Muutamista kokoelman kertoelmista täytyy myöntää, ett'eivät ne tässä kohdin tyydytä vaatimuksia. Huomautamme esim. kertomuksia »Koketti», »Ei vierivä kivi ota sammalta», »Helsinkiin».

Ensiksi mainitussa tuntuu varsin oudolta koulupoikien aiottu kaksintaistelu ja sen äkillinen keskeytys. Kahdessa jälkimäisessä taas kertomuksen keskusta on vähemmän arvoinen. Kuitenkin voi niiden puolustukseksi mainita, että ne, kuten useat muut kokoelman kertomuksista, luovat piirteitä kansan elämästä, vaikk'eivät mainituissa kertomuksissa ilmenevät piirteet herätä sanottavan psykoloogista tai eetillistä mielenkiintoa.

Huomauttaessamme kirjassa löytyviä epäedullisia puolia, kosketamme myös kieltä. Sivulla 6 on käytetty sanaa *maali* (ruots. mål), joka ainakin kaunokirjallisuudessa sopisi vaihtaa sen supisuomalaiseen synonyymiin. Sivulla 9 on käytetty väärinsepitetty muoto *sisältö,* joka yhä enemmän on häviämässä hyvästä kirjakielestä. Seuraavia lauseita pidämme kielellisesti parannettavina. S. 24: » — — *murtuneella terveydellä* hän eläisi». Loogilliselta kannalta outo on seuraava sivulla 29 oleva lause: »Emäkissa istui vieressä pesten kasvojaan, silloin tällöin *hellällä kissanäänellä* nuollakseen leikkiviä poikasiaan». Epäsuomalaiselta tuntuu seuraava sanojen yhteys: »kipsinen rintakuva Runebergistä» (s. 82.) Svetisismejä esiintyy esim. lauseissa: »Aurinko *seisoi* jo *kiinni* meren pinnassa». (s. 189.) sekä »Ympärillä kuuluu ääniä ja *yhtä* ei voi eroittaa toisesta (s. 200.)

Jättäen syrjään nämät harvat ja pienet kielelliset epätasaisuudet huomautamme että kieli yleensä on sujuvaa muodoiltaan ja sanoiltaan rikasta, ja osottaa hyvää vaikutusta kansankielestä.

Mitä kertomuksien aatteellisiin puoliin tulee, tekee moni niistä edullisen vaikutuksen. Kauniina piirteinä on mainittava tekijän lämmin isänmaanrakkaus ja hänen hellä kiintymisensä luontoon. Luonnontunnelmien kuvaus on hänen paraita puoliaan. Se ei ole väsyttävää maisemien maalailemista sanoin, vaan se yhtyy sopusointuisasti siihen tunnelmaan, joka kulloinkin liikkuu esiintyvissä henkilöissä tai tekijän omassa povessa. Se tulee erittäin kauniissa muodossa esille kuvauksessa »Metsälleni», joka »Aatteensa uhri» nimisen liettualaisen novellin rinnalla on kokoelman paraita. Idyllinen, luonnon ihanuutta ja elämän-iloa uhkuva tunne värähtelee läpi lyhyen kuvauksen, nimeltä »Onnemme saari», jossa tekijä kuitenkin tarpeettomasti kajoo liian intiimisiin yksityiskohtiin.

Luonnontunnelmien kuvauksista puhuessamme viittaamme samassa

siihen, että se paikoittain voisi olla säästävämpi, maltillisempi ja väliin harvempipiirteinen. Tekijä näet toisinaan laatii kuvansa liian värikkääksi, ryhmittää eri tunnevivahduksia yhteen ja rientää liian nopeasti toisesta kuvasta toiseen. Esimerkkinä tästä mainitsemme seuraavan kuvauksen: »Yllä on taivaan katto, aurinko vaipuu ruskoihin, jotka kuin tuli leimuavat, metsä on ympärillä tyynenä kuin uimaan laskeva neito ja kuu valaisee sen takaa. Sumu yhdistää taivaan ja maan rajan meren kaltaiseksi. Ja minä annan mieleni uida siinä meressä, sukeltaa puun latvojen pehmeisiin kimppuihin, kiikkua, levätä, tyyntyä kuin nukkuvan veden syvässä.» (Metsälleni, s. 6.)

Kansanelämästä otetut kuvaukset osottavat hyvää huomiokykyä, sattuvien sivupiirteiden havaitsemista. Tuon tuostakin ilmenee tekijän sydämen myötätuntoisuus kärsiviä, kovaonnisia kohtaan. Kuvaukset, jotka koskevat omaa elettyä kokemusta ilmaisevat herkkää, hienoa naisen tunneelämää.

Kysymyksessä olevan novellikokoelman hyvät puolet, joihin olemme viitanneet, ovat siis mielestämme takeina siitä, että Maila Talvio, jatkaen uutterasti taiteen vaivalloista työtä sekä valitsemalla useampia arvokkaampia aiheita, on tuottava kaunokirjallisuuteemme tervetulleita, hyviä lisiä.

J. H.

Ilmoitus

Valvojan lukijoille.

Valvojan lukijoille ilmoitetaan että pyyntö on annettu painoylihallitukseen, että Valvojan ulosanto-oikeus siirrettäisiin professori *E. N. Setälälle*, joka jo tämän vuoden alusta, professori O. E. Tudeerin sairastuttua, on väliaikaisesti hoitanut päätoimittajan tehtäviä.

Kuinka laajalti kelpaa kansakoulu oppikoulun pohjaksi?

Koettaessani hakea vastausta tähän kysymykseen edellytän myönnetyksi, että ainakin ylemmän kansakoulun kaksi ensimmäistä vuosiosastoa tähän tarkoitukseen sopii, koska ne jo ovat todellisuudessa muodostuneet tätä tarkoitusta likipitäen vastaaviksi. Sitä kysymystä en siis aio sen enempää kosketella. En myöskään tahdo ottaa tässä harkittavaksi, voiko tällä hetkellä olla toivoa enemmän saavuttamisesta ja olisiko syytä tehdä sitä varten erityisiä ponnistuksia. Pyydän saada käsitellä asiaa enemmän periaatteelliselta kannalta ja kysyä, onko ajateltavissa, että pitempi kuin nelivuotinen kansakoulunkurssi (s. o. 2 vuotta alemmassa ja 2 ylemmässä kansakoulussa) ylimalkain soveltuu oppikoulun pohjaksi, jos molemmat ajatellaan tarkoituksenmukaisesti järjestetyiksi.

Onko tämä kysymys yhteiskunnalliselta vaiko pedagoogiselta kannalta ratkaistava? Ymmärtääkseni ensi sijassa yhteiskunnalliselta. Kysymys on siitä, mikä koulujärjestelmä on koko kansalle paras, eikä siitä miten muutamille harvoille voitaisiin saada paras mahdollinen koulukasvatus. Koululaitos on koko kansan kustantama ja sen on palveleminen mahdollisuuden mukaan koko kansaa. Sitä periaatetta on aina noudatettu ja noudatettava. Jos esim. säädettäisiin, että luokalla ei saa olla enempää kuin 10 oppilasta, niin epäilemättä saataisiin parempi opetus näille 10:lle kuin nykyään 40:lle, asiata puhtaasti pedagoogiselta kannalta arvostellen. Mutta semmoista säädöstä ei käy tekeminen, niin kauan kuin ei näin kallista koululaitosta voida kustantaa kaikille, jotka korkeampaa sivistystä etsivät. Tässä taloudellisessa kysymyksessä yhteiskunnalliset näkökohdat siis voittanut puhtaasti pedagoogiset, ja niin täytyy käydä siinäkin, missä punnittavat asian-

haarat eivät olekkaan puhtaasti taloudellisia. Kysymme siis ensiksi, sovittaen tämän periaatteen edessämme olevaan asiaan, tuottaisiko kansakoulun ja oppikoulun saattaminen semmoiseen likempään yhteyteen, josta tässä on puhe, yhteiskunnallisesti etua vai haittaa.

Moni on pelännyt ja pelkää epäilemättä vielä tänä päivänä sitä vaaraa, että siirtymisen helpottaminen kansakoulusta oppikouluun kehoittaisi opinuralle paljon henkisesti ja aineellisesti heikkoja oppilaita, jotka eivät jaksaisi tällä uralla päästä turvattuun ja muille hyödylliseen elämänasemaan, vaan jäisivät tavalla tai toisella yhteiskunnalle taakaksi.

Tätä vaaraa on kuitenkin epäilemättä suuressa määrässä liioiteltu. Norjalainen komitea, joka valmisti v:n 1896 koululakia, huomauttaa, että »oppinutta köyhälistöä» on valitettu enemmän olevan Saksassa, missä oppi- ja kansakoulu eivät ainakaan kaikkialla ole likeisessä yhteydessä, kuin esim. Sveitsissä, missä tämä järjestys on kehittyneempi kuin missään muussa eurooppalaisessa maassa (Valvoja 1896, s. 529). Voisi myöskin viitata Yhdysvaltain oloihin, joissa oppinutta köyhälistöä löytynee vähemmin kuin missään muualla. Siellä kuitenkin ovat oppi- ja kansakoulu olleet sulautuneena täydellisesti yhdeksi kansalaiskouluksi jo päälle kokonaisen vuosisadan. Tämä asianlaita nähtävästi riippuu siitä itsessään sangen yksinkertaisesta seikasta, että tietoja ja taitoa voi käyttää käytännöllisellakin alalla, olkoon niitä enemmän tai vähemmän. Kehitys on vain ohjattava siihen suuntaan, että eri asteilta yleisessä koulussa lähtee riittävä määrä käytännöllisiä elämänuria tai valmistuslaitoksia, jotka niille johtavat. Silloin lukuuralle lähteneen ei tarvitse kärsiä haaksirikkoa, jollei pääsekkään tieteellisen opin kukkuloille, vaan karttuneet tiedot ovat hänelle vain hyvä valmistus esim. maanviljelyksen, kaupan, teollisuuden ja alempain hallintovirkain alalla.

Tätä n. s. oppinutta köyhälistöä ei siis tarvinne säikähtää, eikä tietääkseni muuta puhtaasti yhteiskunnallista vaaraa ole kysymystämme koskevissa keskusteluissa osotettu. Sitä vastoin on moni ollut taipuvainen odottamaan kansakoulun asettamisesta pohjakouluksi suuriakin yhteiskunnallisia etuja.

On ajateltu tasa-arvon ja veljeyden aatteen — tuon ylevän yhteiskunnallisen ihanteemme — saavan suuren voiton, jos eri säätyjen lapset yhtyisivät kansakoulussa. Tätä näkökohtaa vastaan on kuitenkin syystä huomautettu, ettei voi ajatella lainsäädäntöä, joka *pakottaisi* kaikkia kan-

salaisia panemaan lapsensa kansakouluun. Jos varakkaat yksityiset tahtovat kustantaa lapsilleen erityisiä yksityiskouluja, ei sitä suinkaan voida kieltää, ja luultavaa on että tämmöisiä yksityiskouluja todellisuudessa tuleekin olemaan, ellei katsantotapa kodeissa muutu. Kotien katsantotapaa ei taas lainvoimalla saa muutetuksi. Koko asia — niin suotava kuin se olisikin — on lainsäädännön alan ulkopuolella.

Enemmän pontta on sillä huomautuksella, ettei kansa ole velvollinen kustantamaan kahdenlaisia kouluja, joissa luetaan melkein samat oppimäärät, — kansakoulua ja ylempäin koulujen alaluokkia. Se ei tietysti olisi mikään vähäinen säästö, jos yhden tai pari luokkaa voisi poistaa kaikista monista oppikouluista; mutta säästö ei ehkä sentään olisi niin suuri, että mitään olennollisia muutoksia, jos ne olisivat pedagoogisesti arveluttavia, kannattaisi sen nojalle tehdä.

Mutta on mielestäni olemassa semmoisiakin yhteiskunnallisia näkökohtia, joiden tärkeys on siksi suuri, että puolestani olisin valmis, jos niin vaadittaisiin, tyytymään pedagoogisesti vähemmänkin täydelliseen järjestelmään likemmän yhteyden aikaansaamiseksi oppi- ja kansakoulun välillä. Tarkoitan sitä yhteiskunnallisen yhteistunteen vahvistumista, mikä varmaankin olisi seuraus vilkkaasta kiertokulusta yhteiskunnallisessa ruumiissa. Kun yhtämittaa siirtyisi uusia aineksia syvistä riveista vaikutusvoimaiseen asemaan (ja miks'ei päinvastoinkin n. s. säätyluokasta vähemminkin huomattuihin asemiin aina kunkin kyvyn ja taipumuksen mukaan), niin vastustaisi tämä semmoisten etuoikeutettujen piirien syntymistä, joissa valta ja vaikutus enimmäkseen säilyisi ja periytyisi polvesta polveen. Tämmöiset piirit näet helposti vieraantuvat kansasta ja sen katsantotavasta ja rupeavat ajamaan omia luokkaetujaan. Se on aina vaarallista, ja etenkin vaarallista pienelle kansalle semmoisessa asemassa kuin on meidän. Tältä näkökannalta käypi kansakoulun ja oppikoulun saattaminen toisiansa likelle tärkeäksi kansalliseksi kysymykseksi, joka on nykyisestä kielikysymyksestä kokonaan riippumaton. Sillä myöskin siellä, missä kielellinen yhteys on olemassa, voipi periytyä erilaisuus sivistysoloissa ja katsantotavassa, joka on omiansa laajentamaan juopaa kansan eri kerroksien välillä. Esimerkkejä siitä ei suinkaan puutu yksikielisissä kansoissa. Jokainen toimenpide, jonka tarkoitus on sivistysteitä aukaisemalla ja helpottamalla vähentää tämmöistä kansallisen yhteistunteen heikontumista, ansaitsee siis mitä suurinta huomiota jo periaatteelliselta kannalta.

Sitä paitsi on asiaa ehdottomasti katsottava yleisen sivistystarpeen kannalta. Jos uskomme, että sivistys ja tieto on hyvää, niin meidän täytyy pitää suotavana, että se leviää niin laajalle kuin mahdollista ja että sitä kaikkialla saavutetaan. Jokainen rahtunenkin tosi-sivistystä, jonka kuka tahansa kansan jäsenistä itsellensä hankkii, on voitto koko kansalle. Ja kuta suuremman määrän sitä kansa kokonaisuudessaan omistaa, sekä laajuuden että syvyyden suuntaan mitaten, sitä parempi sille. Tämä on kaiken oikean koulupolitiikan ensimäinen ohje, ja sen mukainen on myöskin pyrkimys likentää kansakoulu ja oppikoulu toisiinsa, niin että toinen toista jatkaa, ettei mikään estä eikä vaikeuta siirtymista toisesta toiseen. Siten muodostuu silta, joka viepi jokaisesta kyläkoulusta yliopiston oppisaleihin saakka katkeamatta ja on auki jokaiselle kansan lapselle. Se on kouluihanne, johon nykyajan sivistyskansat näyttävät rupeavan pyrkimään ja johon mielestäni, niinkuin jo viittasin, kannattaisi pyrkiä sittenkin, vaikka tämä ihanne ei olisi toteutettavissa ilman uhrauksia, puhtaasti pedagoogiselta kannalta katsoen.

Mutta onko varmaa, että pedagoogisia uhrauksia vaadittaisiin?

Kärsisiköhän siitä ensiksikin kansakoulu? Niin on arveltu, ja on etenkin pelätty, että kansakoulu kadottaisi itsenäisen tarkoitusperänsä ja muuttuisi oppikoulun valmistusasteeksi, saisi sen orjallisen leiman, minkä tämmöinen palveleva asema on omiansa tuottamaan. Tähän on kyllä vastattu, että kansakoulua ei saisi muuttaa, että sen tulee kehittyä oman itsenäisen tarkoitusperänsä mukaisesti ja että oppikoulun tulisi tyytyä tähän pohjaan semmoisena kuin se on. Mutta tähän vastaukseen ei ole tyydytty. On arveltu, että kaikesta huolimatta pyrkimys saada oppikoulun puolelta tunnustusta vaikuttaisi kansakoulun opettajiin niin, että he laiminlöisivät muut oppilaansa sekä ne opetusaineet, joita ei oppikoulu vaadi.

Tämä haitta, jota ohimennen sanoen tuskin vielä todellisuudessa lienee meikäläisissä oloissa huomattukaan, vaikka suuret joukot nytkin jo ovat siirtyneet kansakoulusta lyseihin ja tyttökouluihin, ei näytä missään tapauksessa voittamattomalta. Säädettäköön esim., että kansakouluun oppilaan, joka pyrkii oppikouluun, on näytettävä täydellinen päästötodistus, joka osottaa että hänen tietonsa eivät ole ainoastaan välttäviä, vaan tyydyttäviä taikkapa vaikka kiitettäviä keskiarvoltaan. Sen jälkeen voitaisiin mielestäni menetellä, niinkuin edellä mainittu norjalainen komitea ehdotti, ja jättää päästytutkinto sikseen, kun vain määrättäisiin, että oppikoulun

opettajakunta saisi jonkun ajan, esim. 6 viikon päästä sulkea pois ne oppilaat, jotka eivät kykenisi seuraamaan opetusta. Täten saataisiin vastaanotto riippumaan enemmän kypsyydestä kuin tilaisuutta varten päähän taotusta tietomäärästä.

Näin ei luullakseni kansakoulu mitään kärsisi. Mutta toiselta puolen se saisi koko kansan varsinaisena perustavana kouluna enemmän huolenpitoa osakseen.

Paljon haittaa on likentämisestä pelätty syntyvän myöskin oppikoululle. Sanotaan, että korkeampi rakennus, semmoinen kuin oppikoulun, kaipaa laajempaa perustusta kuin kansakoulu, jonka tähden kansa- ja oppikouluopetus ei voi alkaa samalla tapaa. Tämä vertaus, jota niin paljon on käytetty, perustuu mielestäni vähemmin oikeaan käsitykseen koko opetustyön luonnosta ja tarkoituksesta. Opetuksen tehtävä ei ole mekaaninen rakennustyö, joka on loppunut ja jää semmoiseksseen, niin pian kuin rakentaja ottaa siitä kätensä pois. Se on orgaanista työtä, jonka tarkoitus on herättää sivistyshalua ja sivistystarvetta, joka ei koskaan lakkaa, vaan karttuu ja kehittyy pitkin ikää ja elämää. Tämmöinen työ on pikemmin verrattava kasvin kasvattamiseen ja hoitamiseen. Mutta kasvi, vaikkapa suurikin, ei lähde laajalta asemalta, vaan pienestä siemenestä. Niin on oleva laita tiedonkin puun.

Mutta jättäkäämme vertaus. Kansakoulun tarkoitus on perehdyttää kotimaahan, sen uskoon, kieleen, historiaan, maantietoon ja luontoon; oppikoulun tehtävä on sitten laajentaa näköpiiriä muihin sivistysmaihin, -kieliin ja -kansoihin. Eikö siis oppikoulu tarvitse kansakoulua pohjakseen? Voiko se olla sen antamaa sivistystä vailla? Vai tahtooko se menetellä toisessa järjestyksessä, tutustuttaa oppilaansa ensin vieraihin maihin ja kansoihin ja sitten vasta kotoisiin oloihin? Vai luullaanko ehkä, että kotimainen sivistyspiiri ei anna hyödyllistä opetusainesta pitemmäksi aikaa kuin neljäksi ensimäiseksi kouluvuodeksi, joiden kuluessa ensin on opittava lukemaan ja kirjoittamaan? Kaikkiin näihin kysymyksiin sopii odottaa vastausta niiltä, jotka pitävät kansakoulua mahdottomana käytettäväksi oppikoulun pohjana.

Ehkä saamme kuitenkin sen vastauksen, että kansakoulun opetus ei sekään voi rajoittua yksinomaan kotimaata ja omaa kansaa koskevaan tietopiiriin, vaan että siinäkin täytyy pyrkiä jonkunlaisiin yleiskatsauksiin, vaikkapa kuinkakin niukkoihin, jotka käsittelevät yleistä kehitystä ja tunnetuimpia ilmiöitä esim. historian ja maantiedon alalla, vieläpä luonnontiedossakin.

Ja kun näin on, sanotaan, tekee kansakoulun lyhyt oppiaika välttämättömäksi, että asioita käsitellään vähemmin perusteellisella ja pedagoogisella tavalla, että annetaan enimmäkseen valmiita tietoja ja tutkimustuloksia muistiin pantaviksi käytöllistä elämää varten. Näin tulee kansakoulu auttamattomasti jonkunlaiseksi hätävarakouluksi niitä varten, jotka eivät voi oppiaikaansa pitentää yli 13:nnen tai 14:nnen vuoden. Ja tämmöisenä se ei kelpaa oppikoulun pohjaksi, jossa samat asiat ovat paljon laveammasti, perusteellisemmasti ja enemmän pedagoogisesti (s. o. oppilaiden itsenäisen työn avulla) opetettavat. Koko opetus, minkä kansakoulu antaa ainakin ylemmillä asteillaan, olisi senvuoksi annettava uudestaan oppikoulussa.

Jos tämä katsantotapa on oikea, niin lakattakoon syystä harrastamasta kansakoulun asettamista yleiseksi pohjakouluksi. Mutta ennenkuin se tehdään, on kuitenkin todistettava, että tämmöiset epäpedagoogisesti päähän taotut, mitä kuivimmiksi puserretut muistotiedot laajoilta aloilta ovat 13- ja 14-vuotiaalle lapselle hyödyllisemmät kuin psykoloogisten ja pedagoogisten periaatteiden mukainen opetus enemmän rajoitetulla alalla, opetus, jossa aineen paljous ei tee mahdottomaksi lapsen itsenäisen huomio- ja ajatuskyvyn kehittämistä itsenäisellä työllä eikä harrastuksen herättämistä elävillä, havainnollisilla kuvauksilla luonnosta ja ihmiselämästä. Tämän kirjoittaja puolestaan rohkenee olla sitä mieltä, että meidän aikanamme aivan liiaksi palvellaan »yleiskatsausten» epäjumalaa, noita suurimpaan mahdolliseen kuivuuteen kokoonpuristettuja »Leitfaden»eja, joiden ainoa ansio on että ne antavat jonkun määrän konventsionaalista tietoa kaikenlaisesta, mitä ilman sivistynyt ihminen, vaikkapa vain kansakoulun läpikäynyt, muka ei voi säädyllisesti olla. Muuten ne ovat pedagoogisesti arvottomia ja haitallisia, ja alkaisi olla aika syrjäyttää ne muualtakin kuin kansakoulusta, missä niitä vielä sen ulkopuolella on.

Jos tämä havaitaan oikeaksi ja kansakoulun opetusala rajoitetaan pääasiallisesti siihen, mikä isänmaata koskee, eivät kansakoulun oppimäärät panne esteitä sen tekemiselle korkeamman opetuksen pohjaksi. Ja samalla pelastuu kansakoulu siitä arvottomasta kohtalosta, johon se nyt on joutunut tai ainakin joutumaisillaan »hätävarakouluna» yhteiskunnan vähäosaisia varten.

Tämmöinen järjestäminen tosin tuottaisi suuria mullistuksia oppikoulun nykyisessä ohjelmassa, jonka tähden onkin luultavaa, ettei se aivan läheisessä tulevaisuudesta voine tulla toimeen. Mutta olisivatkohan nämä-

kään mullistukset itsessään ehdottomasti oppikoulun haitaksi? Tärkein niistä epäilemättä olisi vieraiden kielien siirtyminen hiukan myöhempään ikäkauteen. Mutta kun pidetään mielessä, että näiden kielien opetuksessa kouluissamme teoreettinen puoli aina on pysyvä sangen tärkeänä, niin ei puheenalainen siirtyminen itsessään suinkaan merkitsisi pedagoogista tappiota. Sillä onhan myönnettävä, että keskiluokkien ikä on edullisempi vieraiden kielten oppimiselle kuin aliluokkien. Ainoa haitallinen seuraus voisi olla se, ettei niin monta vierasta kieltä ehdittäisi opettaa samaan tapaan kuin nykyään, s. o. niin että pyrittäisiin kykyyn *käyttää* eikä vain *ymmärtää* kieltä. Kysyä kuitenkin sopinee eikö meidän oloissa ehkä riittäisikin esim. yhden vieraan kielen perinpohjaisempi opetus ja toisten sivistyskielten käsitteleminen siihen tapaan, että kirjan ymmärtäminen olisi pääasiallinen, jopa ainoakin tarkoitusperä. Mutta jollei opetusta yhtä monessa vieraassa kielessä kuin nykyjään tälläkään muodostuksella voida pitää mahdollisena, niin tehtäköön sitten se uhraus, minkä asia vaatii: jätettäköön joku viidestä kielestämme kokonaan pois. Tämä haitta on joka tapauksessa vähempi kuin se, minkä yleisen koulun hajanainen ja pirstoitettu tila nykyään tuottaa.

Näin ollen ei kansakoulun muuttuminen oppikoulun pohjaksi näyttää kohtaavan mitään voittamattomia periaatteellisia vaikeuksia, jos se tehtäisiinkin siksi laajemmassa määrässä kuin nykyään. Sillä ei kuitenkaan vielä ole sanottu, että kansakoulu *koko laajuudessaan* olisi ehdottomasti ajateltava kaiken yleisen opetuksen ensimäiseksi asteeksi. Ainakin väliasteena vastaiseksi ja sinä tarkoitusperänä, johon asiain ystäväin sopisi koettaa likinnä pyrkiä, saattaisi kai tulla kysymyksenalaiseksi myöskin korkeamman kansakoulun 3:n ensimäisen vuosiosaston asettaminen yleiseksi pohjakouluksi. Silloin näet oppikoulun tehtävää varten jäisi kokonaista 7 kouluvuotta, jos koko kouluaika ajatellaan 12-vuotiseksi, joten vaadittavat muutokset kävisivät melkoista vähemmiksi ja helpommiksi panna toimeen. Itse asiassa lieneekin meidän nykyisissä oloissa vaikea päättää, tulisiko vielä tästäkin pyrkiä edemmäksi koko kansakoulun tekemiseen pohjakouluksi, vai olisiko tässä meidän nähtävissä olevaa tulevaisuutta varten jo kyllin. Tämän kysymyksen ratkaiseminen voineekin vielä hyvin jäädä tulevaisuuden huoleksi.

Mikael Johnsson.

Slavofiilit.

Piirteitä Venäjän kirjallisuuden historiasta.

II.

Ensimäisten slavofiilien maailmankatsanto.

Slavofiilien oppia ei tavata kokonaisuudessaan tai systemaattisesti esitettynä, jollei ota lukuun Danilevskijn kirjaa »Venäjä ja Europpa». Tätä kirjaa pitävät monet aivan väärin slavofiilien codexina; se ei voi sinä olla jo sentähden, että Danilevskij useissa peruskysymyksissä on eri mieltä ensimäisten slavofiilien kanssa; hänen kirjansa on pikemmin tarkka ja asiallinen esitys hänen omista ja muutamien hänen oppilastensa mielipiteistä, miesten, joiden pääoppina oli että venäläinen sivistys oli seisova omalla pohjalla ja jotka siitä syystä ovat kirjallisuudessa saaneet nimen »potshvenniki» (sanasta почва = maaperä, pohja). He ovat kuitenkin lähempänä vanhoillisia kuin vanhoja slavofiilejä.

Slavofiilisyyden perustajat kirjoittivat hyvin paljon, mitä erilaisimmista aineista, mutta vielä enemmän he opettivat ja levittivät suullisesti mielipiteitään. Peruskysymyksissä he olivat yksimieliset, heillä oli yhteinen päämäärä, nimittäin se, että koettivat löytää erityisen slaavilaisvenäläisen sivistyksen perusedellytykset ja näyttää niiden eroavaisuuuden ja etevämmyyden länsi-Europan sivistys-perustukseen verraten, ja koettivat osottaa tietä, jota Venäjän tuli kulkea, jos mieli edelleen kehittää näitä prinsiippejä ja siten — ei yksin säilyttää kansallisuuttansa — vaan myös uudistaa maailmaa. Edemmäksi prinsiippien etsimistä ja tien viittaamista eivät ensimäiset slavofiilit menneet, eivätkä kenties voineet mennä; aatteidensa edemmäksi kehittämistä he pitivät seuraavien sukupolvien asiana. Kirejevskij esim. piti uudet periaatteet filosofiassa tarpeellisina ja sanoi näiden periaatteiden löytyvän kreikkalaisvenäläisen kirkon isien teoksissa, mutta hän ei luonut mitään valmista, sopusointuista filosoofista järjestelmää. K. Aksakov näytti monta omituisuutta olevan Venäjän yhteiskunnallisessa ja valtiollisessa elämässä. »Hänen kirjoituksissaan», sanoo historioitsija Kostomarov, »esiintyy selvä katsantotapa, joka on oleva johtavana lankana menneisyyttämme tutkittaessa». Mutta sama Kostomarov tunnustaa, ettei Aksakov ole jättänyt

jälkeensä historiallisia kuvauksia eikä laajempia tutkimuksia, yhtävähän kuin huolellisen lähdetutkimukseen perustuvia kirjoituksia.

Riippuiko tämä vajanaisuus perusajatusten epäselvyydestä vai tieteellisten ainesten puutteesta — se on toinen kysymys, johon emme aio koskea. Olemme vain tahtoneet näyttää, että ensimäiset slavofiilit eivät ole luoneet mitään sopusointuista, kaikin puolin valmista oppia; mutta he ovat luoneet erityisen maailmankatsannon. Tämän maailmankatsannon pääpirteisiin tutustutamme lukijaa tässä luvussa mikäli kirjoituksemme rajapiirit sen myöntävät.

Slavofiilien oppijärjestelmällä on ensinkin se omituisuus, että sen perustus on teoloogineu. Uskonnolliset kysymykset saivat heidän silmissään yleismailmallisen merkityksen. Slavofiilien filosoofiset aatteet, heidän eetilliset ja yhteiskunnalliset ihanteensa yhtyivät läheisesti heidän uskonnollisiin mielipiteisiinsä. »Filosofian suunta», sanoo Kirejevskij, »riippuu meidän käsityksestämme Pyhästä Kolminaisuudesta» . . .*) »Vallitsevan filosofian luonne», sanoo hän toisessa paikassa, »riippuu vallitsevan uskonnon luonteesta. Siinä missä se ei johdu suorastaan uskonnosta, missä se on tämän kanssa ristiriidassakin, siinä se kuitenkin syntyy siitä järjen omituisesta tilasta, minkä järjelle on antanut uskon omituinen luonne». **) Uskonnossa piilee korkein totuus, nimittäin kreikkalaisvenäläisessä uskonnossa; katolisuus ja protestanttisuus ovat turmelleet kristinopin sillä, että ovat perustuksiinsa päästäneet ratsionalismin periaatteet; ero näiden uskonto-oppien ja kreikkalaisvenäläisen uskon välillä ei ole ainoastaan dogmeissa eikä yhdessä tai toisessa kirkon järjestystä tai ulkonaisia menoja koskevassa yksityisseikassa, vaan itse olemuksessa; kreikkalaisvenäläinen uskonto on samassa suhteessa muihin kristittyihin uskontoihin kuin totuus on valheeseen. Jolleivät länsieuroppalaisten kansojen uskonnot ole tosiuskontoja, niin koko niiden sivistyskin, koska se perustuu vääriin periaatteisiin, ehdottomasti on perikatoon tuomittu. Länsi-Europpa tajuaa tämän, se on jo tullut kehityksensä huipulle eikä se voi mennä kauemmas. »Vielä äskettäin luultiin», kirjoittaa Kirejevskij, »että koko eroavaisuus länsieuroppalaisen ja venäläisen valistuksen välillä ei ollut sivistyksen laadussa, vaan määrässä. Mutta sen jälkeen sekä länsieuroppalaisessa että venäläisessä sivistyksessä on tapahtunut muutos. Europpalainen sivistys on saavuttanut sen kehityksen täydellisyyden, missä

*) Kirejevskijn elämäkerta, hänen teostensa I osassa.

**) Teosten 2 osa, siv. 284.

sen omituinen perustus on ilmestynyt silminnähtävän selvällä tavalla. Tämän kehityksen tuloksena on ollut yleinen tyytymättömyyden tunne. Totta on että tieteet kukoistivat, että ulkomainen elämä oli hyvin järjestynyt, mutta itse elämä oli merkitystä vailla. Järkiperäinen tarkastelu on näyttänyt kelpaamattomiksi kaikki ne kaavat, joillo europpalainen sivistys on rakennettu. Abstraktinen järki on tullut tajuamaan rajoitetun yksipuolisuutensa, se on tullut vakaumukseen siitä, että korkeimmat totuudet ovat sen dialektisen kehityksen ulkopuolella. Tämän europpalaisen sivistyksen tuloksen ovat ilmilausuneet länsi-Europan etevimmät ajattelijat. Nyt länsi-Europpa ei voi muuta kuin, joko olla välinpitämätön kaikesta, mikä on aistillisia harrastuksia ylempänä, joka on luonnotonta, tai — omistaa itselleen uuden prinsiipin, joka on säilynyt muilla kansoilla, joilla sitä ennen ei ole ollut historiallista merkitystä». *) Näillä muilla kansoilla Kirejevskij tarkoitti oikeauskoista slaavilaista maailmaa. Europan senaikainen tila oli hänen mielestään Rooman tilan kaltainen kristinopin ilmestymisen aikaan. Silloin, samoin kuin nytkin, olivat sivistyksen perusprinsiipit, uskonto, tiede, siveys, joutuneet rappiolle, elämä oli menettänyt sisällisen merkityksensä, kristinoppi henki elämää raihnaaseen ruumiseen, mutta se turmeltui pian itse kreikkalaisroomalaisen sivistyksen jäännösten s. o. ratsionalismin kautta; tunkeutuen yhä syvemmälle Europan kansojen henkiseen rakenteesen saattoi ratsionalismi viimein siihen ristiriitaisuuteen uskon ja järjen välillä, josta ainoa pääsö on — kääntyminen kreikkalaisvenäläiseen uskoon, joka on säilyttänyt alkuperäisen kristinopin täydessä puhtaudessaan.

Mutta kuinka tulivat slavofiilit tähän omituiseen johtopäätökseen? Uskonnollisuus, isänmaallinen puolueellisuus, perintötapojen kunnioitus selittävät paljon heidän ajatustavassaan, mutta eivät ne selitä kaikkea; nämä persoonalliset ominaisuudet antoivat heille määrätyn predispositsioonin, ohjasivat heidän ajatuksensa määrättyyn ja, lisätkäämme se omasta puolestamme, ohjasivat väärään suuntaan, mutta lähtökohtana oli heillä oikeutettu tyytymättömyys heidän aikaisensa filosofian metafyysilliseen suuntaan.

Pääasiallinen puute saksalaisessa idealistisessa filosofiassa, jonka Kant oli luonut ja Hegel täydentänyt, oli slavofiilien mielestä se, että se, ollen ymmärryksen filosofia, piti itseään koko järjen filosofiana. Slavofiilit väitti-

*) Kirejevskij „О характерѣ просвѣщенія Европы“ (Europan sivistyksen luonteesta).

vät että tämän suunnan filosoofien spekulatiivinen ajatteleminen oli samallaista abstraktista järkeilemistä kuin heidän edeltäjäinsäkin, Aristoteleesta asti. Me emme huoli tässä mainita millä tavalla he todistelivat tätä väitettään, kirjoituksemme ahtaat rajat eivät salli meidän antautua slavofiilisen opin metafyysillisen puolen yksityisseikkoihin; me kosketamme tätä vain sen verran kuin on tarpeen ensimäisten slavofiilien yhteiskunnallisten ja poliitillisten ihanteiden selittämiseksi.

Filosofia, jonka aseena on muodollinen ymmärrys, ei voi käsittää totuutta kokonaisuudessaan, se ymmärtää lain, vaan ei elämää, missä laki toteutuu, se käsittää kaavoja, vaan ei itse reaalista olemista. Homjakov esittää ymmärrystiedon karakteriseeraamiseksi seuraavan esimerkin: sokea voi oppia optiikkaa, hän käsittää sen ilmiöt, ymmärtää sen lait, kenties hän rikastuttaa sitä uusilla johtopäätöksilläkin, eikä hän saavuta tätä välittömällä tutustumisella aineeseen, mikä hänelle on fyysillisesti mahdotonta, vaan vertaamalla valoilmiöitä muihin, hänen välittömälle kokemukselleen saavutettaviin ilmiöihin, esim. ääneen. Kysyttäneen: tunteeko hän siis valon? Ei, hänellä ei ole siitä vähintäkään käsitystä, hän tuntee ainoastaan sen lait ja nekin hän on oppinut näkevältä, on oppinut ne sen vuoksi, että ne ovat analoogisia kuulon lakien kanssa. Johtakamme Homjakovin vertausta edemmäs. Oppimaton talonpoika tietää mikä valo on, hänellä on täysin selvä käsitys väreistä, mutta hän ei tunne optiikkaa s. o. valoilmiöiden lakeja, siis hänen tietonsa on yksipuolinen samoin kuin oppineen sokeankin; jälkimäisen tieto on tulos ymmärryksentoiminnasta ja perustuu mielteisiin, edellisen on välittömän tunteen tulos ja perustuu aistimuksiin. Täydellinen tieto saavutetaan jos yhdistetään ymmärystieto niin sanottuun välittömään tietoon. Semmoinen yhdistys muodostaa koko järjen tai »näkevän järjen», kuten slavofiilien oli tapa sanoa. Tätä tarkoitti Kirejevskij sanoessaan: »Se joka ei ole käsittänyt ajatusta tunteen kautta, se ei vielä ole käsittänyt sitä täydellisesti, samoin kuin ei sekään, joka sen on käsittänyt ainoastaan tunteella». *)

Välitön tieto korkeimmalla kehitysasteellaan johtaa Jumalan olemassaolon tunnustamiseen. Elävän jumalallisen ja inhimillisen persoonallisuuden keskinäisen suhteen tajuaminen on uskon perustuksena, eli, oikeammin sanottuna, usko on juuri tuo välitön tajuaminen. **) Tästä seuraa että

*) Kirejevskijn Elämäkerta siv. 100.

**) Kirejevskijn Elämäkerta. II osa. s. 336.

usko ja ymmärrys, koska ovat saman ihmishengen eri aloja, eivät kiellä, vaan päinvastoin täydentävät toinen toistaan. »Usko», sanoo Homjakov, «on ihmisen tajuntaan joutuneen jumalallisen ilmestyksen seuraus s. o. ilmestyksen, joka on semmoiseksi tunnustettu». *) Mutta, jotta järki tunnustaisi jumalallisen ilmestyksen, vaaditaan, että se on »uskovainen», että se »kohoaa sopusointuun uskon kanssa». Semmoinen on kreikkalaisvenäläisen uskovaisen ajatustapa. Filosofia, joka perustuu näihin edellytyksiin, on ikäänkuin välittäjä tieteen ja uskon välillä. Tästä seuraa, että kreikkalaisvenäläinen uskonto ei voi vainota tiedettä sen johtopäätösten tähden. Jos on ollut surkeita esimerkkejä tästä, niin ne ovat johtuneet joko siitä, että kreikkalaisvenäläisen kirkon oppia on väärin käsitetty, tai ulkomaisesta vaikutuksesta. Kreikkalaisvenäläisen uskonopin ei tarvitse vainota tiedettä, koska sillä kirkko on luotettavana tukena. Oikeauskoisvenäläisen käsityksen mukaan kirkko on uskovaisten yhteys kaikilta ajoilta ja kaikista kansoista Kristuksen päämiehyyden ja Pyhän Hengen johdannon alla. Kirkko, käsitettynä tällä tavalla, on erehtymätön, se säilyttää jumalallisen ilmestyksen kaikessa sen puhtaudessa. Ei mikään valta, ei mikään yksityinen henkilö, oli hän kuinka nerokas ja oppinut tahansa, saa muuttaa ainoatakaan oikeauskoisen kirkon dogmia tai väittää omaa persoonallista ajatustaan jumalalliseksi opiksi, sanalla sanoen, ei saa rahtuakaan muuttaa kirkon oppia. Uskon kysymyksiä harkittakoon koko kirkkokunnassa vallitsevan yksimielisen suostumuksen perustuksella, eikä minkään muun. Yleiset kirkolliskokoukset olivat juuri ilmiöitä tästä koko kirkon yksimielisestä suostumuksesta ja sentähden niiden päätökset pidetään erehtymättöminä. Toisin sanoin: erehtymättöminä pidetään ainoastaan koko kirkon, vaan ei sen yksityisten jäsenten mielipiteitä. Tämä yhtyyden periaate ei kuitenkaan tee mahdottomaksi kreikkalaisvenäläisen kirkon toista periaatetta, nim. vapauden periaatetta. Olemme jo sanoneet, että slavofiilit pitivät uskonnon ja vapaan tutkimuksen yhteen soveltuvina. »Vapaa tutkimus«, sanoo Homjakov, «minkälaiseksi sen käsittääkin, on uskon ainoa perustus». **) Sen ei tule ainoastaan koskea Jumalan ilmoittamia totuuksia, jotka ovat ihmisen ymmärrystä ylempänä, vaan sen pitää koettaa sovittaa ne käytännölliseen elämään niin säännöllisesti ja täydellisesti kuin mahdollista. Juuri samalla tavalla oikeauskoinen

*) Homjakovin teokset II osa, siv. 56.

**) Homjakovin teokset, II osa siv. 50.

kirkko ei vaadi yhtyyttä ulkonaisissa menoissa tai kirkollisen järjestyksen yksityiskohdissa, jotka riippuvat paikallisista olosuhteista y. m. Yhdistävänä renkaana yhtyyden ja vapauden välillä on kristillisen rakkauden voima. Kirkko on, slavofiilien käsityksen mukaan yhtyyden ja vapauden yhtyminen rakkaudessa. Näin määritteli ihanteellista kirkkoa jo mainittu Homjakov; hänen oppilaansa Samarin lukeekin hänen pääansiokseen sen, »että hän antoi kirkon aatteelle loogillisen määrittelyn». *)

Roomalaiskatolinen kirkko teki muutamia mielivaltaisia muutoksia kirkon dogmeihin, mikä aikaansai kirkkojen eroamisen toisistaan. Nämä muutokset perustuivat yksinomaan muutamien teoloogien loogillisiin johtopäätöksiin; hyväksymällä ne, roomalainen kirkko osotti, että se pitää syllogismin jumalallista ilmestystä korkeampana; se menetteli ratsionalismin periaatteiden mukaan ja näytti, ettei se ensinkään ymmärtänyt kristinopin henkeä. Tämän ymmärtämättömyyden seuraukset näyttäytyivät pian ja veivät viimein roomalaiskatolisen kirkon rappio- ja lahoamistilaan.

Ensiksi rikkoutui yhtyyden periaate, jota ilman kirkon olemassaolo on mahdoton. Katolisuus myönsi tämän, mutta samalla sille oli mahdoton omistaa kreikkalaisvenäläisen kirkon käsitystä yhtyydestä, joka perustui rakkaudesta johtuvaan sopusointuun. Tämä mahdottomuus tuli siitä että roomalaiskatolinen kirkko oli kasvatettu roomalaisissa käsityksissä, joissa ulkonainen muodollinen järkeileminen vallitsi sisäisen totuuden vahingoksi. »Roomalaisen maailman juriidinen luonne ei voinut käsittää keskinäisen rakkauden lakia, sille olivat yhtyys ja vapaus vastakkaisia voimia; näistä kahdesta periaatteesta se tietysti asetti yhtyyden vapautta korkeammalle ja sen hyväksi se uhrasi vapauden». **) Katolisuus käsitti yhtyyden auktoriteetiksi ja teki paavin kirkon pääksi. Oppi paavin erehtymättömyydestä seurasi ehdottomasti hänen asemastaan kirkossa. Yhtyys, käsitettynä ehdottomaksi alistumiseksi hierarkian auktoriteetin alle, johti vapaan tutkimuksen vainoon despotismiin, inkvisitsiooniin y. m. Uskonpuhdistus oli luonnollinen protesti tätä sortotilaa vastaan. Katolisessa kirkossa oli ilmoitettujen totuuksien vapaa tutkiminen sallittu ainoastaan hierarkialle. Protestanttisuus antoi tämän oikeuden kaikille; muodollisen logiikan kannalta ei tätä vastaan voi mitään sanoa. Jos vapaa tutkimus voi olla muutamien oikeutena, niin miksei se

*) Homjakovin teosten Esipuheesta.

**) Homjakov, I osa siv. 148.

voisi olla kaikkien? Auktoriteetin sijalle protestanttisuus on pannut vapaan tutkimuksen. Siinä ei vielä ole mitään kristillisellc käsitteille vastaista. Mutta protestanttisuuden erehdys oli, että se vapaaseen tutkimukseen toi epäilemisen metoodin, jota ei voi sovittaa Jumalan ilmoitettujen totuuksien tutkimiseen, koska ne ovat ihmisjärkeä ylempänä. Epäilys johti ilmestyksen ja siis yleensä uskonnon kieltämiseen. Jos asia todellisuudessa ei kuitenkaan vielä ole mennyt niin pitkälle, niin siihen on syynä traditsioonin voima, mahdottomuus olla ilman uskontoa ja ulkonainen tukeminen eli, toisin sanoin, semmoiset seikat, jotka eivät johdu itse protestanttisuuden olemuksesta, vaan sen epätäydellisestä kehityksestä.

Venäjän kansa, joka on säilyttänyt tosikristillisen käsityksen kirkosta ja tosikristillisen ajatustavan, on myös luonut valtion, joka perustuu kristillisen rakkauden ja oikeuden periaatteihin. Slavofiilien valtiollinen ideaali on menneisyydessä, sen vuoksi on välttämätön ensin luoda silmäys heidän historialliseen teoriaansa.

Pääerotus europpalaisen ja slaavilaisvenäläisen yhteiskuntajärjestyksen välillä on siinä, että edellinen ei ole voinut sovittaa vapaata persoonallisuuden harrastusta valtiollisen yhtyysvaatimuksen kanssa. Siellä on yhä kestänyt taistelua persoonallisuuden ja valtiovallan välillä — epätasaista taistelua, jossa milloin toinen, milloin toinen puoli on ollut voitolla. »Länsi-Europpa», sanoo K. Aksakov, »on siirtynyt orjuuden tilasta kapinantilaan ja luulee kapinaa vapaudeksi, kerskailee siitä ja pitää Venäjää orjuuden maana. Venäjä taas säilyttää oman tunnustamansa vallan, säilyttää sen omasta vapaasta tahdostaan ja sentähden se pitää kapinoitsijata ainoastaan orjana uudessa muodossa, joka samalla tavalla kumartuu uuden, kapinan epäjumalan, kuin vanhankin, vallan epäjumalan eteen, sillä kapinoida voipi ainoastaan orja, vapaa mies ei tee kapinaa«. *)

Venäjällä ei ole voinut olla sellaista ristiriitaa yksilöllisten harrastusten ja valtion tarkoitusten välillä sentähden, että Venäjän yhteiskuntajärjestys perustuu »kuntayhteisyyden» (»община») periaatteeseen. Tällä sanalla slavofiilit tarkoittivat psykoloogisessa merkityksessä kykyä luopua persoonallisesta egoismistaan yhteisen onnen hyväksi. »Kunta (kuntayhteisyys) on liitto semmoisten ihmisten välillä, jotka ovat luopuneet egoismistaan». **)

*) K. Aksakovin teokset, II osa, siv. 292.

**) K. Aksakovin teokset, I osa, kirjoitus „Venäjän historian perusaatteista", siv. 8 ja 9.

Slavofiilit eroittivat »kunta» eli »kuntayhteisyys» (община) käsitteen «assosiatsioonin« käsitteestä. Edellinen on etupäässä siveellinen liitto, jälkimäisellä on pääasiallisesti hyöty tarkoitusperänään. Ruvetessaan assosiatsiooniin ihminen ennen kaikkea pitää silmällä omien, persoonallisten etujen tyydyttämistä, kunnassa taas hän etupäässä pyrkii saattamaan omat etunsa sopusointuun yhteishyvän kanssa. Mutta sen ohessa kunta ei kuitenkaan vaadi persoonallisuuden täydellistä tukahduttamista, se vaatii vaan, että se »vapaaehtoisesti ja itsetietoisesti kieltäytyy täysivaltaisuudesta«. *) Tämän tähden venäläinen kunta ei tunne »enemmistö»-periaatetta. Slaavilaisen kunnan neuvottelujen tarkoituksena on yleinen yksimielisyys rakkaudessa; kunnan päätökset pidetään pätevinä silloin, kuin ne on tehty yksimielisesti. Ainoastaan siten, että pidetään silmällä yksimielisyyttä, voi kunnassa säilyä persoonallisuus, joka ei tottele muuta, kuin omaa sisällistä kutsumustaan, mikä pakoittaa sen vapaaehtoisesti kieltäytymään omista eduistaan kaikkien onnen hyväksi. »Enemmistön» periaate on väkivallan periaate: ne, joiden lukumäärä on suurempi, voittavat ne, joita on vähemmän, »se on raaka voima hienommassa muodossa».

Kunnallishenki on Venäjän kansaan tullut sen kristillisestä nöyryydestä. Lännen kansat, jotka ovat kasvatetut roomalaisten traditsiooneissa, eivät milloinkaan ole voineet saavuttaa tätä nöyryyttä; itse kristinoppi s. o. sen ydin ja henki ovat jääneet heille vieraiksi.

Tämän kunnallishengen ulkonaisia ilmiöitä ovat olleet: maan yhteisomistus, artellit, talonpoikaiskunta («mir«), muinaisvenäläiset kansakokoukset («vetshe») ja koko maan edustajain kokoukset («zemskij sobor»). K. Aksakov on historiallisissa teoksissaan tuonut esiin monta, nykyään yleisesti tunnettua esimerkkiä, jotka osottavat kuinka tärkeä merkitys kuntayhteisyys-aineksella oli muinaisvenäläisessä elämässä. Erityisellä rakkaudella hän puhuu kieviläisestä aikakaudesta, jota hän, aivan oikein, pitää Venäjän historian valoisimpana aikakautena. Samarin sanoi kieviläistä aikaa «Venäjän historian ihanaksi proloogiksi«. Jokainen ruhtinaskunta muodosti kunnan, jossa kansaa edusti vetshe-kokous, valtiovaltaa taas ruhtinaan persoona. Vetshe-kokous valitsi ruhtinaan, se voi myös panna hänet pois viralta, karkoittaa ja kutsua toisen sijaan ja se käytti todella tätä valtaansa. Ruhtinas hoiti asiat silloin kuin vetshe ei ollut koolla, mutta kokoonnuttuaan se oli

*) J. Samarinin teokset, I osa, siv. 64.

ruhtinasta ylempi. Kun Moskova viimein yhdisti ruhtinaskunnat yhteen, ei kuntalaitos kuitenkaan muuttunut. Koko Venäjä muodosti laajan kunnan. Samoinkuin ruhtinas kutsui kokoon vetshen, kutsui tsaari kokoon zemskij soborin, joka edusti koko Venäjän maan ääntä. Hallinnossa oli kansalla huomattava osa; sen osottaa suuri joukko vaalivirkoja: valitut rikostuomarit (губные старосты) *), tselovalnikat **), valitut luottomiehet oikeuksissa y. m.

K. Aksakovin ja hänen hengenheimolaistensa mielestä Venäjä siis «etupäässä oli kuntayhteisyyden maa«. Tämä on ensimäinen omituisuus slavofiilien historiallisessa teoriassa. Toinen omituisuus on heidän väitteensä, että muka Venäjän kansa jyrkästi on erottanut «kansa« käsitteen «valta« käsitteestä eli, niinkuin slavofiilit itse sanovat «maa« käsitteen «valtio« käsitteestä. Tämä merkitsee että Venäjän kansa tieten ja vapaaehtoisesti on *kieltäytynyt* vallasta. Tämä ajatus, niinkuin eräs kriitikko ***) oikein on huomauttanut, sotii sitä slavofiilien oppia vastaan että muka kansanvalta oli suuresti kehittynyt muinais-venäläisenä aikana. Tämä ristiriitaisuus lieventyy sen johdosta, että, niinkuin edempänä saamme nähdä, sama oppi, jonka mukaan «maa ja valtio ovat erotetut toisistaan«, opettaa että kansa, vaikka se onkin kieltäytynyt vallasta, kuitenkin on säilyttänyt itselleen ajatuksen- ja omantunnonvapauden. Aate erosta vallan ja kansan välillä, jota historioitsija Kostomarov, vaikkei suinkaan muuten ollut slavofiilien ihailija, kuitenkin piti «suurena«, sisältää seuraavaa:

Lännen valtiot ovat perustetut valloituksella ja ylläpidetyt väkipakolla. Venäjällä kansa on vapaaehtoisesti tunnustanut valtion ja sitä ylläpitää molemminpuolinen luottamus. Venäjän kansa perusti valtion välttämättömyyden pakosta, vaan ei se milloinkaan ole pitänyt valtiota itsetarkoituksena. Sen mielestä valtio oli ainoastaan keino, joka teki yksilön täydellisen siveellisen kehityksen mahdolliseksi. Valta itsessään ei milloinkaan ole viehättänyt Venäjän kansaa, sen mielestä vallitsemishalu oli ainoastaan

*) Näin nimitettiin Moskovan Venäjän lakikielellä valituita tuomareita, ja tuomiopiiriä nimitettiin губа.

**) Mainitussa kielessä nimitettiin näin vannotettuja s. o. ristiäsuudelleita (цѣловатв suudella) valittuja miehiä, jotka toimittivat eri virkoja. Tselovalnikoita oli useampia lajeja: kunnallis-, lautamies-, tulli- ja ravintolatselovalnikoita y. m.

***) Vengerov: Venäläisten kirjailijain kriitillisbiograafinen sanakirja (kirjoitus A. Aksakovista, siv. 183).

«himo« josta se ainiaksi kieltäytyi. Se erotti itsensä s. o. sisällisen elämänsä valtiosta, ja voidakseen säilyttää edellisen se kutsui avukseen jälkimäisen.

Tässä lienee paikallaan huomauttaa, että K. Aksakov vakaumukseltaan oli täydellinen valtionvastustaja, ollen siis täydellinen vastakohta Suomen kansallisuusaatteen selvittäjälle J. V. Snellmanille. K. Aksakovin ja yleensä kaikkien slavofiilien mielestä valtion tarkoituksena ei ole olla siveellisyyden opettajana vaan »tehdä omatunto tarpeettomaksi» (K. Aksakov). Valtio toimii ulkonaisten lakien avulla, »jotka pakottavat konnankin käyttäytymään rehellisesti, vähintäkään parantamatta hänen siveellisyyttään». Se on välttämätön paha, jota siedetään ainoastaan ihmisen luonteen heikkouden ja epätäydellisyyden tähden. Lännessä muodollisen lain jumaloiminen, »ulkonaisen totuuden» yksinomainen valta, on johtanut siihen, että ihmiset ovat unhottaneet »sisällisen» totuuden. Vaikka Venäjä inhimillisen heikkouden tähden on hyväksynyt ulkonaisen lain, ei se kuitenkaan koskaan ole pitänyt sitä »sisällistä» lakia tärkeämpänä. Se ei ole unhottanut että totisesti siveellisen toiminnan pitää kehittyä vapaasti, sen pitää johtua sisällisestä vakaumuksesta eikä lain pelosta.

Vallan ja kansan erottaminen toisistaan on omituisuus muinaisvenäläisessä valtiorakennuksessa ja on sille yksistään omituinen. Valta kutsuttiin ulkoapäin, ei omasta keskuudesta, ja tämä kutsuminen tapahtui vapaaehtoisesti. Koska kutsuminen oli vapaaehtoinen, niin maa ja valtio, »jos kohta eivät kokonaan sekaantuneet toinen toiseensa», kuitenkin olivat »liitossa keskenään«. Niitä ei yhdistänyt »sota tai vihollisuus, kuten muilla kansoilla oli tapahtunut valloituksen johdosta, vaan rauha, joka johtui siitä että kutsuminen tapahtui vapaaehtoisesti».

Venäjän valtiorakennuksen kehitys oli Ivan Aksakovin mielestä seuraava: »Historia ei tuo esiin toista tämmöistä esimerkkiä itsetietoisesta, vapaasta ja vapaaehtoisesta valtioprinsiipin muodostumisesta: se on yksinomaan Venäjälle omituinen. Tämä kansan itsetietoinen suhde valtaan käy sitten läpi koko historiamme aina nykyaikaan asti; Venäjän kansan uskollisuus ja tottelevaisuus tsaaria kohtaan ei riipu mistään taikauskoisesta, sokeasta tai orjallisesta tunteesta, vaan itsetietoisesta, sydämen pohjasta tunnustetusta periaatteesta . . . Mutta palatkaamme esi-isiemme suurtyöhön. *)

*) Tarkoittaa varjaagien kutsumista.

Heimo oli noussut heimoa vastaan, suku sukua vastaan; tehtiin luultavasti yrityksiä liittoihin heimokuntien välillä, mutta ne eivät näy menestyneen; vapaa, rauhallinen elämä oli tullut mahdottomaksi; ymmärtäväiset esi-isämme käsittivät, että eripuraisuuksien ja riitojen lopettamiseksi tarvittiin välittäjä, joka *oli haettava ulkoapäin* ja joka ei ollut osallinen minkään puolueen harrastuksissa, tarvittiin valtaa, ei semmoista, joka korottaisi yhden heimokunnan toisen yli, vaan semmoista, joka itse kohoaisi kaikkien yli, olisi kaikille yhtä vieras ja siis myös yhtä paljon kaikkien oma, joka ei olisi puolueellinen mitään heimoa tai sukua kohtaan . . . Esi-isämme eivät kieltäytyneet kansallisuudestaan, vaan ainoastaan *himosta* hallita ja komentaa toinen toistaan, he kieltäytyivät vihamielisyydestä ja eripuraisuudesta ja malttuivat tottelemaan yhtä yhteistä, ulkoa kutsuttua valtaa. Samallaista kieltäytymistä hallitsemisen himosta ja vallasta on Venäjän kansa varjaagien ajan jälkeenkin osottanut useita kertoja, ja v. 1612, kun valtio rikkui, asetti kansa sen uudelleen, meni hakemaan itsevaltiasta tsaaria Volgan toiselta puolen, tuki ja turvasi hänen valtaansa monta vuotta maapäivien eli zemskij soborien auktoriteetin ja hoidon kautta ja luopui sitten täydellä luottamuksella, huolimatta minkäänlaisista takeista, virastaan — kuten Homjakov sanoo — ja palasi entiseen maaelämäänsä . . . *) Mutta onko tämmöinen yhdistys vallan ja kansan välillä mahdollinen ilman takeita? Voihan tapahtua väärinkäytöksiä molemmin puolin. K. Aksakov vastaa tähän hänelle omituisella paatoksella:

«Takeita ei tarvita! takeet ovat jotain pahaa. Missä niitä tarvitaan, siellä ei ole mitään hyvää; menköön ennemmin hukkaan semmoinen elämä, jossa ei ole mitään hyvää, kuin että se pysyisi pahan avulla. Koko voima on ihanteessa. Ja mitä merkitsevät sopimukset ja välipuheet, jollei ole sisällistä voimaa? Ei mikään välipuhe voi pidättää ihmisiä, jollei heillä ole siihen tahtoa. Koko voima on siveellisessä vakaumuksessa. Tämmöinen aarre on Venäjällä, sillä se on aina uskonut siihen eikä ole ruvennut välipuheisiin«. **)

Valtiollisuuden heikko kehitys ja valloittajien puute teki, että Muinais-Venäjällä ei ollut jyrkkää kastilaitosta. Aristokratiaa ei ollut, sillä bojariarvo ei ollut perinnöllinen. Virkamiehillä oli merkitystä ainoastaan niin-

*) Sanomalehti Rusj 1884 N:o 7 „Vastaus Vl. Solovjeville".

**) K. Aksakovin teokset, I osa, s. 9.

kauan kuin palvelivat, vaan erottuaan virasta he tulivat tavallisiksi kansanmiehiksi. Oli kauppiaita, pappeja, maanviljelijöitä, sotilaita, mutta nämä toimet olivat ammattitoimia eivätkä niiden harjoittajat muodostaneet suljettuja säätyjä. Orjuutta Venäjä ei ymmärtänyt. Maaorjuus, «tuo« — Aksakovin sanojen mukaan — «mieltä kuohuttava seikka«, ilmestyi myöhemmin Venäjän rappeutumisen aikakautena. Muinais-Venäjä oli siihen syytön. Demokraattinen yhteiskuntajärjestys, tapojen yksinkertaisuus, leppeä ja nöyrä, vallanhimolle vieras kansan luonne, joka oli syventynyt itseensä, etsien siveellistä ihannetta, kaikki tämä antoi Muinais-Venäjälle omituisen leiman. Venäjän historia on niin yksinkertainen, että se «voi saattaa epätoivoon länsieuroppalaisen, joka on tottunut teaatteritemppuihin. Venäjän kansa ei rakasta keikailemista; sen historiassa emme voi huomata mitään semmoista silmäänpistävää koreilemista, joilla Länsi-Europan historia hämmästyttää ja viehättää meitä; persoonallisuus ei merkitse paljon Venäjän historiassa; persoonallisuuden välttämätön ominaisuus on ylpeys, vaan ylpeyttä kaikessa sen hurmaavassa kauneudessa meiltä puuttuu«. *) Muinais-Venäjä ei tuntenut ylellisyyttä; se on myöhemmin tullut lännestä, venäläinen ei milloinkaan ole kerskaillut ylellisyydestä, hän on inhonnut sitä ja sydämessään pitänyt sitä syntinä.

Mutta vallitsiko siis täydellinen onnellisuus, oliko tämä siis uusi Arkadia? K. Aksakov oli liian viisas mies väittääkseen sitä. Täydellisyyttä tietysti ei voi olla maan päällä, mutta voi olla totuuden prinsiippejä. «Koko voima on siinä, mitä ihminen tunnustaa laikseen, prinsiipikseen.« Venäläisellä elämällä oli oikeat prinsiipit, niitä piti vaan kehittää ja täydellisentää. Mutta valitettavasti niin ei tapahtunut.

Kuka se petti nämät prinsiipit, kuka tuli venäläisen aatteen kavaltajaksi, oliko se maa vai valtio s. o. kansa vai valta? Valta se oli pettäjä, valta sen miehen persoonassa, «jonka suurtyöhön kirous on painanut leimansa«. **) Pietarin kavallus ei ollut siinä, että hän lainasi lännestä «hyvää ja yleisinhimillistä» — semmoista lainaamista oli tehty ennenkin — vaan siinä, että hän hyvän ohessa otti pahaakin, yleisinhimillisen ohessa kansallistakin, ei ainoastaan aineellista, vaan itse «henkeäkin«. Hän tahtoi muuttaa koko venäläisen elämän. Sen lisäksi tuli vielä väkivalta, joka teki

*) K. Aksakov: „Venäjän historiasta" siv. 18, I osa hänen teoksiaan.

**) K. Aksakovin runosta „Pietarille" (painettu sanomalehteen Rusj v. 1881).

Pietarin muutokset oikeaksi vallankumoukseksi. On väärin väitetty että Pietari nousi ainoastaan kansallista omahyväisyyttä vastaan; sitäpä juuri ei ollut Muinais-Venäjällä. Kansallinen omahyväisyys ei sovellu kristillisyyden henkeen, joka kokonaan elähytti Muinais-Venäjää. Venäläiset eivät suinkaan vieroneet ulkomaalaisia eivätkä pelänneet omistaa itselleen heiltä hyvää ja hyödyllistä. Siten he esim. Iivana IV:n aikana omistivat kirjapainotaidon ja vielä aikaisemmin Dmitrij Donskoin aikana — ampuma-aseet. Oli kyllä itseensäsulkeutumisen aikoja, mutta semmoinen sulkeutuminen oli pakollinen eikä vapaaehtoinen. «Vankilassa istuminen ei vielä merkitse sitä, että siellä *tahtoo* istua — ymmärtäkää se«, huudahtaa K. Aksakov.

Pietari tahtoi tehdä Venäjästä, joka oli vahva kristillisen nöyryytensä, siveellisen ihanteensa vuoksi, mahtavan valtion lännen mallin mukaan. Sentähden hänen täytyi kehittää valtiollisuutta ja hän tekikin sen, hävittäen samalla kunnallisen vapauden. «Valtio tukahutti kunnan, se levitti valtioprinsiippinsä itse kansaan . . . Se ei tahdo antaa valtaa kansalle, mutta sekaantuen sen elämään, tuoden kotiin ja kotielämään valtiollisen järjestyksensä, tuo se myös valtiollisen hengen. Kansa ei vielä kuitenkaan anna myöten, se säilyttää, mikäli voi, leppeät kunnalliset traditsiooninsa, mutta jos se, annettuaan sijaa uusille, itse tulee valtiollisen hengen elähyttämäksi, jos se itse tahtoo olla valtiona, silloin . . . « **) Alkukirjoituksessa seuraa monta pistettä, mutta sanomattakin voi ymmärtää mitä siitä seuraa, jos kansa tahtoo valtaa.

Pietaria seurasivat valtiota harrastavat virkamiehet. Mutta kansa jäi uskolliseksi vanhoille traditsiooneilleen. Viimein ylemmät luokat alkavat vaikuttaa alhaiseen kansaan tapainturmeluksen, etujen ja voiton viehättimillä ja saavat todella milloin yhden, milloin toisen houkutelluksi puolelleen. Tietämätöntä on kuinka pitkälle tämä «turmelus« olisi mennyt ja millaisiin surullisiin seurauksiin se olisi johtanut, jollei itse sivistyneen luokan keskessä olisi ilmestynyt joukko miehiä, jotka viskasivat päältään muukalaisuuden ikeen. Venäläinen aate heräsi ja rupesi taisteluun — ajatuksen ja sanan alalla tietysti — taisteluun oikeuksiensa puolesta niitä vastaan, jotka olivat lännen sivistyksen korukiillon sokaisemia. «Vapauttava« liike alkoi

---

**) K. Aksakov, Solovjovin historian I osan johdosta (hänen teostensa I osa, siv. 58).

Moskovassa; *) toisin ei voinutkaan olla: Moskova on aina säilyttänyt vanhat traditsioonit, se on ollut Venäjän todellinen pääkaupunki, «Pietari ei ole muuta kuin keisarin residenssi«. **)

Viha Pietari Suurta vastaan, jonka K. Aksakovin innostus saattoi korkeimmilleen, asui kaikissa slavofiileissä suuremmassa tai vähemmässä määrässä. Pietarin muutokset, «Pietarilaisen« aikakauden merkitys Venäjän historiassa, olivat sen ajan loppumattomien riitojen esineenä. A. N. Pypin huomauttaa tämän johdosta kyllä oikein, etteivät «muutosten puoltajatkaan olleet vapaat liioitteluista, he puolustivat äärimäisyyteen asti valtiollisuutta, ja slavofiilien ansio oli, että he, kannattamalla vastakkaista äärimäisyyttä, pakottivat vastustajiaan hillitsemään muutosten-ylistämistään ja tarkemmin ajattelemaan näiden muutosten valo- ja varjopuolia.« ***) Pietari Suuren ihailijat väittelyn innossa unohtivat, että juuri hän lopullisesti saattoi talonpojat maaorjuuteen, loi vahvan kaikkeanielevän virkavallan ja hävitti ne paikallisen itsehallinnon jäljet, jotka vielä hänen aikaansa asti olivat säilyneet; koko hänen reformaattoritoimessaan ilmestyi väkivaltaisuutta, vieläpä välisti suurta julmuuttakin esim. hänen menettelyssään uskonlahkolaisia, raskolnikoita, vastaan. Tapa arvostella Pietarin muutostoimia on nyt jo vakaantunut. Slavofiilit ovat tehneet paljon tämän vakauttamisen hyväksi, mutta ei tiede saa kiittää yksin heitä kysymyksen selvittämisestä; kunnia siitä tulee muillekin historioitsijoille, jotka eivät kuulu slavofiilien leiriin (mainittakoon esim. professori Shtshapov).

Slavofiilien valtiollisen järjestelmän ideaali johtui heidän historiallisista premisseistään. Se on esitettynä K. Aksakovin »Kirjoituksessa Venäjän sisällisestä tilasta«. ****) Sääli ettei tilan puute salli painattaa tätä huvittavaa kirjoitusta kokonaisuudessaan; se painettiin ensi kerran sanomalehteen «Rusj« (jonka toimittaja oli Iv. Aksakov) v. 1881.

Kirjoituksessa on kolme osaa: a) johdanto, b) historiallinen osa ja c) johtopäätöksiä.

---

*) Muistakaamme että slavofiilit olivat syntyisin Moskovasta, jossa elivät ja toimivat.

**) K. Aksakovin teokset, I osa, s. 604.

***) Pypin: Luonnekuvauksia, siv. 318.

****) Katso ylempänä Valvoja v. 1897, siv. 92.

Johdannossa K. Aksakov selittää miksi hän juuri *nyt* on katsonut tarpeelliseksi julkaista kirjoituksensa: «Keisari! sinä olet noussut valtaistuimelle. Nämä ensimäiset hetket ovat olleet kalliit ja tärkeät, ei ainoastaan sinulle itsellesi, vaan myös alamaisillesi. Tultuasi yht'äkkiä tsaarin korkeaan arvoon, sinä et vielä ole tottunut olemaan tsaarina . . . sinun kuulosi ja näkösi ovat näinä hallituksesi ensi hetkinä enemmän jännitetyt kuin koskaan ennen. Toivomme että sinä yhä tulet ponnistamaan kaikki henkiset voimasi, jotta oppisit tuntemaan totuutta, kansallesi menestykseksi; mutta jokaisella hetkellä on merkityksensä . . . näiden valtasi ensi hetkien vireys ja herkkätuntoisuus eivät tule uudistumaan« . . . Johdantoa seuraa tuo meille jo tunnettu K. Aksakovin historiallinen teoria «vallan« ja «kansan« erottamisesta toisistaa. Sitten seuraavat johtopäätökset, esitettyinä 15:ssä väitteessä. Niiden pääasiallinen sisällys on seuraava: Hallitus se oli eikä kansa, joka rikkoi venäläisen valtiojärjestelmän periaatteen s. o. rajoitti «elämän ja hengen« (ajatuksen ja sanan) vapauden ja muuttui siten «turmiolliseksi despotismiksi, joka uhkaa Venäjälle täydellistä heikkoutta ja lankeemusta tulevaisuudessa«.

Näiden periaatteiden unhottamisesta on kaikki paha lähtenyt Venäjälle. Hallitus, joka on poikennut näistä periaatteista, on velvollinen itse korjaamaan erehdyksensä s. o. palaamaan takaisin hylkäämiensä periaatteiden luo. Aksakov määrittelee näitä periaatteita seuraavalla tavalla: «Hallitukselle — rajaton valtiollinen valta, kansalle — täysi siveellinen vapaus s. o. elämän ja hengen vapaus. Hallitukselle — toiminnan oikeus ja siis lainsäädännön oikeus, kansalle — ajatuksen ja siis puheen oikeus«. Mutta kuinka nämä periaatteet olivat saatettavat täytäntöön? Ennen kaikkea on, aina ja kaikkialla, annettava täysi sanan vapaus, sekä puhutun että kirjoitetun ja painetun. Mutta tämä ei suinkaan riitä. Sananvapaus luo yleisen mielipiteen; hallituksen pitää tiedustella yleistä mielipidettä maassa. Muinais-Venäjä näyttää meille, että tsaarit tämmöisissä tapauksissa, nim. kun tahdottiin tietää kansan mieltä, «kutsuivat kokoon zemskij soborin, johon tuli valituita miehiä kaikista kansanluokista ja kaikista Venäjänmaan ääristä. Tämmöisellä zemskij soborilla on merkitys ainoastaan kansan mielipiteen ilmaisijana, jonka hallitsija voi hyväksyä tai olla hyväksymättä«. Lopuksi Aksakov lisää, että hän ei katso mahdolliseksi että zemskij sobor kutsutaan kokoon heti (kirjoitettu v. 1855), koska «puolitoista sataa vuotta kestäneen despoottisen hallitusjärjestelmän kautta« säädyt liian paljon ovat

erkauntuneet toisistaan, mutta hän katsoo välttämättömäksi, että heti annetaan painovapaus, «joka tekee hallitukselle mahdolliseksi piakkoin, täydeksi hyödyksi sekä itselleen että kansalle, kutsua kokoon zemskij soborin«.

Slavofiilien lippuun oli suurilla kirjaimilla kirjoitettu sanat: oikeauskoisuus, itsevaltius, kansanmielisyys. Ja tällä lipulla he luulivat voittavansa koko maailman!

Slavofiilien kolmijäsenisen tunnussanan ovat omistaneet itselleen semmoisetkin, joilla ei ole mitään yleistä heidän kanssaan, niinkuin esim. ne, jotka nimittävät itseään vanhoillisiksi, Venäjän kiihkokansalliset ja useat muut vähäpätöisetkin ihmiset, jotka näillä komeilla sanoilla peittelevät halpamaista orjamielisyyttään. Erotus on vaan siinä, että nämä ihmiset käyttävät sanoja oikeauskoisuus, itsevaltius, kansanmielisyys vähän toisessa merkityksessä kuin slavofiilit.

Slavofiilit olivat ensinnäkin totisia demokraatteja s. o. he rakastivat kansaa ja toivoivat sen parasta. Mutta heidän «kutsumattomat» liittolaisensa sovittelevat omituisella tavalla yhteen korulauseita kansanmielisyydestä ja huokauksia maaorjuuden onnellisuudesta. Katkov pilkkasi slavofiilien mystillistä uskoa kansaan. Mutta se mikä Katkovin mielestä oli slavofiilien heikkous, juuri se vetää monet heidän puolelleen. Olkoon vaan, että tässä uskossa todella oli paljon hämärää ja epämääräistä, mutta siihen aikaan kuin slavofiilit elivät, tämäkin jo oli ansio. He osottivat kuinka sivistynyt luokka oli vieraantunut kansasta, kuinka oli välttämätöntä oppia tuntemaan kansaa, lähestyä sitä, ja se tapahtui aikana jolloin sitä vielä painoi maaorjuuden ies ja jolloin sitä halveksivat kaikki jotka olivat sitä ylempänä.

Historiallisissa teoksissaan slavofiilit viittasivat kansan vallan suureen merkitykseen Venäjän menneisyydessä. Tätä esittäessään he eivät voineet olla liioittelematta. Tiede on säälimättä todistanut slavofiilien historialliset unelmat liioitelluiksi ja antanut kansan vallalle muinais-Venäjällä (etenkin Moskovan Venäjällä) ainoastaan vähäarvoisen sijan. Oikeassa näkyy olleen Herzen ivatessaan «slavofiilien lapsellista Venäjän historian lapsuudenajan jumaloimista«. Mutta, ei pidä korkealta kannalta katsoen arvostella slavofiilien historiallisia erehdyksiä: he kirjoittivat näet semmoiseen aikaan, jolloin Venäjän historian tutkimus vielä oli vähän kehittynyt, jolloin

mieliä hallitsi Karamsin, jonka historiallisissa «kuvissa« kansa kokonaan jäi hämyyn ja näkyväinen sija annettiin «hyville ja häijyille« hallitsijoille.

Slavofiilit arvelivat vielä itsevaltiuden soveltuvan yhteen täyden painovapauden kanssa. Vanhoilliset eivät myönnä tämmöistä yhteensoveltumista ja, täytyy tunnustaa, että loogillisuus on jälkimäisten puolella. Yksi uusimpia slavofiilien arvostelijoita, Vl. Solovjev *), on todistanut, etteivät puhevapauden aate ja valtion ja kansan erottamisen aate yhteen sovellu. Jos kerta valtiolle on annettu täysi poliitillinen valta, niin ei voi mitään väittää sensuuria vastaan, oli se sitten kuinka ahdasmielinen ja mielivaltainen tahansa. Kansa, joka on kieltäytynyt kaikesta osallisuudesta hallitukseen, on velvollinen täydellisesti luottamaan vallanedustajiin. «Hallitukselle toiminnan oikeus, kansalle sanan oikeus« sanovat slavofiilit, mutta onhan julkinen sana toimintaa, vieläpä hyvin tuntuvaa toimintaa. Myöskin on itse ajatus, että Venäjän kansa ainiaaksi on kieltäytynyt kaikista valtiollisista oikeuksista, mielivaltainen eikä kestä historiallista kritiikkiä. Slavofiilit pitävät varjaagien kutsumista ja Mikael Romanovin hallitsijaksi valitsemista tosiasioina, jotka kumoamattomalla tavalla todistavat, että kansa vapaaehtoisesti oli kieltäytynyt vallasta. Aivan samankaltaisia tapauksia on ollut muillakin kansoilla. Kun hämmennysten ja sisällisten riitojen aikana viimeinen Valois-suvun kuningas hukkui, siirsi Ranskan kansa hänen valtansa täydellisesti Henrik Bourbonille. Vertaus tulee vielä vakuuttavammaksi, jos muistamme, että ensimäisten Bourbonien aikana kutsuttiin kokoon états généraux, samoin kuin ensimäisten Romanovien aikana zemskij soborit. États généraux lakkautettiin Ludvikki XIV aikana, zemskij soboria ei kutsuttu kokoon Pietari Suuren ajoista asti. Toinen esimerkki: vallankumouksen häiriöiden jälkeen viime vuosisadan lopulla kutsuivat espanjalaiset, niin pian kuin olivat päässeet rauhaan ulkomaalaisilta hyökkäyksiltä, laillisen hallitsijan ja antoivat hänelle rajattoman monarkillisen vallan. Ei kenellekään kuitenkaan johdu mieleen väittää, että muka ranskalaiset tai espanjalaiset ainiaaksi olisivat kieltäytyneet poliitillisesta vallasta.

Kolmas järjestyksessä ja merkityksensä puolesta tärkein kohta slavofiilien opissa on kreikkalais-venäläinen uskonto. Se on koko heidän järjestelmänsä kulmakivi, siitä johtuu heidän filosofiansa ja heidän yhteiskunnallinen ideaalinsa. Tämä puoli slavofiilien oppia on enemmän kuin muut

*) Vl. Solovjev: Kansallinen kysymys Venäjällä, I osa, siv. 59 ja seuraavat.

herättänyt vastustajissa antipatiaa. Turgenjev sanoi, että kaikki slavofiilit tuoksahtavat paastoöljylle. Herzen surkutteli että «pyhäinkuva-ideaalit ja pyhänsavun tuprut« kokonaan olivat peittäneet slavofiilien opin miellyttävät puolet. Kreikkalais-venäläinen uskonto hänen mielestään »piti ajatusta kahleissa ja opetti notkistamaan polvia maallisen vallan edessä«. Slavofiilit itse (vanhat) hylkäsivät inholla jokaista liittoa kirkon ja despotismin tai obskurantismin kanssa. He katselivat kreikkalais-venäläistä kirkkoa ihanteelliselta kannalta. Heidän uskontonsa oli haaveilua, runollinen unelma, joka oli sangen kaukana todellisuudesta. K. Leontjev — tuo «ideaaleissaan pettynyt» slavofiili ei ole syyttä sanonut slavofiilien uskontoa «ruusunkarvaiseksi» s. o. sentimentaaliseksi ja kehottanut heitä kumartumaan herra Pobjedonostsevin oikeauskoisuuden edessä. Kaikille on tunnettu, että kreikkalais-venäläisen kirkonopin varjopuolia ovat: keisari-papismi s. o. kirkon alistuminen valtion alle, ulkonaisten menojen vallitseminen hengen yli, välinpitämättömyys ja tietämättömyys. Slavofiilit olivat liian viisaat ollakseen huomaamatta näitä vikoja. Voi tuoda esiin monta otetta Homjakovin, Samarinin ja Aksakovien teoksista, jotka osottavat etteivät he sulkeneet silmiään kreikkalais-venäläisen uskonnon negatiivisilta puolilta. Mutta kaikista heidän teoriansa ja todellisen elämän välisistä ristiriitaisuuksista he syyttivät «historiallisia väärinkäytöksiä«; he erottivat periaatteen ja sen sovelluttamisen toisistaan unhottaen, että väärinkäytökset voivat jatkua niin kauan, että lopulta tulevat muodostamaan osan itse periaatteesta. Aivan oikein on sanottu että slavofiilit väitteissään eivät pysyneet tosiasioissa, vaan jonkunlaisissa algebrallisissa kaavoissa.

Kreikkalais-venäläisen kirkonopin rinnalla saarnattiin nöyryyttä. Yksi myöhemmistä slavofiileistä, tunnettu Dostojevskij, on romaaneissaan tehnyt kristillisen nöyryyden aarteeksi, joka piilee ulkomaalaiselle käsittämättömässä »venäläisessä kansansielussa«. Oppi nöyryydestä herätti ymmärrettävää tyytymättömyyttä «länsimaalaisissa«. Niin kirjoitti esim. Bjelinskij harmistuneena sairaalle, mystisyyteen vaipuneelle Gogolille hänen «Kirjevaihtonsa johdosta ystävien kanssa«: *) «Venäjän pelastus ei ole mysti-

*) Niinkuin tunnettu, luopui Gogol elämänsä lopulla kaunokirjallisesta toimestaan, hylkäsi kaiken sen, minkä oli kirjoittanut, vieläpä poltti toisen osan „Kuolleita sieluja", ja osotettuaan ennen pahaa ja valhetta venäläisessä elämässä hän nyt rupesi saarnaamaan kuuliaisuutta kohtalolle kreikkalais-katolisen kirkon nöyryydenopin hengessä.

syydessä, ei askeetisuudessa eikä runollisuudessa, vaan sivistyksen, valistuksen ja inhimillisyyden edistymissä. Ei se kaipaa saarnoja — niitä se on saanut kuulla tarpeeksi, vaan sitä, että kansassa herää ihmisarvon tunteminen, joka niin monta sataa vuotta on ollut poljettuna; se kaipaa lakia ja oikeutta, jotka eivät ole kirkonopin, vaan terveen järjen ja oikeuden mukaiset, sekä niiden mitä tarkinta toteuttamista elämässä«. Tämä ote on venäläisessä kirjallisuudessa kuuluisasta «Bjelinskijn kirjeestä Gogolille«. Nykyään se jo löytyy painettuna, vaikkei aivan täydellisessä muodossa, *) mutta kauan tämä kirje oli tunnettu Venäjän lukevalle yleisölle ainoastaan käsikirjoitusten kautta. M. m. tämän kirjeen julkilukeminen oli pääasiallisen syytöksen aihe Dostojevskiä vastaan, joka oli sekaantunut erääseen politilliseen oikeus-juttuun (n. s. Petrashevskijn juttuun v. 1849). Oikeudenkäynti päättyi Dostojevskijlle ampumistuomiolla, joka viime hetkellä, kun sitä oltiin toimeenpanemassa, peruutettiin pakkotyöksi ja rekryyttipalvelukseksi. Ja tämä oli sama Dostojevskij, joka myöhemmin piti kreikkalais-venäläisen kirkon nöyryydenoppia luomisen ihanimpana helmenä. Niin lannisti vankeus tämän nerokkaan kirjailijan luonteen.

A. I.

Kunnallisen elämän edistyminen Europan kaupungeissa 19:nnellä vuosisadalla.

IV.

Pariisi ja Lontoo.

Siitä saakka kuin Voltaire Englannissa-olonsa johdosta kirjoitti sukkelat aforisminsa Pariisista ja Lontoosta, on näitä kahta maailmankaupunkia monituiset kerrat verrattu toisiinsa, milloin syvällisemmältä, milloin pintapuolisemmalta kannalta. Aikomukseni tässä on tietysti vaan rajoittua vertailemaan niiden kunnallista historiaa ja nykyistä järjestystä.

*) M. m. Pypinillä: Bjelinskij, hänen elämänsä ja kirjevaihtonsa.

Kummankin nykyinen kunnallinen hallitusjärjestelmä poikkeaa maansa yleisestä järjestelmästä.

Pariisin kunta on aina, sikäli kuin kaupunki on kasvanut, saanut myös kunnallisen alueensa lisätyksi. Viimeinen suuri lisäys tapahtui v. 1861, jolloin kaikki vallihaudan sisäpuolella olevat etukaupungit inkorporoitiin, joten kunnan pinta-ala lisääntyi enemmän kuin kahdenkertaiseksi. Nykyään on taas melkoinen joukko etukaupunkeja olemassa, jotka välittömästi liittyvät Pariisin alueesen, puhumattakaan niistä, jotka ovat kauempana erillään, mutta kuitenkin muodostavat Pariisin kanssa kansallistaloudellisen kokonaisuuden. Kaikki välittömät etukaupungit ja kaukaisemmista muutamat kuuluvat kumminkin Seine-departementtiin, jonka hallitus Pariisin kunnan äärettömän ylipainon vuoksi on ikäänkuin »suurpariisilainen deputatsioni» kunnallisen toimen valvomista varten. Etäisimmät etukaupungit, esim. Versailles, jotka sijaitsevat Seine-et-Oisen ja Seine-et-Marnen departementeissa, yleensä eivät vielä tarvitsekkaan mitään kunnallista yhteyttä Pariisin kanssa. Nykyisellä kunnallisella alallaan Pariisin kaupungilla on enää hyvin vähän kasvamisen sijaa, jos tahdotaan välttää ahdinkoa, joka jo nyt on sangen tuntuvana esteenä hyville terveysoloille. Väen tiheys nykyisessä Pariisin kunnassa on noin 37,000 henkeä neliökilometrillä, enemmän kuin missään muussa maailman suuremmista kaupungeista; ainoastaan Berliini 29,000:ne asukkaineen neliökilometrillä lähestyy Pariisia siinä suhteessa. Kymmenen sisempää Pariisin arrondissementtia, joissa v. 1861 asui noin 900,000 henkeä, on vv. 1861—1891 nähnyt väkilukunsa kasvavan ainoastaan 65,000:lla hengellä, sill'aikaa kuin kymmenen ulompaa, joissa v. 1861 oli 700,000 henkeä, on kasvanut samoina vuosikymmeninä 715,000:lla hengellä. Jälkimäisissä kasvaminen kyllä vielä jatkuu, mutta ei niissäkään niin nopeasti kuin etukaupungeissa. Saint-Denisin ja Sceaux'in arrondissementeissa, joihin kuuluu melkein ainoastaan Pariisin etukaupunkeja, väestö on vv. 1861—1891 kasvanut 255,000:sta 700,000:een. Niiden sulautuminen yhteen Pariisin kanssa näyttää siis vaan olevan ajan kysymys, ja siitä seuraavat kustannukset tulisivat enemmän kuin korvatuiksi, jos kaupunki saisi käytettäväkseen koko sen vallihauta-alueen, joka ne Pariisista erottaa.

Niinkuin Pariisissa pieni *Ile de la Cité* saari alkuaan yksin oli Pariisi, niin Lontoossa *The City of London*. Mutta sen sijaan että Pariisi kuntana on aina laajentumistaan laajentunut, on Lontoon *kuntana* vielä tänäkin päivänä vaan City, jossa v. 1881 oli 50,000 asukasta, v. 1891 —

37,000. City on asioimiskaupunki, jossa päivän kuluessa oleksii tai käypi toista miljonaa henkeä, mutta yönsä siellä viettää vaan 30—40 tuh.

Jo suurien reformibillien aikana City oli vähäinen osa sitä kaupunkia, jota jokapäiväisessä puheessa sanottiin Lontooksi. Yhtäjaksoisesti rakennetulla alueella Cityn ympärillä oli monia satoja pitäjiä (parishes), joiden vanhanaikuisilla kunnallislaitoksilla ei ollut mitään yhteyttä Cityn eikä toistensa kanssa. Idässä ja etelässä oli ylinäkemättömät *slum*-seudut; lännessä Westminster ja Kensington kuninkaallisine, julkisine ja yksityisine palatseineen ja suurine kuninkaallisine puistoineen tekivät kaupungin ulkonäön jossain määrin lohdullisemmaksi. Sen verran hallitus jo vanhempina aikoina oli huomannut Suur-Lontoon merkitystä, että vuodesta 1592 valtakunnan tilastollinen päävirkamies, *Registrar-General,* toimitti kuolevaisuustauluja tuostakin suuremmasta alueesta ulkopuolelta Cityä. V. 1838 se tehtiin tarkemman tilastollisen valvonnan alaiseksi nimellä *Registrar-General's District;* se käsitti silloin noin 180 km². Sittemmin sitä on monta kertaa laajennettu; nykyään se jo kauan aikaa on käsittänyt 310 km². Juuri sama alue v. 1855 tehtiin todellisen Lontoon ensimäisen kunnallisen viraston toimialaksi. Silloin näet perustettiin n. s. *Metropolitan Board of Works,* lautakunta yleishyödyllisiä rakennustöitä varten. Se oli välttämättömäksi tullut kloaakki- ja vesijohto-olojen sekavuuden ja kehittymättömyyden ja siltojen puutteen vuoksi, sillä rikas City ei näissä suhteissa pitänyt huolta kuin itsestään ja lähimmästä ympäristöstään. V. 1870 sama alue tehtiin uuden Lontoolle yhteisen koululautakunnan alueeksi. Ja viimein 1889 se muodostettiin erityiseksi hallinnolliseksi kreivikunnaksi, *The administrative county of London,* joka on Lontoon nykyisen kunnallisen elämän varsinainen muoto. Tälle laitokselle siirtyivät silloin *Board of Works*'in toimet.

Voidaan kyllä puhua Lontoosta vielä laajemmassa merkityksessä. Sillä oikeuspiirinä *(Central Criminal Court District)* Lontoo käsittää 1,075 km², poliisipiirinä *(Metropolitan Police District)* 1,776 km², ja lontoolaisiksi sanotaan jokapäiväisessä puheessa niitäkin, jotka asuvat ulkopuolella Lontoon poliisipiiriä olevissa etukaupungeissa, mutta joilla sentään useimmilla on työpaikkansa Lontoossa, jossa käyvät joka päivä. 1891 vuoden väenlaskun mukaan Cityssä oli 37,000 henkeä, Lontoon kreivikunnassa 4,232,118 ja poliisipiirissä 5,633,000. Lasku, jonka mukaan 25:n engl. penink., s. o. 41:n kilometrin säteen piirissä Lontoon keskipisteestä

Charin Crossin asemalta lukien, asuu 7,000,000 henkeä ei ole liioiteltu. Joskin ei voine ajatella suurien kaupunkien ikuisesti kasvavan sillä nopeudella kuin nykyään, on kumminkin aivan todennäköistä, että koko tämä ala muutamien vuosikymmenien jälkeen on oleva yhtämittaista kaupunkia, jolloin siinä, olettaen samaa väentiheyttä kuin nykyisen varsinaisen kaupungin ulko-osissa, asuisi 10 tai 11 miljonaa ihmistä.

Tuskin voi ajatellakkaan, ettei semmoiselle jättiläiskaupungille välttämättömästi tarvittaisi myös kunnallista keskushallitusta, jonka valta kaikissa paikallista laatua olevissa asioissa ulottuisi yli koko tuon ihmismeren. Se onkin päämäärä, jonka on asettanut työlleen *The London Liberal and Radical Union* ohjelmassaan v. 1892. Näyttää siis luultavalta, että Lontoo vastaisuudessa on muodostuva niinkuin Pariisi jo on, yhtenäiseksi jättiläiskunnaksi.

Pariisin kunnallinen järjestys eroo Ranskan muiden kaupunkien järjestyksestä seuraavissa kohdissa.

Pariisi kuuluu tosin Seinen departementtiin, mutta ei mihinkään arrondissementtiin, vaan on itse jaettu 20:een arrondissementtiin, jotka vuorostaan jakaantuvat kukin 4:ään kortteliin. Näillä alapiireillä ei ole mitään itsehallitusta, ne ovat vaan kunnallisia hallintopiirejä. Korttelijaolla on merkitystä ainoastaan poliisi- ja palosammutustoimen sekä neuvostovaalin suhteen. Arrondissementtiin määrää kunnan keskushallitus *mairen* ja hänen apulaisensa, joiden tehtävänä etupäässä on siviliregisterin pito ja kunnallishallituksen asiamiehinä toimiminen piirissään. Kunnallisomaisuuden hoidossa ja kunnan yleisissä töissä heillä on vähänpuolisesti osaa, koska kunnallishallituksen asettamat erinäiset toimikunnat pitävät niistä asioista huolen. Pariisilainen maire siis ei ole piirissään niin tärkeä luottamusmies kuin maaseutukaupungin maire kunnassaan.

Kortteleittain tapahtuvat Pariisissa kunnallisneuvoston vaalit, eikä yleisellä listavaalilla. Kun koko kunnallisneuvosto, jossa on 80 jäsentä, uudistetaan joka kolmas vuosi, niin jokainen kortteli valitsee neuvosmieheksi yhden asukkaistaan tahi jonkun ehdokkaan, joka sitoutuu muuttamaan korttelin asukkaaksi. Tätä rajoitusta vaalikelpoisuuteen nähden ei voi pitää hyvänä, kun korttelit ovat niin pienet, mutta kunnallisneuvosto itse puolustaa sitä koska se on edullinen sosialistiselle puolueelle, jonka käsissä valta on. Kunnallisneuvostolla on yleensä sama säätämisvalta kuin muis-

sakin kunnissa; sitäpaitsi se muutamien ulkokuntien edusmiesten kanssa yhdessä muodostaa Seinen departementin yleisneuvoston.

Kunnallisneuvostolta puuttuu omasta keskuudesta valittua hallitusvirastoa: siinä on pääerotus Pariisin ja muiden kuntien järjestelmässä. Tasavallan hallitus nimittäin itse asettaa myös Pariisin varsinaisen kunnallishallituksen. Tämän valta on jaettu kahdelle valtion virkamiehelle: Seinen prefektille ja Pariisin poliisiprefektille, jotka ovat vastuunalaiset toimestaan ainoastaan tasavallan hallitukselle.

Ja tätä järjestelmää eivät suinkaan moiti kaikki Pariisilaiset. Sivistyneet ja varakkaat kansanluokat yleensä pitävät parempana, että keskushallitus pitää lujissa käsissä Pariisin hallintoa. He eivät oikein luota kunnallisneuvostoon, jonka sosialistisia tuumia he pelkäävät. Molemmilta puolilta voidaan tuoda esiin paljon syitä. Kieltämättä syntyy siitä paljonkin hankaluutta, että kunnallinen hallitus ei ole vastuunalainen kunnalliselle edustuskunnalle, jolla kuitenkin on kukkaron nauhat käsissään. Mutta toiselta puolen on kommuunin aikojen pöyristyttävä muisto varottamassa. Pariisia on aina, lukuunottamatta lyhyitä ajanjaksoja ensimäisen ja toisen tasavallan aikana, hallinnut valtion keskusvalta. Prefektien vaihdos on ajoittain ollut yhtä nopea kuin ministeristöjen muodostuminen ja hajoaminen; mutta erinäisten kunnallisten toimien taitavat päämiehet ynnä heidän johtonsa alla olevien ammattitoimistojen jäsenet ovat todellisuudessa olleet virasta luovuttamattomia, pysyväisiä virkamiehiä. On ollut mahdollista panna toimeen suuria yleisten parannusten suunnitelmia ja kaikkia kunnallisia töitä on hoidettu tehokkaalla tavalla. Miten olisi laita, jos kunnallisedustuskunta olisi ollut kaikkivaltias, on vaikea sanoa. Nykyisen vaalitavan mukaan kokoonpantua Pariisin kunnallisneuvostoa ei ainoastaan voi syyttää sosialistisista haaveiluista, vaan yleensä siitä että sen jäsenet ovat vähän tunnetuita, useimmiten vaan demagogisen toimeliaisuuden kautta toimeensa päässeitä miehiä. Nykyisen järjestyksen kautta heiltä on esim. riistetty kaikki tilaisuus kunnallisen favoritismin harjoittamiseen. Ja siihen heillä muuten kenties olisi hyvinkin hyvä halu. Itsellensä he ovat määränneet 4,000 mk. vuodessa miestä kohti »kulunkien korvaukseksi», jonka summan he vuodeksi 1889 maailmannäyttelyn johdosta korottivat 6,000:ksi ja sitten ovat unhottaneet alentaa entiseen määräänsä. Totta on että kunnallisneuvosto kokoontuu melkein joka päivä.

Jos Pariisin kunnallisjärjestys on siinä suhteessa vanhanaikainen, että se on sopusoinnussa enemmän toisen keisarivallan kuin kolmannen tasavallan yleisten periaatteiden kanssa, niin Lontoon City sen sijaan on vielä aivan keskiaikaisella kannalla. Sen koko kunnallisvalta on nimittäin vieläkin etuoikeutetuilla ammattikunnilla, joita nimitetään *incorporated guilds.* Näissäkin ainoastaan korkeamman asteen jäsenet, n. s. *liverymen* eli *freemen,* muodostavat päätösvaltaisen osan ja yhtyneinä *Court of Common Hall*-nimisen »raastuvankokouksen». Erään äskeisen lain mukaan kumminkin myös Cityssä asuvat talonomistajat ottavat osaa tähän. Ammattikuntia on kaikkiaan 80; niiden jäseneksi pääsee neljällä tavalla: ostolla, perimyksellä, oppipoikuudella — tämä on tietysti nykyään vaan muodollisuus — ja kunniajäseneksi äänestyksellä. Niillä on, millä suurempi, millä pienempi kiinteä ja irtain omaisuus, jota paitsi ne vielä kollektivisesti nimellä *The City corporation* omistavat joukon taloja, puistoja ja maatiloja eri osissa Englantia. Niiden tulot nousevat noin 25 miljonaan markkaan vuodessa; verkakauppiaiden ammattikunta 2 $^1/_2$ miljonan vuosituloineen on rikkain. Nämät tulot käytetään Cityn kunnallistoimeen ja — suurien palkkojen maksamiseen ammattikuntain ja Cityn yhteisille luottamusmiehille. Näitä ovat tavalliset valtuusmiehet *common councilors,* elinaikaiset *aldermen* ja vuodeksi valittu *Lord Mayor of London.*

Kun yhä kiivaammin on ruvettu vaatimaan ammattikuntien omaisuuden luovuttamista koko Lontoon kaupungin yhteisiin tarkoituksiin, ovat ammattikunnat antaneet sen verran myöten, että ovat vähentäneet tulojensa käyttämistä jäsentensä yksityiseksi hyödyksi ja vanhanaikuista prameilemista varten ja ruvenneet edistämään yleisten puistojen perustamista ja teknillistä ja yleistä sivistystä etupäässä Lontoossa, mutta myös muissa osissa Isoa-Britanniaa. Pari kolme niistä esim. kustantaa suureksi osaksi polyteknilliset koulut ja n. s. »kansanpalatsit» Lontoossa.

Kun Lontoon hallinnollinen kreivikunta perustettiin v. 1889, niin jätettiin City etuoikeuksineen entiseen voimaansa, samoin myös sen ulkopuolella olevat sadat pikkukunnat vanhanaikuisine pitäjänhallituksineen *(vestry).* Uudelle yhteiselle paikallishallinnolle siis tuli tehtäväksi etupäässä se alemman paikallishallinnon tarkastus, jota muualla kreivikunnanhallitukset harjottavat pikkukuntien suhteen, sekä yleiset työt ja muut uudet yhteiset yritykset, joihin nähtäisiin syytä olevan ryhtyä. Vaalipiireiksi kreivikunnan neuvostoa varten asetettiin Lontoossa ennestään olevat parlamenttivaalipiirit,

joilla ei ole mitään yhteistä pikkukuntien kanssa. Jokaiselle myönnettiin kaksi edusmiestä, joiden ei tarvitse olla piirissä asuvia, ja Citylle neljä. Täten kolmeksi vuodeksi luotu paikallisparlamentti, jossa on 118 jäsentä, valitsee vielä lisäksi 19 aldermanin arvoista jäsentä kuudeksi vuodeksi sekä, omasta joukostaan tai muualta, puheenjohtajan, ensimäisen ja toisen varapuheenjohtajan *(chairman, vice-chairman* ja *deputry chairman),* joten koko jäsenluku tulee olemaan 140. Lontoon kreivikunnanneuvosto on vaan alkukyhäys todelliseksi kunnallisneuvostoksi koko Lontoolle, mutta melkein vuosittain se Englannin parlamentilta pyytää ja saa lisäoikeuksia. Niinkuin kunnallisneuvostot muissakin Englannin kaupungeissa, niin sekin asettaa toimensa eri haaroja hoitamaan sekä pysyväiset valiokunnat omista jäsenistään että näiden johdon alle kuuluvat tarpeelliset palkatut ammattivirkamiehet, jotka ovat vastuunalaiset neuvostolle. Neuvosto vuorostaan tietysti on *Local Government Board*'in tarkastuksen alainen.

Lontoon kreivikuntaneuvostosta on sanottu että se on todellisen parlamentin kaltainen, ei ainoastaan jäsentensä tunnetun etevyyden kautta, vaan myös sen vuoksi että siinä, päinvastoin kuin useimpien pienempien kaupunkien ja kreivikuntien neuvostoissa, vallitsee ankara puoluejako ja puoluetaistelu. Konservativit nimittäin tyytyvät asiain nykyiseen järjestykseen, mutta liberalit ja radikalit tahtovat yhdistää neuvostoon kaiken paikallisen vallan sekä Lontoossa yleensä että Cityssä. Kaiken tärkeämmän päätösvallan riistäminen pikkukuntien hallituksilta näyttääkin olevan ajan vaatima, koska niiden *vestry*-laitos on niin vanhanaikuinen että esim. vaalit kuuluvat tapahtuvan käsien nostolla jossain puolipimeässä kellarisalissa aamupuolella, kun ainoastaan joillakuilla joutilailla on aikaa ottaa osaa.

Entinen *Board of Works* lautakunta oli kyllä toimittanut yhtä ja toista ja jätti perinnöksi kreivikuntaneuvostolle muutamia satoja miljonia velkaa, mutta kreivikuntaneuvosto on varmaan viidessä, kuudessa vuodessa toimittanut kaikkien yleisten töiden alalla enemmän kuin edeltäjänsä, jolla muuta tehtävää ei ollut, kolmessakymmenessäviidessä vuodessa. Se on sitäpaitsi ryhtynyt aivan uusiin yrityksiin, niinkuin opetustoimen parantamiseen ja työväen asuntojen puuhaamiseen. Sen toimintaa ehkäisee kumminkin kaksi vastusta. Toinen on se, että Board of Works oli pahasti laiminlyönyt yhteiskunnan etujen valvomisen vesijohto- ja kaasuvalaistusyhtiöitä vastaan, niin että kreivikunnan neuvoston nyt täytyy käyttää suuria summia monopolien takaisin ostamiseen. Toinen hankaluus on että sen luotto ei ole

suinkaan rajaton, niinkuin Pariisin kunnallisneuvoston. Ja luotto on sillä vähäinen sen vuoksi, että laki ei salli muuta verotusta kuin hyyryn tai hyyryarvon perustuksella. Tätä taksoitusta on tietysti mahdoton kovin korkealle korottaa. Vääryys tulisi liian räikeäksi. Ja Englannin ylähuone on näihin saakka itsepäisesti vastustanut lakiehdotuksia, jotka ovat tarkoittaneet vierittää kohtuullisen osan kunnallista verotaakkaa niiden niskoille, jotka sitä parhaiten jaksaisivat kantaa, nimittäin talonomistajain. Eikä kumma että ylähuone sitä vastustaa, sillä istuvathan siellä juuri monet rikkaimmat Lontoon talonomistajista, esim. Westminsterin herttua, jolla on omanaan suuri osa West-Endin kaupungin osaa.

Katsoen Lontoon myöhäiseen kunnalliseen kehitykseen ja sen nykyiseenkin epätäydelliseen kunnalliseen yhteyteen ja viimemainittuihin hankaluuksiin, ei siis ole kumma että, etenkin mitä ulkonäköön tulee, Lontoo ei ole Pariisin tasalla. Sitävastoin sillä on monia etuja Pariisin rinnalla, joista suurin on väljempi tila. Lontoon kreivikunnan väentiheys ei ole kuin 14,000 henkeä neliökilometrillä, kun Pariisin on 37,000. Tämä ynnä Englannin kansantapoihin kuuluvat paremmat asumusolot vaikuttavat, että etenkin pienten lasten hoito, mutta yleensäkin terveysolot ovat paremmat kuin Pariisissa, jossa kuitenkin niin paljon on tehty niiden parantamiseksi. Edelleen tilan väljemmyys vaikuttaa, että kaupunkirautateiden rakennus on helpompi ja ahtaus sen vuoksi ei vastakaan tule kasvamaan, koska työväki mukavien ja huokeiden kulkuneuvojen vuoksi voi asua laidemmallakin ja kaupungin ulkopuolella.

Kun Pariisissa suuria yleishyödyllisiä töitä Napoleon III:n ja prefekti Hausmannin johdolla ruvettiin puuhaamaan, pantiin suurin huomio kaupungin ulkonaiselle muhkeudelle. Ja kun ranskalaiset mitä kauneusaistiin tulee ovat niin etevät, ei ole kumma että Pariisista on tullut maailman kauniin suurkaupunki. Sen arkkitektuuriset ja muut taiteelliset ihmeet ovat niin yleisesti tunnetut, että on tarpeetonta niistä tässä erityisesti huomauttaakkaan. Aineesemme nähden on vaan erityisesti tähdelle pantava eräs ankaran kunnallispolitiikan vaikuttama seikka Pariisin ulkomuodossa, nimittäin että siellä ei missään näe tyylinsä puolesta eikä pääkaduilla suuruudeltaankaan toisistaan kovin poikkeavia rakennuksia vierekkäin.

Mitä tulee ensi silmäyksellä vähemmin silmäänpistäviin suuriin tuloksiin Pariisin kunnallisesta edistyksestä, tahdon ottaa puheeksi kolme asiaa: kloaakkijärjestelmän, vesijohtolaitoksen ja kunnallisen opetustoimen.

Useat pariisilaiset tuntuvat luulevan kaupunkinsa kloaakkeja hyvinkin vanhoiksi, minkä kenties on vaikuttanut Victor Hugon ynnä muiden romaaninkirjoittajain jännittävät kertomukset. Todellisuudessa Pariisin suurenmoiset kloaakit ovat aivan eilispäivän työtä. Se kloaakki, jota myöten Hugo saattoi ajatella Jean Valjeanin kulkeneen haavoitettu Marius selässään, oli tavallinen yksinkertainen salaoja, rakennettu v. 1750, johon sittemmin joitakuita sivuhaaroja oli yhdistetty. Uudenaikaisia todellisia kloaakkeja ruvettiin rakentamaan vasta 1851, kun Rivolin katua muodostettiin. Vasta siihen aikaan M. Belgrand teki suurenmoiset suunnitelmansa Pariisin lokaviemärejä ja vesijohtoa varten. Järjestelmän päämääräksi nyt asetettiin, ettei mitään likavettä kaupungista ollut laskettava Seinen virtaan muuten kuin suurien, virran kumpaakin rantaa seuraavien lokaviemärien kautta pitkän matkaa alapuolelle kaupunkia. Vasta sen jälkeen ruvettiin rakentamaan noita 5—6 metrin läpimittaisia kokoojakloaakkeja (collecteurs) oikeine jalkakäytävineen. Lain mukaan v. 1856 pitää jokaisen vähemmän kuin 20 metriä leveän kadun alla olla yksi semmoinen keskellä, leveämpien katujen alla yksi kummallakin sivulla. Mutta kaikkein suurin osa tähän järjestelmään kuuluvia ihmeteltäviä laitoksia on kumminkin rakennettu vasta kolmannen tasavallan aikana ja enimmäkseen jälkeen vuoden 1880.

Alussa oli tuuma laskea suurten viemärien päästä Gennevilliersissä kaikki niiden sisällys suorastaan Seineen. Mutta jälkeen v. 1870:n on vähitellen siirrytty käyttämään viemärien tuotetta maanviljelyksen palvelukseen. Kaupungin sitä tarkoitusta varten hankkima ala on vaan ollut liian pieni, ainoastaan 800 hehtaaria, mutta nyt on valtio luovuttanut Pariisille osan Saint-Germainin metsää. Sen sijaan että Seinen vesi, siinä missä kloaakit siihen laskevat, sisältää useita tuhansia bakteriapesäkkeitä kuutiosentimetrillä, tavataan siinä purossa, joka laskee Gennevilliersin viljelysmaiden läpi, ainoastaan muutama kymmen. Niin täydellinen on luonnollinen siivilöityminen ainakin Pariisin seudun kalkki- eli liituhiekkaisessa maaperässä. On arveltu, että v:sta 1901 koko Pariisin likatuonti voidaan sillä tavoin käsitellä ja käyttää.

Seinen joki on kyllä niin suuri, että Pariisi hyvin voisi ottaa koko vesitarpeensa siitä, jos semmoista täydellistä puhdistusjärjestelmää käytettäisiin kuin Hampurissa. Mutta siihen ryhtyminen on nyt myöhäistä, sittenkuin kaupunki äärettömällä kustannuksella on rakennuttanut eri aikoina kaksi eri pitkää vesijohtoa, jotka kuljettavat puhdasta vettä kaupunkiin. Näillä

on vain se vika etteivät ne kaikki yhteensäkään täytä jättiläiskaupungin vesitarvetta. Vanhin, joka tuli valmiiksi 1874, tuo vettä Vannes- ja Dhuis-jokien lähteiltä kaakkoon Pariisista. V. 1894 valmistui vesijohto, joka alkaa Vigne- ja Avre-jokien lähteiltä, länteen Pariisista. Nämä vesijohdot ovat maksaneet yhteensä 135 miljonaa ja täyttävät noin kolmannen osan kaupungin koko tarpeesta. Se kolmas vesijohto, joka vielä aiotaan rakentaa uusista lähteistä, ei sekään voi yhdessä edellisten kanssa täyttää kuin puolen tarvetta. Sentähden on päätetty edelleenkin pysyä nykyisessä järjestelmässä, jonka mukaan katujen puhdistamiseksi, istutuksien kastelemiseksi y. m. s. käytettävä vesi otetaan Seinestä, Marnesta ja Ourcq'ista yläpuolelta kaupunkia ja käytetään siivilöimättä. Eikä mikään kaupunki käytäkään semmoisiin tarkoituksiin suhteellisestikaan niin paljon vettä kuin Pariisi. Tuo kaksinkertainen järjestelmä siellä näyttää sentähden luonnolliselta, koska täysin riittävää puhtaan veden johtoa ei voitaisi saada lähempää kuin Vogeseista.

Oivallisen lokaviemärijärjestelmän ja riittävän puhtaan juomaveden, mutta myös ankaramman rakennusjärjestyksen ja katujen puhtaanapidon kautta Pariisi on, niinkuin ensimäisessä osassa kirjoitustamme olemme maininneet, saavuttanut sen tuloksen, että kuolevaisuus on alentunut puoleksi siitä mikä se oli vielä 19:nnen vuosisadan keskivaiheilla. 20 *promille* Pariisin kuolevaisuusmääränä on hiukan alempi Ranskanmaan yleistä kuolevaisuutta ja paljoa alempi Ranskan muiden suurkaupunkien vastaavaa numeroa. Vaikka Pariisin syntyväisyys, joka v. 1894 oli 25 *promille*, on varsin alhainen verraten muun Europan oloihin (Suomen keskimäärä samana vuonna oli 35, kaupunkien 29), niin se on tuntuvasti ylempi Ranskan keskimäärää, joten Pariisilla on luonnollinenkin väenlisääntyminen, sill'aikaa kuin tämä Ranskanmaassa kokonaisuudessaan viime vuosina on melkein tykkönään lakannut.

V. 1873 oli Seinen departementin asevelvollisista kuusi sadasta analfabeetteja eli luvun ja kirjoituksen taitamattomia. V. 1893 analfabeettien luku oli alentunut yhtä prosenttia vähemmäksi. Alkeisopetus oli ennen v. 1870 enimmäkseen kirkollisten yhdyskuntain huolena, sillä oli vähäinen kannatus ja sen laatu oli alhainen. Muutamilla uskonnollisilla yhdyskunnilla — enimmäkseen nunnilla — on vieläkin opetustointa, ja on myös olemassa joukko yksityisiä lastenkouluja; mutta kunnallisten kansakoulujen järjestelmä on

suuresti voitolla kilpailijoistaan. Koulunkäynti on ollut pakollinen vuodesta 1881 ja aivan maksuton.

Pariisin kunnallinen kasvatustoimi on merkillinen ensiksikin siitä että se alkaa ottaa lapsia huostaansa niin varhaisesta iästä kuin rintalapsen iästä. Näitä varten on nimittäin olemassa kunnalliset lastenseimet *(crèches)*, joihin saavat lapsensa heittää päivän ajaksi kerrallaan äidit, joilla on työtä ulkona kodista. Täten tahdotaan poistaa tuota vieläkin yleistä tapaa, että semmoiset äidit lähettävät lapsensa maalle, jonkun talonpojan vaimon huostaan, jolla pieniä elättiä on useampia ja joka tämän elinkeinonsa kautta aina on kiusauksessa ruveta hienommalla tai törkeämmällä tavalla »enkelintekijäksi».

Seuraava aste kunnallisia kasvatuslaitoksia ovat n. s. *écoles maternelles* eli lastentarhat, joiden oppilaat ovat 2—6 vuoteen iältään. Näissäkin kouluissa käynti on vapaaehtoinen, mutta kumminkin maksuton. Niitä on nykyään noin kaksisataa, oppilaita niissä 50—60 tuhatta. Välittämään liian jyrkkää siirtoa näistä lastentarhoista todellisiin kouluihin, joissa vallitsee, niinkuin Ranskan kouluissa yleensä, jonkun verran sotilaallinen ankaruus, on perustettu erityinen laji kouluja nimellä *écoles enfantiles,* joihin otetaan 6—8 vuoden ikäisiä lapsia, jotka ovat ikäänsä nähden kehittymättömiä tai luonteeltaan arkoja ja ruumiinvoimiltaan heikkoja.

Kunnallisen kasvatustoimen pääpiirteenä tietysti ovat varsinaiset kansakoulut, joissa käynti on pakollinen 6:sta 13:n vuoden ikään, jolleivät lapsen vanhemmat tai holhoojat todistettavasti toimita hänelle vastaavaa opetusta kotona tai yksityisessä tai valtion oppilaitoksessa. Osaksi lasten yleinen vähälukuisuus, osaksi yksityisten koulujen paljous tekee kumminkin että kunnallisten kansakoulujen oppilasluku, huolimatta oppipakosta, ei ole suhteellisesti koko väkilukuun aivan niin suuri kuin monessa Suomen kaupungissa. V. 1892 se oli Pariisissa 156,000 — 85,000 poikaa ja 71,000 tyttöä — eli 6,5 % väkiluvusta. Suomen suuremmissa kaupungeissa se vaihtelee, riippuen etupäässä kouluikäisten lasten suhteellisesta lukumäärästä ja varakkaamman kansanluokan paljoudesta, 6:sta 10:een prosenttiin.

Hengellisten tai maallikkojen johtamissa yksityisissä, kansakoulua vastaavissa oppilaitoksissa oli Pariisissa 91,500 lasta, joista 61,000 tyttöä. Yhteensä kaikenkaltaisissa ensiasteen kouluissa kävi 310,000 lasta eli 12,3 % väkiluvusta.

Jokaisen arrondissementin kansakoulujen kouluneuvostona on arrondissementin *maire,* joukko kunnallisneuvoston nimittämiä jäseniä piirin asukkaista ja yksi kansallisen Akademian edusmies. Tarkastus on kolmea astetta: kunnallisneuvoston piiritarkastus, prefektuurin keskustarkastus ja opetusministerion ylitarkastus. Hyvällä kannalla on terveydenhoito; koska jokainen pariisilainen lääkäri pyrkii saamaan jonkun vaikka palkattomankin virantapaisen, niin saattaa kaupunki noin neljää sataa kansakouluansa kohti pitää noin 150 lääkäriä. Joka arrondissementissa on ainakin yksi koulusairashuone.

Opetusvoimia on varsinaisissa kansakouluissa, paitsi noin 400 johtajaa, noin 2,600 opettajaa; miehiä ja naisia jotensakin sama määrä sekä johtajain että opettajain joukossa. Tulee siis yksi koulu noin 390 oppilasta kohti ja yksi opettaja, johtajia lukematta, 60 oppilasta kohti, joka on jotensakin niukasti meidän oloihimme katsoen.

V:sta 1889 on alettu yhdistää kansakouluihin n. s. *classes de garde*-järjestelmä nuorempia koululaisia varten, joiden vanhemmat eivät ole kotosalla lasten aamiais-vapaahetkenä eikä päivän koulutuntien päätyttyä. Lapset pidätetään koulussa, jossa saavat joko leikkiä tai askaroida, ja päästetään kotiin vanhempien määräämällä tunnilla. Järjestelmä on vasta alullaan; noin 5 tai 6 tuh. lasta käyttää sitä hyväkseen.

Niistäkin, jotka eivät kuulu noihin vartioluokkiin, useammat eivät mene kotiin aamiaiseksi. Heitä varten on perustettu n. s. *cantines scolaires,* jotka toimittavat yhden lämpimän ruoka-annoksen 10 pennin maksusta niille, joilla on varoja, köyhimmille ilmaiseksi. Yhtäläinen pilettijärjestelmä estää lapsia itseänsäkään tietämästä, ketkä maksavat, ketkä eivät V. 1891 jaettiin sillä lailla 8—9 miljonaa aamiaista, joista enemmän kuin puolet ilmaiseksi, joten siis noin 40—50 tuh. lasta niihin otti osaa.

Tietysti opettajat eivät ennättäisi näistä monista asioista pitää huolta ilman ulkopuolista apua. Kouluravintolat ovatkin huolena erityisillä toimikunnilla nimellä *caisses des écoles.* Nämä olivat alkuaan vapaita yhdistyksiä, joihin kuului jonkun erityisen koulun ystäviä, jotka suorittivat muutaman markan jäsenmaksuja ja ottivat vastaan lahjoja koulun oppilaiden auttamiseksi. Nykyään nekin ovat kunnallisiksi toimikunniksi järjestetyt. Jokaisella on hallituksensa, johon kuuluu asianomainen maire, koulunlääkäri, koulunjohtaja ja yhdistyksen perustajajäsenet. He valitsevat toimikunnan, joka hoitaa ja käyttää sekä vapaaehtoisesti keräytyviä että kunnallisneu-

voston määräämiä varoja ja tekee tiliä hallitukselle. Paitsi aterioita toimitetaan koululapsille tällä tavoin myös vaatteita ja, missä ei ole koulun kylpylaitosta, sauna- ja uimahuone-pääsylippuja.

Kansakoululaitoksen palveluksessa on myös erityisiä *directeurs de sport* nimisiä opettajia, jotka johtavat harjoituksia ulkoilmassa. Kesäsiirtolaisuutta koetetaan edistää sekä yksityisillä palkinnoksi jaetuilla määrärahoilla että n. s. koululeireillä, jotka pystytetään pariksi viikoksi johonkin maalle ja ovat opettajan johdon alla.

Ranskan ylempiin kansanluokkiin on syvään juurtunut mieltymys internaattikouluihin. Työväelle Pariisissa ja etenkin vähävaraisille leskimiehille ne ovat enemmän todelliseen tarpeesen kuin varakkaille perheille. V. 1882 päätettiin Pariisissa perustaa kunnan kustannuksella internaattikansakouluja. Kunnallisneuvosto suorittaa 600:ksi markaksi vuodessa lasketut kustannukset lasta kohti, jos isä tai holhooja maksaa varojensa mukaan joko 25 tai ainoastaan 10 markkaa kuussa. V. 1894 oli noin 2,000 lasta sijoitettuina kansakouluinternaatteihin. Kunnallisneuvoston suoritettava osuus teki jotenkin tasan miljonan.

Toisasteista yleistä opetusta ja ammattiopetusta varten on Pariisissa sellaisia kunnalliskouluja, joista jo on ollut puhe.

Jatko-opetusta vanhemmille ihmisille toimittavat Pariisissa enimmäkseen yhdistykset, mutta kunta avustaa semmoisia puuhia runsaasti. Enemmän kuin 10,000 ammattityömiestä ottaa vuosittain osaa Association Philotechnique'n iltakouluun. Meidän kansanopistokurssien kaltaisia ovat *Union Française de la Jeunesse*'n toimeenpanemat luennot.

Pariisissa on kuten tiedetään hyvin runsaasti julkisia kirjastoja. Mutta varsinaisen kansansivistyksen korottamista varten suuret kirjastot tietysti eivät ole sopivat, eikä se olekkaan niiden tarkoituksena. Kunnan päämääränä on sen vuoksi ollut saada kansankirjasto jok'ikiseen Pariisin kortteliin. V. 1893 niitä oli 66, joten 13:lta korttelilta vielä puuttui omansa. Kirjastotoimikunta on yhteinen kullakin arrondissementilla. Yhdessä kunnallisten ammattikirjastojen ja yksityisten, mutta maksuttomien kansankirjastojen kanssa Pariisissa on kansankirjastoja noin 100, jotka antavat lainaan kolmatta miljonaa kirjaa vuodessa, siis jotensakin yhden lainan henkeä kohti Pariisin väestöstä. Helsingin kansankirjaston kirjalainojen luku v. 1895 näyttää olleen suhteellisesti jotenkin yhtä suuri (80,000 lainaa).

Varsinaista taidetta ja tiedettä edistääkseen Pariisin kunnan ei tarvitse ylläpitää opistoja koska siellä sijaitsevat valtion suuret keskusopistot. Mutta kaupungin rakennusten kaunistamiseksi ja taidekokoelmien kartuttamiseksi tekee kunnallisneuvosto vuosittain suuria tilauksia ja ostoja. Ja paraikaa se puuhaa suurenmoista Pariisin kaupungin historiaa koskevaa tutkimussarjaa. Menokohta 1894-vuoden kulunkiarviossa kaunotaiteita (ja tieteitä) varten oli 4,446,690 mk., josta kumminkin suuri osa lienee tarkoittanut kaupungin yleisten paikkain taiteellista kaunistelua.

Niinkuin näitä tuloksia, niin myös Pariisin raha-asiain tilaa ja budgetia on vaikea verrata Lontoon vastaaviin asioihin, koska se, mikä nykyään on Lontoon todellinen kuntalaitos, on niin nuori ja toimivallassaan vielä niin rajoitettu. Verratkaamme sen vuoksi mieluummin toisiinsa Pariisia ja Berliiniä.

Pariisin velkakuorma nousi alussa vuotta 1895 tuohon kunnallisvelaksi hirvittävään summaan 1,850,000,000 markkaan eli melkein samaan määrään kuin kaikkien Ranskanmaan muiden kuntien velat yhteensä. Verrattuna Ranskan valtiovelkaan tuo summa kumminkaan ei ole edes niin suuri kuin Helsingin kunnallinen velka verrattuna Suomen valtiovelkaan, koskapa edellisten suhde toisiinsa oli melkein 1 : 16, mutta jälkimäisten 1 : 9:ään. Berliinin kunnallisvelka ei noussut kuin noin 200 miljonaan meidän rahaa. Pariisissa tuli siis kunnallisvelkaa henkeä kohti noin 770 mk., Berliinissä ainoastaan noin 120 mk. (Helsingissä 112 mk.). Berliinissä epäilemättä on toimitettu pienemmillä summilla suhteellisesti enemmän kuin Pariisissa, sillä niin säästäväisiä kuin ranskalaiset ovatkin yksityisessä taloudessaan, julkisessa rahataloudessa he eivät osota samaa tunnollista tarkkuutta kuin saksalaiset.

Pariisin kulunkiarvion menoista nielee velkain korko ja kuoletus 38 %, Berliinin 11 %, (Helsingin 14 %).

Hallinto, siihen luettuna myös rahatoimi, poliisi ja lainkäyttö, sikäli kuin se kuuluu kunnallisiin rasituksiin, vaatii Pariisissa noin 55 miljonaa vuodessa, tai jos suurin osa kaupungin suoritettavia eläkkeitä luetaan tähän menokohtaan, 56 miljonaa s. o. 23,50 mk. henkeä kohti. Berliinissä ne vaativat ainoastaan 13 miljonaa meidän rahaksi luettuna eli 7,65 mk. henkeä kohti. Tämä ääretön erotus johtuu kumminkin suurimmaksi osaksi siitä, että poliisilaitoksen ylläpito Berliinissä etupäässä kuuluu valtiolle. Mutta maksaa Pariisissa aika lailla myös kunnallistulojen kokoominen ja hoitami-

nen, nimittäin 15,5 miljonaa, kun se Berliinissä maksaa vaan 650 tuh. Smk. Yleinen kunnallishallinto sitävastoin Pariisissa ei ole suhteellisesti kalliimpi kuin Berliinissä. Asianomaiset summat ovat nimittäin Smk. 9,600,000 ja 8,500,000. Helsingissä kunnallishallitus, rahatoimi, lainkäyttö ja poliisi maksavat 570,000 mk. eli henkeä kohti lähes 8 mk., siis jotensakin samassa suhteessa kuin Berliinissä.

Pariisin terveydenhoito ja vaivaishoito maksavat yhteensä 27,000,000 eli henkeä kohti 11,25 mk. Berliinissä ne maksavat noin 21 miljonaa eli 11,75 mk. henkeä kohti, Helsingissä 420 tuh. eli 5,65 mk. henkeä kohti.

Opetustoimi maksaa Pariisissa 27,5 miljonaa eli henkeä kohti 11,25 mk., Berliinissä 17,5 miljonaa eli henkeä kohti tasan 10 Smk., Helsingissä noin 0,5 milj. eli 7 Smk. henkeä kohti.

Verot tekevät Pariisissa kunnan tuloista tasaluvuin 64 % (186 miljonaa koko tuloarviosta joka oli 291 miljonaa). Berliinissä verot tekivät ainoastaan 34 % tuloista (46 milj. Rmk. 135:stä). Helsingissä ne tekevät keskimäärin vielä vähemmän, nimittäin vaan 29 % (1,2 miljonaa Smk. 4 miljonasta, kun kolmen viimeisen vuoden keskimäärä otetaan).

Apua departementilta saapi Pariisin kaupunki katujansa varten, mutta koska Seinen departementti on miltei = Pariisin kunta, ei tämä tule paljon huomioon otettavaksi kunnallisten rasitusten lievennyksenä.

Valtioapua Pariisi saa niinikään katujen ylläpitoa varten jonkun verran ja poliisitointa varten 10,5 miljonaa eli yhteensä lähes 4 % tuloistansa. Berliinin kaupunki ei saa suoranaista valtioapua, vaan kyllä välillistä, niinkuin on mainittu poliisitoimen suhteen. Helsingin valtioavut tekevät noin 7,5 % kunnallistuloista (viimeisinä vuosina keskimäärin 300,000 mk. 4 miljonasta).

O. Hannikainen.

Nykyiset kreikkalaiset.

Viime kuukausien tapahtumat Balkanin niemellä ovat taas kerran kiinnittäneet Europan huomion kreikkalaisiin. Tuo vähäinen kansa on rohkeasti astunut puolustamaan vieraan sortoa kärsiviä heimolaisiaan, jopa uskaltanut

heidän puolestaan käydä epätasaiseen taisteluun ylivoimaista vihollista vastaan. Tulos näyttää toivottomalta. Mutta kävi loppusuorituksessa kuinka kävikin; taistelu ei ole, yhtä vähän kuin sen aihekkaan, mikään satunnainen ilmiö. Se on myöhäinen maininki siitä mahtavasta kansallisuusliikkeestä, joka kokonaisen vuosisadan niin valtavasti on muodostellut Europan valtio-oloja. Senpätähden se kansa, joka on osottanut uskovansa tuon liikkeen aatteeseen, joka ei ole epäillyt miekkaankaan tarttumista sen toteuttamiseksi, on omansa kiinnittämään huomiota puoleensa. Siinä mielessä tarjotaan Valvojan lukijoille nämät tiedot nykyisistä kreikkalaisista ja heidän entisyydestään. Paitsi yleisesti tunnettuihin käsikirjoihin, ne perustavat kuvauksiin, joita useat etevät Kreikan ja kreikkalaisten tuntijat omien näkemiensä ja kokemiensa perustuksella viime aikoina ovat julkaisseet (A. Thumb, Die heutigen Griechen, Deutsche Rundschau Mai 1897; A. Oppel, Die Griechen nach Zahl, Verbreitung und Abstammung, Globus April 1897; G. Deschamps, La Grèce d'aujourd'hui 1892 y. m.).

* * *

»Filhelleenisyys» näyttää eläneen aikansa. Ei ole paljon tarvinnut viime kuukausina selailla sanomalehtiä huomatakseen että Byronin aikaisen ihailun sijaan monella taholla välinpitämättömyys, jopa vihamielisyyskin on päässyt vallalle kreikkalaisia kohtaan. Muutoksen syyt ovat helpot löytää. Sangviiniset toiveet, joita vuosisadan alussa liitettiin uudesta syntyneeseen helleenien kansaan, eivät ole läheskään toteutuneet. Päinvastoin, mitä Kreikasta on kuulunut, on ollut masentavaa laatua: vallankumouksia, hillitsemätöntä puolueraivoa, huonoja raha-asioita. Ja ihastus helleenien jälkeläisiin on muuttunut halveksimiseksi noita riiteleviä toisten kustannuksella eläjiä kohtaan. Mutta silloin unohdetaan että kansa, joka vasta 60 vuotta on vapautta nauttinut, mutta sitä ennen monta vuosisataa kokenut mitä kovimpia kohtaloita, ei silmänräpäyksessä voi luoda europpalaista valtiota.

Jo vuosisatoja ennenkuin Rooma lakkasi olemasta tunnetun maailman valtiollisena keskuksena oli toinen antiikin pääpaikka, Ateena, menettänyt kaiken valtiollisen merkityksen. Ateena jäi tosin pitkiksi ajoiksi sivistyksen ja tieteen tyyssijaksi, mutta valtiollisessa suhteessa se vähitellen vajosi vähäpätöiseksi maaseutukaupungiksi. Ja kun vihdoin Konstantinus Suuri valtiollisestikin erotti henkisesti aina erillään olleet itämaat lännestä, ei hänen valtakuntansa keskukseksi tullut Ateena vaan uuden keisarin uusi luoma,

Konstantinopoli. Tapahtuma ei tietänyt mitään kreikkalaisuuden valtiollista uudesta syntymistä.

Pian alkoi Kreikan kansaa painaa kovat ulkonaisetkin rasitukset. Kolmannella vuosisadalla hyökkäsivät maahan gootit ryöstäen ja hävittäen, asettuakseen vasta Italiassa vakinaisiin oloihin. Heitä seurasivat avaarit, bulgaarit ja slaavilaiset, hekin repien, mutta mitään sijaan rakentamatta. Kreikkalaisten vastustusvoima näytti jo menneen; slaavilaiset jäivät vakinaisesti Peloponneesoon. Mutta he olivat järjestymättömiä joukkoja, vielä valtiollista kykyä vailla, ja heidät kukistettiin ja käännettiin kristinuskoon 9:nnen ja 10:nnen vuosisadan kuluessa Byzantin keisarikunnan ponnistuksilla.

Kreikan päivät näyttivät jo valkenevan. Onnellisesti saatiin, jollei estetyiksi, niin ainakin torjutuiksi saraseenien, bulgaarien, normannien seuraavat hyökkäykset. Monin paikoin alkoi jo vauraus ja virkeä toimeliaisuus juurtua. Mutta uutta onnettomuutta toi maahan n. s. neljäs ristiretki, joka kuten tunnettu kääntyikin kristittyä Konstantinopolia eikä pyhänmaan uskottomia vastaan. Latinalainen keisarikunta syntyi (v. 1204); länsimaitten valloittavat ritarit asettuivat kaikkialle Kreikan maahan pikkuruhtinaiksi siirtäen mukanaan läänityslaitoksen kaikkine muotoineen ja mutkineen. Tämä länsimaitten ja itämaitten kosketus ei kuitenkaan saanut aikaan minkäänlaista eri sivistysmuotojen sulautumista. Frankkilaiset ritarit eivät koskaan uuteen maahansa kiintyneet; he olivat herroja, kreikkalaiset heidän alamaisiansa.

Tosin ei latinalaisen keisarikunnan ikäkään ollut pitkä; v. 1261 joutui Konstantinopoli jälleen kreikkalaisen keisarin valtaan. Mutta uudistuneelle valtakunnalle oli idässä kasvanut uusi vihollinen, Vähän-Aasian turkkilaisvalta. Kaistale kaistaleelta kreikkalainen keisarikunta joutui sen haltuun, kunnes Muhammed II v. 1453 valloitti Konstantinopolin. Silloin oli kreikkalainen valtakunta hävinnyt. Se tuntui kreikkalaisesta uskomattomalta. Kuvaavasti esittääkin sen uuskreikkalainen kansanlaulu. Muudan nunna oli juuri paistamassa kaloja, kun hän kuuli ylhäältä äänen: »Jätä kalasi, kaupunki on turkkilaisen vallassa!» Hän ei tuota usko. »Jos kalat virkoovat eloon ja lentävät pannusta, silloin turkkilainen pääsee kaupunkiin.» Kalat virkosivat eloon, kalat lehahtivat lentoon — ja korskuvan ratsun selässä osmanilainen ratsastaa kaupunkiin. Paraikaa pidetään, niin kerrotaan toisessa kansanlaulussa, Sofian ihanassa temppelissä kaikella itämaisen kirkon komeudella jumalanpalvelusta. Silloin tulee sanoma turkkilaisen tulosta.

Kiireesti keräävät säikähtyneet papit pyhät esineet, viedäkseen ne frankkilaisten luo talteen. Sofian kirkon harjalle pystytetään puolikuu, mutta taivaasta ääni julistaa kreikkalaisille tuona polon päivänä että menetetty on kerran vielä joutuva heille jälleen. Silloin he voivat loppuun saattaa jumalanpalveluksen, joka niin kolkosti keskeytyi. — Kreikkalaisen valtion perustaminen Kultaisen sarven äyräille, se on Kreikan kansan unelma, se on suurkreikkalaisuuden aate.

Nopeasti joutuivat Konstantinopolin kukistuttua muut kreikkalaiset maat turkkilaisten haltuun. Nyt alkoi kova aika Kreikan kansalle. Kaikki valtiollinen merkitys oli siltä mennyt. Kunnallinen vapaus kreikkalaisille tosin jäi, heidän persoonallista vapauttaan, kieltään ja uskontoaan turkkilaiset eivät myöskään koettaneet hävittää. Armenian tapaukset voivat kuitenkin antaa meille käsityksen, mitä siitä huolimatta saattoi tapahtua. Sorto oli usein ankara ja julma. Matelevaisuus, viekkaus ja muut vapaudettoman ominaisuudet olivat parhaat aseet sitä vastaan, ja monet noista ominaisuuksista painuivat syvälle kreikkalaisiin. Mutta niin raskas kuin vieras ies olikin, ei kaikki vapaudentunto voinut kansasta kuolla. Suurin osa ei tietysti voinut muuta kuin tylsässä tyyneydessä kohtaloansa kärsiä. Mutta olipa niitäkin kreikkalaisheimoja, joita turkkilaiset eivät olleet koskaan kukistaneet. Ja kaikkialla oli yksityisiä, jotka kolkoissa kallioseuduissa elivät vapaan miehen elämää, siellä »klefteinä» taistellen ikuista taistelua turkkilaista verivihollista vastaan. Lukemattomat ovat ne laulut, joissa kansa ylistää näitä vapaudensankarejaan. Ja kummallisilta kuuluvat monet historiallekin tutut kertomukset taisteluista, joissa kourallinen miehiä uhkarohkeasti otteli tuhansia vastaan.

Mutta kuinka urhoollisesti yksityiset vapaudensankarit lienevätkään taistelleet, kuinka sitkeästi syrjäiset heimot pitivätkään kiinni itsenäisyydestään — Kreikan kansa ei voinut vapaaksi päästä, elleivät suuret joukot nousseet. Että se tapahtui, siitä on ansio viime sijassa n. s. fanarioottien. Tällä nimellä nimitettiin, Konstantinopolin kreikkalaisen kaupunginosan Fanarin mukaan, niitä ylhäisiä kreikkalaisperheitä, jotka johtivat alkunsa valloituksen jälkeen kaupunkiin jääneistä tai myöhemmin arvoon kohonneista ylhäisistä kreikkalaissuvuista. Monet fanarioottinimet — Maurokordates, Ypsilantis, Mauromikalis — ovat yleisesti tunnetut. Nämät perheet olivat juuri alistumalla turkkilaisten valtaan saaneet suuren vaikutusvallan osmanilaisvaltakunnan hallitukseen. Korkeamman sivistyksensä kautta he näet tiesivät

tehdä itsensä sille välttämättömiksi tulkkeina ja diplomaatteina. Ministereinä tai Moldaun ja Valakian ruhtinaina he sitten saattoivat vaikuttaa heimolaisiinsa. Tosin fanariootit varovaisesti pysyivät erillään turhista uhkarohkeuksista, mutta perustamalla kreikkalaisia kouluja sekä Kreikkaan että suurempiin paikkoihin ulkomaille, kannattamalla kreikkalaisia oppineita ja runoilijoita he pitivät huolta siitä, että sivistys levisi laajemmallekin heidän heimolaistensa kesken ja että kreikkalaisaate muistoineen ja toivoineen pysyi vireillä. Kuuluisin helleeniläisaatteen ajajista on *Adamantios Korais,* (1748—1833); ollen samalla kertaa lääkäri ja filosoofi, kirjailija ja oppinut, sen lisäksi tulinen isänmaanystävä hän toimi uupumatta koko elämänsä opettaakseen kansaansa, herättääkseen sen kansallistunnetta, tehdäkseen kansansa ulkomailla tunnetuksi.

Vuosisadan vaihtuessa alkavat hedelmät kypsyä. Eräs yritys vapauden saavuttamiseksi Venäjän avulla (1770) oli tukehtunut vereen. Mutta muudan kreikkalainen salaseura, v. 1814 perustettu »Hetairia», rupesi itsenäisyysliikettä järjestämään, ja huhtikuussa 1821, samaan aikaan kuin Aleksander Ypsilantis Tonavan ruhtinaskunnissa, pystytti Patraan arkkipiispa Morean niemellä kapinan lipun. Kleftit ja fanariootit, papit ja talonpojat olivat heti valmiit taistelemaan.

Alussa oli kreikkalaisten aseilla menestystä. Mutta sotaonni kääntyi pian. Syy oli tuo kreikkalaisten perisynti: keskenäinen eripuraisuus. Väliaikainen hallitus hajosi kahteen kiivaasti toisiaan ahdistavaan puolueeseen. Europalta ei näyttänyt olevan mitään toivottavana. Vallat, Metternichin politiikan vaikutuksen alaisina, katselivat kylmästi tai vihamielin kansaa, joka rohkeni nousta laillisuus-periaatetta vastaan. Mutta kreikkalaisten urhoollinen taistelu voitti vihdoin yleisen mielipiteen heidän puolelleen. Vapaaehtoisia riensi kaikista kansoista kreikkalaisten riveihin, runsaita apurahoja lähetettiin Europasta. Runoilijat niinkuin Byron, Béranger, Voss, Wilhelm Müller, kirjailijat, oppineet innostuivat ja virittivät kansoihinsa innostusta helleenien jälkeläisiä kohtaan. Ja vihdoin oli hallitustenkin pakko myöntyä ja asettua kreikkalaisten puolelle. Englannin etevä pääministeri Canning tajusi mitä aika vaati, ja v:sta 1827 sitten Venäjä, Englanti ja Ranska tarmokkaasti ajavat kreikkalaisten asiaa. Tapaukset, jotka siitä seurasivat ovat tunnetut: Adrianopolin rauhassa v. 1829 Turkin on pakko suostua valtain vaatimuksiin; helmikuussa v. 1830 Kreikka julistetaan itsenäiseksi kuningaskunnaksi; kolme vuotta sen jälkeen saapuu uuden kuningaskunnan

pääkaupunkiin kahdeksantoistavuotias baierilainen prinssi Otto, kuninkaallisen filhelleenin Ludvig I:n toinen poika, jonka vallat, tehdäkseen lopun pitkällisistä puolueriidoista, olivat Kreikan kuninkaaksi valinneet ja Kreikan kansalliskokous siksi tunnustanut. Aluksi oli pääkaupunkina Argoliin satama Nauplia. Mutta jo v. 1835 muutettiin hallitus Ateenaan; sen nimellä oli vastustamaton tenhovoima, kreikkalaiset eivät voineet uudesta syntyneen valtionsa keskukseksi ajatella muuta kuin Perikleen kaupunkia. Tuo silloinen mitätön albaanilais-kylä onkin nopeasti saavuttanut ja sivuuttanut siihen aikaan etevämmät kilpailijansa Patraan ja Nauplian. Sen nykyistä asukasmäärää, mikä jo on koko joukon päälle sadan tuhannen, ei ole millään vapaalla kreikkalaisella kaupungilla.

Niin oli siis kreikkalainen valtio syntynyt. Mutta sen piiriin kuului tuskin puoletkaan kreikkalaisista. Ulkopuolelle jääneitten liittäminen kreikkalaiseen emämaahan — se on ollut Kreikan tämän vuosisadan historian hallitsevana ajatuksena; siitä ovat suureksi osaksi lähteneet kehityksen synkätkin puolet. Krimin sota kiihdytti heti suurkreikkalaisia toiveita. Ja kun Otto kuninkaan ei katsottu kyllin lämpimästi tai, jos niin tahtoo, kyllin sokeasti niitä kannattavan, riisti vihdoin vallankumous häneltä kruunun v. 1862. Uusi, tanskalainen kuningas, Kreikan nykyinen hallitsija Georgios, toi kyllä mukanaan Englannilta Joonian saaret, ja viime Turkin sodan jälkeen onnistui Kreikan vihdoin monien neuvottelujen jälkeen suurvaltain avulla liittää itseensä Tessalian viljavat laaksot, mutta me tiedämme ettei helleniläisyys vielä läheskään ole päämääräänsä saavuttanut.

* * *

Tuskin oli uuskreikkalainen kansa ehtinyt valtioksi syntyä, niin v. 1830 eräs saksalainen oppinut, itävaltalainen Fallmerayer, esipuheessa kirjoittamaansa Morean niemimaan historiaan lausui sille ikäänkuin kuolemantuomion julistamalla että vanha helleenien heimo on kerrassaan sukupuuttoon kuollut ja että nykyiset kreikkalaiset suorastaan ovat slaavien jälkeläisiä. Fallmerayerin loistava esitys teki vaikutuksensa. Myötätuntoisuus kreikkalaisia kohtaan, vapaussodan aikana niin vilkas, oli jo alkanut jäähtyä. Nyt surkuteltiin että oli innostuttu kansan kohtalosta, jota perusteettomasti oli luultu jalojen helleenien jälkeläisiksi. Ihmiset luulivat olevansa yhtä ihanaa tuulentupaa köyhemmät.

Nykyään ei tiettävästi asiaintuntijain kesken ole kuin yksi mieli siitä, että Fallmerayerin väite hänen esittämässään muodossa on aivan väärä. Historiallinen totuus on kyllä että slaavilaisia pitkät ajat, 8:nnesta vuosisadasta lähtien, on asunut Tessaliassa, vieläpä laajoilla aloilla keski-Kreikassakin ja erittäin Peloponneesossa. Mutta perätön on se väite, että he olisivat kukistaneet ja itseensä imeneet kreikkalaisen kansanaineksen. Päinvastoin: kreikkalaiset, jotka kaikkialla ja kaikkina aikoina ovat osottaneet ihmeteltävää kansallista sitkeyttä, ovat itseensä sulattaneet slaavilaiset. Jos kohta slaavilaisväestö Peloponneesossa onkin ollut niin lukuisa, että maata aikoinaan nimitettiin Slaviniaksi, niin se kuitenkin 9:nnestä vuosisadasta lähtien vähitellen kukistui kreikkalaisten korkeamman sivistyksen alle. Slaavit hävisivät niin täydellisesti helleenien joukkoon, että nyt ainoastaan eräät paikannimet ja muutamin paikoin tiheämmässä esiintyvät vaaleat kasvot todistavat heitä maassa ennen eläneen.

Sekoittumatonta ei tietysti helleniläinen veri nykyisissä kreikkalaisissa ole; vieraita aineksia on ollut mukana luomassa nykyisen uuskreikan kansan. Mutta sen kansallisluonne ja ennen kaikkea kieli osottavat että kreikkalaiset ovat kyenneet itseensä sulattamaan vieraat, etteivät he itse ole niihin sulaneet.

Vieraita aineksia on ollut muitakin kuin slaavilaiset. Jo ennenkuin slaavilaisen kielen viimeiset äänet Kreikassa olivat kajahtaneet, alkoi maahan muuttaa toinen vieras heimo. Kolmanneltatoista vuosisadalta alkaen tulvi näet Kreikkaan albaaneja, nähtävästi entisten illyriläisten jälkeläisiä, joita kreikkalaiset nimittävät arvaniiteiksi. Ja vielä noin sata vuotta takaperin, v. 1770, täytyi kreikkalaisten suoda sijaa maassansa albaanilaisjoukolle, jota Turkki oli käyttänyt kukistamaan Morean silloista kapinaa, mutta joka kieltäytyikin takaisin lähtemästä. Tosin albaanilaiset jo ovat suureksi osaksi kreikkalaistuneet. Mutta onpa heitä melkoisia joukkoja säilynytkin, varsinkin niissä seuduissa, joissa he alkujaan asettuivat melkein autioihin paikkoihin, niinkuin Argolissa, Megarassa ja Attikassa. Albaanilaisia on nykyään Kreikassa 224,000, joista Peloponneesossa 90,000; täällä heidän lukumääränsä tekee 12,3 pros. koko asukasluvusta, Argoliissa kokonaista 55,6 pros. Keski-Kreikastakin koko itäosa, paitsi suuremmat kaupungit, on albaanilaista. Jos kohta siis noin yhdeksäs osa kuningaskunnan asukkaista on albaanilaisia, niin ei tämä seikka ole millään tavalla helleniläisyydelle kansalliseksi vaaraksi, sillä albaanit tahtovat olla kreikkalaisia ja

ymmärtävätkin jo enimmältä osaltaan kreikan kieltä. Yhteinen uskonto ja vielä enemmän yhteinen hätä on liittänyt molemmat kansat toisiinsa. Niinpä albaanilaiset ottivat Kreikan vapautussotaan osaa yhtä tulisella innolla ja yhtä iloisella uhraavaisuudella kuin konsanaan kreikkalaiset; albaanien keskuudesta juuri tulivat loistavimmat päälliköt, väkevimmät käsivarret.

Mutta Kreikassa asuu vielä yhtä kansaa, joka ei ainakaan toistaiseksi ole täydellisesti sulanut maan valta-asukkaisiin. Pohjois- ja Keski-Kreikan vuoristoissa elää näet melkoinen joukko valakkeja, luultavasti Balkanin niemen romaanilaistuneen väestön jälkeläisiä. Valakit ovat Kreikan varsinainen paimentolaisväestö. Heitä lienee Kreikan kuningaskunnassa noin 50,000. Nykyään jo suurin osa heistäkin ymmärtää kreikan kieltä. Ja turkkilaisvallankin aikana monet valakit olivat helleeniläisyyden innokkaita ystäviä. Mutta kun Bulgarian onnistui irtautua Turkin ikeestä, alkoi varsinkin Makedonian valakkilaisten kansallistunne herätä. Varsinaisesta kansallisesta liikkeestä Kreikan valakkien kesken ei kuitenkaan voi puhua. Ylimalkaan näet vain paimenet ja vähävaraiset käsityöläiset esim. käyttävät lapsensa valakkilaisissa kouluissa, kun taas varakkaat ovat kansalliselle liikkeelle välinpitämättömiä, jopa vihamielisiäkin.

Entä turkkilaiset, Kreikan entiset vallitsijat? He ovat vapautuksen jälkeen kokonaan hävinneet alkuperäisen kuningaskunnan alueelta. Myöhemmin Kreikkaan liitetyssä Tessaliassa on tosin vielä Larissaa ympäröivässä laaksossa iso piiri turkkilaisia maanviljelijöitä, mutta sekin on nopeasti häviämässä.

Jos siis arvaa niitä Kreikan asukkaita, joiden joltisellakin varmuudella voi havaita olevan epäkreikkalaista alkuperää, siis albaanilaisia, valakkeja, italialaisten vähäisiä jäännöksiä, mustalaisia sekä juutalaisia, joita ei mistään puutu, olevan tasaluvussa 500,000, niin jää uuskreikkalaisiksi 2 miljonaa.

Se on pieni kansa, tuskin suomalaisten suuruinen. Mutta, sanoisi kreikkalainen, se ei ole puoltakaan kaikista kreikkalaisista. Tässä suhteessa on, kuten Gaston Deschamps sattuvasti lausuu, olemassa kaksinainen Kreikka, kotoinen ja ulkoinen, vapaa ja orjuutettu Kreikka. Kreikkalaisia asuu näet vielä tänäkin päivänä jokseenkin yhtä laajalti kuin antiikin aikoina, yleisesti puhuen melkein kaikkialla Välimeren itäisen poukaman rantamilla. Ja kaikkialla he ovat osottautuneet sitkeäksi, yritteliääksi ja valistusta harrastavaksi kansaksi. Europpalaisen Turkin alueella, jossa kreikkalaisten lukumäärä on 250,000—300,000, he ovat väestön merenkulkija osa. Vankka

kudos kreikkalaista rotua sulkee, kuten sattuvasti on sanottu, sisämaan slaavilaiset ja albaanilaiset merestä ja välittää heidän yhteyttään ulkomaitten kanssa. Tunkevatpa kreikkalaiset täällä monin paikoin sisämaahankin käsityöläisinä ja kauppiaina. Adrianopolin väestöstä neljännes on kreikkalaisia, Sereen kaupunki Makedoniassa on melkein aitokreikkalainen, niinikään koko Kalkidikeen kolmihaarainen niemi. Sama on yleensä laita saariston. Ja Kreetan, tuon nykyään niin tunnetun saaren 237,000 asukkaasta 70 pros. on kristittyjä, s. o. kreikkalaisia, jota paitsi muhamettilaisistakin, joitten kantajoukko asuu saaren sisäseuduissa, suuri osa on kreikkalaista alkuperää.

Epirossa on vaikeampi erottaa kreikkalaisia muista kansallisuuksista. Sillä sukuperään katsomatta siellä kaikki kristityt pitävät itseään kreikkalaisina ja vihaavat »turkkilaisia», s. o. muhametinuskoisia albaaneja. Länsirannikolla on albaanin kieli yleinen, mutta sielläkin kreikka, jota melkein kaikki miehet ymmärtävät, on kirjakielenä, ja muualla maakunnassa se vallitsee täydellisesti.

Konstantinopolissa ja sen ympäristössä asuu kreikkalaisia 200,000—300,000. Ne eivät tosin kaikki ole puhdasta kreikkalaista rotua; tämä koskee varsinkin Peran etukaupungin asukkaita, jotka ovat syntyneet kreikkalaisten, venetsialaisten ja genualaisten sekoituksesta. Näissä »perooteissa» tavataankin sentähden italialaisten ja kreikkalaisten luonteenomaiset piirteet yhdistyneinä.

Melkoinen joukko kreikkalaisia tavataan myöskin Bulgariassa ja Itä-Rumiliassa. C. Jireček'in tietojen mukaan oli heitä yhdistetyssä ruhtinaskunnassa v:n 1888 alussa 58,326 henkeä; v:n 1893 alussa oli tuo luku jo 60,018. Kreikkalaiset ovat Bulgariassa enimmäkseen kaupunkilaisia — kaikissa kauppakaupungeissa tavataan heitä noin 200—300 henkinen ryhmä — kauppiaita, käsityöläisiä, viinimäen hoitajia, rannikolla myöskin kalastajia ja suolankeittäjiä. Niinkuin kaikkialla ovat kreikkalaiset Bulgariassakin toimeliasta, lahjakasta, itsetietoista kansaa, joka panee suuren arvon koulusivistykseen; muodoltaan he kuuluvat olevan helpot tuntea, naiset usein sangen kauniita.

Venäjällä eleli kreikkalaisia jo 16:nnella ja 17:nnellä vuosisadalla kauppiaina ja käsityöläisinä. Iso joukko heitä muutti maahan Katariina II:n toimesta, kun tämä hallitsija tahtoi asuttaa Etelä-Venäjän ulkomaalaisilla. Asovan- ja Mustanmeren satamapaikat, niinkuin Odessa, Herson, Taganrog olivat pitkät ajat ja ovat vieläkin puolikreikkalaisia kaupunkeja.

Vähässä Aasiassa kreikkalaisten hallussa on nyt niinkuin muinoinkin rannikkoseudut; ainoastaan Trapezuntin seuduissa Mustanmeren rannalla he tunkevat vähän syvemmälle sisämaahan. Kaikkiaan nousee kreikkalaisten lukumäärä Turkin Aasiassa noin 850,000 — 1,000,000:aan. Näistä asuu H. Kiepertin mukaan (Zeitschr. der Gesellsch. für Erdk. Berlin XXV) 300,000 Trapezuntin vilajetissa, jossa kreikkalaisuus ja kreikan kieli kaikkina aikoina on säilyttänyt vallitsevan asemansa, jopa sitä laajentanutkin — seikka, johon varmaan osaltaan on vaikuttanut sekin, että juuri Trapezunt ja sen ympäristö latinalaisen keisarikunnan synnyttyä tuli entisen keisarikunnan tähteitten keskustaksi ja sen kautta kansallisen kreikkalaisen elämän viimeiseksi tyyssijaksi. Muuten ovat siellä täällä Vähän Aasian sisäosissa elävät kreikkalaiset, erillään ja yksikseen kun kauan ovat olleet turkkilaisten keskellä, unohtaneet kielensä ja kääntyneet islamiin. Niinpä esim. Pisidian Isbartan asukkaat. Heistä kertoo tunnettu matkustaja P. Tihatsheff seuraavaa: Kun sikäläiset kreikkalaiset papit saivat kuulla minun tulostani, niin he kiiruhtivat tervehdykseksi kutsumaan minut jumalanpalvelukseensa; he puhuttelivat minua turkin kielellä, mutta minä otaksuin että he mahtoivat katsoa velvollisuudekseen tässä tilaisuudessa käyttää maan virallista kieltä. Mutta kuinka suuri olikaan hämmästykseni, kun astuin kirkkoon ja kuulin papin lukevan evankeliumia turkin kielellä! Nuo poloiset häpesivät syvästi että olivat unhottaneet isäinsä kielen, ja liikuttavaa on kuulla kuinka he onnettomuutensa selittivät. »Kun turkkilaiset valloittivat kaupunkimme», he sanoivat, »leikkuuttivat he kaikilta asukkailta kielen; näiden lapsien ei siis auttanut muu kuin oppia sortajainsa puhe. Mutta me opimme vielä kerran Homeron kielen, varmaan sen teemme, kunhan rotumme on lopullisesti vapautettu.» Ja tosiaan Isbartassa opettaja usein, G. Deschampsin tietojen mukaan, opettaa harmaapäille vanhuksille kreikan kielioppia. — Niinkuin kielestään, on kreikkalaisten paikkapaikoin täytynyt luopua uskonnostaankin. Sama Tihatsheff kertoo nähneensä monta kylää, joitten asukkaat kävivät moskeoissa rukoilemassa, mutta siitä huolimatta öisin kokoontuivat yksinäisiin paikkoihin kristittyä jumalanpalvelusta pitämään.

Kreikkalaisia ei asu ainoastaan Turkin valtakunnan alueella. Heitä tavataan myöskin Kaukasiassa, Italiassa Apulian niemellä ja Venetsiassa. Siellä on aina venetsialaisvallan ajoilta säilynyt suuri kreikkalainen siirtokunta, jolla länsimaisen sivistyksen välittäjänä aina on ollut suuri merkitys Kreikalle.

* * *

Mutta kääntykäämme jo »kotoiseen Kreikkaan», siihen pieneen kansaan, jonka rohkeana unelmana on kerran liittää itseensä nämät hajoitetut heimolaisensa. Itsestään silloin nousee kysymys: missä määrin nykyinen Kreikan kansa on säilyttänyt kuolemattomain esi-isiensä ylevän sivistysperinnön, ennen kaikkea, käyttääksemme Ernst Curtiuksen sanoja, heidän suurimman taideteoksensa, kreikan kielen.

Oli aika, jolloin Europan kielimiehet katsoivat uuskreikan kieltä vanhasta kreikasta kerrassaan erotetuksi ja eri kieleksi; sitä pidettiin vaan barbaarilaisista ja vieraista sanoista kokoonpantuna idioomina. Mutta uudemmat ja tieteellisemmät tutkimukset ovat sittemmin selvittäneet uuden ja vanhan kreikan historiallisen yhteyden ja osottaneet että niitten välinen eroavaisuus ei ole oleellista laatua, vaan luonnollinen seuraus ajan vaikutuksesta ja koko vanhan kreikkalaismaailman perinpohjaisesta muuttumisesta. Nykyään tuntijat yleisesti tunnustavat että uuskreikan kieli on vanhan kreikan oma lapsi, »luonnollinen kehitys siitä kielestä, joka Aleksanteri suuren ajoilta lähtien vähitelten valloitti maailman, siis viime kädessä attikalaisen kielen uusin kehitysmuoto». Niinkuin latinasta syntyi italian kieli muotojen yksinkertaisemmiksi muuttumisen kautta, niin muodostui muinaiskreikkalaisesta kielestä uuskreikka. Sanojen taivutus on käynyt yksinkertaisemmaksi, sekä taivutusmuodot että lauseitten rakennus ovat muuttuneet höllemmiksi, analyyttisemmiksi. Mutta ääntäminen se varsinkin on antanut uuskreikalle vanhasta niin erilaisen kaiun. Vielä on sanavarastossakin tietysti tapahtunut melkoisia muutoksia; moni vanhan kreikan sana on saanut toisen merkityksen, iso joukko turkkilaisia ja italialaisia lainasanoja on sulanut kieleen — seikka, mikä tietysti kielen sisälliseen luonteeseen vaikuttaa yhtä vähän kuin muissakaan europpalaisissa kielissä.

Mutta uuskreikasta puhuttaessa on tehtävä tarkka ero kirjakielen ja kansankielen välillä. Aina tämän vuosisadan alkuun ei uuskreikkalaisesta kirjakielestä sanottavia tiedetty. Vasta vapausliikkeen herättyä helleeniläisyyden edustajain kesken ilmaantui niitä, jotka tahtoivat tehdä kansan puhekielen sivistyksen välineeksi. Jyrkkä ero syntyi näiden ja vanhan kreikan puoltajain kesken. Välittäjäksi ilmestyi Korais: kirjakieli oli muodostettava kansankielen pohjalle, joka oli puhdistettava muukalaisista aineksista ja vanhasta kreikasta rikastutettava. Tästä »yhteensovituksesta» uuskreikkalainen kirjakieli on syntynyt. Vanhan kreikan puolustajat ovat tosin ainakin toistaiseksi päässeet siinä voitolle, sillä nykyiset kreikkalaiset pitävät

äidinkieltään niin köyhänä ja ylevämpään ajatusten ilmaisemiseen niin mahdottomana, että he turvautuvat vanhaan kreikkaan koettaen kirjallisessa esityksessään liittyä siihen niin läheisesti kuin suinkin, ottaen käytäntöön muinaiskreikkalaisia muotoja ja lauserakennusta niin paljon kuin mahdollista ja karttaen kaikkia lainasanoja, jopa niitä kreikkalaisiakin, joilla ei ole antiikin jaloa leimaa. Tätä kieltä käytetään tieteellisissä teoksissa, sanomalehdissä, melkein koko suorasanaisessa kirjallisuudessa, laeissa, julistuksissa, yksin sivistyneitten puheessakin, joskohta koko joukon kansankieltä lähentelevässä muodossa. Huomattava muuten on että tämä »kaksikielisyys», s. o. syvä juopa kansankielen ja arkaiseeravan kirjakielen välillä, ei Kreikassa ole mitään uutta, vaan perintö Byzantilta. Mutta sittenkin on Kreikassa aina ollut ja on nykyään enemmän kuin koskaan vireillä harrastus, joka tahtoo tehdä kansan puheen kirjakielen *perustukseksi*. Kansankieltä onkin aina käytetty kaikessa kirjallisuudessa, josta sydämen ääni puhuu, varsinkin siis lyyrillisessä runoudessa.

Jos jättää syrjään kielelliset ja runomitan ulkonaiset seikat, niin ei uuskreikkalaisessa kirjallisuudessa ole havaittavana mitään antiikin jälkiä; se on luonteeltaan aivan uudenaikaista, oli se sitten lyyrillistä tai eepillistä runoutta, kansan- tai kirjakielen asuista. — Uuskreikkalainen taiderunous alkaa luonnollisesti vasta v:sta 1821. Toistaiseksi se ei ole päässyt korkealle kohoamaan; saattaapa melkein sanoa: se on tekemällä tehtyä. Kansalla tulee olla kirjallisuus, ja patrioottien velvollisuus on siis luoda se. Etevin puoli on lyyrillinen runous, jonka viljelijöiden joukossa tavataan Uuskreikan runouden parhaat nimet: Solomos, Calvos, veljekset Sutsos, Alex. Rangabé Laskaratos, Valaoritis. Novellin alalla ovat tunnetut Rangabé ja Bikelas. Romaani on Kreikassa tuskin ollenkaan päässyt kehittymään. Niinikään ovat jääneet onnistumatta kaikki yritykset saada aikaan kansallinen näytelmäkirjallisuus. Ateenalle on sen hyväntekijäin anteliaisuus kyllä hankkinut komean teaatterirakennuksen, mutta siinä ovat viime aikoihin saakka ranskalaiset ja italialaiset näyttelijät esittäneet omia kappaleitaan. Puuttuu näet vielä näyttelijöitä, mutta ennenkaikkea puuttuu kansallisia näytelmäkirjailijoita. Joku ainoa vaan on saavuttanut pysyvän merkityksen, niinkuin kielimies ja historiankirjoittaja Bernardis Fausta-nimisellä murhenäytelmällään, jonka aihe on otettu Konstantinus suuren historiasta. Suuren yleisön kehittymätöntä ja epäkriitillistä aistia todistaa sekin, että taiteellisesti arvotonkin näytelmäsepustus voi saavuttaa suurenmoisen menestyk-

sen, jos sillä vaan on kaksi ominaisuutta: kansallinen aihe kansallisessa muodossa, ja kieli kansanlaulun yksinkertaista kieltä eikä tuota oppineitten korkealle tavoittelevaa, mutta kuivaa. Ja kansanrunouteen, tuohon uuskreikkalaisen hengenelämän ihanimpaan luomaan, nykyinen kreikkalainen runous rupeaakin yhä enemmän nojaamaan.

Olemme jo ennen viitanneet kreikkalaisten moniin vapauslauluihin. Laulu seuraa kreikkalaista vieläkin kaikkialle, kehdosta hautaan asti. Rintalapsi nukkuu kehtolaulun suloiseen sointuun; laulussa nuorukainen purkaa ilonsa ja surunsa sydämensä valitulle; häälauluilla saatetaan nuorikot uuteen kotiinsa; eron kaiho, yksinäinen elämä vieraissa puhkeaa liikuttavasti ilmi: poislähtevä vakuuttaa jääville ijäistä uskollisuutta, nämät varottavat häntä maailman kiusauksilta, jotka helposti hälventävät kodin, äidin, armaan muiston. Ja kun säälimätön tuoni repäisee rikki rakkaat siteet, silloin kuuluu vaimojen valitus kiihkoisissa kuolonlauluissa. Paimenella on omat laulunsa, merenkulkijalla on omansa. Mutta moninaisimmat ovat tietysti laulut, joissa rakkauden ijäti inhimillistä aihetta, aina uusissa toisinnossa, käsitellään.

Paitsi kirjallisuudessa, jonka kielestä kreikkalainen muinaisuus taistelee uuskreikkalaisuuden kanssa, ei klassillisella helleenisyydellä nykyään ole mitään merkitystä käytännöllisen elämän aloilla. Se onkin luonnollista. Molempien aikakausien välillä on pitkän pitkä «keskiaika«, joka, niinkuin Bikelas sattuvasti on huomauttanut, Kreikassa kesti aina v:een 1821, kansalliseen heräämiseen saakka. Muinainen Kreikka on vaan keinotekoisesti koulujen kautta palautettu kansan tajuntaan; kansalliset muistot eivät ulotu Konstantinosta kauemmaksi. Nimittäväthän kreikkalaiset tosin itseänsä helleeneiksi, mutta tämä nimi on vaan sivistyneiden väkisin eloon herättämä. Kansan itsensä käyttämä nimitys kuuluu Romjós = *Ῥωμαῖος*, roomalainen. Byzantin valtakunnan roomalaisnimi on siis pysynyt elossa koko kansan nimenä (sitä käyttävät esim. turkkilaiset kreikkalaisista), kun taas *Ἕλληνες*, helleenit, kansankielessä merkitse «pakanoita« tai «muinaisajan jättiläisiä«.

Byzanti on jättänyt toisenkin syvän jäljen Kreikan kansaan, syvemmän kuin mitä Europassa tavallisesti tiedetään ja muistetaan: se on jättänyt kreikkalaisille ortodoksisen kristinopin. Kreikan historian suuri tutkija ja tuntija Ernst Curtius on kerran huomauttanut että länsimailla tavallisesti uuskreikan kansaa, milloin sitä ei välinpitämättömästi muistella, kuvaillaan vaan vanhain helleenien jälkeläisiksi, eikä muisteta että se ennen kaikkea

on kristitty, on oikeauskoinen kansa muhametinuskoisten turkkilaisten vastakohtana. Ne ovat sanoja, jotka sen, joka haluaa saada oikean käsityksen uuskreikan kansasta, kerta kaikkiaan tulee muistoonsa painaa. Kreikkalainen talonpoika, ei hän tiedä sanottavia «helleenisyydestä«, mutta hän tietää että hän on kristitty, oikeauskoinen kristitty, ja että turkkilainen on hänen uskonsa veriviholliinen. Uskonto se on ollut kreikkalaisen kansallishengen ylläpitäjänä vuosisatojen vieriessä; uskonnollisena liikkeenä kreikkalainen kansallisliike ensi muodossaan esiintyikin.

Kolmas tärkeä tekijä nykyisen Kreikan julkisessa elämässä ovat länsimaat. Itsenäiseksi päästyään Kreikka astui europpalaisen kulttuurin yhteyteen. Nyt tuli sulattaa kansalliseen ytimeen länsi-europpalainen sivistys. Tässä suhteessa Kreikka kuitenkin vielä on aivan keskellä kehitystä. Länsimaisuuden ja kansallisen kreikkalaisuuden sopusointuisesta sulautumisesta ei vielä voi puhua: *Ῥωμαιοσύνη* ja *Φραγκισμός*, kreikanmielisyys ja frankkilais-ihailu törmäävät usein vihollisina vastakkain. Ulkonaisestikin tämä ristiriita ilmenee esim. maan pääkaupungissa. Vanhanaikaisen Ateenan tähteitten rinnalla kohoaa erillään nykyisen kuningaskunnan länsimaalainen keskus. Se ei tosin, yhtä vähän kuin esim. Helsinki, ole mikään europpalainen suurkaupunki; siltä puuttuu nykyaikaisen elämän suunnattoman suuret muodot. Mutta Ateenan tasaisilla kaduilla ja toreilla, upeitten marmori-rakennusten välissä, on kuitenkin nähtävänä pienoiskuva europpalaista elämää. Hienoilla Stadionin- ja Yliopistonkaduilla, kuninkaan linnan edustalla, käyskentelee naisia, jotka tilaavat pukunsa Pariisista tai ainakin koettavat seurata pariisilaismuoteja; keikaileva hienostonuoriso jäljittelee siellä Pariisin «flaneurejä«. Mutta keskellä kaikkea saattaa nähdä kunnon entisaikaisen ateenalaisvaimon, päässä vanhanaikainen fetsi. Ja vanhassa kaupunginosassa fustanellaan, lyhyeen poimutakkiin, puetut miehet ovat aivan tavallinen ilmiö. — Valtiollisella alalla taas sanotaan viimevuosien puoluejohtajain, Delijanniin ja Trikupiin, monessa suhteessa edustaneen kreikkalaisuuden ja länsimaitten vastakohtaa: Delijannis kansallispuolueen, Englannissa kasvatettu Trikupis († 1896) kosmopoliittisemman käsityksen äänenkannattajana.

Olemme tulleet kreikkalaisten julkisen elämän surkeimpaan puoleen, puoluetaisteluun ja politiikkaan. Puoluekiihko on kerrassaan kreikkalaisten perisynti — perintö vanhoilta helleeneiltä. Itse vapautussodan synkimmillään ollessa leimusivat puolue-intohimon liekit korkealle; ihmekkö sitten, jos

huolettomampina aikoina asianlaita ei ole parempi? Kreikan kansa sai liian aikaisin vapaan valtiomuodon. V:n 1862 vallankumouksessa säädettiin maan nykyinen perustuslaillis-monarkkinen hallitusmuoto. Sen mukaan on kansaneduskuntana yksi kamari, jonka jäsenet valitaan neljäksi vuodeksi yleisellä äänioikeudella ja välittömillä vaaleilla. Seuraus tästä on ollut rajaton parlamentarismi ja hurja puoluekiihko. Kreikkalaisella on nyt kerran luontainen taipumus politikoimiseen; «le grec est un animal politique« sanoo eräs ranskalainen matkustaja, somasti sovittaen kreikkalaisiin Aristoteleen tunnetun määritelmän. Ja matkustajat kertovat kaikki ettei kreikkalaisten parissa tarvitse kauan olla, ennenkuin jo yksi kysyy, lieneekö Trikupis parempi valtiomies, toinen taas, ymmärtäneekö Delijannis asiat paremmin. Koko julkisen elämän polttopisteenä on kysymys, tuleeko siitä vai siitä puolueenjohtajasta ministeri. Sillä asia ei koske yksinomaan ammattipolitikoitsijoita, vaan on suorastaan toimeentulokysymys kaikille virkamiehille. Kreikassa on näet päässyt vallalle tuo surkea amerikkalainen järjestelmä, jonka mukaan ministeristön vaihtuessa koko virkamiehistö aina kansakouluopettajiin ja kirjeenkantajiin saakka vaihtuu — entiset pois ja uuden hallituksen hengenheimolaisia sijaan. Eikä puolueita kuitenkaan tavallisesti ole erottamassa oikeastaan mitkään erilaiset periaatteet tai mielipiteet, vaan yksinomaan personalliset suhteet.

Erityisen röyhkeästi puolueet tietysti toimivat vaalien aikana: onhan niiden tulos suora leipäasia virkamiehille. Senpätähden nämät käyttävätkin kaikkia keinoja, luvallisia ja luvattomia, vaikuttaakseen valitsijoihin, ja ainahan esim. poliisi ja santarmi voi tehdä minkä mitäkin, joka ei ole mieluista. Hallitusmieliset sotamiehet päästetään vaalien ajaksi lomalle; kerrottiinpa eräälle ulkomaalaiselle että vankiloistakin laskettiin «ministeristön kannattajat« vaaliuurnain ääreen, vaikka tuota sentään tuskin voince uskoa. Vastapuolueella ei ole muuta keinoa ajaa asiataan kuin vapaa painettu sana. Mutta sitä käytetäänkin sitten vapaasti ja runsaasti. Ateenan sanomalehdistö on niin lukuisa kuin todellisen maailmankaupungin, ja miltei jokaisella maaseutukaupungilla on oma valtiollinen lehtensä. Tuossa ei tietysti vielä olisi mitään moitittavaa, tuskin ihmeteltävääkään. Mutta tuon sanomalehdistön sisällyksessä on kumpaakin sitä enemmän. Vastustuspuolueen lehdet ne tavallisesti ovat johtavina, eikä niitten ääni ole juuri hienointa. Ei sitä solvausta, ei sitä herjausta, jota vastustajan silmille ei syydettäisi. Sanomista päättäen voisi Kreikkaa luulla maaksi, jota rosvot ja murhamiehet

hallitsevat. Tahallaan tekaistaankin usein kertomuksia maanteillä y. m. tapahtuneista ryöväyksistä ja murhista. Kun Kreikka aikoinaan oli kamalassa huudossa ryöväreistään ja yleisestä turvattomuudestaan, niin noita vastustuspuolueen tendenssijuttuja ulkomaalla usein uskotaankin, vaikka hallitus jo useampia vuosikymmeniä sitten kerrassaan hämmästyttävällä tarmolla on tehnyt rosvoilijain elämöimisistä lopun, niin että kaikki tiedot vakuuttavat turvallisuuden nykyään olevan Kreikassa yhtä suuren kuin konsanaan Länsi-Europassa. Tätä nykyä kauhutyöt onneksi eivät ole olemassa muualla kuin vastustusraivoisten sanomalehtimiesten aivoissa.

Saattaa käsittää että olot semmoiset kuin yllä kerrotut eivät juuri ole omiansa kehittämään kansan oikeudentajuntaa. Kaikki asetetaan politiikan yhteyteen. Niinpä prof. Thumb kertoo kerran kuulleensa muutamien maankiertäjäin roistojen, joita santarmit veivät kotiseuduilleen, huutaneen kuljettajilleen: «Niin, *te* olette Trikupilaisia, mutta *me* Delijannilaisia; sentähden meidän käy näin huonosti«. On tietysti niin mukavaa tuntea olevansa valtiollisen sorron kärsijä.

Kummako sitten että Kreikan kansa tällaisten hallinnollisten olojen vallitessa ei ole voinut kehittyä ja vaurastua läheskään siinä määrässä kuin vuosisadan alussa saattoi toivoa ja otaksua. Päinvastoin tuo nuori valtio lyhyen elämänsä aikana on ehtinyt saada raha-asiansa sellaiseen rappiotilaan että niiden huonous on muuttunut miltei selviöksi jokaiselle. Melkein enemmän saattaa ihmetellä ettei väestön taloudellinen tila ole huonompi, kuin mitä se todellisuudessa on. Mutta asia mahtaa tosiaan olla niin kuin erään kreikkalaisen valtiomiehen äskettäin kerrotaan lausuneen muutamalle kirjeenvaihtajalle: kreikkalaisella on kyllä rahaa sotaan kuinka paljon tahansa, vaikk'ei hänellä koskaan ole rahoja verojen maksamiseen.

Ammoisista ajoista kreikkalaisten kauppa on ollut kukoistavassa tilassa. Tuolla pienellä kansalla on nykyään kauppalaivasto, jonka tonnimäärä tekee melkein kolmanneksen esim. Saksan valtakunnan kauppalaivaston tonniluvusta. Sitäpaitsi palvelee kreikkalaisia merimiehiä useilla vierailla laivoilla Välimerellä, ja Arkipelagin laivanvarustaminen on melkein kokonaan kreikkalaisten käsissä. Teollisuus sitä vastoin ei Kreikassa vielä ole päässyt sanottavaan vauhtiin. Siitä on ainakin ollut se hyvä seuraus, ettei siellä ole mitään «sosiaalista kysymystä«.

Niinkuin nuorissa sivistysoloissa ylimalkaan, puuttuu Kreikasta nuo Länsi-Europan suuret työmiesjoukot, eikä suurtilallisia ole sanottaviksi asti

muualla kuin Tessaliassa. Jokaisella on maatilkkunsa. Ja kuinka pieni se onkin, kuinka vaivalloisesti talonpoika siitä saakin niukan elatuksensa, niin hän kuitenkin pitää sitkeästi kiinni kotoisesta konnustaan. Kreikkalainen tyytyy sitäpaitsi hyvin vähään. Kun hänellä on leipää ja kappale juustoa tai sipuli, ja pari oliivia, niin hänellä on kaikki mitä hän haluaa; liha on herkku, jota vain suurina pyhinä nautitaan. Juhliansa kreikkalainen ei vietä juomalla ja mässäämällä; hänen ilonsa on laulu ja soitto tai juhlallinen karkelo. Ja tyytyväinen osaansa kun on, tuntee kreikkalainen itsensä myöskin vapaaksi ja riippumattomaksi. Halvinkin karjanpaimen katsoo olevansa ylhäisimmän kanssa tasa-arvoinen.

Rikkaita ja köyhiä on tietysti Hellaankin klassillisella maaperällä, niinkuin kaikkialla murheen laaksossa. Kauppa se varsinkin on ollut kreikkalaisille rikkauden lähde. Kaikkialla kaupan keskipisteissä, Konstantinopolissa ja Odessassa, Triestissä ja Marseillessä, jopa Wienissä, Lontoossa, New Yorkissa, Bombayssa tavataan kreikkalaisia pankkiirejä ja kauppiaita, joista monet ovat koonneet jättiläisomaisuudet. Tämän päämäärän saavutettuaan useat heistä palaavat kotimaahan ja jakelevat runsaalla kädellä rahojansa kansallisiin tarkoituksiin. Viime kuukausina maailma taas on saanut kuulla monta todistusta tällaisesta suuremmoisesta isänmaallisuudesta. Hyväntekijäinsä anteliaisuuden kautta Kreikka on voinut saada monta laitosta, joita ikuista rahapulaa poteva valtio ei mitenkään olisi voinut hankkia. Niinpä Kreikka esim. koululaitoksensa nykyisestä ilahduttavasta tilasta saa kiittää, paitsi kansansa kerrassaan erinomaista luku- ja opinhalua, suureksi osaksi rikkaita antajiaan, jotka ovat perustanut ja kannattaneet useita oppilaitoksia. Samoin he ottavat hoitoonsa turvattomia lapsia, perustavat orpojen koteja, lähettävät ylioppilaita opinnoille Ranskaan ja Saksaan, auttavat kirjallisuutta, taidetta ja tiedettä. Ateenan polytekniko ja v. 1837 perustettu yliopisto ovat kansakunnan hyväntekijöiltä saaneet runsaita lahjoituksia. Muutamat miehet ovat erityisen kuuluisat jättiläislahjoituksistaan. Niinpä wieniläinen pankkiiri paroni Sina rakennutti komean akatemiatalon 5 miljonalla francilla ja perusti sekä varusti tähtitornin; toinen, Zappas, lahjoitti valtiolle näyttelyrakennuksen sekä testamentissaan koko 20 miljonaan nousevan omaisuutensa; eräs kreikkalainen kauppahuone Marseillessä rakennutti 2 miljonaa maksavan kirjastorakennuksen. Sanalla sanoen, rikkaat ikäänkuin kilvan koettavat olla kansallensa hyödyksi. Saattaa ymmärtää että köyhä kreikkalainen, joka hänkin tulisesti rakastaa isänmaataan ja kansalli-

suuttaan, enemmän ihailee kuin kadehtii rikkaita, jotka tällä tavoin varojansa käyttävät.

Tämä valoisa kuva ei tietysti ole varjopuolia vailla, eikä Europpa viime aikoina suinkaan ole niiltä silmiään sulkenut. Ja todistaahan Kreikan tämän vuosisadan historia, todistavathan nykyiset olot ja äskeiset tapahtumatkin kelle hyvänsä kyllin selvästi kreikkalaisten suurista vioista. Niitä on ennen kaikkea suuri taipumus pintapuoliseen ajattelemiseen ja toimintaan; siitä johtuvat varmaankin suureksi osaksi heidän muutkin huonot ominaisuutensa: liiallinen, melkein lapsekas itseensä luottaminen, levoton valtiollisten muutosten halu, eripuraisuus, epäluotettavuus ja viekkaus. Mutta sittenkin se epäedullinen käsitys, minkä monet europpalaiset ovat saaneet kreikkalaisista, suureksi osaksi johtunee siitä, että he ovat olleet tekemisessä vaan isompain kaupunkien kosmopoliittisemman väestön kanssa. Sillä ne, jotka ovat oleskelleet ja eläneet Kreikan yksinkertaisen maalaisväestön keskuudessa, vakuuttavat yhtenä miehenä että siellä elää raitis, vähään tyytyväinen, mutta silti valpas kansa, jota ennen kaikkea kaunistaa harvinainen halu oppiin ja tietoon, ankara siveys, puhdas perhe-elämä ja luja yhteistunne perheen jäsenten kesken. Vanhempien suurin huoli on lastensa edistyminen, lasten ensimäinen velvollisuus on huoli vanhenevista vanhemmistaan. Ja tokkopa missään muualla veli katsonee olevansa siihen määrään velvoitettu olemaan sisarellensa tukena ja turvana kuin Kreikassa: veli ei mene naimisiin niinkauan kuin hänellä on turvattomia sisaria. Prof. Thumb kertoo erään kreikkalaisen kerran ihmetellen kysyneen häneltä, kuinka oli selitettävä että niin monen saksalaisen tytön täytyi kotiopettajana ansaita leipänsä; eikö heillä sitten ollut veljiä, jotka heistä huolen pitäisivät! Naiskysymys, semmoisena kuin me sen käsitämme, on Kreikassa vielä tuntematon. Tosin pidettiin tänä vuonna Ateenassa «naiskongressi«, mutta sen ohjelma (ylellisyyden poistaminen puvuista ja koristuksista, naisen toiminnan rajoittaminen kodin ja perheen piiriin) vasta varsin osottaa kuinka erilainen liike siellä ja Länsi-Europassa on.

Kreikan kansaa kohtaavat paraikaa ankarasti pettymyksen ja nöyryytyksen iskut. Toivokaamme että suru on vaikuttava siihen kuin puhdistava kiirastuli, josta kansa uusin kokemuksin ja uusin voimin nousee uusiin ponnistuksiin. Oppikoot kreikkalaiset, ja varsinkin heidän johtajansa, että sen,

joka tahtoo muita voittaa, tulee ensin voittaa itsensä. Kansa, jota vuosisatojen orjuuden synkkyys ei ole voinut lannistaa, on silloin kyllä kestävä vapaudenkin päivänpaisteen.

Ernst Neovius.

Kotimaan kirjallisuutta.

Suomalais-ugrilainen Seura: Axel O. Heikel, Mordvalaisten pukuja ja kuoseja. — Trachten und Muster der Mordvinen. 1:nen vihko (näytevihko). XVI värikuvalehteä ja prospekti. Helsingissä 1897, Suomalais-ugrilainen seura. Koko teoksen tilaushinta 36 Smk. (Suomalais-ugrilaisen seuran jäsenille 24 Smk.).

Suomalainen kansanomainen taideaisti on — jos pidämme silmällä vain aineellisen kultuurin alaa — runsaimpana ja monipuolisimpana esiintynyt kuosien ornamentiikassa. Todisteena tällä alalla tavattavasta hämmästyttävästä runsaudesta on tohtori Th. Schvindtin julkaisema suomalaisia ompelukoristeita esittävä teos, joka viime vuonna kokonaisuudessaan ilmestyi.

Kansanomaisten kuosien julkaisemisella on kahtalainen merkitys: käytännöllinen ja tieteellinen. Käytännöllisessä suhteessa on katsottava suureksi eduksi että kansanomaisia kuoseja uudelleen elvyttämällä koetetaan saada enemmän aistia ja tyyliä taideteollisuuteen, sekä kotien että julkisten laitosten kaunistukseksi. Kun suurissa maailmannäyttelyissä eri kansojen taideteollisuutta asetettiin rinnan, huomattiin, miten juuri Europan nykyiset sivistyskansat taideteollisuuden alalla olivat miltei alimpana aistin asteikossa ja miten sitä vastoin intialaiset, persialaiset, kiinalaiset, japanilaiset ja muut puolisivistyneiksi luetut kansat saattoivat maailmalle näyttää aistin ja tyylin puolesta erinomaisia tuotteita. Täten heräsi kaikkialla pyrkimys saamaan aikaan aistin- ja tyylinmukaisia tuotteita, nojautumalla niihin aineksiin, joita eri kansat ja aikakaudet saattoivat käytettäviksi tarjota, syntyi renässansi taideteollisuuden alalla.

Tämä pyrkimys herätti henkiin myös koristeiden tieteellisen tutkimuksen. Olihan välttämätöntä, että käytännöllistäkin tarvetta varten koristeet olivat esille etsittävät ja julkisuuteen saatettavat, ja samalla syntyi tarve järjestää ja systematiseerata karttuneita aineksia. Ja ainesten järjestäminen ja systematiseeraus johtaa itse tieteelliseen pääkysymykseen: miten ovat koristemuodot syntyneet, minkä kansojen keksimiä ne ovat, minkä kansojen vaikutuksesta syntyneitä? Sanalla sanoen: se johtaa koristeiden historian tutkimiseen.

Suomalaisten koristeiden historian tutkimusta varten on välttämätöntä verrata Suomessa nykyjään tavattavia muotoja osittain niihin jäännöksiin, joita on muinaisajan löydöistä tavattu, osittain muiden kansojen samansuuntaisiin koristeihin. Muinaislöydöt näyttävät todistavan näiden koristeiden vanhuutta täällä Suomessa, ja vielä merkillisempi seikka on että muilla suomalais-ugrilaisilla kansoilla tavataan samansuuntaisia, geometrisiin kuvioihin rakentuvia kuoseja. Se, joka ottaa verratakseen Schvindtin julkaisemia koristeita nyt edessämme olevaan mordvalaisen kokoelman ensi vihkoon, on huomaava, kuinka hämmästyttävä yhdenhenkisyys niissä on tavattavana. Selvää on, ettei tämmöinen yhtäläisyys saata olla pelkän sattuman tuottamaa, vaan se viittaa yhteiseen alkuperään, olipa sitten tuo yhteinen alkuperä haettava niistä ammoisista ajoista, jolloin vielä oli välitöntä kultuurinvaihtoa suomalais-ugrilaisten kansain kesken olemassa, tai sitten myöhemmästä yhteisestä lähteestä.

Miten tahansa tulevaisuus ratkaisee tämän kysymyksen, joka tapauksessa on tohtori Heikelin mordvalainen kuosikokoelma, jota Suomalais-ugrilainen seura on alkanut saattaa julkisuuteen, omansa tämän kysymyksen selvittämiseen valoa luomaan. Vaikka julkaisun varsinainen tarkoitus on tieteellinen, ei sen käytännöllinenkään merkitys ole vähäksi arvattava. Puheenalaisten kuosien joukossa on näet useita harvinaisen kauniita, joiden käyttäminen kotiemme kaunistukseksi olisi todellinen voitto (katsottakoon esim. tästä vihosta leht. VI,2; l. XI,4; l. XII,2 y. m.). Kun ne, niinkuin on mainittu, tyylin puolesta niin suuresti pitävät yhtä suomalaisten kuosien kanssa, saa mordvalaista kokoelmaa suorastaan katsoa kauniiksi lisäksi suomalaisiin kuoseihin, ja sen tarjoamia aineksia saatetaan epäilemättä menestyksellä käyttää suomalaisen tyylin kehittämisessä tällä alalla.

Toht. Heikelin teos, jota varten hän itse on ainekset matkoillaan kerännyt varhain manalle menneen taitavan piirustajan A. Reinholmin avulla ja jota varten hän paraikaa on uudella matkalla täydentelemässä kokoelmiaan Venäjän museoissa, esittää kuosit kahden periaatteen mukaan. Toisen mukaan esitetään kuosi semmoisena, jolta se todellisuudessa näyttää, siten että sen esteettinen värivaikutus selvästi esiintyy. Toisen mukaan selviää kuosin tekniikka, siten että voi joko suorastaan tai ainakin vertailemalla oppia jokaisen kuosin tekotavan. Paitsi kuoseja tulee kokoelmaan myös mordvalaisia pukuja, joissa kuosit esiintyvät; kokoelman ensimäinen ja toinen lehti näyttävät meille mordvalaisen morsiamen koko komeudessaan kirjailtuine pukuineen ja helyineen. Julkaisu on kokonaisuudessaan aiottu sisältämään 100—150 värikuvalehteä ja sitä paitsi muutaman satamäärän ompelukoristeita mustalla värillä. Useita alkuperäisiä kuvia tulee myös johdantoon, jossa luodaan katsaus mordvalaisten aineelliseen elämään yleensä. Kansilehti on taitavasti sovitettu käyttämällä mordvalaisia kuosiaineksia.

Kirja lupaa siis paljon; se tulee epäilemättä olemaan komein, mitä tällä alalla meillä vielä on ilmestynyt. Erittäin suotava olisi että Suomalais-ugrilaisen seuran, joka on tämän tavattoman kalliin teoksen ottanut kustantaakseen, onnistuisi sille saada tilaajia, saadakseen kustannuksilleen jotakin korvausta ja voidakseen kokoelman saattaa julkisuuteen siinä täydellisyydessä kuin se ansaitsisi; tilaajain määrästä näet riippuu värikuvalehtien paljous. Teoksen komeuteen nähden on sen hinta, 36 markkaa (s. o. 12 markkaa maksettuna vuosittain kolmen vuoden aikana) sangen halpa; suomalais-ugrilaisen seuran jäsenet sen saavat 24:llä markalla (8:lla markalla vuosittain.

Teoksen varsinainen arvostelu ei vielä saata tulla kysymykseen; kun teos kokonaisuudessaan on ilmestynyt, toivomme varsinaisen ammattimiehen sen ottavan arvostellakseen. Tämän ilmoituksen tarkoituksena on ollut ainoastaan sulkea tämä Suomalais-ugrilaisen seuran uusi julkaisu lukijan huomioon. Kieltämättä se mitä suurimmassa määrässä ansaitsee Suomen valistuneen, tiedettä ja taidetta suosivan yleisön kannatusta.

E. N. S.

Gustaf Johansson, Pyhä uskomme. Tähän asti 7 6-arkkista vihkoa 8:o. Porvoossa, Werner Söderström. Hinta vihkolta —:85.

— —, Uskonnollista pikkukirjallisuutta. I. Rakkaus on laintäyttämys. 20 s. 8:o. Porvoossa, Werner Söderström. Hinta —:20.

Yllämainitut kaksi kirjallista uutista uskonnollisen kirjallisuutemme alalla ovat omiaan ilahuttamaan jokaista, joka kansamme tervettä hengellistä kehitystä harrastaa. Muita syitä mainitsematta, on varsinkin laajempiin kansankerroksiin kansakoulujen ja kansanopistojen kautta leviävä, enenevä sivistys seikka, mikä pakottavasti vaatii kirjallisellakin alalla kirkon miehiltä uutteraa ja tunnollista työtä, jotta uskonnollinen tieto, uskonelämän käsitys kansassamme laajennettaisiin, syvennettäisiin ja vahvistettaisiin sekä jotta se samalla tulisi oikeassa merkityksessä omatakeisemmaksi ja vapaammaksi. Toiselta puolen enenevän opillisen sivistyksen kanssa rinnan ilmenevä uskonnollinen välinpitämättömyys, mitä kuulee varmaankin syystä valitettavan, ja toiselta puolen juuri samoissa piireissä usein ilmenevät, oikullisen tuulenpuuskan tapaiset, milloin mihinkin kummalliseen opinsuuntaan harhautuvat uskonnolliset virtaukset todistavat, miten paljon on työtä tekemätöntä puheenaolevalla kirjallisuuden alalla ja miten kipeästi sitä kaivataan.

Kiitollisuudella on tunnustaminen, että piispa Johansson on tämän tärkeän tehtävän havainnut ja itse osaltaan omakseen omistanut. Siitä ovat ilmoitettavana olevat kirjat uutena todistuksena.

Ensimainitussa «Pyhä uskomme« nimisessä teoksessaan tekijä tahtoo uskon ja uskonelämän vahvistukseksi «selvissä piirteissä elimellisesti esittää kristinuskon totuudet«, yhdessä toisiinsa punottuinas ekä uskonopin että siveysopin. Tekijä tahtoo mikäli mahdollista siten poistaa sen epäkohdan, että usean kristityn tieto jää aivan katkonaiseksi, että tunnetaan yksityisiä totuuksia, käsittämättä «kristinuskon taivaallista elämänjärjestystä« sen yhtenäisessä elimellisessä kokonaisuudessa.

Kirja on aiottu varsinaiseksi kansankirjaksi. «Tarkoituksena olisi» — sanoo tekijä esipuheessaan — «että perheen isäntä lukisi näitä puheita kodissa ja niiden johdosta puhuisi perheen jäsenten kanssa«. Samalla on kirja tarkoitettu avuksi kansanopettajille uutta katkismusta opettaissaan, jonka mukaan myös aineen käsittely on kirjassa järjestetty.

Mitä aineen käsittelytapaan tulee, tuntee siinä heti «raamatullisen suunnan« edustajan. Tekijä tahtoo kauttaaltaan raamattuun perustaa esityksensä. Sen huomaa jo heti selaillessaan kirjaa, minkä sivut ovat kirjavanaan paksuilla kirjaimilla painettuja raamatun sitaatteja. Voinee olla eri mieltä siitä, onko esityksen kaikki erityiskohdat niin ehdottomasti raamattuun perustuvia ja niistä raamatunpaikoista johdettavissa, mitä milloinkin esiintuodaan; mutta joka tapauksessa on juuri tekijän noudattama aineenkäsittely omiaan aiheuttamaan ja ohjaamaan lukijata omintakeiseen raamatun tutkimiseen ja kokonaisempaan terveelliseen käsittämiseen. Ja sehän on tietysti tekijän korkein päämäärä ollut.

Missä määrin kirja voi vastata suuriarvoista tarkoitustaan tulla kansankirjaksi, sen on kokemus osottava. Kirjan tähänastinen suuri leviäminen seurakunnissamme ennustaa ainakin hyvää. Kuitenkaan ei se vielä yksin riitä arvostelulle perustusta antamaan. Tekijän suuri maine ja kirjan levittäjän, hra Söderströmin tunnettu taito ovat kyllä puolestaan taanneet kirjalle suuren menekin, ilman että sitä tutustumisen itse kirjaan on tarvinnut edistää. Arvostelija puolestaan uskoo, että esityksen monessa kohdin ilmenevä vaikeatajuisuus on ehkäisevä kirjaa pääsemästä niin laajalti kansankirjaksi kuin toivottava olisi. Tosin on totta se, mitä tekijä alkulauseessaan sanoo, että nim. «uskon totuus kysyy sydämen työtä, ja missä tätä työtä on, siinä ymmärtää kansanlapsi syvimpiäkin totuuksia yhtä hyvin kuin oppinut«; mutta olen myös siitä vakautunut, että ne valitukset, joita olen kuullut eri tahoilta lausuttavan vaikeatajuisuudesta, eivät yksinomaan riipu tuon «sydämen työn« puutteesta. Ja onhan luonnollista, että, kun tekijä puuttuu puhumaan monesta varsin metafyysisestä kysymyksestä jotakuinkin filosoofisolta kannalta, itse aine silloin tekee kovia esteitä helppotajuiselle esitykselle. Vaikeuksia lisäävät vielä monet uudet sananmuodostukset. Ja myöskin luulen osaksi tekijälle omituisen lyhyen, yksinkertaisen, jopa yksitoikkoisuuteen asti yksinkertaisen lauserakennuksen tuottavan han-

kaluutta lukijalle. Esitys tahtoo siten tulla katkonaiseksi, jottei eri lauseitten välistä yhteyttä niin helposti huomaa.

Lukiessani kirjaa, olisin muutamin paikoin toivonut, että tekijä olisi selvemmin ja terävämmin esittänyt käsityskantaansa. Niin esim. kun on puhe raamatun arvosta totuuden lähteenä, tuntuu minusta siltä, kuin jäisi kahden vaiheelle siitä, onko raamattu esim. luonnontieteellisessä, yleishistoriallisessa y. m. s. suhteissa tekijän mielestä ehdottomasti luotettava totuuden lähde vai ei. Sen käsityksen saa ensin kuin hän vastaisi kieltävästi, mutta sitte taas seuraa viittauksia, mitkä tekevät epävarmaksi, lieneekö sittenkään tekijän käsitys semmoinen. Samoin ei liioin esitys lepopäivän vietosta ole oikein selväpiirteinen; kun nim. hakee vastausta kysymykseen, mikä on lepopäivän vieton perustus ja merkitys kristikunnassa, niin ei suoraa, selvää vastausta mielestäni saa.

Joskin kirjaan tutustuminen näin ollen ei käy ilman vaikeuksia, korvaa sen syvälle tunkeva, laajoja näköpiiriä avaava sisällys runsaasti sen vaivan, mitä sen lukijalta kysytään.

En voi olla lopuksi lausumatta sitä toivoa, että tämän, jos niin saan sanoa, «kansan-dogmatiikaksi« aiotun teoksen ilmestyminen olisi merkkinä täydellisen varsinaisesti maallikoita palvelemaan aiotun teoloogis-uskonnollisen kirjallisuuden syntyyn. Ennen kaikkea tarvitsisimme kunnollista eksegeettistä kirjallisuutta maallikkoja varten, jotta seurakuntamme voisivat kasvaa terveessä ja raittiissa raamatuntutkimisessa.

Jälkimäinen kirjanen ilmoitettavistani julkaisuista, on sekin piispa Johanssonin väsymättömästä kynästä lähtenyt. Se muodostaa ensimäisen vihkosen pikkukirjasarjaa, jota piispa Johansson julkaisee hra Söderströmin kustannuksella. Tämän uuden uskonnollisen pikkukirjallisuuden tarve on tuntuva sekin. Kyllähän meillä julkaistaan tosin uskonnollista pikkukirjallisuutta, sekä alkuperäisiä että käännöksiä, mutta useinkin hyvin sekalaista laatua. Niin mitätön kuin sellainen pikkukirjallisuus on ulkonäöltään, on sillä kuitenkin kansan seassa varmaan paljonkin merkitystä. Ja ilahuttavaa on, että kykenevät kirkonmiehet pitävät huolta seurakunnistamme tässäkin suhteessa. Toivomme, että uusi yritys on hyvin onnistuva.

M. R.

Minna Canth.

Katkera surusanoma suomalaisen kirjallisuuden ystäville saapui tämän toukokuun 12 päivänä Kuopiosta. Rouva Minna Canth, jonka toiminnasta suomalainen kirjallisuus vielä paljon toivoi, paljon odotti, oli muuttanut niille maille, joista ei enää palata.

Jos ottaa käteensä suomalaisen sanomalehden tai kirjan, joka on ilmestynyt pari kolme vuosikymmentä sitten, niin ei tarvitse lukea monta riviä huomatakseen, mikä suuri erotus on silloisen ja nykyisen esitysmuodon välillä, huomatakseen että viimeisten vuosikymmenien työ on synnyttänyt tavallaan aivan uuden kielimuodon, se on tehnyt suomen kielen sivistyskieleksi sanan todellisessa merkityksessä, kieleksi, joka voi seurata ja kuvata inhimillisen ajatuksen ja mielikuvituksen lentoa tiedon ja tunteen korkeimpiin avaruuksiin.

Tämä tulos on saavutettu yhteistyössä, yhteisvoimin, ja suurin ansio sen saavuttamisessa on nuorella kirjailijapolvellamme. Kielimuodon etevyys on seurannut sen suuremman sisällisen arvon mukana, jonka kansallisen keväimemme aikana versonut kirjallinen tuotteliaisuus on suomalaiselle kirjallisuudelle antanut. Ja nykypolven suomalaisten kirjailijain eturivissä on kulkenut Minna Canth.

Minna Canth jos kukaan on suomalaisessa kirjallisuudessa tuonut esiin niitä aatteita, jotka meidän aikanamme ovat mieliä kiinnittäneet ja liikuttaneet. Hän oli aina valmis kohottamaan äänensä sen puolesta, jota hän katsoi sorretuksi, aina valmis säälimättä ja urhein mielin paljastamaan niitä epäkohtia, jotka yhteiskunnassa hänen oikeudentuntoansa loukkasivat. Hän oli suurimmassa ja tärkeimmässä osassa teoksiaan tendenssikirjailija. Tämän seikan yhteydessä ovat kieltämättä ne taiteelliset virheet, joista hänen kirjailijatointansa voidaan moittia, mutta tämän seikan yhteydessä on epäilemättä myöskin se voima, jolla hän on vaikuttanut aikalaistensa mieliin. Hänen tendenssinsä ei kuitenkaan esiintynyt niin, että hänen kuvaamansa henkilöt olisivat olleet abstraktisia haamuja, vain määrättyjen aatteiden edustajia, vaan ne olivat todellisia *ihmisiä*, joissa, joskohta kuvaus toisinaan oli yksipuolinen, kuitenkin aina oli elämää ja tunnetta. Juuri tosi-

ihmisyyden etsiminen yksin alimmaksi alentuneen ihmisolennon, yksin rietaan Kauppa-Lovonkin povesta, juuri tämä syvä ihmisyyden rakkaus on Minna Canthin kirjailijatoimen kauniimpia ansioita. Hän on, niinkuin on sanottu, »kyennyt havaitsemaan ihmisyyden puhtainta kultaa siinäkin, missä enimmät eivät olisi osanneet nähdä kuin tuhkaa ja kuonaa».

Ne ristiinkäyvät suunnat, jotka ovat maailman kirjallisuudessa esiintyneet tänä murrosaikana, eivät ole jättäneet Minna Canthin kirjailijatointa koskettamatta. Realismin ja naturalismin hyökyaallot, jotka vielä korkeimmillaan liikkuivat Minna Canthin kirjailijatoimen alkaessa, tempasivat hänetkin mukaansa. Hänestä tuli täysiverinen realisti, joka toisinaan häikäilemättä eteni niin pitkälle kuin realisti ikinä saattaa mennä. Mutta myöskin se vastavirtaus, joka syntyi realismia vastaan, ei ole jäljettömästi mennyt hänen ohitsensa, vaan on tämän suunnan vaikutusta nähtävänä etenkin hänen »Sylvi» nimisessä näytelmässään. Ja viimeisinä aikoina on varmaankin se maailmankatsomus, jota venäläinen Leo Tolstoi edustaa, hänen mieleensä koskenut; »Anna Liisassa» tuskin voi olla Tolstoin-suuntaista vaikutusta huomaamatta. »Kirjallisuudessa on paljastusten aikakausi mennyt, nyt on tullut tunnustusten aikakausi», kuuluu Minna Canth itse lausuneen — lause, joka tuntuu kuvaavan hänen mielessään tapahtunutta käännettä. Miten hänen kirjallinen toimensa oli tämän jälkeen muodostuva, sitä uteliaisuudella kysyttiin, mutta kysymykseen ei tullut vastausta. Anna Liisa jäi hänen jäähyväisantimekseen suomalaiselle kirjallisuudelle.

Tässä aikakauskirjassa on siksi tarkoin seurattu Minna Canthin kehitystä, ettemme voi katsoa miksikään laiminlyönniksi, jos tällä hetkellä ei yritetäkkään antaa kokonaiskuvaa hänen kirjallisesta henkilöstään. Me toivomme, että ennen pitkää, kun Minna Canthin elämäntyö nyt on kokonaan suomalaisen kirjallisuuden historian oma, joku taitava käsi on tämän työn suorittava. Näiden vaatimattomien rivien tarkoituksena on ollut ainoastaan tämän lehden toimituksen puolesta lausua Minna Canthille viimeinen kiitos siitä, mitä hän on tehnyt suomalaisen kirjallisuuden hyväksi, kiitos kaikesta siitä ystävyydestä ja avustuksesta, jota hän on Valvojallekin osottanut, tässä lehdessä julkaisemalla useita sekä novelleja että yhteiskunnallisia kirjoituksia.

E. N. Setälä.

X-säteistä.

Olemme eräässä edellisessä kirjoituksessa (Valvoja 1892, siv. 595) käsitelleet sähköaaltoja. Niitten keksiminen oli tieteen voitto, joka oli saavutettu pitkän taistelun jälkeen. Faraday oli vilkkaassa mielikuvituksessaan jo nähnyt sähkövärähdyksiä, Maxwell oli teoreettisesti todistanut niitten mahdollisuuden ja vihdoin useitten tietäraivaavien töitten jälkeen onnistui Herzin näyttää toteen että on olemassa sähköaaltoja, jotka ovat samanlaisia värähdyksiä eeterissä kuin valoaallotkin. Se uusi ryhmä aaltoja, josta nyt aiomme puhua, keksittiin vallan toisella tavalla. Sattumuksesta professori W. C. Röntgen Würzburgissa huomasi n. s. X-säteet, joitten omituiset vaikutukset jo ovat koko sivistyneessä maailmassa herättäneet mitä suurinta huomiota. Vaikka keksintö näennäisesti tapahtui sattumuksesta, täytynee kuitenkin myöntää että Röntgenin ansio sen suhteen on erittäin suuri. Moni ennen häntä oli työskennellyt samoilla koneilla, moni ehkä nähnyt samanlaisia ilmiöitä ymmärtämättä, että ne voivat johtaa niihin tärkeihin johtopäätöksiin, jotka Röntgen teki huomioistaan. Kun X-säteet olivat keksityt, esiintyikin tiedemiehiä, jotka näyttivät toteen, että olivat olleet niin sanoakseni tämän keksinnön kynnyksellä, vaikk'eivät olleet sitä saavuttaneet.

Jos sähkökoneen tahi induktoorion kautta syntynyt sähkö purkautuu toisesta metallitangosta toiseen harvennettua kaasua sisältävässä putkessa, niin syntyy valoilmiö, joka riippuu putkessa olevan kaasun paineesta, putken muodosta y. m. Tarkemmin tutkittaessa tätä ilmiötä huomataan, että valo kumpaisenkin metallipuikon kohdalla on erilaista. Negatiivista sähköä purkavan puikon, »katoodin», ympäri syntyy sinisenvioletti hehkuvalo. Positiivista sähköä purkavasta puikosta, »anoodista», kulkee taas purpuranpunainen valojuova niin lähelle negatiivista puikkoa, että ainoastaan pieni valoton

väli syntyy molempien valoilmiöitten välille. Tämmöinen on ilmiö, kun kaasun paine on noin $^1/_{500}$ tavallisesta ilmapaineesta. Jos taas putkessa olevaa kaasua yhä harvennetaan, niin katoodin sinivioletti valo heikontuu, mutta leviää samassa niin, että se täyttää koko putken. Anoodin punainen viiva lyhentyy silloin samassa määrässä kuin katoodin valo laajenee. Kun kaasun harvennus on kylliksi suuri (n. k. Hittorf'in ja Crookes'in putkissa noin 0,01 mm:n elohopeapaine), niin katoodin yllämainittu valo häviää. Katoodista kulkee silloin näkymättömiä säteitä n. k. varsinaisia »katoodisäteitä», jotka ovat kohtisuorat katoodin pintaa vastaan ja eroavat äskenmainituista näkyvistä säteistä siinä, etteivät ne, niinkuin näkyvät säteet käänny putken mutkia myöten saavuttaaksensa anoodia, vaan kulkevat suoraviivaisesti huolimatta siitä, missä kohdassa putkea anoodi on.

Vaikka nämät varsinaiset katoodisäteet ovat näkymättömät, voivat ne synnyttää näkyviä säteitä siinä paikassa, jossa ne sattuvat putken lasiseen seinään. Tämä kohta seinää loistaa silloin viheriällä n. k. fluorescensivalolla *).

Englantilainen luonnontutkija Crookes oli jo ennen Röntgenin keksintöä tehnyt harvennettua ilmaa sisältäviä putkia, joissa katoodisäteet matkallaan putken sisässä saattavat erilaisia fluoresceeraavia aineita loistamaan ihmeen kauniilla väreillä. Nämät niinkuin muutkin alussa tunnetut katoodisäteitten vaikutukset rajoittuivat kuitenkin putken sisäosiin. Niitten tutkiminen fysiikan tavallisilla apukeinoilla oli silloin mahdotonta ja nuo viehättävät ilmiöt näyttivät ainiaaksi jäävän tieteen rajojen ulkopuolelle.

Sähköaaltojen keksijä Hertz oli ensimäinen, joka huomasi, että katoodisäteet voivat kulkea putken seinien ulkopuolelle, seinään juotettujen ohuitten metallilevyjen kautta. Toinen saksalainen fyysikko Lenard on varsinaisesti tutkinut katoodisäteitten kulkua ulkopuolella niitä synnyttävää putkea. Hänen tekemistään putkista kulkevat katoodisäteet putken seinässä olevan aluminisen levyn kautta putken ulkopuolelle ja leviävät tästä levystä alkaen joka suuntaan heikkona sinertävänä loisteena.

*) Fluorescensiksi nimitetään monen (etenkin läpinäkyvän) kappaleen ominaisuutta tulla itsestään loistavaksi, kun valon säteet sattuvat siihen. Usein on fluorescensivalolla aivan toinen väri kuin sillä valolla, joka sen on synnyttänyt. Tavallinen fluorescensivalo on se, joka syntyy, kun auringon säteet sattuvat petroolia sisältävään lasipulloon.

Ulkopuolinen ilma pidättää, samaten kuin muutkin kaasut, katoodisäteitten jatkoja sitä suuremmassa määrässä, kuta tiheämpää se on. Yllämainittu loiste ei sen tähden ulotu muuta kuin muutamia sentimetrejä putken ulkopuolelle. Kaikesta päättäen on tämä loiste vaan pidätettyjen katoodisäteitten ilmassa synnyttämää fluorescensivaloa.

Lenard näytti vielä että katoodisäteitten jatkot vaikuttavat valokuvauslevyyn ja että ne saavat useita aineita fluoresceeraamaan putken ulkopuolella samalla tapaa kuin putken sisälläkin olevat katoodisäteet.

Kun professori Röntgen teki kokeita Lenardin keksimillä putkilla, huomasi hän omituisia fluorescensi-ilmiöitä putken ulkopuolella, vaikka putki oli tykkönään mustan pahvikotelon peitossa. Putken läheisyydessä oleva pahvilevy, joka oli maalattu »barium-platinacyanyr»-nimisellä aineella, loisti, näet, viheriäisellä valolla joka kerta, kun sähkö purkautui putken kautta. Tämä valoilmiö näkyi vielä, kun paperilevy oli 2 metrin etäisyydellä putkesta.

Sama ilmiö saatiin muittenkin n. s. ilmattomien putkien avulla, joissa vaan fluorescensivaloa syntyi putken seinään.

Tutkiessaan näitten tuntemattomien n. s. X-säteitten vaikutuksia huomasi Röntgen että ne vaikuttavat valokuvauslevyyn. Tämä ominaisuus on juuri se, joka on tehnyt Röntgenin keksinnön niin tunnetuksi.

Tavallinen valokuva syntyy esineitten pinnasta heijastuneitten valonsäteitten vaikutuksesta. Röntgenin valokuvaustapa, n. s. skotografia, antaa meille taas varjokuvan esineen sisäosista.

X-säteet kulkevat näet jotensakin vapaasti muutamien aineitten, niinkuin puun, pahvin, lihan y. m. läpi. Metallit, luu ja useat toiset aineet pidättävät niitä paljon suuremmassa määrässä.

Kuta erilaisempi esineitten osien kyky laskea X-säteitä läpitsensa on, sitä selvemmäksi tulee valokuva. Jos esim. valokuvataan puu- tahi pahvilaatikkoon suljettua metallirahaa, niin X-säteet kulkevat verrattain vapaasti puun läpi, mutta tulevat suureksi osaksi pidätetyiksi metallirahan kautta. Täten syntyy valokuvaan tumma kuva rahasta vaaleammalla pohjalla. Samaten pidättävät luut suuremmassa määrässä X-säteitä kuin lihaosat ja, jos ruumiinosassa on taudin synnyttämiä vieraita muodostuksia tahi jos esim. metallikappaleita, on tunkeutunut ruumiisen, niin ne tulevat näkyviin valokuvassa ympäristöstä eroavana varjona. Kuvamme näyttää, kuinka valokuvaus Röntgenin säteillä toimitetaan. *A* on induktoorio, johon vasem-

malla puolella olevien lankojen kautta johdetaan galvaaninen sähkövirta. Induktoorio synnyttää katkonaisen virran, jonka purkaukset saavat harvennettua ilmaa sisältävän putken *B*:n loistamaan. Putken katoodi on merkitty — merkillä, anoodi + merkillä. X-säteitten kulkusuunta on merkitty katkonaisilla viivoilla. *C* on valokuvauslevyä säilyttävä umpinainen puulaatikko, jonka kannelle valokuvattava käsi on asetettu. Putken loistaessa sähkön vaikutuksesta esiintyy kuva levylle ja kun levy kehitetään ja kopioidaan niinkuin tavalliset valokuvalevyt, niin saadaan valokuva, jossa luitten varjot ovat melkein mustat lihaosien taas harmaat.

Fysiikan kannalta katsoen on tärkeintä tietää mitä nämät X-säteet oikeastaan ovat. Tämä kysymys onkin alusta alkaen ollut vilkkaan keskustelun alaisena, vaikk'ei se vieläkään ole lopullisesti ratkaistu. Se on selvää että ne ovat värähdyksiä samassa aineessa, »eeterissä», missä valon

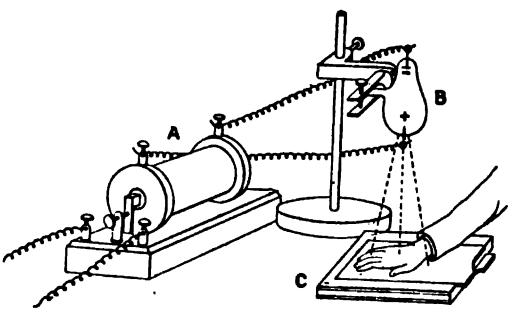

värähdystenkin otaksutaan tapahtuvan. Kysymys on vaan ovatko ne samanlaisia värähdyksiä kuin valo, vai toisenlaisia.

Lähin selitys olisi otaksua että X-säteet ovat katoodisäteitä, jotka jatkuvat putken ulkopuolelle. Molemmat säderyhmät kulkevat suoraviivaisesti eteenpäin, ne ovat näkymättömät, ne vaikuttavat valokuvauslevyyn ja molemmat synnyttävät fluorescensi-ilmiöitä. Se seikka, ett'eivät katoodisäteet kulje yhtä vapaasti kuin X-säteet ilman ja muitten aineitten läpi, ei näitten yhtäläisyyksien rinnalla voisi kumota yllämainittua selitystä. Vaikeampaa on ymmärtää miksi X-säteet eivät poikkea suunnastaan voimakkaan magneetin vaikutuksesta, kun katoodisäteet sekä ilmattoman putken sisällä että sen ulkopuolella ovat magneetin vaikutuksen alaisina.

Goldstein, E. Wiedemann ja Ebert ovat kuitenkin näyttäneet toteen, että katoodisäteitten joukossa on säteitä, jotka eivät poikkea suunnastaan

magneetin vaikutuksesta. Lenard oli huomannut että katoodisäteet, jotka yllämainitun aluminium-levyn kautta ulottuvat putken ulkopuolelle, voivat sähköitetystä kappaleesta poistaa vapaan sähkön s. o. tehdä sen sähköttömäksi. Sama ominaisuus on X-säteillä. Omituisinta on että ilma, joka on ollut X-säteitten vaikutuksen alaisena, vielä sen jälkeen jonkun aikaa eteenpäin säilyttää saman ominaisuuden hävittää sähköitetyn kappaleen latingin. Tämä ominaisuus katoaa kuitenkin niin pian kuin ilma kulkee puuvillan kautta tahi joutuu muuten yhteyteen kappaleen kanssa, jolla on suuri pinta. Röntgen on itse sitä mieltä, että yllämainittu ominaisuus on yksinomaan X-säteillä ja että Lenardin kokeissa nämät säteet ovat vaikuttaneet sähkön poistamisen, eivätkä katoodisäteet. Tutkiessaan X-säteitten ominaisuuksia

huomasi Röntgen että ne monessa suhteessa eroavat valonsäteistä. Hän ei saanut niitä taittumaan eikä heijastumaan niinkuin kaikkia tähän saakka tunnettuja valonsäteitä. Luonnollisessa valonsäteessä tapahtuvat eeterivärähdykset kaikissa suunnissa jotka ovat kohtisuorat säteen kulkusuuntaa kohtaan. Kun tämmöinen säde heijastuu määrätyllä tavalla tahi kulkee erityisten aineitten läpi, voi se muuttua niin, että värähdykset siinä tapahtuvat vaan yhdessä kulkusuunnan kautta kulkevassa tasossa. Silloin sanotaan valoa polariseeratuksi. Myös tämä polariseerautumis-ominaisuus puuttuu Röntgenin kokemuksen mukaan X-säteiltä.

Näistä syistä tuli Röntgen siihen luuloon, että eeterihiukkaset X-säteissä värähtelevät yhdensuuntaisesti säteen kulkusuunnan kanssa, kun taas

niinkuin jo äsken mainitsimme valon säteissä eeterihiukkaset värähtelevät suunnissa, jotka ovat kohtisuorat säteen kulkusuuntaa vastaan. X-säteet olisivat siis Röntgenin käsityksen mukaan n. s. pitkittäisiä värähdyksiä samassa aineessa, jossa valonsäteet ovat »poikittaisia» värähdyksiä.

Myöhemmät tutkimukset ovat kuitenkin tuoneet esille seikkoja, jotka tekevät Röntgenin otaksumat epäiltäviksi. Saksalaiset fyysikot Winkelmann ja Straubel sekä Voller ja Walter ovat huomanneet aivan pienen taittumisen X-säteitten kulkiessa esim. kupariprisman kautta. He tekivät näistä kokeistaan sen päätöksen että X-säteet ovat aivan samaa lajia kuin valonsäteet vaikka niitten aallonpituus on pienempi kuin kaikkien tähän saakka tunnettujen valonsäteitten aallonpituus.*) Tätä mielipidettä vastustaa saksalainen fyysikko O. Müller muistuttaen että X-säteet kulkevat varsin vapaasti ilman kautta, mutta kokemuksesta tunnetaan että ilma ei laske läpitsensä mitään säteitä, joitten aaltopituus on pienempi kuin 0,000,150 mm. Tähän vastaavat ensin mainitut tutkijat että aineet ovat ylipäänsä läpikuultamattomat ainoastaan pienille ryhmille valonsäteitä. Jos ilma siis on läpikuultamaton ryhmälle säteitä, jonka aaltopituus on pienempi kuin 0,000,150 mm, niin ei sillä ole sanottu, ett'eivät toiset säteet, joitten aallonpituus on vielä pienempi, voisi vapaasti kulkea ilman läpi.

Winkelmann ja Straubel sekä Voller ja Walter luulevat vielä huomanneensa, että nämät säteet heijastuvat hiukan ja epäsäännöllisesti usean aineen pinnasta.

Ranskalainen fyysikko Henry on huomannut että monet pimeässä itsestään loistavat aineet levittävät säteitä, joilla osittain on Röntgenin säteitten ominaisuudet. Muutkin eroavaisuudet ovat näytetyt epävarmoiksi. Venäläiset tutkijat ruhtinas Galitzin ja Kamojitsky ovat näyttäneet että X-säteet voivat polariseerautuakkin. Ranskalainen Lafay vihdoin on näyttänyt että sähköitettyyn kappaleesen sattuvat X-säteet ovat magneetin vaikutuksen alaiset.

Näitten kaikkien tutkimusten johdosta lienee mahdollista että X-säteet ja katoodisäteet ovat samanlaisia värähdyksiä eeterissä kuin valon säteetkin, vaikka niitten aallonpituus on pienempi kuin kaikkien tähän saakka tunnettujen eeterivärähdysten. X-säteet kuuluisivat siis tuohon samaan ryh-

*) Voller ja Walter näyttävät toteen että X-säteitten aallonpituus korkeintaan on 0,000,001 mm eli $^1/_{600}$ natrium-valon aallonpituudesta.

mään, johonka sähkö-, lämpö-, valo- ja n. s. kemialliset säteet kuuluvat, vaikka meillä tähän saakka on ollut niistä yhtä vähän tietoa kuin sähkö-aalloista ennen niitten keksimistä.

Viime vuosisadan lopussa teki Galvani sattumuksesta huomion, että sähkö vaikuttaa sammakon lihaksiin, ja tutkiessaan tätä vaikutusta huomasi hän ne ilmiöt, jotka meidän vuosisadallamme galvanismin nimellä niin mahtavasti ovat vaikuttaneet sekä fysiikan että käytännöllisen elämän alalla. Galvani oli anatomian professori ja lääkäri, jonka huomio antoi sähkö-opille uuden perustuksen. — Meidän vuosisatamme lopussa on fyysikko Röntgen samalla tapaa sattumuksesta tehnyt huomion joka varmaan tulevan vuosisadan kuluessa on asettava lääketieteen uudelle kannalle ja ehkä vielä fysiologian ja sielutieteen alalla on tuottava arvaamattomia tuloksia.

Kust. Melander.

Slavofiilit.

Piirteitä Venäjän kirjallisuuden historiasta.

III.

Panslavismi ja slavofiilisyys.

Käymme nyt lyhyesti esittämään sitä puolta slavofiilien toiminnassa, joka paljoa enemmän kuin muut on tunnettu sekä Länsi-Europassa että slaavilaisissa maissa. Ken ei olisi kuullut venäläisten panslavistien ja venäläisen hallituksen salajuonista, joiden tarkoituksena oli koko slaavilaisen maailman yhdistämisellä ja kohottamisella suurentaa Venäjän aluetta ja mahtavuutta?

Mutta samalla on vaikea käsittää että Venäjällä ennen todella olisi ollut tuollaisia suuria yhdistystuumia, ja sentähden, jotta voisi ymmärtää panslavismin pelkoa, varsinkin 40- ja 50-luvulla, pitää muistaa sitä vihamielisyyttä, jonka Venäjä siihen aikaan oli saanut osakseen koko edistyshaluisen Europan puolelta, se kun jo XVIII:n vuosisadan lopusta asti johdonmukaisesti oli tukenut sikäläisiä vanhoillis- ja taantumispuolueita, ollen ikäänkuin Europan poliisimiehenä. Venäjän kasvava valta ei ollut muul-

laisten mielipiteiden kannattajille mieleen, ja sentähden tapaamme Europan vanhoillisissakin vihamielisyyttä slaavilaista liikettä vastaan; mutta tämä ilmiö kuuluu myöhempään aikaan.

Panslavismin olemuksen selittämiseksi näyttää meistä tarpeelliselta kertoa kansallisharrastusten kehittymisestä slaavilaisissa kansoissa sekä Venäjän sivistyneen yleisön ja hallituksen suhteesta niihin. Lukija saa nähdä että ensimäinen liike oli vakava ja suomalaisille hyvin ymmärrettävä harrastus kansallisuuden kohottamiseksi; tämä harrastus saavuttikin todellisia tuloksia. Mutta Venäjän puolelta se oli ensin pääasiallisesti ensimäisten slavofiilien kabinettiharrastuksia (heillä oli jo silloin sangen ahdas katsantotapa slaavilaisen yhteyden luonteesta); aina venäläisturkkilaiseen sotaan asti hallitus oli slaavilaisharrastuksille ylipäänsä väliäpitämätön, vieläpä joskus vihamielinenkin; myöhemmin, siihen aikaan, jolloin ensimäiset slavofiilit antoivat sijansa seuraajilleen, alkoi hallituksen jäsenten joukossa olla yhä enemmän niitä, jotka tahtoivat levittää Venäjän vaikutusta slaavilaisiin maihin; mutta tämän harrastuksen toteuttamiseksi tehtiin hyvin vähän. Lopputuloksesta selviää, miksi venäläinen panslavismi kohtaa vastustusta muiden slaavilaisten puolelta ja miksi sitä Venäjälläkin niin pieni osa yleisöä suosii.

Ryhdymme nyt kuvaamaan kansallista herätysliikettä slaavilaisissa. Kaikista slaavilaisista kansoista ainoastaan venäläiset ja puolalaiset (XVIII:n vuosisadan loppuun asti) ovat eläneet pitempää itsenäistä valtiollista elämää. Muut slaavilaiset joutuivat, mitkä milloinkin, saksalaisten ja turkkilaisten vallan alaisiksi. Aina XVIII:n vuosisadan alkuun asti Itävallan ja Turkin slaavilaiset kuuluivat näiden valtakuntien alimpiin luokkiin, alhaiseen kansaan; päästäkseen korkeampaan säätyyn täytyi slaavilaisen muuttaa kielensä ja nimensä, vieläpä, Turkissa, uskontonsakin.

Mutta XVIII:n vuosisadan lopulla herää kaikissa slaavilaisissa kansoissa yksi yleinen harrastus, joka kasvamistaan kasvaa ja tulee viimein vallitsevaksi aatteeksi sivistyneiden kesken, jopa viimein enemmän tai vähemmän sivistyneiden seurojenkin harrastukseksi. Tämä oli aate oman kansan vapaudesta, kehityksestä, valistuksesta. Ensinnä heräsivät serbialaiset. Heillä ilmestyy kirjallisuus, jonka kieli ensin on »slaavilais-serbialainen», läheinen kirkkoslaavilaiselle kielelle, jota Venäjällä vieläkin käytetään jumalanpalveluksessa. Kapina Turkin Serbiassa alussa XIX:ttä vuosisataa, kohotti serbialaisten itsetietoisuutta ja, ennen kaikkea, korotti kansankielen kirjakieleksi. Sama ilmiö tapahtui myöhemmin muissakin slaavilaisissa kansoissa; tämän

voi osaksi selittää siten, että slaavilaisuuden kansallisharrastajat ilmestyivät itse kansan keskuudesta ja olivat säilyttäneet sitä kohtaan välitöntä rakkautta. — Ensimäinen Serbian kansan sivistyttäjä, pappi, sittemmin opettaja, Dosifei Obradovitsh, XVIII:n vuosisadan filosofian harrastaja, koetti kansalaisiinsa istuttaa inhimillisyyttä, uskonnollista suvaitsevaisuutta ja rakkautta sivistykseen. Hänen toimensa jatkaja, Vuk Karadžić, edisti suuresti yhteisslaavilaista asiaa: hän toimitti kokoelman serbialaisia kansanlauluja, joiden syvä runollisuus pian käänsi yleisen huomion slaavilaisuuteen. Hän kokosi rikkaita kansatieteellisiä aineksia Serbian kansasta. Mitä kansankielen oikeuksien tunnustamiseen tulee, niin on Karadžić tässä suhteessa pidettävä alkuunpanijana. Häntä vastaan nousi vanha serbialainen puolue, »korkean» kirjoitustavan puolustaja; ankarasti häntä tuomitsi myös slavofiili Hilferding, joka pelkäsi yhdistyssiteiden Serbian ja Venäjän välillä heikkenevän. Hilferding unohti, että kansallistunteen herääminen ilmestyi ennen kaikkea tarpeena voida puhua kansan kanssa sen omalla kielellä; kirjallisuuden piti laskeutua kansan tasalle, sen piti myös kohottaa kansankieli korkeimpain käsitteiden ilmaisijaksi. Sitä paitsi ei Venäjä siihen aikaan, jolloin Karadžić toimi, vuosina 19 ja 20 voinut vetää slaavilaisia puoleensa, ei tieteellään eikä kirjallisuudellaan, jolta kokonaan puuttui originaalisuutta. »Omladiny» puolue, joka muodostui Serbiassa 60-luvulla, työskenteli samassa Serbian eristämishengessä. Vähitellen kaikki puolueet yhtyivät »panserbismiksi» s. o. koko Serbian kansakunnan yhteen yhdistämiseksi.

Serbialaiset pääsivät, kuten tunnettu, viimein vapaiksi Turkin ikeestä. Toinen slaavilainen kansakunta, tshekkiläinen, ei ole saavuttanut yhtä paljon, se kun riippuu kansasta, joka on sitä korkeammalla sivistyksessä. Sen sijaan ne tshekkiläiset, jotka ovat käyneet saksalaista koulua ja joilla on tuoreemmat muistot vanhasta kulttuuristaan, ovat synnyttäneet paljon oppineita voimia, jotka eivät ainoastaan ole työskennelleet oman kansallisuutensa, vaan myös kaikkien slaavilaisten itsetietoisuuden puolesta. Semmoisia olivat kuuluisa Shafarik, historioitsija Palacky (syntyi perheestä, jossa puhuttiin vaan saksaa); Jungmann, runoilija ja oppinut, suuren sanakirjan tekijä; Hanka, Tsheljakovskij, Erben y. m. Tieteen rinnalla edistyi myös kirjallisuus, kansallinen näytelmätaide, helppohintaisten kirjain ulosantaminen. Kollarin runot toimittivat täällä saman tehtävän kuin Vukin kansanlaulujen kokoelma Serbiassa. Vuosi 1848 oli merkillinen tshekkiläisillekin: Pragiin kutsuttiin

Itävallan slaavilaisten edustajien kokous, jossa m. m. oli saapuvilla tunnettu venäläinen agitaattori M. Bakunin *). Erityisessä julistuksessa tehtiin selkoa valtiollisesta ohjelmasta; yhtenä kokouksen päätarkoituksena oli vastustaa Itävallan saksalaisia vallankumousharrastajia, jotka lähettivät edustajia Frankfurtiin ja vaativat saksalaista yhteyttä, jolloin slaavilaisetkin olivat luettavat saksalaisiksi. Kokous ilmaisi hallitukselle syvimmän alamaisuutensa tunteet, mikä ei kuitenkaan estänyt Itävallan hallitusta väkinäisesti sulkemasta kokousta ja ryhtymästä useihin ankariin toimenpiteisiin slaavilaisia ja etenkin tshekkiläisiä vastaan; näitä vastaan Itävallan slaavilaiset vieläkin saavat taistella.

Bulgaareilla, jotka ovat enimmin sorretuita slaavilaisia kansoja, tapahtui kansallistunnon henkiinherättäminen melkein samoin kuin serbialaisilla; Karadžićin tointa vastasi täällä rutenilaisen historioitsijan ja runoilijan Venelinin toimi; hän oli työskennellyt ja kärsinyt puutetta Venäjällä. Perusteltiin kansakouluja, nuoriso alkoi saada korkeampaa sivistystä Venäjällä; kapinan kautta ja Venäjän avulla saavutettiin sitten kansallinen riippumattomuus.

Unkarilainen kansallisliike, joka teki unkarinkielen viralliseksi latinan sijaan, herätti kansallishengen kroatilaisissakin. Liike alkoi verrattain myöhään, 30-luvulla, mutta täällä helpotti asiaa se seikka, ettei tarvinnut pitää huolta kansan historiallisen muinaisuuden uudistamisesta; vielä näet elivät korkean kulttuurin ja kukoistavan kirjallisuuden traditsioonit Adrianmeren kroatilaisrannikolla. Kroatilaisille vastenmielisen ja epämukavan unkarinkielen saattaminen käytäntöön ja valtiollinen sorto unkarilaisten puolelta herättivät kroatilaisissa vastustusta, joka päättyi asetaistelulla. Kroatilaistaistelu antoi alun »panslavismi» sanan käyttämiselle, sillä siihen aikaan kroatilaiset rupesivat puhumaan tuon jättiläisen herättämisestä, joka vallitsi maita Kamtshatkasta Adrianmereen asti, ja veljeydentunteesta, jonka piti yhdistää kaikki slaavilaiset kansat.

Puolalaiset ovat historiansa ja erityisten sisällisten olojensa tähden aina viime aikoihin asti jääneet syrjään siitä kansanvaltais-kansallisesta liikkeestä, joka oli vallannut koko slaavilaisen maailman.

---

*) Bakunin näki slaavilaisissa yhden niitä suuria voimia, jotka voivat kukistaa hänen vihaamansa romaanilais-germaanilaisen valtiollisuuden.

Ja niinmuodoin olemme nähneet, että koko slaavilaisella alueella alkaa kansallinen liike, jonka pääpiirteet ovat seuraavat. Kaikkialla oli tarkoituksena vapauttaa kansa alennustilastaan ja orjuudesta; tätä varten oli tarpeen: ensiksi rohkaista kansalaisia muistuttamalla heille, että heidän kansallaan oli ollut mainehikkaita aikoja, mahtavuutta, valistusta, rikkautta, kunnioitusta naapurien puolelta, suuria miehiä. Toiseksi oli kansalle hankittava sivistystä ja kirjallisuutta. Sen ohessa tuli kohottaa kansankieltä ja saattaa sitä kirjallisuudessa käytäntöön, josta seurasi että pieni kirjallisuus syntyi useissa slaavilaisissa maissa. Tämä alkuaan vaan sivistämistä tarkoittava liike saa sittemmin valtiollisen värityksen. Tähän vaikutti ensin Serbian kapina, sitten Napoleonin sodat; Venäjän esiintyminen v. 1812—14 saattoi muitakin slaavilaisia ylpeilemään siitä. Ajatus, että slaavilaisilla vielä on oleva suuri historiallinen tehtävä, vahvistuu tästä ajasta alkaen yhä enemmän slaavilaisten mielissä, ja toiveet liittyvät Venäjään, ikäänkuin tulevaan johtajaan. Vuosisatamme ensi neljänneksellä tulee lisäksi vieläkin yksi vahva aines, nim. tieteellinen tutkimus.

Se vasta antaa yhteisslaavilaiselle kysymykselle jonkunlaisen määrätyn muodon. Historialliset, kieli- ja kansatieteelliset tutkimukset osottavat slaavilaisten olevan saman perheen lapsia, jotka runoudessaan ja taruissaan olivat säilyttäneet aineksia yhteisestä muinaisuudesta. Nämät havainnot tehtiin romanttisuuden aikana, joka tieteessä harrasti kaikkea yksinkertaista, alkuperäistä, kansallista; sentähden uudesta keksitty slaavilainen runous herätti suurta huomiota. Tehdäkseen tutkimuksensa täydelliseksi eivät slaavilaiset oppineet tästä lähin tutkineet vaan yhtä kansaa, vaan kaikkia sukukansoja. Yhteyttä huomattiin ensinnä muinaistutkimuksen alalla. Sentähden arvelee A. N. Pypin *) että panslavismi ennen kaikkea oli muinaistieteellinen keksintö; useille venäläisille slavisteille se jäikin semmoiseksi, joten kysymyksen valtiollinen merkitys on heille vieläkin sangen hämärä. Mutta slaavilaisten kehitys ei pysähtynyt muinaistieteeseen ja runouteen; herännyt henkinen uudistus pyrki pääsemään ulospäin, siihen, että slaavilaisille kansoille yleisinhimillisessä elämässä annettaisiin se merkitys, minkä ansaitsivat. Siten syntyi Turkin slaavilaisten vapaudentaistelu ja Itävallan slaavilaisten taistelu suurempien valtiollisten oikeuksien saavuttamiseksi. Kuten tunnettu

*) Kirjoituksemme on pääasiallisesti sepitetty tämän suuren slaavilaisuudentuntijan kirjoitusten nojalla, jotka ilmestyivät Vjestn. Jevropyssa v. 1878, N:issa 9—12.

ovat molemmat saaneet aikaan paljon tilansa parantamiseksi, mutta tästä on vielä panslavismiin, jonkinlaiseen todelliseen slaavilaisten yhteyteen Venäjän hegemonian alla, hyvin pitkä matka (eikä myöhemmin ole asian hyväksi mitään tehty). Pypin puhuu laveasti niistä vaikeuksista, jotka ovat tämmöisen yhteyden tiellä. Ennen slaavilaiset kansakunnat elivät kukin omaa elämäänsä ilman mitään keskinäistä yhteyttä. Harrastusta yleiseen slaavilaiseen liittoon ei huomata nykyään kenenkään puolelta. Voi ainoastaan sanoa, että slaavilaiset turkkilaisten, madjarien tai saksalaisten sortamina enemmän tai vähemmän ovat olleet taipuvaiset käyttämään Venäjän valtiollista mahtavuutta vapautumisekseen. Mutta Venäjän yliherruutta tunnustamaan eivät slaavilaiset suinkaan ole olleet myöntyväisiä, kuten etempänä saamme nähdä; joka tapauksessa ei siitä, Venäjän nykyisen tilan aikana, voi olla puhettakaan . . . Slaavilaista liikettä ei saa verrata saksalaiseen tai italialaiseen kansallisliikkeeseen: näillä oli näet enemmän määrätty ja helpommin saavutettava tarkoitusperä — valtiollinen yhteys; kansallinen oli jo olemassa. Saksalainen sivistys oli jo ammoisista ajoista yleissaksalainen. Slaavilaisuuden harrastajat voivat menneisyydessä osottaa ainoastaan Kyrilloksen ja Methodioksen sekä Hussin toimia yhteisslaavilaisiksi. Slaavilainen maailma oli jo ammoin jaettu kahtia, katoliseen ja kreikkalais-venäläiseen; slavofiilit ottivat yhdistysperusteeksi kreikkalais-venäläisen uskonnon, mutta tämä oli väkivallantekoa eri kansojen uskonnollista omituisuutta vastaan, joka omituisuus aikaa voittaen itse puolestaan muuttuu kansallispiirteeksi. Vaikka slaavilainen sivistys onkin tuonut tärkeitä lisiä inhimillisen tiedon historiaan, ei se kuitenkaan esitä itsessään mitään eheätä, omaa slaavilaista; tässä suhteessa ei ole ollut minkäänlaista yhteyttä eri kansojen välillä; ne seisoivatkin aivan erilaisilla kehitysasteilla. Lopuksi puuttuu myös yhteinen kieli.

Oli miten oli, slaavilaisten kesken eli vakava kansallinen liike, joka oli herännyt henkiin XVIII:n vuosisadan humanistisen filosofian vaikutuksesta ja joka meidän vuosisadallamme ilmestyy kansakuntien pyrkimisessä kansoiksi. Tähän liikkeeseen ottaa kaikkialla osaa melkoinen osa kansasta. Toista näemme jos käännymme venäläisen panslavismin historiaan. Pypin määrittelee sitä seuraavalla tavalla: se on ajatus slaavilaisesta yhteydestä ja ihannekuva slaavilaisen maailman tulevasta kehityksestä, joka on syntynyt venäläisessä sivistyneessä yleisössä tai oikeammin sen ahtaassa kirjallisessa piirissä. Jos europpalaiset kirjailijat 30- ja 40-luvulla, jotka puhuivat

Venäjän panslavistisista vehkeistä, olisivat tarkemmin tunteneet sitä, niin he olisivat rauhoittuneet. Venäläinen sivistynyt yleisö välitti vähän panslavismista; paraimmalla osalla tätä yleisöä oli tärkeämpinä huolina — talonpoikain vapauttaminen maaorjuudesta, valtiomuodon uudistaminen, kansanvalistus, maan taloudellisen tilan parantaminen. Ensimäisten slavofiilien toimi koski pääasiallisesti sisällisiä kysymyksiä, joissa he esiintyivät progressiivisilla vaatimuksilla, siten suuresti eroten seuraajistaan. Hallitusvalta käänsi hyvin vähän huomiota panslavistien ehdotuksiin ja kohteli heitä välisti suorastaan vihamielisestikin puolustaessaan Itävallan keisarin sekä Turkin sulttaanin oikeuksien loukkaamattomuutta.

Ensimäisenä panslavistina Venäjällä lienee pidettävä Jurij Krizhanitsh; hän esitti Aleksei tsaarille (Pietari I:n isälle) panslavistiset aatteensa. Kuvaavaa on, että tämä lahjakas ja innostunut mies sai päättää päivänsä Siperiassa, oltuaan siellä maanpaossa 15 vuotta ja kirjoitettuaan siellä kirjan, jossa tahtoi osottaa että oli mahdollista tehdä venäjänkieli koko slaavilaisen maailman kieleksi . . .

Pietari I harrasti slaavilaisuutta ja hänellä oli suuria aikeita tässä suhteessa. Hänen seuraajiensa aikana kaikki kuitenkin jätettiin sattuman varaan. Syttyi sotia Turkin kanssa. Huhut niistä sekä Venäjän kasvavasta mahdista tulivat slaavilaisten kuuluviin, ja he kiinnittivät toiveensa Venäjään. Mutta paljon enemmän halusivat tätä lähenemistä ne slaavilaiset, joille Venäjän apu oli tärkeä; mutta Venäjän hallitus katseli slaavilaisia niinkuin rikas köyhiä sukulaisiaan; sen ajan yleisö ei uskaltanut eikä tahtonut harrastaa valtiollisia asioita. Ainoastaan harvat yksityiset sivistyneet käsittivät siihen aikaan slaavilaisten kansakuntien uudestasyntymisen merkitystä sekä Venäjän mahdollisuutta nojata tähän liikkeeseen.

Olot muuttuvat Aleksanteri I:n hallitessa. Yleinen mielipide herää, valtiolliset kysymykset valtaavat mielet; sen ajan tapaukset, joiden joukossa Serbian kapina, kääntävät huomiota slaavilaisiin asioihin. Hallitukselle esitettiin kaksi kirjoitusta, Karazinin ja Bronevskijn, joissa slaavilaisten auttamista koetetaan todistaa välttämättömäksi asiaksi; slaavilaisuuden säilyttämisellä voi, Bronevskijn arvelun mukaan, olla suuri merkitys itse Venäjälle: slaavilaiset voivat tulla Venäjän liittolaisiksi europpalaista koalitsioonia vastaan. Muissa kirjoituksissaan Bronevskij m. m. kertoo siitä herttaisesta kohtelusta, jota hän oli saanut kokea slaavilaisten puolelta matkustaessaan heidän maissaan. Bronevskijn kertomukset olivat Venäjällä ensimäisiä

slaavilaisen sukulaisrakkauden ilmaisuja ja ensimäisiä venäläisen panslavismin tosi-ilmiöitä.

Myötätuntoisuus slaavilaisia kohtaan ilmestyy sitten vapaamuurariyhdistyksissä ja salaisissa seuroissa, jotka syntyivät jälkeen Napoleonia vastaan suoritetun taistelun ja heräsivät eloon yhteiskunnallisen hengen kohotessa. Tästä liikkeestä tiedetään hyvin vähän, tiedetään vaan että salaisten valtiollisten seurojen, niinkuin »Menestyksen liiton» ja »dekabristien seuran« rinnalle ilmestyy myös salainen »yhdistyneiden slaavilaisten seura», joka perustettiin Kievissä v. 1821. Seuran tarkoituksena oli eri slaavilaisten kansakuntien yhdistäminen liittoyhdistykseen säilyttämällä keskinäistä riippumattomuutta.

Turkin sota v. 1828 jätti jälkeensä vain hämärän käsityksen siitä suojeluksesta, jota oli annettu samanuskolaisille; venäläiseen sivistyneeseen yleisöön, jolta puuttui vapaata kirjallisuutta, ja joka ei ollut valmistettu käsittämään eteläslaavilaisia suhteita, sota ei tehnyt vaikutusta.

Dekabristien maanpakoon karkoittaminen ja hirttäminen riisti Venäjältä kerrassaan koko joukon sivistyneitä henkilöitä. Samalla oli muitakin pelätetty; muiden kysymysten ohessa oli slaavilainenkin kysymys tullut kompromettceratuksi. Mutta yleinen mielipide, jota koetettiin tukahduttaa, ei kuollut; se vetäytyi vaan kabinetteihin, yksityisten henkilöiden piireihin, sinne, missä sitä ei voinut saavuttaa Nikolain poliisivoima, joka m. m. oli merkillinen kätyriensä täydellisen sivistyksen puutteen vuoksi. Näimme jo edellä kuinka 30-luvusta alkaen vähitellen kehittyy slavofiilinen suunta. Tämä suunta sai aikaan paljon hyödyllistä sisällistä elämää koskevissa kysymyksissä, jollei ota lukuun sen liioittelemisia. Toisin oli asian laita, mitä tulee tämän suunnan käsisykseen venäläisten ja muiden slaavilaisten suhteista. Tässä pantiin perustukseksi slaavilaisten auttamisen tarpeellisuuden opille teoria, jonka pohjana melkoisessa määrässä oli petitio principii. Slavofiilit rakensivat oppinsa vastakkaisuudelle idän ja lännen, Europan ja Venäjän, romaanilais-germaanilaisne ja kreikkalais-slaavilaisen maailman välillä. Erotus pääasiallisesti riippui uskontunnustuksesta, kreikkalaisvenäläisestä ja roomalaiskatolisesta. Kreikkalais-slaavilaiselle maailman on totuus, joka on oikeauskoisuudessa; sentähden korkeampi henkinen kehitys on mahdollinen ainoastaan kreikkalaisslaavilaiselle maailmalle; mutta koska tässä maailmassa Venäjä on ainoa luja valtio, niin Venäjä on panttina tulevasta korkeammasta sivistyksestä ja samalla slaavilaisuuden kohtalon ratkaisemi-

sesta. Todistukseksi viitattiin siihen, että kristinoppi ensin tuli etelä-, länsi-, ja itäslaavilaisille kreikkalaisesta lähteestä, pääasiallisesti Kyrilloksen ja Methodioksen saarnan kautta; merkillisin tapaus länsislaavilaisen kirkon elämässä, Hussin uskonpuhdistus, tapahtui juuri siksi, että se oli kaikuna tshekkiläisillä muinoin olleesta oikeauskoisuudesta. »Niinmuodoin», sanoo Pypin, »kun slaavilaisuus etsi uudistumista valtiollisessa vapautuksessaan, sivistyksen kohottamisessa, kansallistunteen herättämisessä ja kansakuntien keskinäisessä solidaarisuudessa, esittivät slavofiilit ratkaisun uskonnollisen tilan muodossa; heidän oppinsa ei tahtonut tietää mitään siitä, että slaavilaisilla kansoilla, jotka eivät suostuneet tähän muotoon, oli takanansa tuhat vuotta katolisuutta ja että kysymys tämän tuhatvuotisen historian kautta on tullut hyvin monimutkaiseksi». Mutta slavofiilisyys kielsi sen ajan Venäjän, se kun ei ollut oikea Venäjä; oikea Venäjä loppui Pietarin uudistusten kautta, jonka jälkeen alkoi vihattu »Pietarilainen aikakausi», joka luopui tosivenäläisestä aatteesta; oikea Venäjä on kätketty tulevaisuuden hämärään.

Slaavilaiset itse — joilla muuten oli hyvin hämärä käsitys Venäjästä — eivät voineet saada selville slavofiilisyyden suhteita yhteiskuntaan ja hallitukseen; he luulivat, että slavofiilit olivat ainoat kansan etujen puolustajat Venäjällä, että vastapuolue oli aivan välinpitämätön näistä harrastuksista ja vaan kumarteli ja jäljitteli Länsi-Europpaa. Kuullessaan että slavofiilit vastustivat saksalaista vaikutusta, arvelivat he että pääpaheena Venäjällä olivat saksalaiset; slaavilaiset kyselivät professori V. I. Lamanskijlta, kun hän matkusteli heidän maissaan, millä kielellä Venäjän yliopistoissa pidetään luentoja, saksaksiko. Sitä vastoin Venäjän »länsimaalaiset» pitivät omituisena ruveta muita kansallisuuksia vapauttamaan, kun kaikki kotiolot vielä olivat niin tuiki epäjärjestyksessä. Eivät slaavilaiset kääntäneet huomiota siihenkään seikkaan, että slavofiilisyys oli pääasiallisesti moskovalainen liike, ja Moskovahan juuri oli merkillinen suvaitsemattomuudestaan kaikkea kansallista herätystä kohtaan Venäjän rajojen sisällä.

»Semmoisilla mutkikkailla ominaisuuksilla», lopetti Pypin v. 1878, »esiytyi slavofiilisyys, ja epäilemättä sen vaikutukselle (yhdessä Moskovskija Vjedomostin vaikutuksen kanssa) on ansioksi luettava monta omituisuutta, jotka ovat ilmestyneet venäläisen yleisön uudemmissa slaavilaisissa harrastuksissa. Vapauttamisharrastukset ja sen rinnalla mitä suurin sietämättömyys, halu päästä herruuteen ja »venäläistyttämishalu» jo ennenkin kuin siihen on ollut edes minkäänlaista mahdollisuutta, kykenemättömyys käsit-

tämään slaavilaisuuden suhdetta sisäoloihimme ja tästä seuraavat ristiriitaisuudet, joita viime vuosina on näyttäytynyt niin paljon slaavilaiskysymystä koskevissa puheissa ja toimissa — kaikki tämä on suureksi osaksi lähtenyt kysymyksen moskovalaisesta muodostuksesta».

Emme voi olla tässä mainitsematta erästä onnistumatonta yritystä yhteisslaavilaisuuden edistämiseksi, joka itsessään sisälsi terveen siemenen eikä ollut missään yhteydessä slavofiilisyyden kanssa. Se oli Kyrilloksen ja Methodioksen veljeskunta, jonka v. 1848 Kievissä perustivat historioitsijat Kostomarov ja Kulish sekä Ukrainan suurin runoilija Taras Shevtshenko. Sen tarkoitus oli rauhallinen ja laillinen työskenteleminen Ukrainan kansan sisällisen kehityksen eteen ja slaavilaisen kansallisuusaatteen levittäminen. Siinä ei tunne eikä valtiollinen isänmaallisuus ollut pääasiana kuten slavofiileillä; päinvastoin pantiin perustukseksi vakava, vaikka vasta alkanut kansan tutkiminen ja täydellisempi käsitys kansallisen aineksen historiallisesta ja yhteiskunnallisesta merkityksestä. Slaavilaisilla sympatioilla oli jo määrätty pohjustansa; tämä seura näki slaavilaisuudessa sen kokonaisuuden, johon heidän kansansa liittyy; he käsittivät hyvin slaavilaisten aatteet ja harrastukset. Ylipäänsä seuran toimi oli humanistillis-ihanteellinen; sen valtiollisena ihanteena oli liitto slaavilaisten kesken Venäjän keisarin suojeluksen alla. Seuran panslavismi johtui välittömästi myötätuntoisuudesta kansaa ja sen elämää kohtaan; erotukseksi slavofiilisyydestä tässä ei tarkoitettu Venäjän hegemoniaa; tunnustettiin uskonvapautta ja kielten tasaarvoisuutta.

Mutta v. 1846 ei saanut ilmaista tämmöisiä periaatteita. Kostomarov, Kulish ja Shevtshenko saivat vankeutta ja pakkoasumusta. Etenkin oli Shevtshenkon kohtalo surkea: kymmenen vuotta hänen täytyi palvella sotamiehenä kirgiisien aroilla, jonka ohessa häntä kiellettiin kirjoittamasta ja maalaamasta.

Palatkaamme slavofiileihin; heidän mielipiteissään on ollut erilaisia vivahduksia: alussa, kun juuri olivat tutustuneet slaavilaisiin, oli heidän suhteensa näihin yksinkertainen, he auttoivat heitä, toivoivat heille vapautta, rupesivat yhteyteen heidän kanssaan, harrastivat heidän kirjallisuuttaan. Mutta slavofiiliopin kehittyessä lakkaa heidän suhteensa slaavilaisiin olemasta yksinkertainen; tämän opin päämiehet olivat teoreetikkoja; elävämpää toimellisuutta, jossa he olisivat voineet sattua yhteen ihmisten todellisten tarpeiden kanssa, ei siihen aikaan ollut; kun he olivat suurimmaksi osaksi varak-

kaita herrasmiehiä, oli heillä täydellinen vapaus eivätkä tunteneet silloisen järjestelmän kauheita rasituksia. Kaikki nämät seikat epäilemättä vaikuttivat rajattoman teoreettisen ihanteellisuuden kehittymiseen: tämän ahtaan ystäväpiirin edessä kuvautui valoisa tulevaisuuden kuva, tulevaisuuden jolloin Venäjän kansa slaavilaisuuden etunenässä astuu maailmaan korkeimman totuuden kannattajana, nöyränä, mutta majesteetillisena ja alottaa tosisivistyksen aikakauden. Käytännössä näiden korkeain ihanteiden tunnustaminen johti kielteiseen suhteeseen muiden slaavilaisten kansain kirjallisuuteen, jota pidettiin liian vähäpätöisenä voidakseen saavuttaa menestystä. Slaavilaisille ei jää, niin sanottiin, muuta neuvoksi kuin, ainakin yhteistä slaavilaista asiaa koskevissa teoksissa, ottaa yksi yleinen slaavilainen kieli käytäntöön, jona voi olla ainoastaan venäjän kieli. Aivan samoin yhteys slaavilaisten kesken tulee vasta silloin, kuin se kokonaan yhtyy oikeauskoisen opin kanssa; katolisuus tuo mukanaan alun hajaannukseen. Ei tarvitse sanoa kuinka tällaiset tasoitusvaatimukset vaikuttivat slaavilaisiin, jotka olivat vilpittömästi kiintyneet kansallisiin ominaisuuksiinsa. »Kirje serbialaisille Moskovasta», jonka Homjakov v. 1860 sepitti tämmöisessä hengessä ja jonka alle kaikki moskovalaisen piirin päähenkilöt kirjoittivat nimensä, teki ikävän vaikutuksen sekä Venäjällä että Serbiassa.

Yksi tärkeimpiä tapahtumia Venäjän ja slaavilaisten suhteiden historiassa oli slaavilaisen hyväntekeväisyysseuran perustaminen Moskovassa v. 1858; myöhemmin ilmestyi sille haaraosastoja Pietarissa ja Kievissä. Moskovan komitea suljettiin v. 1878 sen johdosta, että sen sihteeri I. Aksakov jyrkästi moitti Venäjän politiikkaa itämaisissa asioissa. Näiden seurojen tarkoituksena oli auttaa slaavilaisia, jotka tahtoivat saada sivistystä Venäjällä, lähettää kirjoja slaavilaisiin kouluihin y. m. Niiden toimi oli hyvin vilkas, varsinkin herzegovinalaisen kapinan aikaan, jolloin ne kokoilivat rahoja ja lähettivät vapaaehtoisia. Niiden yllytystoimet vaikuttivat paljon sodan julistamiseen Turkkia vastaan v. 1878. Jos Venäjällä olisi ollut suurempi mahdollisuus yleisen mielipiteen ilmaisemiseen, niin tuskinpa olisi venäläisiä talonpoikia lähetetty kuolemaan Bulgarian kentille ja sairaaloihin. Venäjällä oli tärkeämpiä ja vähemmin tyydettyjä tarpeita.

Mitä näiden komiteain toimen periaatteelliseen puoleen tulee, niin se heti alusta, etenkin Pietarissa, sai pääasiallisesti klerikaalisen luonteen; ylistettiin yksinomaan menneisyyttä: joka vuosi vietettiin Kyrilloksen ja Methodioksen sekä Hussin muistoa. Pietarilaisen komitean etunenässä oli välisti

oikeita obskurantteja, eikä Hussin muiston viettämisen johdosta syyttä ole sanottu, että siihen ottivat osaa semmoiset miehet, jotka epäilemättä olisivat äänestäneet Hussin polttamista, jos olisivat olleet Kostnitzin kokouksessa . . . Seuran kirjallinen toimi ei ole tuottanut mitään arvokkaampia kuvauksia slaavilaisista kansoista; sen sijaan pikkuseikoissakin on ilmestynyt eri kansallisuuksien halveksimista: slaavilaisia murteita lueteltaessa esim. on jätetty pois Vähä-Venäjän murre, vaikka on mainittu pienimmätkin vivahdukset läntisissä murteissa.

V. 1867 oli Moskovassa slaavilainen kokous kansatieteellisen näyttelyn aikana. Se ehkä jonkun verran lähensi venäläisiä muihin slaavilaisiin, mutta siinä myös selvisi, kuinka suuressa arvossa esim. tshekkiläiset pitävät kansallista riippumattomuuttaan. Tunnettu tshekkiläinen Rieger lausui julkisessa puheessa että slaavilaisissa suhteissa pitää vallita sopusointuinen erilaisuus, jonka hän asetti vastakohdaksi täydelliselle yhteydelle. »Kaksi seikkaa on huomattavana ihmisessä ja jokaisessa hänen toimessaan, valtiollisessa elämässä, tieteessä ja aineellisten ilmiöiden maailmassa. Nämät kaksi seikkaa ovat voima ja kauneus. Voima saavutetaan pääasiallisesti yhteyden kautta, kauneus sopusoinnun kautta eri osien välillä. Yhdenmukaisuus ja sopusointu eri jäsenten välillä ruumiissa antaa sille kauneuden. Slaavilaisuuden lehmuspuu ei tulisi kauniimmaksi, jos siltä karsittaisiin oksat pois ja vaan runko jätettäisiin. Jokaisen juuren pitää pysyä omassa maaperässään, rungon pitää olla eheän ja kokonaisen, mutta sen oksat kuuluvat latvaan. Niissä on puun elämä, kukka ja kauneus». Selvää on että puhuja tarkoitti liittoa.

Slavofiilisyyden edempi kehitys (siitä puhutaan kauempana laveammin) tapahtui siten, että se vähitellen rappeutui muuttuen russofiilisyydeksi s. o. sangen rajoitetuksi kansalliseksi harrastukseksi, joka sisällisten asiain suhteen yhtyy taantumisharrastukseen. Vastoinkäyminen Bulgariassa jäähdytti melkoisesti ensi innostusta. Näyttämölle astuu J. Danilevskij poliitillisine oppeineen, yleisinhimillisyyden vastustaja politiikassa, joka esim. avomielisesti surkutteli että Bulgariaan oli perustettu perustuslaillinen hallitusmuoto (Rossija i Jevropa Pietarissa 1888, siv. 441 muist.). Vielä kauemmas meni tunnettu kirjailija Dostojevskij, joka vakaumukseltaan kuului uusiin slavofiileihin; hän arveli että Balkanin slaavilaiset, päästyään vapaiksi Turkin ikeestä, tulevat Venäjän pahimmiksi vihollisiksi ja panettelijoiksi. He uskaltavat jäljitellä Europpaa, heillä tulee olemaan

parlamentteja, vastuunalaisia ministereitä, puhujia ja puheita. Saadaanpa ehkä vielä nähdä, että Venäjän kenties koko tämän vuosisadan aikana täytyy taistella slaavilaisten typeryyttä ja itsepäisyyttä, heidän pahoja tapojaan ja heidän pian tapahtuvaa slaavilaisuuden-kavaltamistaan vastaan europpalaisten valtiollisten ja yhteiskunnallisten muotojen hyväksi, joita he ahnaasti tulevat pyytämään. Mutta Venäjä tulee »toimillaan ja jalolla esimerkillään selvittämään slaavilaisille yhteyttä rakkaudessa. (Dnevnik pisatelja 1877. Koot. teoks. XI osa siv. 375 ja 379). Konstantinopolin pitää tulla venäläiseksi; jos se joutuu slaavilaisten haltuun, ei riidoista tule loppua. Hallitessaan Konstantinopolissa Venäjä tulee vartioimaan kaikkien slaavilaisten ja muiden itäisten kansojen vapautta ja pelastamaan heidät toinen toisestaan (ibid. siv. 383—4).

Samaan aikaan hallitus alkaa suuremmalla myötätuntoisuudella kohdella nuorempia slavofiilejä, ja muutamat heistä saavat sijansa siinä. Mutta yleisön innostus panslavismiin heikkenee, verraten sisällisten olojen harrastamiseen, huomattavasti, vaikka — sanomme sen erityisellä painolla — se ei milloinkaan ole ollut suuri, jollei ota lukuun äkillistä innostusta ennen 1878 vuoden sotaa, jota kesti sodan aikanakin.

Mitä itse slaavilaisten suhteeseen panslavismiin tulee, niin vieläpä slovakki Shturkin, joka ei nähnyt slaavilaisuudelle mahdolliseksi muuta muotoa kuin liittoa Venäjän kanssa, toivoi sen »niin järjestyvän sisällisesti, kuin sitä vaativat slaavilaisuuden henki, sen ajan tosi sivistys ja sen asema maailmassa». Tshekkiläinen Palacky suorastaan vastusti panslavismia sen panrussistisessa muodossa. »Emme koskaan», sanoi hän, »luovu kielestämme, emme koskaan uhraa kirjallisuuttamme . . . , tshekkiläiset tulevat itse omiksi herroikseen, tshekkiläiset eivät milloinkaan tule Venäjän alamaisiksi, siihen emme koskaan suostu».

Muilla slaavilaisilla, puhumattakaan puolalaisista, ovat itsenäisyysharrastukset pääasiana. Venäjänkielen on ottanut kirjakieleksi vaan eräs galizialainen puolue, jolla ei ole sanottavia sympatioja. Sitäpaitsi slaavilaiset, samoin kuin kaikki kansat, jotka harrastavat uudistumistaan, hyvin vähän välittävät muiden kansojen elämästä, myöskin Venäjän kansan, jonka kirjallisuus kenties on paremmin tunnettu Saksankin maalla. Samasta syystä slaavilaiset eivät voi erottaa virallista Venäjänmaata epävirallisesta, toimivaa diplomatiaa yleisön ja kirjallisuuden mielipiteistä. Enemmän myötätuntoisuutta Venäjälle ovat osottaneet ainoastaan eteläslaavilaiset.

Venäjällä myös tosin hyvin vähän tunnetaan slaavilaisuutta; eipä edistystä harrastava osa sivistynyttä yleisöä ensinkään harrasta yhteyttä slaavilaisten kanssa eikä auta sitä. Semmoinen suhde tulee ymmärrettäväksi, jos ottaa huomioon että Venäjän sivistyneen säädyn yhä täytyy joutua tekemiseen venäläisen todellisuuden suurien puutteiden kanssa; taisteluun niitä vastaan ei ole tarpeeksi voimia; siis on joutavaa tuhlata voimia muiden kansojen auttamiseen, joista ainakin Itävallan slaavilaiset elävät paremmissa aloissa, kuin itse heidän mahtavat heimolaisensa . . .

Toiseksi slaavilaisten auttamisen täytyy aina perustua Venäjän kvantitatiiviseen voimaan; sitä vastoin sen progressiiviset ainekset, jotka ovat osottaneet syvää isänmaanrakkauttaan nälkä- ja koleravuosina, harrastavat sen kvalitatiivista kohottamista; he tahtovat, käyttääksemme runoilija Nekrasovin sanoja, nähdä sen »vapaana, ylpeänä ja onnellisena!» Historiallinen kokemus opettaa heille jo Persian sodista asti että kvantiteetti ilman kvaliteettia ei merkitse paljoa. Ja lopuksi: ei pidä unhottaa, että slaavilaisten auttamisesta ovat puhuneet, varsinkin viime aikoina, ne venäläisen yleisön ainekset, jotka sisällisissä kysymyksissä ovat kaikkea edistystä vastaan. Ja tämä seikka onkin painanut omituisen leimansa siihen apuun, jota he ovat saarnailleet.

R—n.

Silmäys uuden ulosotto-lainsäädännön tärkeimpiin kohtiin.

Ernst Forsman, Utsökningslag för Storfurstendömet Finland och öfriga dermed sammanhängande författningar, med anmärkningar och förklaringar. Helsingissä, 1895, Osakeyhtiö Weilin & Göös Aktiebolag. 479 siv. 8:o.

Ernesti Forsman, Suomen Suuriruhtinaanmaan ulosottolaki ja muut siihen kuuluvat asetukset. Muistutuksilla ja selityksillä varustettuina. Helsingissä, 1896, Osakeyhtiö Weilin & Göös Aktiebolag. 550 siv. 8:o.

Kun ulosottolaki ja siihen liittyvät asetukset 3 p:nä joulukuuta 1895 julkaistiin, päättyi se laajaperäinen lainlaadintatyö, jonka tarkoituksena oli ulosottotointa koskevien säännöksien uudistaminen ja kodifikatsiooni. Paitsi ulosottolakia sekä asetusta uuden ulosottolain voimaanpanemisesta ja siitä,

mitä sen johdosta on vaarinotettava ilmestyivät silloin myöskin uusien säännöksien johdosta tarpeellisiksi käynect asetukset eräitten pykälien kumoamisesta ja muuttamisesta useissa asetuksissa, joita ulosottolaki koskeetteli tahi jotka olivat yhteydessä sen kanssa. Tärkeimpinä näistä mainittakoon asetukset, joilla kumotaan ja muutetaan eräitä siä Konkurssisäännössä $^{9}/_{11}$ 1868, asetuksessa velkojain oikeudesta ja etuudesta toistensa edellä maksun saamiseen konkurssiin luovutetusta omaisuudesta samalta päivältä sekä asetuksessa kiinnityksestä kiinteään omaisuuteen niinikään $^{9}/_{11}$ 1868.

Varsin tärkeä ja inhimillisen yhteiselämän arkaluontoisiin omaisuusseikkoihin läheisesti koskeva osa lainsäädännöstämme siviilioikeuden alalla on siten tullut uusituksi. Uusi ulosottolaki ja siihen liittyvät asetukset sisältävät nimittäin säädöksiä niin hyvin viranomaisista, jotka ulosottoasioita käsittelevät, sekä menettelystä lainhaku- ja ulosottoasioissa, kuin myöskin siitä, milloin saatavia voidaan lainhakutietä uloshakea, miten ja millaiset tuomiot voidaan toimeenpanna, missä järjestyksessä ja mikä velallisen omaisuus saadaan velan maksuksi ottaa sekä mitä etuja ja oikeuksia kaikenlaiset pantti- ja vakuusoikeudet tuottavat saamamiehille velallisen omaisuutta ulosotettaissa ja velkojen maksuksi käytettäissä. Yleensä on koetettu saada velanhakua niin nopeaksi ja toimeenpanoa niin tehokkaaksi kuin oikeusturvallisuus suinkin on sallinut. Varsin huomattavat ovat sen ohessa ne säädökset, jotka suorastaan koskevat krediittioloja. Palkanpidätyksen ja velkavankeuden poistaminen vaikuttanee epäilemättä siihen suuntaan, että henkilökohtainen luotto krediittiolojen hyväksi vähenee ainakin mitä palkannauttijoihin tulee, ja sopii siis toivoa, että myöskin se ylenpalttinen velkautuminen virkamieskunnassa, josta usein on valituksia kuulunut, tulee ainakin osaksi ehkäistyksi. Ne suuret muutokset, joita on tehty kiinteistöluoton hyväksi siinä tarkoituksessa, että rahoja mitä turvallisimmin voitaisiin sijoittaa kiinnityslainoihin, voivat monessa suhteessa koitua maanviljelykselle, jos se kerran luottoa kannattaa, suureksi hyödyksi, koska niiden kautta syntynyt suurempi vakuus epäilemättä tekee mahdolliseksi lainojen saantia huokeammilla ehdoilla ja myöskin voipi vaikuttaa siihen, että rahalaitoksemme helpommin voivat saada pääomia ulkomaalta kiinteistöluoton tarpeita varten. Kun kysymyksessä olevat asetukset, jotka astuivat voimaan tämän 1897 vuoden alusta, näin koskevat tärkeitä ja jokapäiväisessä elämässä hyvin usein esiintyviä seikkoja, lienee paikallaan, että tämänkin aikakauskirjan lukijoille tehdään lyhykäinen selko mainittujen asetusten

pääperusteista sekä merkittävimmistä erilaisuuksista niiden ja entisen lainsäädännön välillä.

Kun valtiopäivien kokoontumisen kautta uudistustyö yleisen lain alalla oli maassamme käynyt mahdolliseksi, nostettiin hetimiten kysymys myöskin ulosottotointa koskevan lainsäädännön muuttamisesta. Kehittyneemmät ja monimutkaisemmiksi käyneet olot olivat nimittäin osottaneet 1734 vuoden lain ulosottokaaren harvalukuiset ja yksinkertaiset säädökset riittämättömiksi yhteiselämän tarvetta tyydyttämään. Eri asetuksilla oli kyllä osittaisia parannuksia saatu aikaan, mutta uusia puutteita ilmestyi yhä ja niin havaittiin koko ulosottokaaren uudistaminen tarpeelliseksi, jotta ulosottotoimi kaikin puolin tulisi ajan tarpeiden ja vallitsevan oikeudenkäsityksen vaatimusten mukaan järjestetyksi. Kuten jäljempänä saamme nähdä, olivatkin entisen lainsäädännön määräykset useissa kohti varsin vaillinaiset, hankalat ja sopimattomat, toisissa ja tärkeissäkin puuttui kokonaan säädöksiä sekä meneteltiin ainoastaan epämääräisen ja horjuvan käytännön mukaan. Säädökset, jotka olivat eriaikoina syntyneet ja eri periaatteiden mukaan laaditut, antoivat sen ohessa helposti aihetta vastakkaisille mielipiteille ja toimille sekä niistä johtuville, toimeenpanoa viivyttäville mutkille ja rettelöille. Ei kumma siis, että uutta ulosottolakia, joka paremmin järjestäisi olosottoasiat ja tekisi toimeenpanon nopeammaksi ja tehokkaammaksi, pidettiin varsin tarpeellisena.

Mutta säädöksien puutteellisuuksista huolimatta oli kuitenkin se oikeudenkäsitys, joka oli saanut ilmauksensa 1734 vuoden ulosottokaaressa, niin terve ja ylevä, että lainvalmistelukunta, joka sai toimekseen valmistaa ehdotuksen uudeksi ulosottolaiksi, katsoi voivansa, niin paljon kun tehtävät parannukset sen sallivat, pysyttää ne yleiset periaatteet, jotka olivat johtaneet 1734 vuoden lainsäätäjiä. Mitä tarpeellisiksi havaittuihin lisäyksiin ja muutoksiin tuli, asetti lainvalmistelukunta useissa kohti ehdotuksensa pohjaksi Ruotsissa v. 1877 hyväksytyn ulosottolain. Sen ohessa saatiin tietysti muidenkin maiden lainsäädännöstä tälla alalla tärkeitä lisiä, mikäli niitä meidän oloihin voitiin sovittaa.

Lainvalmistelukunnan näin valmistaman ehdotuksen kanssa on pääasiallisesti yhtäpitävä säätyjen ja kallitsijan hyväksymä uusi ulosottolaki. Se niinmuodoin on laadittu vanhan lainsäädännön pohjalle ja sen periaatteita

kehittämällä, mutta sisältää selvästi myöskin paljon uusia, siitä eriäviä säädöksiä, jotka saattavat tuntua vanhan lainsäädännön tuntijasta varsin vierailta.

Mitä ensinnäkin tulee niihin viranomaisiin, jotka ulosottoasioita käsittelevät, on korkein hallinnollinen virasto kussakin läänissä, jota toimeenpano-viranomaisena lakikielessä tavallisesti nimitetään Keisarin ja Suuriruhtinaan käskynhaltiaksi, pysytetty ulosotonhaltiana eli ylieksekuuttorina maalla, s. o. sinä viranomaisena, joka käsittelee ja tutkii kaikki ulosottolaissa mainitut, velanhakua, tuomion toimeenpanoa ja varanpiteitä saamamiehen oikeuden turvaamiseksi koskevat asiat, kuin myöskin valvoo ja oikaisee alempien ulosottoviranomaisten toimia. Kun näitä toimia ei katsottu tarkoituksenmukaisesti voitavan uskoa millekään ennestään maaseudulla olevalle viranomaiselle, ei useampia ulosottovirastoja voitu laittaa, vaikka se kylläkin olisi ollut suotavaa erittäinkin tuomion toimeenpanoa sekä takavarikkoa, hukkaamiskieltoa ja muuta saamisen vakuutta tarkoittaviin toimenpiteihin nähden, joissa toimeenpanevan vallan nopea ja tehokas virka-apu olisi tarpeen. Toimeenpanijana ulosottoasioissa eli ulosottomiehenä on maalla, kuten ennen, kruununvouti, ollen hänellä oikeus erityistä asiaa varten omalla edesvastauksellaan panna sijaansa nimismies eli Keisarin ja Suuriruhtinaan käskynhaltian siihen toimeen määräämä mies, paitsi, muun muassa, kiinteän omaisuuden myyntiä koskevissa asioissa.

Sen hankaluuden vähentämiseksi, joka syntyy ulosottovirastojen harvalukuisuudesta, on julistuksella $^{31}/_{10}$ 1896 säädetty, että jokaisen ulosotonhaltian luokse on määrättävä erityiset virkamiehet, n. s. toimimiehet, jotka määrätystä halvasta maksusta ja virkavastuun alaisina ovat velvolliset yleisön asiamiehinä toimittamaan kaikenlaisia asioita ulosotonhaltian luona.

Kaupungeissa sitä vastoin on, poikkeuksena entisestä lainsäädännöstä ja eduksi ulosottoasiain nopealle käsittelylle, ylieksekuuttorin tehtävät uskottu maistraateille. Ulosottomiehenä niissä on kaupunginvouti. Asetuksella $^{31}/_{10}$ 1896 on määrätty, miten kaupunginvoudin-virat ovat asetettavat ja näitten virkain saamisen ehdot. Ulosottolaki on kuitenkin jättänyt mahdolliseksi, että, jos tällainen ulosottoviranomaisten järjestely jossakin kaupungissa ei ole sopiva toimeenpanna, Keisarin ja Suuriruhtinaan käskynhaltia toistaiseksi

saa olla ulosotonhaltiana kaupungissakin sekä maistraatti ulosottomiehenä. Useat pienemmät kaupungit ovatkin hakeneet ja saaneet luvan pysyttää vanhan järjestyksen.

Ulosottolain 2:sen luvun määräykset lainhakuasiain käsittelystä poikkeavat melkoisesti tähän saakka voimassa olleesta käytännöstä ja palaavat, merkillistä kyllä, 1734 vuoden lain kannalle. Mainitun lain ulosottokaari sisältää nimittäin varsinaisen n. s. todistuskirja- eli urkundiprosessin, jonka mukaan velkoja sai käyttää hyväkseen joutuisampaa ja yksinkertaisempaa prosessimenettelyä ulosotonhaltian luona, ainoastaan jos hänen saatavansa perustui velkakirjaan, selvään sitoumuskirjaan tahi uskottuin miesten päätökseen. Tästä poiketen oli kuitenkin käytäntö kehittynyt sellaiseksi, että kaikellaisia velkomusasioita on ulosotonhaltian luona käsitelty, jopa hyväksymättömiin laskuihinkin ja niiden tapaisiin kirjoihin perustuvia. Kun saatavan perusteeksi ei asianmukaista todistuskirjaa esitetty turvauduttiin muihin todistuskeinoihin ja katsottiin, muun muassa, vastaamisen laiminlyönnin johdosta oletettu tunnustus vastaajan puolelta riittäväksi tekemään mitään todistamattoman asiakirjan täydeksi todistuskappaleeksi. Sellainen menettely kuitenkin soti meidän oikeudenkäyntijärjestyksen henkeä vastaan. Puheenaolevasta käytännöstä, kun hakijalta ei vaadittu täyttä todistusta saatavansa perusteeksi, oli myöskin luonnollisena seurauksena, että vastaajankin väitteitä pakostakin johduttiin huomioon ottamaan, vaikka niitten tueksi oli esitetty ainoastaan todennäköisiä syitä. Lainhakumenettely ei niin ollen voinut pysyä niin yksinkertaisena ja nopeana, kun tarkoituksenmukaisen ulosottoprosessin pitäisi. Selitykset, vastaselitykset ja lykkäykset ovat usein käyneet tarpeellisiksi ja monesti on saattanut sattua, että asianmukaisesti todistettu velkomusasia, jollaisia varten juuri ulosottoprosessi on säädetty, todistamattomien väitteiden johdosta on lykätty tuomioistuimen käsiteltäväksi. Edut siitä, että varsinaisiin saamistodisteihin perustumattomiakin saatavia voitaisiin hakea ulosotonhaltian luona, eivät myöskään liene suuriksi arvattavat, kun sellaisen hakemuksen voipi saada hyljätyksi yksinkertaisesti kieltämällä velan. Ainoaksi tulokseksi tällaisesta hakemusyrityksestä on usein jäänyt joutavat kulut ja viivytys ja asia on saatu alkaa uudestaan tuomioistuimessa.

Näistä syistä on ulosottolaissa 1734 lain mukaisesti säädetty varsinainen todistuskirja-prosessi. Ulosottolain mukaan voidaan ulosotonhaltian luona, tavallista prosessia nopeamman ja yksinkertaisemman menettelyn kautta, velalliselta hakea vissimääräistä, maksettavaksi joutunutta raha- tai tavarasaamista, jos velkomus perustuu velkakirjaan tahi muihin kirjallisiin todistuskappaleihin, jotka yksin täysin todistavat sen saamisen. Jos kiinteä omaisuus on saamisesta kiinnitetty tahi muuten saamisen panttina, on velkojalla myös oikeus ulosotonhaltialta pyytää sitä käytettäväksi velan maksuun, joko hän sitten samalla tahtoo hakea velallista persoonallisesti tahi ei. Muullaisia velkomushakemuksia ulosotonhaltia ei saa ottaa käsiteltäviksi.

Velallisen oikeus väitteiden tekemiseen velkomusta vastaan on myöskin rajoitettu niin, että hän saa käyttää ainoastaan kirjallisia todisteita väitteiden toteensaamiseksi. Jos ei hän sellaisilla todisteilla voi näyttää perustetta väitteelleen, velvoitetaan hän maksamaan velka ulosmittauksen uhalla. Kun näin vastaajan väitteet on ahtaalle supistettu on hänelle sen sijaan jätetty valta määrätyssä järjestyksessä ja määräajan kuluessa oikeudessa hakea takaisin, mitä hän ulosotonhaltian päätöksen kautta on velvoitettu maksamaan. Ja silloin hän saa päästäkseen maksuvelvollisuudesta käyttää kaikkia niitä todisteita, joita yleinen oikeudenkäyntijärjestys sallii.

Lainhakumenettelystä on edelläsanotun ohessa annettu useita säädöksiä, joiden tarkoitus on hakijan eduksi tehdä se niin mutkattomaksi ja nopeaksi kun suinkin. Niinpä on määrätty, että ulosotonhaltian päätös on annettava edeltäkäsin ilmoitettuna päivänä, josta myöskin valitusaika luetaan. Sen johdosta ei hakijan enää tarvitse vastaajalle toimittaa päätöksestä tietoa, mikä usein tuottaisi suurta hankaluutta ja viivytystä, vaan saa vastaaja itse pitää tiedon saamisesta huolen.

Ulosottomiehen valta panna oikeuden lainvoimainen tuomio täytäntöön ilman ulosotonhaltian määräystä on entisestään paljon laajennettu ja käsittää sellaiset erityisesti luetellut tuomiot, joitten toimeenpano-tavasta epäilyksiä ei ole arveltu syntyvän. Muissa tapauksissa taas ja jos tappaajapuolen itse pitää jotain täyttää, määrää ulosotonhaltia täytäntöönpanon ja mahdollisesti tarpeellisiksi käyvät pakotuskeinot. Erittäin on säädetty, että jos joku on velvoitettu kirjoittamaan jonkun asiakirjan tahi antamaan jon-

kun lausuman, on tuomiolla heti lain voiman saatuaan sama vaikutus kun jos velvoitus olisi täytetty.

Mitä taas tulee tuomioihin, joihin on muutosta haettu, niin saadaan niitä, niinkuin tähänkin saakka, toimeenpanna ainoastaan eräissä luetelluissa poikkeustapauksissa, joista tavallisin on se, kun joku on tuomittu jotakin maksamaan s. o. antamaan rahaa tahi tavaraa. Ulosmittauksen voi velallinen tässäkin välttää, jos pance pantin tai takauksen tuomitusta saatavasta. Hovioikeuden tuomioiden toimeenpanoa ei muutoksen hakeminen myöskään estä, paitsi ulosmitatun kiinteän omaisuuden myymiseen nähden. Ennenkun päätös on voittanut lainvoiman saa velkoja kuitenkin nostaa maksun ainoastaan panttia tahi takausta vastaan.

Luvallinen on tuomion toimeenpano ennenkuin se on saanut lain voiman myöskin, kun joku on velvoitettu antamaan toiselle jonkun irtaimen omaisuuden, kun oikeus on määrännyt jotain takavarikosta ja hukkaamiskiellosta ja kun tuomio koskee hyyryläisen majanmuuttoa taikka jonkun velvoittamista luopumaan viljelemästään toisen maasta. Näissä tapauksissa on kuitenkin toimeenpanon ehtona, että voittajapuoli panee pantin taikka takauksen.

Sovitus- eli kompromissimenettelyn kautta syntyneen tuomion täytäntöönpanosta säädettäissä on ulosottolakiin otettu tarkat ja seikkaperäiset määräykset myöskin itse menettelystä, koska sellaisia melkein kokonaan puuttuu prosessioikeudestamme. Tämä onkin ollut varsin tarpeellista siihen nähden, että voimassa oleva laki useissa tapauksissa määrää sovitusmenettelyä käytettäväksi ja siihen muutoinkin usein turvaudutaan.

Oikeuden ja inhimillisyyden nimessä on ulosottolaista poistettu määräykset velallisen velvollisuudesta suorittaa velkansa työllä tahi siitä olla velkavankeudessa. Velallisen pitelemistä kuten rikollista eli orjaa ei vallitseva oikeudenkäsitys enää hyväksy. Ja muissa maissa on kokemus osoittanut, että yleinen luotto ei kaipaa tällaisia pakkokeinoja. Velkavankeuspakko on nimittäin jo 60 ja 70 luvuilla lakkautettu useimmissa Euroopan maissa ja työvelvollisuutta velallisella ei myöhempinä aikoina liene ollut muualla kun Ruotsissa.

Mainittujen pakkokeinojen asemesta on säädetty, että velallinen, jolta ulosmittauksessa havaitaan puuttuvan varoja velan maksamiseksi, on velvollinen valalla vahvistamaan, ettei hänellä ole muita varoja kun mitkä on ilmiannettu. Tämä on usean ulkomaan lainsäädännön mukaisesti arveltu riit-

tävän ehkäisemään varojen salaamista, varsinkin kun kieltäytyminen valanteosta tuottaa vankeutta.

Itse ulosmittaukseen nähden oli entinen lainsäädäntö useissa kohti varsin puutteellinen. Säädöksiä puuttui muun muassa siitä, miten velallisen saatavat voitiin velan maksuksi käyttää, miten oikeusvälit olivat selvitettävät, kun ulosmittaus koski omaisuutta, johon muilla saamamiehillä oli pantti tai muu vakuusoikeus, ja miten ulosmitatun kiinteistön hoito oli järjestettävä, jos pelättiin velallisen sen hoitoa laiminlyövän. Näistä ja useista muista tärkeistä seikoista, joista ennen puuttui kirjoitettua lakia ja joista ohjeita saatiin ainoastaan käytännöstä, on nyt olemassa määrätyt säädökset ulosottolaissa, jopa niin seikkaperäiset, että erilaatuisista saatavista on eri säädökset.

Siitä järjestyksestä, missä velallisen erilainen omaisuus on ulosmitattava, määrätään hänen etuaan silmällä pitäen, että irtain tavara menee ulosmittaukseen ennen kiinteätä. Kuitenkin on säädetty, että sellainen vaikeasti rahaksi muutettava omaisuus kuin oikeus elinkorkoon tahi henkivakuutussummaan saadaan ulosmitata vasta, jos muita riidattomia varoja ei ole. Samoin on irtaimistosta etupäässä otettava, mitä velallinen itse sitä varten ilmiantaa, ja viimeksi se, mitä hän kipeimmin tarvitsee.

Paitsi muutamissa poikkeustapauksissa ei entinen lainsäädäntö myöntänyt velalliselle oikeutta erottaa mitään ulosmittauksesta. Ulosmittaukset kävivätkin sen johdosta usein sellaisiksi, että kansan kesken niitä syystä nimitettiin »ryöstö»-toimituksiksi. Useimman ulkomaisen lainsäädännön esimerkkiä sekä tavallisten ihmisyystunteiden ja yleisen edun vaatimuksia noudattaen on ulosottolaki koettanut suojella velallista ulosmittauksen kautta joutumasta aivan puille paljaille. On nimittäin säädetty, että ulosmittauksesta on aina erotettava velallisen ja hänen perheensä pito- ja makuuvaatteet, vihki- ja kihlasormukset, lasten koulukirjat sekä eräiltä virka- ja ammattimiehiltä ulosmitattaissa, mitä he toimensa harjoittamiseen välttämättömästi tarvitsevat. Jos tarpeellisimpiakaan elatusneuvoja ei ole, saadaan lisäksi erottaa talossa olevista varoista mitä yhden kuukauden elatukseksi on tarpeen niin myös välttämättömät työkalut tahi muuta irtainta, viimemainittua ei kuitenkaan päälle kolmenkymmenen taikka, jos velallisella

on perhe elätettävänä, seitsemänkymmenenviiden markan arvon. Jos työkalujen arvo ei nouse näihin määriin, on lupa ottaa ero muusta irtaimistosta.

Kun perheelliselle velalliselle on myönnetty oikeus erottaa irtaimistoa niin verrattain korkeasta arvosta, kuin 75 markkaa meidän oloissa on, on erittäin ajateltu että siihen voisi sisältyä lehmä, joka on niin tärkeä elämisen ehto perheelle, jossa on alaikäisiä lapsia, että useat ulkomaiset lait erittäin määräävät yhden lehmän ulosmittauksesta erotettavaksi. Ei liene epäilemistäkään, että kaikki, jotka tavalla taikka toisella ovat tulleet ulosmittaustoimitusten kanssa tekemisiin, ilolla tervehtivät näitä inhimillisempiä säädöksiä. Niin säälittävä oli se kohtalo, joka ennen usein kohtasi ulosmittauksen-alaista velallista.

Valtion tahi yksityisen palveluksesta palkkaa nauttivan velallisen on myöskin sallittu pitää kaksi kolmatta osaa siitä, mikä palkasta tahi eläkkoestä tulee ulosmittauksen ja sitä seuraavan maksuajan väliselle ajalle. Palkanantajan oikeuden on nimittäin arveltu vaativan, että palkasta ei velan maksuksi oteta enemmän, kun että velallinen jäännöstä nauttien voi täyttää virkatehtävänsä. Saman periaatteen mukaisesti on useissa ulkomaiden lainsäädännöissä palkat ja eläkkeet suureksi osaksi erotettu ulosmittauksesta. Lisäksi on ulosottolaissa säädetty, että palkkaa eli eläkettä ei saa ulosmitata, ennenkun velallinen on oikeutettu sen nostamaan. Seurauksena siitä on myöskin säädös, että velkojan oikeus saada n. s. pidätys velallisen palkkaan on lakkautettu. Tämä muutos on perusteltu siten, että palkan pidätys, koska palkka on velallisen ansaitsemaa tuloa vasta kun se on maksettavaksi joutunut, on oikeastaan velallisen tulevaisten palkkaetujen ulosmittausta ja sen vuoksi ristiriidassa sen periaatteen kanssa, että ainoastaan velallisen omaisuus saa joutua ulosoton esineeksi.

Tämän periaatteellisesti oikean muutoksen johdosta on maksun saanti velallisen palkasta käynyt varsin hankalaksi, kun ulosmittaus on toimitettava erikseen joka maksukaudelta. Jos ulosmittaus tapahtuu itse maksupäivänä, jota ennen se ei olekkaan luvallinen, tulee velalliselle jättää kaksi kolmatta osaa maksukauden palkasta. Jos taasen ulosotto tapahtuu maksupäivän jälkeen, tulee velalliselle jäädä kaksi kolmatta osaa palkasta siltä ajalta, joka vielä on jäljellä ensi maksupäivään. Palkan ulosottaminen tapahtuu lain mukaan velallisen luona ja päättyy siihen, että palkan maksaja kielletään muille palkkaa maksamasta. Tämä kielto saa kuitenkin tapahtua vasta maksupäivänä ja tärkeä on että se tapahtuu ennenkuin velal-

linen on nostanut palkkansa. Sillä jos hän sen on ehtinyt tehdä, niin saa häneltä vaan mitä hänellä vielä on käyttämättä tallessa, ja siitäkin pitää hänelle jättää niin paljon, että se vastaa edellämainittuja palkkaosuuksia. Yksityisen palveluksessa olevalta voidaan palkkaa ulosmitata ainoastaan, jos palvelusvälipuheessa on sovittu määrätyistä maksupäivistä.

Kun palkkaa siten ei voida ulosmitata, ennenkun velallinen on oikeutettu sen nostamaan, voipi siis vilpillinen velallinen helposti riistää saamamieheltä mahdollisuuden saada tuota ulosoton-alaista kolmattakaan osaa palkasta, jos hän on varuillaan ja nostaa palkkansa ennenkun ulosottomies ehtii sitä ulosmittaamaan sekä salaa sen tahi luovuttaa huostastaan jollekin muulle. Perusteluissaan on kuitenkin lainvalmistelukunta arvellut tällaisen menettelyn estämiseen riittävän sen pakkokeinon, että velallinen voidaan panna ilmoitusvalalle tai asettaa konkurssitilaan, sekä, arvatenkin kysymyksessä olevan ulosottojärjestyksen hankaluuteen nähden, lausunut, että asianomaiset luultavammin tulevat sopimaan keskenään mainitun osan erottamisesta, niin ettei ulosottotointa siihen ollenkaan tarvita. Mutta jos velallinen kerran on sitä laatua, että ulosotto tulee kysymykseen, niin hän tuskin suostuu sellaiseen sopimukseen, ja silloin lienee saamamiehellä vähän hyötyä tuosta monimutkaisesta, joskin periaatteellisesti oikeasta ulosottojärjestyksestä.

Useista muista ulosottoa koskevista uusista säädöksistä ulosottolaissa mainittakoon tässä vaan, että ulosmittausta ei saa toimittaa, jos ei ole odotettavissa mitään jäännöstä päälle täytäntöönpanokulujen, että kiinteä omaisuus voidaan ulosmitata suorastaan ulosottomiehen kautta sekä että kiinteimistöön kuuluvat luonnontuotteet ja oikeudet saadaan ulosmitata ainoastaan yhdessä kiinteimistön kanssa. Niinikään on säädetty, että omaisuus eli oikeus, jota ei voida luovuttaa, ei mene ulosmittaukseen, joten lampuotien ja torpparien vuokraoikeutta yleensä ei voitane ulosmitata, koska niitä koskevat välikirjat harvoin sisältävät määräyksen, että vuokraoikeus saadaan maanomistajaa kuulustamatta luovuttaa toiselle.

Ulosmitatun omaisuuden rahaksimuuttamisesta säädettäissä ulosottolain 5:nnessä luvussa on, mitä tulee kiinteän omaisuuden myymiseen ulosoton johdosta, noudatettu periaatteita, jotka suuresti poikkeavat tähän asti voimassa olleista. Tarkoituksena on ollut poistaa ne esteet, jotka lainsäädän-

nön kannalta ovat vaikeuttaneet kiinteän omaisuuden käyttämistä krediititarkoituksiin, eli toisin sanoen tehdä kiinnityksen nojalla voimassa olevat panttioikeudet kiinteään omaisuuteen niin luotettaviksi ja varmoiksi kun mahdollista sekä velan saanti kiinteää omaisuutta vastaan niin halvaksi ja edulliseksi kun mahdollista. Päämääränä on siten lyhyesti sanoen ollut kiinteistökrediitin vahvistaminen.

Tähänastisen lainsäädännön mukaan on ulosmitattavaksi tuomitun kiinteistön myyminen täytynyt tapahtua huolimatta siitä, mikä hinta kiinteistöstä on huutokaupassa tarjottu. Näin on voinut tapahtua, että jos esim. toisen kiinnityksen omistaja tahi joku muu velkoja on hakenut kiinteistön ulosmittaukseen, se on saattanut tulla myydyksi hinnasta, joka ei ole riittänyt edes ensimäisen kiinnityksen suorittamiseksi. Tämä ilmeisesti ei voi olla oikein eikä järjellistä. Ensimäisen kiinnityksen omistajan on toisen hakemuksen johdosta joko täytynyt kärsiä tappio tahi sen välttämiseksi ostaa myytävä kiinteistö, kuten käytännössä useasti on nähty tapahtuvan. Mainittu säädös on myöskin ristiriidassa panttioikeuden tarkoituksen kanssa. Panttioikeuden tarkoitus on nimittäin tehdä velkojan maksunsaanti riippumattomaksi velallisen muusta omaisuudesta siten, että velkoja saapi oikeuden pantiksi annettuun esineeseen, jonka nojalla hän voi esineen myymisen kautta saada maksun saatavastaan. Tästä panttioikeuden esineoikeudellisesta luonnosta seuraa myöskin, että panttiesineen siirtyminen toiselle omistajalle ei vaikuta mitään pantinsaajan oikeuteen sekä että pantinomistajan muiden velkojain maksuvaatimukset eivät voi estää tai vähentää pantinsaajan oikeutta pantin myymiseen ja makson saamiseen sen hinnasta ennen muita. Tämä koskee myöskin niitä, joilla on myöhempi panttioikeus samaan esineeseen, ja nämä siis eivät voi saada panttia myytäväksi muutoin kuin pysyttämällä aikaisemman panttioikeuden muuttamattomana.

Jotta panttioikeudella varustettujen velkojien edut siis tulisivat mainittujen panttioikeuden luonteeseen kuuluvien periaatteiden mukaisesti turvatuiksi, on ulosottolakiin usciden saksalaisten lainsäädäntöjen esimerkkiä noudattaen otettu n. s. alimman tarjouksen periaate, s. o. että alin tarjous, mikä ulosmitatun kiinteistön myymisessä saadaan hyväksyä, pitää olla suurempi niiden saamisten sekä ulosmittaus- ja muiden kulujen yhteenlaskettua määrää, jotka ovat kauppasummasta suoritettavat paremmalla oikeudella kuin se tahi ne määrät, joiden maksamiseksi ulosmittaus on haettu. Ulosmitattua kiinteistöä myytäessä pitää siis aina laskea määrätty summa, jonka

yli tarjouksen täytyy nousta ennenkun sitä voidaan hyväksyä. Jos sellaista hintaa ei tarjota, jääpi kiinteistö myymättä ja ulosmittaus peruutetaan. Siten ei tapahdu mitään vääryyttä ulosotonhakijalle, sillä hänellehän ei olisi riittänyt mitään tarjotusta hinnasta. Ja muutoin on sanotun säädöksen parempietuisten panttioikeuksien turvaamista lukuunottamattakin arveltu monessa suhteessa terveellisesti vaikuttavan kiinteistökrediitiin. Lainansaanti myöhempää kiinnitystä vastaan, jos kiinteistö jo ennestään on verrattain korkealla kiinnityksellä rasitettu, luultavasti käypi vaikeammaksi. Ainakin ehkäistään se keinottelu, että lainoja on annettu jo ennaltaan paljosta kiinnitetyn kiinteistön panttausta vastaan toivossa saada kiinteistö haltuunsa halvasta hinnasta, pakottamalla sen myytäväksi tarkoitukseen sopivalla ajalla. Sen ohessa että kiinteistöjen kiinnittäminen yli niiden arvon näin tulisi ehkäistyksi, käynee epäilemättä kiinteistön omistajille mahdolliseksi saada rajoitettu luotto edullisemmilla ehdoilla kun ennen.

Toisessakin kohden on vanhan lain mukaan huonommalla oikeudella varustetun velkojan hakemus voinut tuottaa hankaluutta varhaisemman kiinnityksen omistajalle. Tämän on nimittäin täytynyt aina ulosmitattua kiinteistöä myytäessä olla valmis ottamaan maksu saatavastaan, vaikka hän olisikin pitänyt kiinteistöä kyllin hyvänä vakuutena. Ulosottolaissa sitä vastoin on säädetty, että sen velan pääoma, jonka kiinnitys on voimassa paremmalla oikeudella kuin se määrä, jota uloshaetaan, on kohdastaan siirtyvä kauppasumman vähennyksenä ostajan vastattavaksi, ellei kiinnityksenhaltia ennen myyntiä vaadi maksua. Siinäkin on johdonmukaisesti sovellettu panttioikeuden olemukseen kuuluvia periaatteita, etteivät myöhemmän kiinnityksenomistajan velanhakutoimet eikä myöskään pantatun esineen siirtyminen toiselle omistajalle saa vahingoittaa varhaisemman kiinnityksen oikeutta.

Edelläkerrottujen periaatteiden noudattamisesta on vielä johtunut useita säädöksiä, joista tässä mainittakoon velkojainluettelon tekeminen ennen itse myyntiä. Tämä on käynyt tarpeelliseksi, jotta saataisiin selville alimman tarjouksen määrä sekä sen velan summa, joka on siirtyvä ostajan vastattavaksi, mutta luetteloon otetaan sen ohessa velkojille tiedoksi kaikki saatavat ja määrät, jotka kauppasummasta ovat suoritettavat, sillä keskinäisellä etuudella, mikä niille lain mukaan tulee. Velkojain luettelo, jonka johdosta valituksen tekeminen on sallittu, pannaan sitten perusteeksi myöskin kauppasumman jaolle velkojain kesken. Sen tekeminen vaatii luonnol-

lisesti tarkkoja ja väliin monimutkaisiakin laskuja, kun monenlaisten kiinteistöstä ehkä myönnettyjen tulojen tahi muiden etujen pääoma-arvo on laissa määrättyjen perusteiden mukaan laskettava.

Velkojain luettelosta puhuttaissa mainittakoon, että kiinnittämätön nautinto-oikeus, muun muassa lampuotien ja torpparien vuokraoikeus, ei ole määrätty siihen merkittäväksi, koska se kiinnittämättömänä ei ole voimassa uutta omistajaa kohtaan, ja että siis ehtoa sen voimassa pysymisestä ei tule tehtäväksi kiinteistöä myytäessä, vaikka ehkä sitenkin saataisiin sellainen hinta, joka riittäisi kaikkien kiinteistöstä menevien saatavien suorittamiseen.

Entisestä laista melkein kokonaan puuttuvat säädökset siitä, miten on meneteltävä, jos useat velkojat ovat oikeutetut makson saantiin ulosmittauksen kautta kertyneistä varoista eivätkä voi sopia jaosta, ovat 6:nnessa luvussa. Samoin kuin edellä kiinteään omaisuuteen nähden on mainittu, on erityinen jakotoimitus säädetty ristiriitaisten maksuvaatimusten selvittämiseksi irtaimen omaisuuden ulosmittauksessa, jos omaisuus on useampien saamisesta ulosmitattu ja joku vaatii parempaa etuoikeutta kuin ulosmittaus tuottaa taikka jos toinen velkoja ulosmitatusta omaisuudesta vaatii maksua pantti- eli vakuusoikeuden nojalla. Jakoluettelo on tehtävä säädettyä etuoikeusjärjestystä noudattaen ja on jaosta valitus määrätyn ajan kuluessa tehtävä. Valituksesta huolimatta saa velkoja vakuutta vastaan nostaa mitä hänelle on myönnetty. Aika, jonka kuluessa irtaimen omaisuuden ulosmittaus ja myyminen yleensä pitää olla toimitettu, on määrätty maaseudulla kahdeksi ja kaupungissa yhdeksi kuukaudeksi siitä, kuin ulosottomies sai täytäntöönpano-asiakirjat haltuunsa.

7:nnen luvun säädökset takavarikosta, hukkaamis- ja matkustamiskiellosta sekä muusta virka-avusta, jota ulosotonhaltian on annettava, sekä 8:nnen luvun määräykset ulosottoasiain kuluista eivät sisällä merkittävämpiä poikkeuksia vanhasta laista, mutta kyllä useissa kohti selvempiä ja tarkempia määräyksiä. Ulosottomiehen menettelystä ja ulosottoasiasta annetusta päätöksestä tehtäviin valituksiin nähden on 9:nnessä ja 10:nnessä luvussa useita uusia määräyksiä, jotka tarkoittavat asiain jouduttamista. Niin on säädetty, että hovioikeus on viimeinen tuomioistuin ulosottoasioissa.

Edellämainittu ulosottolaissa voimaanpantu periaate, että myöhempien kiinnityksenomistajain ja vielä vähemmin etuoikeudettomien saamamiesten vaatimukset eivät saa vähentää aikaisempien kiinnityksenomistajain oikeutta, on vaatinut kokonaan uudistettaviksi säädökset sellaisesta kiinnityksestä, joka samasta saamismäärästä on myönnetty useampaan kiinteistöön, mitkä säädökset monessa kohti olivat ristiriidassa tuon periaatteen kanssa ja muutoinkin sopimattomat.

Perinpohjaiset muutokset kävivät mainitun periaatteen johdosta tarpeellisiksi myöskin konkurssilainsäädännössä, jossa se ennen oli kokonaan jäänyt huomioonottamatta. Etuoikeus-asetuksen mukaan oli nimittäin useille saataville, muiden muassa lasten perinnölle ja vanhempien tahi holhumiesten hallussa oleville alaikäisten varoille sekä kirkkojen, vaivaiskassojen, kruunun, yleisten laitosten ja kuntain saataville niiden kassanhoitajilta ja ylöskantomiehiltä, myönnetty n. s. salainen eli mistään julkisesta toimeenpiteestä riippumaton etuoikeus, joka eri tapauksissa voi olla parempi tahi yhtäläinen kuin kiinteistöön kiinnitetyillä tahi muuten voimassa olevilla panttioikeuksilla. Mainittujen etuoikeuksien johdosta joutuivat siis panttioikeudetkin välttämättömästi konkurssimenettelyn alaisiksi. Kiinteistö täytyi konkurssin sattuessa myydä, vaikkei hinta olisi riittänyt kiinnitettyjenkään saatavien maksamiseksi ja vaikka siitä soveliaampaa myyntiaikaa odottamalla olisi voitu saada kiinnityksiin riittävä hinta. Kiinnityksenomistajain oli myöskin pakko valvoa saataviaan konkurssissa, vaikka konkurssi heidän etuunsa nähden ei ollenkaan olisi ollut tarpeellinen, sen vaaran uhalla, että jonkun muodollisen laiminlyönnin kautta voivat vaikkapa menettää ne.

Näiden kiinteistökrediitille haitallisten epäkohtain poistamiseksi on konkurssisääntöön ja etuoikeus-asetukseen tehty muutoksia, joiden kautta ne, joilla kiinnityksen nojalla tahi muutoin on panttioikeus kiinteään omaisuuteen, ovat asetetut kokonaan konkurssimenettelyn ulkopuolelle. Heidän ei tarvitse konkurssissa valvoa saataviaan, jolleivät tahdo maksua myöskin siitä velallisen omaisuudesta, joka ei ole heidän saatavansa panttina. Velallisen panttioikeuksilla rasitettu kiinteistö kuuluu kyllä konkurssipesään, mutta sen arvosta kuuluu muille saamamiehille kuin panttioikeuden omistajille, ainoastaan se, joka ehkä jääpi jälelle, kun panttisaatavat ovat suoritetut, ja kiinteistön myyminen, johon konkurssihallinnolla on valta, on tapahtuva ehdolla, että ne panttioikeudet, jotka sitä rasittavat, jäävät osta-

jankin kädessä pysymään. Tämä panttioikeuksien asettaminen ulkopuolelle konkurssimenettelyä on luonnollisesti käynyt mahdolliseksi ainoastaan siten, että kaikki salaiset etuoikeudet ovat kiinteään omaisuuteen nähden asetetut panttioikeuksien jälkeen ja siten joutuneet näitä huonompaan asemaan.

Edelläsanotusta seuraa, että mitään konkurrenssia ei enää tule konkurssissa olemaan panttioikeudella kiinteään omaisuuteen varustettujen saamamiesten eli n. s. separatistein ja velallisen muiden saamamiesten eli varsinaisten konkurssivelkojien välillä, kun kummallekin ryhmälle kuuluu toisistaan tarkalleen erotetut osuudet omaisuudesta. Sentähden onkin käynyt tarpeelliseksi erikseen säätää kumpaankin ryhmään kuuluvien velkojien keskinäisestä etuudesta ja oikeudesta toistensa edellä makson saantiin.

Mainitut säädökset panttioikeudella varustetuista velkojista ovat siirretyt etuoikeusasetuksesta kiinnitysasetukseen ja ovat pääasiallisesti yhtäpitävät entisen oikeuden kanssa. Kuitenkin on se muutos tehty, että jos panttioikeus ja nautinto-oikeus on samaan aikaan kiinnitetty, saamisen tulee väistyä nautinto-oikeuden tieltä, jolleivät molemmat voi jäädä pysymään.

N. s. varsinaisten konkurssivelkojien keskinäinen etuus ja oikeus maksun saantiin on etuoikeusasetuksessa niinikään järjestetty muutoin entisen lain mukaisesti, paitsi että alaikäisten saatavat on asetettu ylöskanto- ja muiden senlaatuisten varojen edelle.

Kuten edellisestä on käynyt selville on muun muassa alaikäisten saaminen, jotta tarkoituksenmukainen krediittilainsäädäntö kävisi mahdolliseksi, menettänyt sille vanhan lain mukaan myönnetyn etuoikeuden kiinteään omaisuuteen, jonka nojalla sellaisella saamisella oli etuoikeus niiden saatavien edellä, joiden vakuudeksi kiinnityksen kautta eli muutoin oli saatu panttioikeus sen jälkeen, kuin velallinen oli saanut holhojatoimen. Kun tämä etuoikeus on ollut pääasiallisimpana tukena sille kansan kesken melkein sananparreksi käyneelle lauselmalle, että alaikäisen omaisuus ei huku eikä pala, on sen sijaan valmistettu tilaisuus muun vakuuden hankkimiseen alaikäisten omaisuuden turvaksi. Oikeudelle on nimittäin annettu valta asianhaarain sitä vaatiessa määrätä, että holhojan on annettava vakuus holhottavan omaisuudesta tahi että holhojan omistama kiinteä omaisuus on edellämainittua tarkoitusta varten määräsummasta kiinnitettävä, jolloin samalla uskottu mies on määrättävä kiinnitysasiaa ajamaan holhunalaisen kustannuksella. Holhunalaisten oikeuden valvominen vaatii siis tästä lähtien tarkkaa huolta ja erityisiä toimenpiteitä holhouksia valvovien viran-

omaisten puolelta. Siitä syystä onkin jo valmistettu ja viime valtiopäivillä hyväksytty ehdotus uudeksi lainsäädännöksi holhojahoidosta, jonka tarkoitus on saattaa holhojain hallinto tehokkaamman ja pysyväisemmän vaarinpidon alaiseksi kun mitä tähän asti on ollut asianlaita. Kun puheena olevat uudet säädökset holhottavien varoille myönnetyn etuoikeuden vähentämisestä, vaikkei laki, ikävä kyllä, sitä nimenomaan sano, koskenevat myöskin niitä holhouksia, jotka ovat alkaneet ennen säädöksien voimaan astumista, on tärkeätä, että asianomaiset holhouslautakunnat mainittujenkin holhouksien suhteen ryhtyvät toimiin erityisen vakuuden hankkimiseksi niissä tapauksissa, missä holhojan varallisuuskanta ei ole tarpeeksi tunnettu ja taattu. Tämä on sitä tärkeämpi, kun tähän saakka on ollut mahdollista, että holhojat ovat omassa nimessä lainanneet tahi itse käyttäneet holhottavan omaisuutta, joten sitä vararikon sattuessa ei ole voitu heidän omaisuudestansa erottaa. Ei ole vähäksi arvattava se lisäys huolenpidossa, joka tästä syntyy, varsinkin kun luultavaa on, että usea holhoja kieltäytyy vakuutta antamasta tahi kiinnitykseen suostumasta, siten saadakseen oikeuden luopua holhutoimesta, johon useinkin vasten tahtoaan on joutunut, ja kun useampien holhojien varallisuuskanta lienee sellainen, että edeltäkäsin arvaamattomat seikat hyvinkin tuntuvasti voivat siihen vaikuttaa.

Ilahuttava seikka on, että puheenaoleva tärkeä laki heti ilmestyttyään on joutunut niin asiallisesti ja perinpohjaisesti selitetyksi kuin sen on tehnyt laamanni Forsman otsakirjoituksen alla nimitetyssä laajassa teoksessa, joka ilmestyi ruotsinkielellä jo v. 1895, mutta suomenkielisessä asussa vasta viime jouluksi, sisältäen silloin myöskin ulosottolain johdosta myöhemmin ilmestyneet hallinnolliset asetukset selityksineen. Sen johdosta, että ulosottolain yleisiä periaatteita on vaikea edes viittaamalla mainita erityisiä kohtia esittämättä, on tämä kirjoitus kuitenkin jo niin paisunut, ettei ole tilaisuutta enää paljon puhua mainitusta huomattavasta teoksesta, vaikka se sen kyllä ansaitsisi. Johdannoksi on tekijä tarpeelliset muutokset tehtyään ottanut 1894 vuoden valtiopäivien lakivaliokunnan tätä asiaa koskevassa mietinnössä olleen valaisevan selvityksen uuden lainsäädännön pääperusteista ja tärkeimmistä erilaisuuksista sen ja tähänastisten säädösten välillä, minkä selvityksen tekijä mainittua mietintöä varten oli laatinut osittain lainvalmis-

telukunnan perusteluiden johdolla. Niin hyvin lainvalmistelukunnan perusteluista kuin lakivaliokunnan mietinnöstä on sitä paitsi eri lainpaikkojen ja säädösten kohdalle otettu niitä koskevat osat, missä vain siten on voitu saada lainpaikka tarkemmin selitetyksi. Kaikki lainsäädännön esitöistä saatavissa oleva selvitys on siten käytetty ja tehty mitä vähimmällä vaivalla yleisön saatavaksi.

Mutta tämän lisäksi on tekijä varustanut useimmat lain pykälät omilla muistutuksilla. Ne sisältävät osittain viittauksia niihin lakisäädöksiin, jotka ovat jossakin yhteydessä selitettävän pykälän kanssa ja voivat sitä valaista, osittain suoranaisia, tärkeimmissä kohdissa esimerkeillä valaistuja selityksiä lainpaikan oikeasta sisällyksestä sekä myöskin käytännöllisiä ohjeita niin hyvin lain käyttäjälle kun asianosaisille.

Nämä asialliset ja perusteelliset muistutukset ovat teoksen tärkein puoli. Niissä on tekijä, joka alusta loppuun saakka on ollut osallisena ulosottolain valmistustöissä ja siis sen perinpohjin tuntee, tarkasti ja täydellisesti selittänyt erittäin kaikki uudet ja entisistä poikkeavat lakisäädökset, jotta ne voisi lakitieteellistä oppia saamatonkin helposti ymmärtää. Siinä tarkoituksessa on muistutuksiin varsin usein otettu selittäviä tietoja voimassaolevasta laista ulosottolain ulkopuoleltakin. Niinpä on esim., kun ulosottolain tekstissä on niitä seikkoja kosketeltu, muistutuksissa nykyisen lainsäädännön mukaan selitetty, millaiset todistuskappaleet yksistään täysin todistavat saamisen, milloin kiinteä omaisuus ilman kiinnitystä on saamisen panttina, milloin velallisella on panttioikeus irtaimeen omaisuuteen tahi oikeus pitää sitä takanaan saamisen vakuutena, millä saatavilla on etuoikeus, mikä on katsottava kiinteäksi omaisuudeksi ja mikä siihen kuuluvaksi pertinensiksi, milloin saamis- eli muu oikeus on asiakirjan varassa j. n. e. Vieläpä on tekijä tehnyt selon esineoikeuden käsitteestäkin ja sen lajeista helpottaakseen ulosottolaissa olevien useiden niitä koskevien säädösten ymmärtämistä. Tällaiset selitykset tietysti ovat kysyneet nykyisen oikeutemme kaikinpuolista tarkkaa tuntemista, mutta niinpä onkin tekijä tunnettu taitavaksi ja kokeneeksi lakimieheksi.

Kiinnityksen myyntiä koskevien säädöksien selvittämiseksi on teokseen liitetty kahden eri myynnin täydelliset toimituskirjat ynnä niihin kuuluvat velkojainluettelot, alimman tarjouksen laskukirjat sekä kauppahinnan jakokirjat, mikä seikka erityisesti lisää teoksen arvoa ulosotontoimittajille. Lopuksi on teos varustettu täydellisellä asialuettelolla.

Kipeän tarpeen on tekijä tyydyttänyt julkaisemalla puheenalaisen niin hyvin käytännölliselle lakimiehillle ja ulosottoviranomaisille kuin suurelle yleisölle aiotun teoksen. Sillä ilman sitä olisi monen, jonka asiana on ulosottolain käyttäminen, epäilemättä ollut varsin vaikea perehtyä sen laajoihin ja uusiin säädöksiin, jotka sen johdosta, että ovat niin teoreettisesti seikkaperäisiä ja erityiskohtiin meneviä usein voivat tuntua monimutkaisilta ja vaikeasti käsitettäviltä, erittäinkin entiseen yksinkertaiseen ja ainoastaan pääperusteita sisältävään lainsäädäntöön verrattuina.

Teoksen suositusta ei kaivata tässä ilmoituksessa. Varmaa on että kaikki, jotka tavalla tai toisella tulevat tekemisiin ulosottolain kanssa tai siitä tahtovat selkoa saada, hankkivat teoksen itselleen ja ovat tekijälle kiitollisia hänen suurta tarkkuutta ja vaivaa kysyneestä työstään.

Teoksen saattamisessa suomenkieliseen asuun on toimittajan valvonnan alla ollut avullisena varatuomari Ilmari Blomstedt, joka on suomentanut kirjassa olevat selitykset ja asiarekisterin sekä kielen puolesta korjaillut teokseen otettuja lainvalmistelukunnan perustelmia ja lakivaliokunnan lauselmia. Sen johdosta että suomenkieltä vielä niin vähän on käytetty lakitieteellisistä aineista kirjoitettaissa ei käännöstyö suinkaan ole ollut helppoa. Siitä johtunee, että kieli kaikin paikoin ei tunnu oikein luontevalta ja selvältä ja että käännöksessä siellä täällä huomaa sanoja ja lauseita, joita on vaikea täsmälleen käsittää, ruotsalaista tekstiä katsomatta. Tämä koskee etupäässä termintapaisten sanojen ja lauseparsien kääntämistä, joiden suhteen monessa kohti mielestäni voisi olla kääntäjän kanssa eri mieltä. Niitä muutamia virheitä, joita olen sattunut huomaamaan, en tahdo tässä luetella. Näistä huomautuksista huolimatta on kuitenkin teoksen suomenkielistä asua ylimalkaan mielestäni pidettävä varsin hyvänä.

Edvin Castrén.

Chevyn metsästys.

Englantilainen ballaadi.

I laulu.

Lordi Percy Northumberlannista
Valan vannoi mennäkseen
Ja kolme päivää Chiviatin
Mailla metsästelläkseen,
Vaikk' estoon ritari Douglas
Tulis kaikin väkineen.

»Ma Chiviatin kauriit kauneimmat»,
Sanoi, »kaadan ja kanssani vien».
»Jumal'auta!» tuumi Douglas,
»Ma näytän hälle tien».

Ja Bambrowista Percy läks
Jalo joukko johdossaan;
Viistoista sataa jousta toi
Hän kolmelt' ääreltä maan.

Ajo alkoi aamuna maanantain,
Ja Chiviatin kummut soi.
Sit' ajoa lapsi ja lapsenlaps
Viel' itkulla vaikeroi.

Läpi metsien soi ajon meteli,
Ja riista juoksuun nous,
Ja ampujat vaani varuillaan,
Ja kaikui kaareva jous.

Hei tuulena tuonne ja tänne vaan
Otus karkasi turvaton;

Verikoirat kinterillä kiis
Läpi metsän ja viidakon.

Ajo alkoi aamuna maanantain,
Kun valkeni aurinko;
Kun puolipäivään pääsi se,
Sata kaurist' on kaattu jo.

Yli kenttien soi nyt toitotus
Ajon koolle kutsuen,
Ja riistan riemulle Percy sai,
Näki saalihin sataisen.

Hän sanoi: »Douglas käkesi
Mua tänään tervehtää.
Jumal'auta, ma tiesin ja vannoin sen,
Että tekemättä se jää».

Vaan Northumberlannin skvirepä
Eräs viimein jo eroittaa:
Jo tulee Douglas johdattain
Sotajoukkoa ankaraa.

Rivin taajoin, laajoin tapparat
Ja peitset välkähtää;
Urohompia mieleltä, miekaltaan
Ei ristikunta nää.

Kakstuhatta peitsenkantajaa,
Maankuulua maineeltaan,
Tiwelaaksosta, Twiden vieriltä
Toi Douglas tullessaan.

»Pois saalis», sanoi Percy jo,
»Nyt joutsehen jokainen;
Se ei elinpäivänänne näin
Viel' ollut tarpehen».

Väkevä Douglas väkensä
Etupäässä hän ratsastaa;
Asu välkkyy kuin sula vaski — ei
Urost' ikinä uljaampaa.

»Keit' ootte», hän kysyi, »vastatkaa,
Ken joukkonne on pää?
Ken luvan teille on antanut
Mun maillani metsästää?»

Ja ensimmäisenä ennätti
Lordi Percy vastaamaan:
»Keit' oomme ja kenen johdossa,
Sit' emme sanokkaan;
Mut täällä mielimme metsästää,
Tule, estä, jos tohdit vaan!

Jo Chiviatin kauriit kauneimmat
Nämä kaasi ja kanssaan vie».
»Jumal' auta», tuumi Douglas,
»Ma näytän mist' on tie».

Jalo Douglas jatkoi sitten,
Lordi Percylle lausui näin:
»Ois synti, jos kuolla täytyis
Tämän vuoksi syyttömän väen.

Sa Percy valtalordi oot
Ja vertaises ma oon;
Me kahden käykäämme kamppailuun,
Väki päältä katsokoon».

»Rankase julkinen Jumala»,
Sanoi Percy, »jos kieltäinen.
Ei valkeeman jalo Douglas
Pidä sulle päivän sen

Englannissa, Ranskassa, Skottein maass'
Ei vaimon kantamaa,
Jota avull' onnen ja Jumalan
En tohtis vastustaa.»

Oli skvire Northumberlannista,
Withrington nimeltään,
Sanoi: »meistäkö Henrik kuningas
Sais kuulla herjan tään?

Rikasten lordein rinnalla
Vähä köyhä skvire kyll' on,
Mut herrani eestäkö tohtis en
Ja tahtois taistohon?
Nimessä miekkani niin ma en
Mies liene miehuuton».

Se päivä päiv' oli kauhujen,
Veripäivä verraton.
Tähän ensi lauluni lakkaa nyt,
Pian toiseen tultu on.

II laulu.

Pojat Englannin joudutti joutsiaan,
Heilt' uljuus puutu ei;
Het' ensi tuisku tuonelle
Viistoista skottia vei.

Kreivi Douglas skottein päällikkö
Hän otteli osaltaan;
Haa, kuinka haavat ja valitus
Hänen kuulutti kulkuaan.

Kreivi Douglas, päällikkö pätevä,
Komensi kolmia väen.

Se ryntäs ankarin asehin
Nyt kolmialta päin.

Syviä haavoja vasamat
Teki meidän ampujain;
Moni vaipui uros valio,
Eik' ilohuudoin vain.

Jäi jouten jousi jo, miekkahan
Käy miehet Englannin;
Oli kauhu katsoa, kuinka se
Puri kylkehen kypärin.

Ei kestä kypäri korkea,
Ei paksu pantsari;
Monen kyllä sankarin väkevän
Sen salama väsytti.

Jopa joutui Percy koitteloon
Kera Douglas ritarin.
Milanon teräs tehovi,
Käy kuumaksi kummankin.

Salamoina iskut sateli,
Oli valiot vastakkain;
Kypäreistä purskui jo punainen
Kuin satamalla vain.

»Pidätä Percy», Douglas huus,
»Ma sanani sulle suon:
James kuninkaan luo Skottlantiin
Sun kreivinä ma tuon.

Sen lupaan, lunnaita vaadi en,
Sun ompi vapaa ties,
Sillä kaikista, jotk' olen voittanut,
Sa olet uljain mies.»

»Ei», Percy vastas, »ei ikinä!
Olen sanani antanut,
En väisty ikinä ketäkään,
Kenen vaimo on kantanut.»

Lens samalla nuoli nopsa niin,
Käden ampuma ankaran,
Syvälle kreivi Douglaan
Se tunki rintahan.

Läpi maksan ja keuhkon tunki se
Tuhovasama väkäpää.
Ei elämäss' enää puhunut
Hän muuta kuin sanat nää:
»Uljaasti eespäin miehet!
Täss' on mun päiväni pää».

Percy kalvan laskien katsoi kuin
Puna Douglaasta putosi pois;
Kävi käteen kuolleben, virkkoi: »voi,
En näin sua nähdä sois.

Ennen puolet maistani edestäs
Pois tahtoisin luovuttaa;
Sillä miestä mieleltä, miekalt' ei
Koko Pohjassa potrempaa».

Näki tuon jo ritari Skottein maan,
Montgomri nimens' on,
Näki Douglaan turman ja peitsensä
Hän kohotti kostohon.

Sadan nuolen noutimitse
Hän kiidätti kimollaan,
Lordi Percyä kohti koitti hän,
Ei tuuminut tullessaan.

Lordi Percyyn suuntasi peitsensä,
Ja tuntui isku se;
Se peitsi vahva, pettämätön
Meni Percyn lävitse.

Ulos tunki kyynärän tutkainta
Hänen toisesta kupeestaan;
Ei noiden kahden kaatuneen
Laist' enää päällä maan.

Yksi Northumberlannin joutsimies
Näki Percyn kaatuvan,
Oli hällä kantava kaarijous,
Se ei pettänyt kuunahan.

Veti nuolen kyynäräisen hän,
Sen teroitti teräspään,
Montgomri'ta kohti lennätti
Sen, eikä leikillään.

Pian nuoli se nouti pilkkunsa,
Se tuli tuimasti niin,
Sen sukelsi joutsensulatkin
Sydänverihin Montgomrin.

Nyt miel' ei väistyä yhdenkään,
Kova yltyy koston työ;
Kun kalvat lohkee, kahta vain
Lujemmin urhot lyö.

Sota tuntia ennen alkanut
Oli vespersoittoa;
Kun iltarukouskellot soi,
Viel' loppu on loittona.

Kuun valossa vasta toisilleen
He sovinnon käden soi;

Ylös yritti tukien toisiaan,
Mut harva se seista voi.

Kaksviidettä palas Englantiin,
Viistoista sataa läks;
Oli kakstuhatt' urhoa skottein, jäi
Viisviidettä eläväks.

Muut kaikk' oli kalmaan kaatuneet
Eik' enää nousta voi.
Sitä surkeutta lapsi ja lapsenlaps
Viel' itkulla vaikeroi.

Lordi Percyn rinnalla vainaana
On Johan Aggerston,
Uros nopsa Roger Hartley
Ja rohkea Wilhelm Herm.

Siell' uljas Yrjö Lowli myös,
Ritari kuulu, on;
Raff, rikas Rughlei, ne rinnakkain
Kaikk' kentäll' on taistelon.

Sua Withrington mun surku on,
Sa niin olit urhokas;
Jalat poikki lyötyinä tappelit
Sa vielä polviltas.

Taas kreivi Douglaan rinnalla
Sir Hew Montgomri on;
On David Lewdal nepaansa,
Soturi peloton.

Karl Murray kanssaan, joka ei
Yht' askelta väistynyt,
Hew Maxwell, valtalordi myös,
Kera Douglaan kelmennyt.

Ne koivu- ja pähkinäpaareilla
Pois vietiin koittaissa koin;
Moni kyllä miestänsä kantamaan
Tuli leski lohdutoin.

Tiwelaakso itke, Northumberland
Nyt valita vaikeaan!
Ette noiden kahden kaatuneen
Näe vertaa konsanaan.

Skottlannin kuninkaalle sai
Sana Edinburgihin:
»Kreivi Douglas lyöty ja kuollut on
Kedolla Chiviatin».

Hän väänteli käsiään ja huus
Sen kuullen: »voi mua, voi!
Sellaista sankarta saada en
Koko skottein maasta voi».

Sana Londoniin sai kuuluviin
Kuningas Henrikin:
»Kreivi Percy lyöty ja kuollut on
Kedolla Chiviatin».

»Sielunsa taivaan periköön»,
Sanoi Henrik kuningas,
»Sata sankarta kyllä maassani
Viel' on sun vertojas.
Mut, Percy, totta jos elän vaan,
Sun kostan ma kuolemas».

Niin jalo kuninkaamme myös,
Hän vahvana valassaan,
Soti Humbledownin tappelun
Kostoksi Percyn vaan.

Kuusneljättä skottein urhoa
Miss' yhtenä päivänä
Kedolla Glendalin kuolonsa
Sai miekan melskeessä,

Se oli Chevyn metsästys,
Sen loppu semmoinen.
Viel' Otterborniss' osoittaa
Voi vanhat sijaa sen.

Herder-Runebergin mukaan
O. Manninen.

Kotimaan kirjallisuutta.

Z. Topelius, Vinterqvällar. Tredje cykeln. Häft. 1—3. Ljungars saga. Tukholmassa, 1896, G. W. Edlund. 303 s. 8:o. Hinta 4: 50.

— — — —, Ljungarsin taru. Suomensi Helmi Setälä. Vihk. 1—4. Helsingissä, 1896, 1897. G. W. Edlund. Hinta vihkolta —: 85.

Harvenemistaan harvenneet ovat viimeisinä vuosina maassamme ruotsinkielisten kirjailijain rivit. Huomattavampia nuorempia kykyjä on tuskin ensinkään ilmestynyt ja vanhempien kirjailijain paraan tuotteliaisuuden aika on jo osaksi ohi. Seuraus tästä on ollut, että ruotsinkielisenkin yleisön vähitellen on täytynyt hakea henkinen ravintonsa kotimaan suomenkielisestä kirjallisuudesta taikka että se vielä enemmän on kääntänyt huomionsa tykkänään Ruotsinmaan kirjallisuuteen. Tämä viimeinen seikka on tietysti hyvinkin surkuteltava, koska se sanottavassa määrin vieroittaa suuren osan sivistynyttä yleisöä siitä, mitä kotimaa henkisellä alalla tuottaa.

Ilahduttavaa siis on, kun tälle yleisölle tarjoutuu kotimainen teos ja sitä ilahduttavampaa, kun tämä teos on Z. Topeliuksen kirjoittama.

Runoilija on nyt vanhoilla päivillään ruvennut painattamaan muutamia kertomuksia, jotka hän suurimmaksi osaksi jo useampia vuosia sitten on kirjoittanut. Ne muodostavat kolmannen jakson «Talvi-iltain tarinoita«, josta tähän saakka on ilmestynyt «Ljungars saga« ja «Gamla baron på Rautakylä«. Vielä pitäisi ilmestyä «Känslor utan namn« ja ehkä muutamia muitakin kertomuksia. «Ljungars saga« on ennen ollut painettuna «Helsingfors Tidningar« lehteen, kuitenkin aivan toisessa muodossa; varsinkin on loppupuoli myöhemmin lisätty, niinkuin «Pekka Grön« esipuheessaan mainitsee.

«Ljungarsin taru« on romantinen kertomus Suomen historian 1500-luvun alkuvuosilta. Tosin sen historiallisuutta tuskin muussa voi huomata, kuin että siinä esiintyy historiallisia henkilöitä, vaikka vaan sivuhenkilöinä; itse Ljungarsin suku, jonka ympärillä pääjuoni liikkuu, on runoilijan keksimä. Kuitenkin antaa tässä kertomuksessa esiintyvä kultuurihistoriallinen kuvaus Varsinais-Suomen silloisista oloista kuin myös kansan ja johtavien henkilöiden henkisestä tilasta ja mielipiteistä uskonpuhdistuksen edellä käyvinä vuosina sille varmemman ja laveamman pohjan, kuin ehkä millään Topeliuksen edellisellä novellilla on. Se muistuttaa suuressa määrin mainioita «Välskärin kertomuksia«.

Muistutus liiallisesta «romantisuudesta« ja luonnottomuudesta, jonka syyllä voi tehdä muutamia Topeliuksen novelleja vastaan, on tässäkin kieltämättä oikeutettu. «Ljungarsin tytön« haamu, Ljungarsin lähteen kuivuminen aina, kun joku onnettomuus tapahtuu Ljungarsin suvulle, Taavin ihmeellinen pelastuminen Ljungarsin linnasta maanalaisen käytävän kautta y. m. semmoiset yliluonnollisuudet ovat varsinaisen täysiverisen romantikon mielikuvituksen tuotteita. Kuitenkin mielellään antautuu salaperäisen Ljungarsin tytön vietäväksi syvälle synkkään metsään, mielenkiinnolla kuuntelee hänen ystävällisiä neuvojaan, jotka surullisina lauluina kaikuvat niinkuin tuulen etäinen humina. Semmoisella lämmöllä, semmoisella mestaruudella on tämä kerrottu, ettei ainoastaan nuoren, vaan vanhemmankin lukijan pakosta täytyy antautua tämän salaperäisen vaikutuksen valtaan.

Erinomaisen kuvaavasti on Naantalin luostari ja sen olot esitetty ja valtaavan vaikuttava on kuvaus Ljungarsin lasten tulosta luostariin. Häiritsevästi vaikuttavat kuitenkin kertomuksen tasaiseen kulkuun useat itse juonesta poikkeavat historialliset katsaukset ja tekijän monessa paikassa esiintuomat omat historialliset mielipiteet. Historialliselle kertomukselle on epäilemättä eduksi, jos luontevasti ja välittömästi kertomuksen kautta voi saada historialliset olot ja riennot kuvatuiksi. Ei voi kieltää että muutamissa paikoin tämmöiset poikkeamiset tuntuvat pitkäveteisiltä ja aiheettomilta.

Kertomuksessa esiintyvistä henkilöistä on erittäin Arvid Kurjen, Suomen viimeisen katolisen piispan, luonne ja vaikutus sattuvasti kuvattu.

Suomennos, «Ljungarsin taru«, Helmi Setälän tekemä, josta viimeinen vihko vielä on ilmestymättä, on kerrassaan sujuva ja onnistunut. Jotakin pientä huomaamattomuutta voisi ehkä mainita, niinkuin myös, että runojen suomalainen käännös usein ei täydellisesti vastaa ruotsalaisen tekstin sisällystä; toiselta puolen taas on myönnettävä, ettei näitten runojen tarkka kääntäminen liene helposti käynyt laatuun, ja että niitten muodosteleminen suomalaiseen asuun on nähtävästi ollut muutamille eduksi sekä sisällyksen että muodon puolesta. Kun viimeinen vihko suomennosta toivottavasti

piakkoin ilmestyy, on siis suomalaisellakin yleisöllä tarjona tämä erinomaisen hauska ja viehättävä novelli.

A. H. B.

Magnus Stackelberg, Storfurstendömet Finlands ridderskaps och adels kalender 1897. Utgifven af — —. Helsingissä, G. W. Edlund. 560 s. 8:o (4 värillisen vaakunakuvan kanssa). Hinta sidottuna 10 markkaa.

V. 1890 julkaisi vapaaherra Stackelberg tätä lähinnä edellisen painoksen Suomen ritariston ja aatelin kalenteria. Sitä ennen ovat ilmestyneet v. Knorringin, Pinellon ja Tersmedenin aateliskalenterit, ensimäinen näistä 1858. Se aika, joka nyt on kulunut edellisestä, seitsemän vuotta, ei ole niin pitkä aika, että aatelin kokoonpano kokonaisuutena olisi mainittavasti muuttunut, mutta tapahtuuhan sen ajan kuluessa kuitenkin koko joukko yksityisiä genealogisia muutoksia. Jos vertaa vapaaherra Stackelbergin molempia kalentereita toisiinsa, niin huomaa että kirjan koko taas on melkoisesti kasvanut: sivumäärä on nyt 560, viime kerralla 517. Syynä siihen lienee kuitenkin etupäässä että taas on käytetty kalenterissa isompaa ja uhkeampaa pränttiä. Tämä on muuten vain eduksi, mutta tietysti hintakin sen mukaan kohoaa, ja pelkään että moni sen takia jättää kirjan ostamatta, ja tyytyy vanhaan painokseen. Siihen katsoen luulen tarpeelliseksi, että aateliskalenterimme vast'edes palaa vähän yksinkertaisempaan ulkoasuun; nykyään se onkin komeampi kuin isompien ulkomaitten samanlaiset julkaisut.

Kun tietää, mitenkä vaillinaisia Ritarihuoneelle tulevat virallisetkin ilmoitukset aatelissa tapahtuneista muutoksista ovat, on vaikea toimittajaltakaan vaatia täydellisyyttä: tavataan, niinkuin ennenkin, muutama kuollutkin henkilö merkitty eläväksi ja syntyneitä on poissa. En tiedä onko ritarihuoneen johtokunta tehnyt kaiken, mitä voitaisiin, mainitun asianlaidan parantamiseksi. Niinkuin asia nyt on, jäävät aatelissukujemme genealogiat välttämättömästi jossain määrin epätäydellisiksi. Verraten edelliseen kalenteriin on sukujen historiikit tehty täydellisemmiksi, joka on kiitokseksi luettava. Samoin tahdon erityisellä kiitoksella mainita, että on jätetty pois nuo lapselliset »Elev vid Nya Svenska Samskolan», »Elev vid Lyceum i Åbo» j. n. e., joita edellisessä tavattiin. Kirjan loppuun on liitetty eräs luettelo »introduseeraamattomista suvuista». Tämmöinen voisi olla varsin intressantti, jos se todellakin sisältäisi sen, mitä sen tulisi: luettelon Suomessa löytyvistä suvuista, joita on aatelissäätyyn korotettu, vaan joilla ei ole sijaa Suomen ritarihuoneessa. Mutta tuo luettelo on toiselta puolen aivan vaillinainen, toiselta varsin merkillinen: kun Keis. Majesteetti on hyl-

jännyt anomuksen jonkun suvun ottamisesta ritarihuoneeseen, esim. adoptsionin kautta, on suku muka introduseeraamaton aatelissuku!

Luokaamme nyt esillä olevan kalenterin nojalla pikainen silmäys Suomen aateliston kokoonpanoon. Niinkuin kirjasta näkyy, on Suomen ritarihuoneen kirjoissa nykyään 1 ruhtinaallinen, 11 kreivillistä, 61 vapaaherraista ja 271 aatelista sukua. Näistä ovat kuoleman tai ylempään arvoon korotuksen kautta sammuneet 1 ruhtinaallinen, 2 kreivillistä, 6 vapaaherraista ja 66 aatelista sukua; sitäpaitsi on miehiseltä kannalta kuollut 35 sukua. Jää siis 234 sukua, joilla nykyään on oikeus olla edustettuna Suomen valtiopäivillä. Näistä suvuista on 2 kreivillistä, 17 vapaaherraista ja 109 aatelista ruotsinaikuisia, s. o. ne ovat saavuttaneet nykyisen arvonsa jo Ruotsin vallan aikana, ja 5 kreivillistä, 33 vapaaherraista ja 68 aatelista on korotettu vasta v:n 1809 jälkeen. Nuorta alkua on siis meidän aatelistomme, varsinkin kun ottaa huomioon että ruotsinaikuisetkin aatelissuvut yleensä ovat viime vuosisadoilta. Keskiaikaista aatelia meillä on tuskin muita sukuja, kuin Creutz, Carpelan (ennen Karpalainen), Boije, Tavast, Spurilan Jägerhorn, Spåre ja Blåfield. Näiden lisäksi tulevat sitten tosin muutamat perin vanhat, vaikka vasta myöhemmin meidän maahamme kotiutuneet suvut, niinkuin Wrede, Stackelberg, Lode, Ramsay, v. Becker, Montgomery, Pinello y. m. Mutta sittenkin ovat nuo suvut, joilla on pitkä jono esi-isiä, harvat. Meidän kansallamme on auttamattomasti tässäkin suhteessa ollut demokraattinen olojen kehitys. Omituinen seikka, joka pistää silmiin kun katsoo ylempänä mainittuja numeroita, on, että kun tavallisten aatelissukujen enemmistö vielä on Ruotsin ajasta peräisin, niin suuri enemmistö kreivi- ja vapaaherra-sukuja on vasta meidän vuosisadaltamme; on siis tällä aikaa verrattain paljoa runsaammin korotettu näihin ylempiin (erittäinkin vapaaherran) arvoihin.

Saatamme hra Stackelbergin aateliskalenterin niiden huomioon, jotka tahtovat ottaa selvää meidän nykyaikaisen ritaristomme ja aatelimme genealogisista seikoista.

G—t.

Isak Fehr, Maantieteellisiä kuvauksia maapallon kaikista osista. Runsaasti kuvilla kaunistettu. Toimittanut — —. Suomentanut F. O. Rapola. Porvoossa, Werner Söderström. Tähän asti 4 4-arkkista vihkoa 8:o, à —: 55.

Siihen nähden että maantieteen merkitys viime vuosikymmenien kuluessa on käynyt yhä selvemmäksi ja sen arvoa oppiaineena yhä enemmän on tunnustettu, on suomenkielinen maantieteellinen kirjallisuus vielä sanomattoman niukka. Tätä puutetta on varsinkin maantieteen opettaja saanut kipeästi tuntea. Kuivan oppikirjan höystämiseksi hän milt'ei turhaan on

etsinyt sopivaa teosta äidinkielellään. Kieliä taitava opettaja silloin on turvautunut runsasvaraiseen saksalaiseen tai ranskalaiseen kirjallisuuteen; onpa jo ruotsinkielelläkin yhtä ja toista huomattavaa tällä alalla. Kieliä osaamaton taas on ikäväkseen havainnut että se aine, joka eniten olisi voinut kasvavaa polvea kehittää ja innostuttaa, on sopivien lähteiden puutteessa tullut koneelliseksi ulkoluvuksi. Siksi lausuttiinkin v:n 1894 lomakurssien toimeenpanemassa keskustelukokouksessa, pohdittaessa kysymystä, minkälaatuinen suomalainen kirjallisuus enimmin olisi tarpeen, se toivomus, että ensisijassa saataisiin maantieteellistä kirjallisuutta. Tämä toivo on nyt jossakin määrin tullut täytetyksi sen käännöksen kautta, jonka lehtori F. O. Rapola on toimittanut Isak Fehrin maantieteellisista kuvauksista. Teosta, joka painetaan Werner Söderströmin kustannuksella, on jo 4 ensimäistä vihkoa ilmestynyt ja 6 on vielä odotettavissa. Siitä, mitä jo on luettavana, voipi päättää, että teos tulee antamaan tyydyttävän kuvan koko maapallosta, koska jo kolmessa ensimäisessä vihossa on kosketeltu milt'ei kaikkia Europan valtioita. — Tällaisen työn sommitteleminen ja järjestäminen vaatii tietenkin hyvää arvostelukykyä ja tarkkaa silmää. Pitää osata valita juuri sellaiset piirteet ja puolet, jotka antavat maalle, sen kansalle ja oloille omituisen leiman, ja saada tämä niin huvittavaan, helppotajuiseen muotoon, että sitä ken tahansa mielellänsä lukee. Yleensä on tekijä jotakuinkin onnistunut vaikeassa tehtävässään. Monet kuvauksista ovat omiaan herättämään mieltymystä ja antavat pitkittä mutkitta selvän käsityksen puheenaolevista oloista.

Parhaimpia kertomuksia mielestämme ovat esim. kuvaukset englantilaisista ja heidän omituisuuksistaan, Lontoon katuelämästä, sillin- ja valaanpyynnistä Pohjolassa ja tunturielämästä Norjassa. Norjan kansan henkiset riennot ovat sitä vastoin jotenkin yksipuolisesti käsitellyt ja milt'ei antavat lukijalle aihetta uskomaan, että norjalaisten sivistyskanta olisi muiden kansojen sivistyskantaa alempana. Ja tosiasia on kuitenkin, että täällä maatuvissa ja talonpoikaistölleissä viljellään paljoa enemmän kirjallisuutta kuin esim. Saksassa, eivätkä suinkaan Ibsenin, Björnsonin ja Lien teokset ole vieraat kansan syville riveille. — Erittäin sattuvasti on myöskin wieniläinen, hänen hilpeytensä ja nautinnonhalunsa kuvattu. Ja päästyään etelä-Europpaan käy tekijä kerrassaan runolliseksi. Italian ja Kreikan suurenmoinen luonto, rikas kasvillisuus ja historialliset muistot astuvat lukijan eteen kuin hän olisi siellä itse käynyt.

Vähemmän onnistuneita kuvauksia on esim. Hollanti, se kun näet ei anna selvää käsitystä tästä merkillisestä maasta. Tuon erään matkustajan ja laivakapteenin välisen vuorokeskustelun sijaan olisi seikkaperäinen kertomus patojen ulkomuodosta ja rakennuksesta, kansan elinkeinoista ja elintavoista ollut paljoa opettavaisempi. Paikoittain heikonlainen on myöskin

Sveitsi. Luonnonkuvaukset ja St. Gotthard-rata käyvät kyllä laatuun, mutta elinkeinoja ja valtiollista elämää on aivan päällimiten kosketeltu. Tosin menot ja tavat Appenzellin maapäivillä ovat kyllä tarkkaan kerrotut, mutta kun ei tekijä ole sanaakaan maininnut Sveitsin omituisista valtiollisista oloista, rajattomasta itsehallinnosta ja lainsäätämisvallasta, joka kansalla muutamissa kanttooneissa on, »referendum»-oikeudesta j. n. e., jää tämä yksityiskuvaksi, jonka merkitystä ei voi arvata. Sangen kuivalta tuntuu kertomus Pragin kaupungista, johon syy etupäässä lienee haettava siitä, ettei sanallakaan ole kosketeltu tuota suuremmoista tshekkiläistä liikettä. Se se kuitenkin on, joka antaa nykyiselle Pragille sen omituisen värityksen, tekee elämän sen kaduilla ja kahviloissa niin erittäin vilkkaaksi ja on luonut tänne vähässä ajassa suunnattoman paljon jos jonkinmoisia oppilaitoksia, kirjastoja, yhdistyksiä y. m.

Ne vajanaisuudet, joita tässä olemme tahtoneet huomauttaa ja jotka varsinkin maantieteen opettaja tulee tuntemaan, eivät suinkaan himmennä teoksen ansiota. Niin kauan kuin ei ole olemassa laajempaa ja seikkaperäisempää teosta, on tämä erittäin suositeltava, varsinkin kun vielä ottaa sen kohtuullisen hinnan huomioon, joka koko teoksesta (10:stä vihosta) ei tule nousemaan korkeammaksi kuin 5 mk. 50 p.

Käännös on huolellinen, kieli sujuvaa ja kaunista. Välistä vaan tuntuu siltä kuin olisi liika orjallisesti seurattu alkutekstiä. Niinpä on esim. (siv. 2) »Schwarzbrod», jolla tarkoitetaan tavallista hapanta leipää, käännetty »mustaksi leiväksi», sillien suolaamista esitettäessä (siv. 26) jää epäselväksi, ovatko ne kalat vai sisälmykset, jotka ladotaan nelikkoihin y. m.

M. F.

Maapallon ympäri. Suurin suomalainen kuvateos käsittävä (sic!) nykyajan parhajden (sic!) valokuvausten mukaan esitettyjä näköaloja jne. Porvoossa, Werner Söderström. Teokseen tulee kaikkiaan 320 kuvataulua. Tähän asti 15 vihkoa à —: 40.

Yllä mainittu kuvateos on laatuaan ensimäinen suomenkielellä ja siis sangen huomattava. Se tulee käsittämään 40 vihkoa, joista 15 ensimäistä jo on ilmestynyt. Nämä näyttävät erinomaisen lupaavilta. Joka vihko sisältää 8 suurta, hienoa kuvaa, joihin on liitetty lyhyt sattuva teksti. Kuvain valinta ansaitsee kaikin puolin kiitosta. Ne esittävät maailman merkillisimpiä kaupunkeja, suurkaupunkien vilkkaimpia katuja, muistorikkaimpia historiallisia paikkoja, huomattavimpia rakennuksia, ihanimpia maisemia, omituisia kansallistyyppejä, suurenmoisia raunioita, ystävällisiä maakyliä, rauhallisia hautakammioita, etevimpiä taideteoksia, suurten henkilöiden muistopatsaita, komeitten linnojen saleja ja kammioita, jylhiä kalliosaaria

j. n. e. Sanalla sanoen, tässä on tarjona parasta siitä, mitä luonto ja ihmiskäsi ovat aikaan saaneet. Ei sentähden voi helpommin ja mukavammin tutustua maihin ja mantereihin kaikkine omituisuuksineen, kuin tällaista kuvateosta selaillessa. Se on omiaan viehättämään sekä lasta että vanhusta, sekä oppinutta että oppimatonta. Sellainen, joka kaikki nämät paikat omin silmin on nähnyt, katselee tätä teosta yhtä mielellään, kuin se, joka ei milloinkaan isänmaan ulkopuolella ole liikkunut. Kun tähän vielä tulee lisäksi teoksen tavattoman huokea hinta ja se suuri etu, että sen saa vihottain lunastaa, niin onpa sangen luultavaa, että harva se koti tulee olemaan, jonne sitä ei hankittaisi.

Pieni muistutus saakoon tässä kuitenkin sijansa. Olisi ollut sangen suotavaa, että saman kaupungin, saman maan tai edes saman maanosan kuvat olisivat perätysten järjestetyt. Mutta nyt ne ovat viskatut sikin sokin ilman minkäänlaista keskinäistä yhteyttä. Samassa vihossa saattaa esim. olla Tukholman linna, amerikkalainen palmumaisema, Egyptin pyramidien rauniot, Gethsemanen yrttitarha j. n. e. Tämä tosin ei kotona katsellessa tee mitään sanottavaa haittaa, mutta jos tahtoo käyttää näitä kuvia havaintovälikappaleina koulussa, — johon tarkoitukseen ne muuten varsin hyvin sopivatkin — niin tämä järjestyksen puute on sangen epämiellyttävä.

M. F.

K. Kerkkonen, Vieraita sanoja selityksineen. Kansalaisille kokoili — —. Hämeenlinnassa, 1897, tekijän kustann. Hinta 1: 50.

Ankarasti on suomen kielessä koetettu karttaa vieraitten sanojen käyttämistä — ehkä ankarammin ja yleisemmin kuin missään muualla. Me emme tunne »universiteettiä», emme »literatuuria», hädin tuskin telegraafin; meillä on omat »ihanteemme», »yksilömme», »yliopistomme», »sähkömme». Mutta joukkoon on sentään päässyt pujahtamaan joku »koomillinen», »pedantti», »raffineerattu», »sympatia», »naivi», »optimismi» — siis lopultakin koko joukko vieraita lainoja. Ja tuskin lienee toivoa niiden vähenemisestä. Ilmoitettavamme kirjanen ei pyrikään niitä kielestä pois karsimaan; se tahtoo vaan selittää tavallisimmat vieraat sanat, avuksi niille, joilla ei ole tilaisuutta runsaammista lähteistä tietoja hakea.

77 sivua käsittävässä tämän tapaisessa kirjassa aineen pitää olla taidolla valitun. Ja niin se ylimalkaan tällä kertaa onkin. Poikkeuksia saattaa silti kyllä helposti löytää. Kun joukkoon esim. ovat päässeet dyskrasiia, helmintologiia, teofaniia, konvikti y. m. s., odottaisi löytävänsä myöskin siksi usein käytetyt sanat kuin originelli, eksentrinen, aktuelli l. aktuaalinen, maksiimi y. m. y. m. Mutta tämä on vähäpätöisyys, jos luetteloon otetut sanat on oikein suomennettu tai selitetty. Tekijä on ylimalkaan käyttänyt enemmän jälkimäistä keinoa — ehkä turhankin paljon. Luulisi että »aklamatsioni»-sanasta olisi päässyt »huutoäänestyksellä», »arkeologiiasta» »muinaistutkimuksella», kukatiesi »konserveista» »säilykkeillä»,

ehkäpä vielä »konventsionaali(se)sta» »sovinnaisella». Mutta tekijällä on näihin kaikkiin — ja moniin muihin — pitkät selitykset. Ne olisivat olleet paljoa tarpeellisemmat sellaisia sanoja selvitettäessä, joitten suomalaiset vastincet tosiaan vielä ovat vakaantumatta; sanat semmoiset kuin intensiivi(nen), naivi, negatsioni, optimismi, partituuri, pieteetti, solidaarinen y. m. y. m. eivät vielä selviä yhdellä suomalaisella sanalla, eivät aina kahdellakaan.

Muutamien sanojen merkitys on saanut vaillinaisen selityksen. Esim. nivelleerata merkitsee muutakin kuin »määrätä eri paikkain korkeussuhde»; »radikaali» on kyllä perinpohjainen, mutta usein aivan liian »perinpohjainen»; kaikki »markiisit» eivät ole niin halpaa tavaraa kuin akkunan varjostimia. — Vähemmän onnistuneita selityksiä on niinikään joku joukossa; esim. anakronismi ei ole tyydyttävästi käännetty sanoilla »ajanlaskuvirhe, ajanväärennys»; anarkiiaa ei kait voine sanoa miksikään »valtiomuodoksi»; kurioosi on vaan osaksi samaa kuin kummallinen, outo; humanismi ihmisessä ei ole kasvatus, vaan pikemmin sitten kasvatuksen tulos; jotakin koulutyttöjen »kotteriiaa» liene toki liian julmaa kutsua »joukkioksi» j. n. e. Erehdyttävästi ovat niinikään selitetyt esim. kompromissi, kasuisti, remontti, sympaatillinen. Painovirheet ovat lisäksi tehneet pari pahaa kepposta.

Tekijä valittaa alkusanasessaan »että meillä ei ensinkään vielä ole vakaannuttu vierasten sanain kirjoittamistavassa.» Se on, ikävä kyllä, totta. Mutta rajansa on toki silläkin surkeudella. Sillä tuskinpa kenellekään juohtunee mieleen kirjoittaa niinkuin hra Kerkkonen tekee esim. *celipaatti*, mutta *selibaatti*! Tahi »Ora et lapora!» Ja eiköhän sentään jokainen, ken tyytyy yhteen o:hon nobeli(ylevä)-sanassa, tyytyisi yhteen u:hunkin Neptunussanan toisessa tavuussa? Tuiki oudoilta sekä näyttävät että kuuluvat myöskin skolast*iikko, oo*rderi, va*ggoo*ni. Reflek*t*sioon on kait painovirhe.

Mutta pikkuseikat sikseen. Kirja on kokonaisuudessaan hyvä, ja me suomalaiset olemme hra Kerkkoselle kiitolliset että hän odottamatta muitten apua on toimittanut meille pienen »sivistyssanakirjan», jota moni n. s. sivistynytkin — minä vakuutan sen — saattaa hyödykseen käyttää.

E. N—s.

Katsaus Suomalaisen Teaatterin kuluneeseen kevätkauteen. *)

Kulunut näytäntökausi alkoi »Kyypron prinsessan» esittämisellä. Tamän kotimaisen laulunsekaisen kappaleen näyttämölle-ottoa epäilemättä sekä vanhat että nuoret iloiten tervehtivät, sillä edelliset saivat sen kautta elvyttää muistoa aikaisimmilta kotimaisen taide-innostuksen ajoilta, ja jäl-

*) Tämän katsauksen kirjoittaja on ollut tilaisuudessa säännöllisesti seuraamaan ainoastaan mainitun näytäntökauden jälkipuolta.

kimäiset tutustua tuohon hupaiseen musiikki- ja näytelmäkirjallisuutemme tuotteeseen. Jos kohta on rohkeata, sadussakin, sovittaa yhteen kreikkakalaista ja suomalaista mytologiaa, on näytelmän tekijä jotenkin onnellisesti suoriutunut tehtävästään ja luonut tarun, joka runollisuudellaan, satumaailmallaan ja eetillisine momentteineen viehättää suuriakin lapsia. On selvää, että kappaleeseen liittyvät musikaaliset ainekset suuressa määrässä aikaansaavat sen miellyttävän vaikutuksen. Musiikki nimittäin on yleensä helppotajuista, soinnukasta ja kuvaavaa. Onnistuneimpina musiikki-osina pidämme ensimäisen näytöksen nauruköörin ja kolmannessa näytöksessä esiintyvän Anemotiin laulun »Laps Hellaan». Vähemmin onnistunut on toisen näytöksen myllylaulu, joka, toistettuna useine värssyineen, vaikuttaa yksitoikkoisuutta.

Kappaleen pääosien esittäjät olivat hyvin valitut ja suorittivat osansa luontevasti. Rouva Raution Kryseis oli viehkeä silloinkin, kuin viha kuninkaantyttären loukatusta arvosta puhkee esiin. Herra Halme, joka onnistuneesti on tulkinnut Kullervoa, osotti hyvin soveltuvansa Lemminkäistäkin kuvaamaan. Anemotiin laulunvoittoista osaa esitti ansiokkaasti ensin rouva Lilli Kajanus, sittemmin rouva Olga Leino.

Suuri joukko Helsingin musiikkia harrastavia neitosia ja nuoria miehiä otti osaa kappaleen köörien ja muiden pienempien lauluosien suorittamiseen, jotka, etenkin sittenkun kappale muutama kerta oli annettu, sujuivat tasaisesti ja hyvin.

Mielipahalla suomalaisen näytelmätaiteen ystävät näkivät Ida Aalberg-Uexkull-Gyldenbandin vierailun niin pian keskeytyneeksi. Ainoastaan yhden uuden taideluoman Ida Aalberg meille ehti lahjoittaa, ennenkuin sairaus vierailun katkaisi. Tarkoitamme Magdan osaa Sudermannin »Koti» näytelmässä. Tästä osasta on sanottava, että se oli suurta, vaikuttavaa taidetta jokaiseen pienimpään yksityiskohtaan saakka, taidetta, joka ei jätä ainoatakaan katsojaa kylmäksi. Hartaana toivomuksena, joka epäilemättä on yleinen, lausumme, että etevä näyttelijätär pian taas tarjoisi maalaisilleen tilaisuutta nauttia hänen taiteestaan.

Näytäntökauden loppuosan huomattavana puolena oli Schillerin Don Carloksen ja muutamien uusien kotimaisten näytelmien esittäminen.

Don Carlos Suomalaisessa Teaatterissa on uusi todistus tämän taidelaitoksen kiitettävistä pyrinnöistä tutustuttaa suomalaista yleisöä maailmankirjallisuuden mestariteoksiin. Näiden joukossa on myös Schillerin Don

Carloksella sijansa, jos kohta esteettinen arvostelija siitä löytääkin paljon epähistoriallista ja ristiriitaista, paljon puutteellista motiveerauksessa. Huolimatta virheistä kannattaa tämän draaman toimintaa läpeensä innostunut runohenki, ja toiset henkilöistä tulkitsevat ylevimpiä inhimillisiä tunteita ja aatteita, toiset taas toimivat ylen halpamaisesti ja julkilausuvat mitä kehnoimpia ja ihmisarvoa alentavimpia ajatuksia. Suuri inhimillisyyden aate, indiviidien ja kansojen vapaus ja onnellisuus — siinä Schillerin innostava aate, joka niin monessa hänen teoksessaan puhkee ilmoille ja joka tässäkin on johtavana. Ei tarvitse ihmetellä, että ne vaikeat yksityiset olot ja se synkkä valtiollinen aika, joissa Schiller eli, hänen jalossa hengessään herättivät niin suuren vapaudenjanon. Mutta tämä johtava aate, palautuen niin monimuotoisena ja niin usein, vaikuttaa välistä sen, että toimivat henkilöt ovat abstrakteja aatteen ilmaisijoita ilman vastinetta matoisessa maailmassa. Tällainen henkilö on draamassa esiintyvä markiisi Posa. Kuitenkaan ei tämä henkilö mielestämme ole siihen määrään abstrakti kuin tavallisesti arvostellaan, vaan saattaa psykoloogisesti löytää jonkun verran motiveerausta hänen toiminnalleen. On totta että vaatisi Posalta, joka on matkustellut ympäri Europpaa, ja jonka olisi pitänyt kerätä paljon kokemusta ja ihmisten tuntemista, järkevämpää toimintaa prinssi-ystävänsä pelastukseksi ja vapauden aatteiden toteuttamiseksi. Mutta toiselta puolen saattaa Schillerin kanssa käsittää Posaa haaveilevaksi henkilöksi, joka tosin on täydesti ylevän aatteensa valtaama, mutta joka ei tarpeeksi voi punnita keinoja eikä ryhdy syrjäyttämään esteitä. Lisäksi ei aika vielä ole kypsynyt niin korkealle ihanteelle, sillä itsekkäisyys ja tyrannius hallitsevat maailmaa, ja niin sortuu aatteen kannattaja ja hänen kanssaan itse aate. Runoilija on tahtonut kuvata tämän katastroofin synkäksi ja räikeän epäsointuisaksi, luomatta siihen mitään sovittavaa, toiveita herättävää valoa.

Selvä erotus on huomattavana draaman alku- ja loppuosan välillä. Edellisessä on keskustana jännittävä ylhäinen perhenäytelmä. Jälkimäisessä on pääasiallisen mielenkiinnon esineenä vapauden ja ihmisyyden aatteita ajava markiisi Posa. Tämä kahtaallisuus draaman dispositsioonissa vaikuttaa epäedullisesti estäen toiminnan yhteyden. Siitä huolimatta tuon tuostakin näyttäytyy taitava draamallinen tekniikki, joka runoilijalla on ollut hallussaan. Se tulee esille etenkin muutamissa kuvaavissa ja suuresti vaikuttavissa kohtauksissa. Sellaisia ovat ensimäisen näytöksen alussa oleva kohta, jossa Filip yllättää kuningatar Elisabetin Aranjuezin puistossa, koh-

taus, jossa Don Carlos vetoo isän hellempiin tunteisiin ja pyrkii päästä Flanderiin, mutta sysätään tylysti pois, lisäksi raivoavan kuninkaan vihanpurkaus ja kuningattaren pyörtymys, prinsessa Eboli'n tunnustus, ja suuri kohtaus kuninkaan ja markiisin kesken. Viimeksi mainittua saattaa pitää draaman aatteellisena huippukohtana. Surullinen jatko siihen on kohtaus kuninkaan ja suur'inkvisiittori-kardinaalin kesken.

Pääosien esittäjistä, jotka olivat rouva Rautio, neiti Rängman ja herrat Leino, Ahlberg ja Weckman, mainitsemme sanasen. Rouva Rautio yhdisti Valois'in Elisabetin osaan hienoa arvokkaisuutta, jonka ohella miellyttävä naisellisuus kuvastui ilmeissä ja puheessa. S:t Réal esittää teoksessaan »Nouvelle historique» Valois'in Elisabetia suloisena ja lempeänä naisena, jonka hyvyys ja avomielisyys oli niin jyrkkänä vastakohtana Filipin hovissa vallitsevalle jäykälle hovielämälle ja juonille. Kuningattaren sulous oli niin voimakas, että se kokonaan valloitti synkän Filipinkin. Mainittu teos, vaikka se onkin peräti epähistoriallinen, on ollut Schillerin pääasiallisena lähteenä, ja sen mukaan hän myös on kuvannut Elisabetin luonteen.

Rouva Rautio oli täydelleen käsittänyt runoilijan tarkoituksen ja osasi esitettävääns kuvaa kauniisti tulkita katsojalle. Näyttelijättären esiintyminen esim. ensimäisen näytöksen yllätyskohtauksessa, kohtauksessa kuninkaan kanssa lippaan murtamisen jälkeen, ja hänen hieno ja pehmeä plastiikkansa siinä kohtauksessa, missä Eboli tekee tunnustuksensa, osottavat, että hän on edistynyt pitkälle taiteessaan.

Herra Leinon esittämä Filip II tarjosi eheän kuvan luulevaisuuden ja rajun mustasukkaisuuden valtaamasta itsevaltiaasta, jossa kuitenkin väliin välkähtää esiin inhimillisiä, parempia tunteita. Varsin sopivan tulkitsijan oli markiisi Posan osa saanut herra Ahlbergista. Jo herra Ahlbergin hyvä ryhti ja sointuva miehekäs ääni ovat omansa edistämään hänen onnistumistaan mainitussa osassa. Lisäksi tuli läpeensä innostunut näytteleminen, tarpeellinen paatos ja arvokas maltillisuus, joka esti liioittelun ja kovin mahtipontisen deklameeraamisen, joihin osa helposti voi vietellä. Tällaiset suuret traagilliset osat oikein sopivat herra Ahlbergin taiteilijaluonteelle, ja niiden esittämisessä hänellä onkin erityinen ansionsa suomalaisella näyttämöllä.

Kuvaavana henkilönä murhenäytelmän lopulla esiintyi suur'inkvisiittorin osassa herra Lindfors. Hänen oivallinen naamionsa ja säntillinen,

kaikkivaltiasta kirkkoruhtinasta oivallisesti mukaileva näyttelemisensä piirsi katsojan mieleen pysyvän kuvan.

Nimiosan esittäjä, herra Weckman, oli vähemmin onnistunut. Nähtävästi eivät tämäntapaiset osat sovi herra Weckmanille. Emme muista ainakaan muun traagillisen osan sopineen herra W:lle kuin Nikitan osan Tolstoin murhenäytelmässä »Pimeyden valta». Liika hulivilimaisuus liikkeissä ja puheessa suuresti häiritsi katsojaa.

Neiti Rängmanin luonteelle ei liioin hänen näyteltävänsä prinsessa Eboli'n osa hyvin sopinut. Kuitenkin neiti Rängmanille, siihen nähden että hän niin lyhyessä ajassa tutki ja oppi tämän vaikean osan, on annettava tunnustusta esityksestänsä.

Herra Halmeen Alba ja herra Närhin Domingo olivat johdonmukaisesti esitettyjä tyyppejä.

Erityistä kiitosta ansaitsee tämän kappaleen huolellinen näyttämöllepano, joka ilmaisi etevää johtoa ja hienoa aistia.

Näytäntökauden lopussa esitettiin kokonaista kolme uutta kotimaista kappaletta, jotka, jos kohta ne esitettiinkin aikana, jolloin yleisö jo rupee harvenemaan teaatterisalissa, saivat osakseen suuurta mielenkiintoa yleisön puolelta. Alkuperäisin ja huomattavin näistä kappaleista on Santeri Ingmanin historiallinen näytelmä »Juho Vesainen». Sen aihe, joka on otettu tekijän samannimisestä romaanista, on eepillinen ja sentähden vaikea sovittaa draaman kehykseen. Kuitenkin on tekijä ainettaan käsitellyt niin taitavasti, että siitä on muodostunut varsin vaikuttava alkuperäinen suomalainen näytelmä. Historialliset olot tuntuvat, mikäli saatamme arvostella, tutkituilta, ja näytelmän tapahtumiin liittyy jännittävä romantinen tunnelma. Paikoittain on hieman pitkällisiä kohtauksia, kuten esim. ekspositsioonissa ja neljännen näytöksen alussa — epäkohta joka tavallisesti haittaa nuoren näytelmänkirjoittajan teosta. Toiselta puolen taas vaikuttavia, energisesti laadittuja kohtia ei suinkaan puutu. Muistutamme vaan esim. kolmannen näytöksen alkua, jossa kansankohtaus kirkon edustalla tekee mitä edullisimman vaikutuksen. Meillä on mielestämme täysi syy onnitella Santeri Ingmania tämän draamallisen esikoisen johdosta. Päähenkilöiden osista, jotka yleensä hoidettiin huolellisesti, on erittäin mainittava herra Halmeen onnistuneesti esittämä Ahma.

Nuoren kirjailijan Juhani Sjöströmin näytelmällä nimeltä »Mari» on ansionsa Karjalan kansantapojen kuvaajana. Tosin kappale siinä suhteessa

paikoittain menee pitkällisyyksiin estäen toiminnan vapaata kehitystä. Kappaleen ensimäinen näytös on varsin lupaava. Siinä on alku kiitolliseen näytelmäjuoneen; mutta jäljempi osa kappaleesta ei täysin pidä mitä alku lupasi. Nuori kirjailija, jonka vahvimpana puolena, ainakin vastaiseksi, on lyyrillinen tunteiden tutkitseminen, ei näytä vielä olevan tarpeeksi varttunut solmimaan draamallisia solmuja, johtamaan kehitystä mieltä kiinnittävänä loppuun asti. Niinpä kappaleen kulku kolmannesta näytöksestä hieman laimenee ja katastroofi tuntuu jotenkin laitetulta teaatteri-effektiltä. Kömpelyyksiä on myös paikoittain pujahtanut joukkoon, mainitaksemme vaan vanhan vaarin realistisen housujen pukemisen. Koomilliset momentit ovat kyllä, säästävästi käytettyinä, murhenäytelmässä paikallaan, mutta niiden tulee olla paremmin keksittyjä. Hyvää lupaavana puolena nuoren kirjailijan ensimäisessä draamallisessa kokeessa pidämme välittömän runollisen tunteen, joka esim. Marin jäähyväiskohtauksessa liikuttavana tulee esiin. Draamallisen dispositsioonin ja tekniikan suhteen on hänellä kuitenkin vielä paljon opittavaa.

Viimeisen kolmesta kotimaisesta premieeristä tarjosi Matti Kurikan muinaistaru »Baabelin torni». Paras puoli mainitun kappaleen näyttämöllä esiintymisessä oli komea tyylikäs näyttämöllepano. Itse aihe ei tunnu alkuperäiseltä eikä liioin syvältä. Oopperalibrettona se ehkä tekisi edullisemman vaikutuksen.

Kulunut näytäntökausi osottaa taaskin että sen johtoa on pitänyt tehtäväänsä innostunut, taitava käsi. Lausumme kuitenkin tässä vastaisuuden varalle pienen toivomuksen. Kieli, etupäässä käännetyissä kappaleissa, ei aina ole ollut oikeata eikä mallikelpoista. Kovin tärkeätä kuitenkin olisi, että näyttämöltä saataisiin kuulla kokonaan virheetöntä kieltä, sillä teaatterissa, jos missä, kieli tarttuu kuulijan korviin. Ulkomaan etevät näyttämöt pitävät tärkeänä velvollisuutenaan valvoa oikeata kielenkäytäntöä. Pariisin Théâtre Français esim. on paikka, jossa on tilaisuudessa kuulemaan mallikelpoista ranskaa. Saksalaiset nimittävät mallikieltään »bühnengerecht».

Helposti ja suurempia kustannuksia tekemättä luulemme teaatterin löytävän suomen kieleen tieteellisesti perehtyneen henkilön, joka tarkastaisi esitettävien kappaleiden kieltä. Täten luulemme teaatterin vielä täydellisemmin saavuttavan tarkoituksensa korkeana kansallisena sivistyslaitoksena.

J. H—l.

Väittelyä

metsäpolitiikkimme pääkysymyksistä.

I.

Tri H. Gebhardin kirjoituksen johdosta.

Epäilemättä on varsin hyödyllistä, että metsätaloutemme pääkysymyksistä saadaan kuulla semmoistenkin henkilöjen lausuntoja, jotka, vaikkeivät olekaan omasta kokemuksestaan perehtyneet asioihin, kuitenkin yleisten asiain harrastuksesta ottavat selkoa niistä mielipiteistä, joita asiantuntijat ja etenkin varsinaiset ammattimiehet omassa maassa ja muualla ovat asiasta lausuneet, sekä näiden lausuntojen nojalla koettavat muodostaa itselleen oman mielipiteensä. Mutta jokainen tietää, että kun outoa ainetta ryhtyy tutkimaan kirjallisuudesta, niin alussa on löytävinään ristiriitaisuuksia ja eroavia, vieläpä vastakkaisiakin mielipiteitä, siinäkin, missä semmoisia ei ole. Tämä seikka velvoittaakin sitä, joka ryhtyy kirjalliseen toimeen uudella alalla, missä kirjoittajalla ei vielä ole perustuksenaan käytäntöä eikä kokemusta, suurimmalla varovaisuudella tuomitsemaan näennäisiä ristiriitaisuuksia ja mielipiteitten eroavaisuuksia, ja ennen kaikkea tunnollisesti hakemaan mielipiteitten yhtymäkohtia sekä tyynesti erottamaan asian ytimen sivuseikoista.

Nämä ajatukset ovat minulle mieleen johtuneet, joka kerta kun olen lukenut tri Gebhardin Valvojassa olleita kirjoituksia metsäasioista. Niin kiitolliset kuin me ammattimiehet olemmekin hra Gebhardille siitä, että hän osaltansa on ottanut käsitelläkseen metsänhoito-asioita siten kääntäen lisää huomiota näiden laiminlyötyjen tärkeiden asiain puoleen, tekisi hän minun luullakseni asialle vielä suuremman palveluksen, jos hän jättäisi kokonaan laskusta pois eräitä sekä aiheettomia että peräti tarpeettomia otaksumisia, joita hän pitää kirjoitustensa lähtökohtana, ja jotka saattavat hänet kuviteltujen ristiriitaisuuksien hakemiseen ja itse pääasiain syrjäyttämiseen.

Herra Gebhard edellyttää ja jokaisessa kirjoituksessaan on sitä nimenomaan mieliin teroittanut, että metsäasiat meillä ovat joutuneet »puolueasiaksi», ja tämä luulo on häneen niin juurtunut, että hän nähtävästi on jättänyt siinä määrässä kuin tarpeellista olisi ollut tutkimatta, missä määrin meillä sanomalehdissä ja muussa kirjallisuudessa näkyneissä lausunnoissa periaatteellista eroa on olemassa metsäpolitiikkimme pääkysymyksien suhteen. Tosin on U. Suometar silloin tällöin ankarin sanoin paheksunut metsäviraston ruotsalaisuutta ja sen kautta jo saanutkin paljon parannusta siinä kohden aikaan, ja samaten on mainittu lehti muutenkin vaatinut parannuksia ei ainoastaan yksityisten, vaan valtionkin metsätalouteen, jommoiset kirjoitukset N. Pressen usein on aiheettomasti selittänyt hyökkäyksiksi metsähallitusta vastaan, ja toiselta puolen taas ruotsalaiset lehdet ovat toisinaan koettaneet ahdistaa kamaritoimituskunnan suomenmielistä päällikköä. Mutta tämmöisissä sanomalehtikiistoissa ehkä lausuttu liian kiivas sana ei laisinkaan oikeuta niihin johtopäätöksiin, joita hra G. pitää kirjoitustensa lähtökohtana. Ainakin minä voin 20-vuotisen ammattitoimeni nojalla, jolla ajalla olen likeisesti seurannut milt'ei kaikkia tärkeämpiä

metsätoimen alalle kuuluvia kysymyksiä, vakuuttaa, etteivät eri mielipiteet metsätaloutemme »pääkysymyksissä» suinkaan ylipäänsä ole ryhmitetyt valtiollisen puoluekannan mukaan, niinkuin hra G. varmaan otaksuu. Senhän hra G:n jo olisi pitänyt huomata siitä, että hän itse on kruunun liikamaitten käyttämisessä samalla torpparijärjestelmän kannalla kuin N. Pressen, jota vastoin U. Suometar on vaatinut itsenäisiä taloja perustettavaksi, mutta että viimeksi mainittu lehti taasen tuosta mitä tärkeimmästä kysymyksestä, nimittäin yksityisten metsien käyttämisoikeuden supistamisesta on lausunut samoja mielipiteitä kuin Åbo Tidning ja N. Pressen, nimittäin ylipäänsä puolustanut yksityisten metsätalouden vapaana pysyttämistä, jota hra G. näyttää vastustavan. Hufvudstadsbladetissa oli äskettäin erään ammattimiehen kirjottama pääkirjoitus, jossa, sittenkuin ensin tavan mukaan oli sätitty suomenmielisiä, tultiin kruununmaan asutuksesta aivan samaan johtopäätökseen kuin U. Suometar. Niinikään useat niistä toimenpiteistä, joihin metsähallitus viime aikana on ryhtynyt, kulkevat samaan suuntaan kuin mitä U. Suometar on vaatinut.

Valvojan viime vihkossa on hra G. ottanut erikoistutkimuksensa alaiseksi m. m. sen ristiriidan, joka muka on olemassa hra A. G. Blomqvistin ja minun mielipiteitten välillä kysymyksessä yksityisten maanomistajain metsänkäyttämisoikeuden supistamisesta, ja hän tulee siihen minua hämmästyttävään päätökseen, että herra Blomqvist ja minä siinä asiassa olemme aivan vastakkaisella kannalla. »Siihen nähden että herra B. on tiedemies», tahtoisi hra Gebhard luottaa häneen, mutta toiselta puolen minun kirjassa »Suomen Metsät» on silloin tällöin viitattu ulkomaiseen kirjallisuuteen, mikä seikka panee hra G:n ymmälle. Mutta koska hän kuitenkin on löytävinään eräitä ristiriitaisuuksia minun teokseni ja saksalaisen (ei »itävaltalaisen», kuten hra G. sanoo) Schwappachin kirjan välillä, niin hän enemmän kallistuu Blomqvistin mielipiteisiin, jotka muka tähtäävät yksityisten metsänkäyttämisoikeuden supistamista. Jos hra Gebhard olisi ottanut aikaa hiukan tarkemmin tutkiaksensa mitä asiasta julkisuudessa on lausuttu, olisi hän helposti huomannut ainakin sen, että *tässä asiassa* olen minä puolestani aivan samalla kannalla kuin Blomqvist, ja että jos mitään eroavaisuutta mielipiteissä meidän välillä on olemassa, jota en luule, niin ne supistuvat vähäpätöisiin sivuseikkoihin! Pitkän virkatoiminta-aikani kuluessa, jolla ajalla virkatoimeni laadun kautta olen tullut läheisesti tutustumaan yksityisten metsätalouteen eri osissa maatamme, on minussa yhä varmemmin vakaantunut se mielipide, että jos kohta yksityisten metsätalous ei olekaan mallikelpoinen, vaan päinvastoin usein on varsin kehno (Suomen Metsät siv. 148), niin se ei paremmaksi tule senkautta että lakimääräysten kautta koetetaan supistaa metsänkäyttämis-oikeutta. Ei ole vielä keksitty mitään semmoista lainmääräystä, jolla valtio voisi ohjata yksityisten metsätaloutta metsänhoidollisesti järkevään ja edulliseen suuntaan, ellei oteta lukuun semmoista pakkokeinoa, jolla valtio saisi asetetuiksi yksityisten metsät taitavan ammattimiehen laatiman suunnitelman mukaan hoidettaviksi. Tämä taasen niin suuressa määrässä supistaisi maanomistusoikeutta ja olisi sitäpaitsi käytännöllisesti mahdoton saada läheisessä tulevaisuudessa toteutetuksi että on ainakin koetettava saada järkiperäistä metsätaloutta edistetyksi ,kehotuksen ja opetuksen tietä, ennenkuin pakkokeinoihin ryhdytään. Ainoastaan erinäisissä tapauksissa, missä metsäin säilyminen yhteiselle menestykselle on erityisesti tärkeä ja missä metsäin säilyminen todellakin

näyttää olevan vaarassa, kuten esim. voisi olla laita Itä-Suomen lahjoitusmailta tai kruunun liikamailta erotetuilla tiloilla, saattaa olla aihetta ryhtyä pakollisesti panemaan toimeen metsäviraston valvonnan alle asetettua säännöllistä metsätaloutta (Suomen Metsät siv. 236).

Vielä selvemmin kuin kirjassaan »Skogshushållningens nationalekonomi», hra Blomqvist lausuu samaan suuntaan metsäyhdistyksen kokouksessa 1891 (kts. F. Forstföreningens Meddelanden IX Bandet siv. 229—237), jonka lausunnon pyytäisin sulkea tri G:n huomioon. Siinä hra Blomqvist, tuoden esiin paljon asiata valaisevaa, m. m. huomauttaa, että ehdotettu n. s. vähinmittalaki »arveluttavasti loukkaa maanomistusoikeutta ja vapautta, jommoisiin toimenpiteisiin lainsäädännön ainoastaan peräti poikkeustapauksissa pitäisi ryhtyä», ja niistä toimenpiteistä joihin Pohjois-Ruotsissa on ryhdytty, ja joista tri G., asiasta tarkempaa selkoa ottamatta, on arvellut hyviä tuloksia saadun, hra Blomqvist lausuu »mikäli minä olen saanut tietoa asiaatuntevain henkilöjen lausunnoista, ei näistä laeista ole ollut sanottavaa hyötyä. Niitä paheksuvat varsinkin maanomistajat ja metsänhoitajat samoilla syillä, joita minä olen maininnut, eikä niitä voi sanoa semmoisiksi esimerkeiksi, joita kannattaisi noudattaa». Lopuksi hra B. tulee siihen johtopäätökseen, että: «älköön vaadittako lakeja, jotka supistavat maaomaisuuden vapautta, vaan turvattakoon vastainen metsätarve säilyttämällä ja hyvästi hoitamalla kruununmetsiä».

Tästä huolimatta tri Gebhard esittää hra Blomqvistin mielipiteet niinkuin ne, vastakohtana minun lausumilleni mielipiteille, kohdistuisivat yksityisten maanomistajain metsänkäyttämis-oikeuden supistamiseen!

Mitenkä huvitettu hra Gebhard on ristiriitaisuuksien etsimisestä, sen osottaa muun muassa sekin, että hän luulee löytäneensä ilmeisen ristiriidan kirjassa »Suomen Metsät», siinä kun toiselta puolen ylipäänsä vastustetaan metsänkäyttämis-oikeuden supistamista lakimääräysten kautta, mutta puhuttaessa valtion virkataloista, jotka ovat asetetut järkiperäisen metsänhoidon alaisiksi, mainitaan, että metsän käyttäminen niillä on tehnyt hyötyä »myös sen esikuvan kautta, jonka se on tarjonnut maanomistajille». Jos minä esim. mainitsen, että sotamiehet suoran ryhtinsä puolesta kelpaavat muille esikuvaksi, niin hra G:n mielestä on heti ristiriitaisuus olemassa ellen samalla vaadi, että kaikki ihmiset tehdään sotamiehiksi. Mitä erittäin tulee semmoiseen järkiperäiseen metsätalouteen, joka valtion virkataloissa on saatu toimeen semmoisilla paikoilla, missä kaikenlaisilla metsätavaroilla jo on suurempaa arvoa, niin olen sen edullisuudesta niin vakuutettu, että katsoisin kyvin suotavaksi, että semmoinen talous yksityistenkin tiloilla saataisiin toimeen, ja voisin puolestani hra G:lle ilmoittaa useita esimerkkejä, joissa yksityisten ammattimiesten harrastukset tähän suuntaan ovat jo kantaneet hedelmää. Mutta luulen varmasti, että jos valtio pakollisesti koettaisi toimeensaada tämmöistä metsätaloutta, niin lukuunottamatta sitä loukkausta, jonka maanomistuksen vapaus sen kautta kärsisi, asian toimeenpaneminen meillä saatavissa olevilla apuneuvoilla kävisi kerrassaan mahdottomaksi, ja että puolinaiset pakkokeinot enemmän turmelisivat kuin hyödyttäisivät asiaa.

Herra Gebhardin poiminnat ulkomaisesta ja meikäläisestä kirjallisuudesta ja niissä löytämänsä kuvitellut ristiriitaisuudet osottavat, että hän ilman arvostelua takertuu yksityisiin sanoihin ja lauseisiin, hakematta sitä yhteyttä, jossa ne ovat lausutut. Kun saksalainen Schwappach sanoo, että metsä-

lainsäädäntö on »suuresti vaihdellut eri aikoina ja eri maissa», niin tämä muka on ilmeisessä ristiriidassa minun sanoilleni että »uudempi lainsäädäntö kaikkialla Euroopan sivistysmaissa on pyrkinyt vapauttamaan yksityisen metsätalouden niistä siteistä, jotka muistoina entisiltä ajoilta ovat rasittaneet metsänhoitotointa». Jos hra G. todellakin tahtoo ottaa selvää tästä asiasta, saa hän sen paitsi eri maitten laeista m. m. saman Schwappachin toisesta laajemmasta teoksesta »Forstgeschichte Deutschlands», ja siitä tulisi hra G. näkemään saman, minkä hän voi nähdä myöskin kirjasta »Suomen metsät», nimittäin että nykyisen vuosisadan keskipaikoilta saakka, siitä asti varsinkin kun keski-Europan maitten metsälainsäädännössä (myös Venäjän ja Norjan) toimeen pantiin n. s. suojametsä-järjestelmä, nimittäin semmoisten alueitten erottaminen erityisen suojeluksen alaisiksi, joissa metsäin säilyttäminen huomataan erityisesti tärkeäksi yhteistä menestystä varten, kuten korkeiden vuorien, jokiäyräitten, juoksuhietakenttäin j. n. e., että varsinkin siitä saakka metsälainsäädäntö on kulkenut vapaamielisempään suuntaan kuin ennen ja pakkokeinot käytännössä supistuneet perin vähiksi.

Mitä muuten itse asiaan tulee, niin samalla kertaa kuin hra G. antaa niin harhaan vievän ja vaillinaisen kuvan niistä mielipiteistä, joita kotimainen etevä metsä-olojemme tuntija Blomqvist on lausunut metsänkäyttämisoikeuden supistuksesta, hän tärkeänä ruotsalaisena auktoriteettina tuo esiin erään vähäisen lentokirjasen, jossa Ultunan maanviljelysopiston dosentti Lundström paitsi sitä, että todistaa tärkeissä kohdin jättäneensä selvää ottamatta metsänhoitotoimen alalla saavutetuista kokemuksista, vaatii valtiomahtia ryhtymään metsänomistus-oikeuden rajoittamiseen. Mutta yhtävähän kuin luulen, että tohtori Gebhardin kirjoituksia asetetaan perustukseksi metsälainsäädännölle Ruotsissa, yhtä välttämättömäksi luulen, ettei meillä ilman muuta luoteta hra Lundströmin väitöksiin, yhtävähän kuin hra G:n otteisiin eräistä nimettömistä maaseutukirjoituksista, vaan että kaikki toimenpiteet, joihin ryhdytään metsänomistusoikeuden supistamiseksi, ovat perustettavat omain metsäolojemme tarkkaan tutkimiseen. Jos missä tämmöinen tutkimus tulee osottamaan maanomistusoikeuden rajoittamisen peräti välttämättömäksi, niin alistuttakoon siihen ja kärsittäköön niitä haittoja, joita se tuottaa mukanansa. Mutta älköön ryhdyttäkö niin tärkeään toimenpiteesen kuin on yksityisten metsätalouden ohjaaminen semmoisten pakkokeinojen kautta, joiden hyödyllisyyttä kokemus ei vielä missäkään ole todistanut, ainakaan niin löyhillä perustuksilla kuin hra Gebhardilla on tarjottavana.

Herra G. lausuu m. m. viime kirjoituksessaan »L:lla (Levenhauptilla) on näet se sekä teoriassa että kokemuksessa oikeaksi nähty käsitys, että suurten metsien omistajat hoitavat metsiään paremmin kuin pienen metsän omistajat, *jota vastaan* (!) herra H. teoksessaan (Suomen Metsät) väittää että sahayhtiöt metsäin omistajina tarjoovat päinvastoin vielä vähempiä takeita järkevän metsätalouden harjoittamisesta kuin yksityinen maanviljelijä». Ainoastaan tri Gebhardin tutkimustapa tässä löytää mitään ristiriitaisuutta. Useissa paikoin, esim. siv. 142 ja 143 («Suomen Metsät») olen nimenomaan lausunut, että sekä keski-Europan maissa että Suomessa, Ruotsissa ja Venäjällä on tehty se havainto, että suurtilallisten metsiä ylipäänsä hoidetaan paremmin kuin pienitilallisten. Mitä taasen sahanomistajain metsänomistukseen tulee, pitäisi hra G:n saada siihen riittävä

selvitys jo niistä anomusehdotuksista, joita näillä valtiopäivillä on tehty metsäin suojelemiseksi joutumasta sahayhtiöiden haltuun.

Olen tahtonut saattaa huomiota muutamiin niistä mielivaltaisista johtopäätöksistä ja selityksistä, joita tri G. metsänhoitokirjoituksissaan tekee. Hra G:n viime kirjoitus Valvojassa antaisi aihetta vielä useihin tärkeisiin muistutuksiin, mutta luulen voivani jättää asiasta pitemmältä puhumatta, koska otaksun, että hra G:n kirjoituksia luetaan hyvin tarpeellisella kritiikillä.

Mutta toiselta puolen metsänhoito-ala on niin perin tärkeä ja samalla niin laiminlyöty osa kansallista talouttamme, että on ilolla tervehtiminen niitä meikäläisiä kansataloustieteen tutkijoita, jotka kääntävät huomiotonsa tämän asian puoleen.

P. W. Hannikainen.

II.

Pari sanaa edellisen johdosta.

Myönnän mielelläni että minun tietoni metsänhoito-opin alalla ovat vaillinaiset, enhän minä ole teoreettisesti tällä alalla liikkunut muuta kuin yhden vuoden kuluessa muitten töitten lomassa. Mutta asioille voipi useinkin olla hyötyä siitä että niitä pohtimaan ryhtyvät muutkin kuin ne, jotka ovat pelkkiä ammattimiehiä. Ammattimies näet voipi helposti saada näköpiirinsä ahtaaksi, vaikka hän tuossa omassa piirissään saavuttaakin asiantuntemista ja kokemusta. Niinpä samaten kuin esimerkiksi koulukysymyksellemme on hyödyksi että sitä katsotaan ei ainoastaan koulunopettajan vaan yhteiskunnankin kannalta, on myöskin välttämätöntä että metsäkysymyksiäkin tarkastetaan ei ainoastaan metsänhoitajan vaan myös yhteiskunnan kannalta. Tätä mielestäni todistaa käsillä oleva polemiikkikin. Vähillä ammattitiedoillanikin olen näet viime kirjoituksessani huomauttanut sellaisista asioista herra Hannikaisen kirjassa, että hän osaksi ei ole muistutuksiini vastannut mitään, tahi vastauksessaan osaksi tyytynyt todistamattomiin väitteihin, suuriin sanoihin ja persoonallisuuksiin.

On näet merkille pantava että herra H. vastauksessaan ei näy enää tahtovan puolustaa sitä periaatteellista luottamusta rajattoman vapauden siunauksiin metsätalouden alalla, jota olen osottanut hänen teoksessaan löytyvän muitten nykyajan ammattikirjailijain mielipiteestä poikkeavana oppina. Sen voinemme siis pitää haudattuna.

Niinikään on merkille pantava, että herra H. on täydellisesti vaiti tuossa metsäpolitiikkimme tärkeimmässä kysymyksessä, kysymyksessä valtion metsäomaisuudesta ja sen vähentämisestä.

Katsokaamme lyhyesti mitä herra H. vastauksessaan on tuonut esille asiallista.

Olen kirjoituksessani osottanut että Blomqvistin ja herra H:n kanta *periaatteellisesti* eroavat toisistaan. Blomqvist on pessimisti, ei luota yksityisten metsänhoitoon, ei metsänhoidon alalla ihaile vapauden siunauksia eikä sen vuoksi soisi että kruunun metsämaita vähennettäisiin antamalla

niitä yksityisten metsänhoidon huostaan. Herra H. sitä vastoin on väittänyt että yksityiset pientenkin metsien omistajat kehittyneissä oloissa hoitavat metsiään paremminkin kuin valtiot ja että metsätalous *menestyäkseen* vaatii rajatonta vapautta ja sen vuoksi hän kiittää v:n 1892 asetuksen asuttamismuotoa ja sen »vapaamielistä henkeä».

Jos herra H. nyt on hämmästynyt, kun huomautetaan tästä periaatteellisesta eroavaisuudesta hänen ja Blomqvistin välillä, niin minkä sille hämmästykselle syrjäinen mahtaa. Tämä hämmästys tulee luultavasti enin huvittamaan Blomqvistia itseään.

Se seikka että Blomqvist samaten kuin herra H:kin vastustaa lakimääräyksiä, joiden tarkoituksena on ehkäistä yksityisten metsien haaskausta, ei vielä mielestäni oikeuta herra H:ta sanomaan että hän on samalla kannalla B:n kanssa. B. näet vastustaa tuollaisia lakimääräyksiä etupäässä sen vuoksi, että ne eivät hänen kokemuksensa mukaan ole vastanneet tarkoitustaan ja pitää paljoa radikaalisempaa menettelyä suotavana, jos tarve vaatii. Herra H. taas vastustaa lakimääräyksiä siitä syystä, että hänen vakaumuksensa mukaan metsätalous ensimäisenä menestymisen ehtonaan vaatii vapautta.

Herra H:n kanta — sellaisena kuin se esiintyy periaatteellisissa lausunnoissa — on siis omiansa nukuttamaan politiikkia suruttomuuden uneen, herra B:n kanta ei vastustaisi yksityisen vapauden supistamista, jos voitaisiin keksiä vaikuttavia keinoja.

Mitä taas siihen tulee, että herra H. voi näyttää että hänen kirjassaan löytyy toiseenkin suuntaan käyviä lauseita, kuin mitä olen esittänyt, niin sille en voi mitään. Eikä se olekkaan mikään vaikea tehtävä: tuon herra H:n kirjassa vastakkaisiin suuntiin käypien lauseitten luettelon voisi saada hyvinkin pitkäksi, mutta sehän ei kuulu »metsäpolitiikkimme pääkysymyksiin».

Tulemme sitten erikoiskysymykseen n. s. Norrlannin eli dimensionilaista. Herra H. tahtoo saada minulle virheeksi että en ole tässä kysymyksessä enemmän luottanut Blomqvistin esitykseen kuin ruotsalaisen dosentin Lundströmin lausuntoon, B. kun on ammattimies ja L. muka herra H:n mielestä ei ole tätä asiaa käsittelemään pätevä. Syynä tähän menettelyyni on se, että tarkoituksena minulla oli näyttää että metsälainsäädäntö ja politiikki ei suinkaan viime aikoina ole kaikkialla pyrkinyt vapautta kohti, kuten herra H. väittää. Silloin oli mitä Ruotsin oloihin tulee luonnollista esittää *ruotsalaisen* eikä suomalaisen mielipiteitä. Lisäksi tulee vielä se syy, että herra H. tätäkin kysymystä esittää kirjassaan niin yksipuolisesti, että jättää aivan mainitsematta että dimensionilailla Ruotsissa on puolustajiakin, eikä ainoastaan vastustajia.

Koska minä tätäkin kysymystä kosketellessani olin pakotettu supistamaan kirjoitustani, joka muutenkin oli paisunut tavallista suuremmaksi ja koska tällä asialla meillä on aktuaalinen merkitys, tahdon tähän ottaa sen vähän laveamman esityksen, jonka edellisestä kirjoituksestani tilan puutteesta jätin pois. Dimensionilakia vastustavat useimmat metsänhoitajakirjailijat, samaten kuin Blomqvist meillä. Mutta Blomqvist, niin etevä teoreetikko ja Suomen metsien tutkija ja tuntija kuin hän onkin, ei ole tietääkseni itse Norrlannin metsissä ja niissä taloudellisissa oloissa, jotka siellä ovat omituisia, tutkinut puheena olevaa erikoiskysymystä, vaan perustaa mielipiteensä etupäässä teoreettisiin syihin sekä niihin muitten henki-

löitten lausuntoihin dimensionilain vaikutuksesta, joita hänellä silloin (v. 1891) oli tiedossa.

Lundström taas on itse 30 vuoden ajalla tutkinut Norrlannin kasvikuntaa, nähnyt itse, omin silmin mitä »hävityksen kauhistusta» — kuten hänen sanansa kuuluvat — vapaa metsänkäyttäminen Norrbottenin ja Vesterbottenin maakunnissa 1860-' ja 1870-luvuilla sai aikaan, ja miten niinä 20 vuonna, joina dimensionilaki on ollut voimassa, siellä on kasvanut nuorta metsää, joka lupaa hyvää tulevaisuudessa. Sitä paitsi Lundström siinä »lentokirjasessaan», jonka herra H. niin »vähäiseksi» asettaa, (ei kirjan arvoa mitata yksinomaan sen ulkonaisen paksuuden mukaan, herra H.!) on tuonut esiin erittäin juuri jälleenkasvun kannalta sellaisia näkökohtia dimensionilain puolelle sekä lohkohakkuuta ja metsänviljelystä vastaan puheenaolevilla seuduilla, että ei voitane pitää tätä kysymystä niin ratkaistuna, kuin herra H. näkyy luulevan. Vihdoin on huomattava, että alamittaisten puitten vienti niistä osista Ruotsia, joita dimensionilaki ei vielä suojaa, juuri kaikkein viimeisinä vuosina — erittäinkin sen jälkeen kuin Blomqvist asiasta kirjoitti — (samoin kuin meillä Etelä-Suomessakin) on kasvanut arveluttavassa määrässä ja vaikuttanut sen, että yhä useampia ääniä on Ruotsissa noussut dimensionilain puolelle. Niinpä esim. viime kirjoituksessani mainitsemassani keskustelussa Ruotsin Kunink. Maanviljelysakatemiassa kysymyksestä »Mihin toimiin voipi ja tulee ryhtyä metsän säilyttämistä varten tulevaisuuden varalle?» *)

Tässä keskustelussa lausui maaherra *A. G. Wästfelt* m. m., että kun hän ensi kertaa tuli Vesterbotteniin, niin silloin oli juuri dimensionilaki astunut voimaan Norrbottenin läänissä, jonka vuoksi puutavaran ostajat kääntyivät täydellä voimalla hävittämään Vesterbottenin nuorta metsää. Noin 3—4 tuuman parruja vietiin esim. Byske-joen suusta noin miljoona kappaletta. Kun hän kerran tuli sinne, niin siellä tuon kokoisia puita oli noin 2 kilometrin pituudelta joen suussa ja meren lahdessa niin täyteen ahdattuna, että sitä voi ajaa hevosella ja vaunuilla. Tämän johdosta hän nosti lääninkäräjillä kysymyksen Norrlannin lain ulotuttamisesta Vesterbotteniinkin, mutta ehdotus kohtasi alussa kovaa vastustusta. Yksi hänen kiivaimmista vastustajistaan tuli muutamia vuosia myöhemmin matkustaneeksi Skellefteån pitäjässä ja itse omin silmin näkemään sitä kauheata tilaa, johon alamittaisten puitten vienti oli saattanut tämän seudun. Tämä teki entisestä vastustajasta innokkaimman dimensionilain puolustajan. Kun laki sitten saatiin, *niin kansa ensin oli siihen tyytymätön, mutta pari vuotta myöhemmin se jo piti sitä Jumalan siunauksena. Jos se olisi saatu 20 vuotta varemmin, niin olot olisivat siellä olleet toisenlaiset. Tämä dimensionilaki oli siis noitten pohjoisten metsien pelastus.* (Siv. 149).

Herra *N. C. G. Treffenberg*'in (Kopparbergin läänistä) mielestä tulee metsälainsäädännön Pohjois-Ruotsia varten kehittyä siihen suuntaan, että n. k. Lapplandslagen v:lta 1866 (jonka tapaista meillä on ehdottanut herra H., Uusi Suometar sekä edellisessä kirjoituksessa mainitsemani anomusehdotus porvarissäädyssä), joka määrää lohkohakkuun uudistaloja varten, on poistettava ja sen sijaan asetettava kasvullisuutta ja paikallisia oloja huomioon ottava dimensionilaki. (Siv. 150).

---

*) K. Landtbruksakademins Handlingar och Tidskrift 1894, 3 v.

Konsuli *F. Kempe* lopettaa lausuntonsa seuraavilla ponsilla:

että pienen metsätavaran myynti suuremmassa määrässä ei käy Norrlannissa, jonka vuoksi lohkohakkuu ja metsän viljelys (Lapplannin lain vaatimusten mukaan) tulee metsänomistajalle kovin kalliiksi;

että viljellyn metsän tuotteet laatuunsa (qvalitet) nähden ovat luonnon kylvämän metsän tuotteita niin paljon huonommat, että niitä tuskin kannattaa jalostuttaa vientiä varten;

että siis on tarpeellista että näillä seuduin metsänhakkuu tapahtuu harvennuksen kautta;

sekä että metsänhakkuun estämiseksi dimensionilaki on pantava voimaan koko Norrlannissa ja Taalainmaalla (Dalarne), eikä metsänviljelystä.

Tätä viimeistä ponttaan hän perustelee sillä, että hänen mielestään koko kysymys on niin vähän selvitetty, ettei vielä voi tehdä varmoja johtopäätöksiä sinne eikä tänne. Dimensionilaki tulisi siis varjelemaan metsiä kunnes kysymys on selvitetty. Kysymyksen selvittämiseksi ei vaadita ainoastaan metsänhoitajan tietoja, vaan myös tietoja puutavarateollisuudesta. Tulee tuntea puun arvoa ja tietää mitä siitä sahattaessa saadaan, voidakseen arvostella milloin se on kaadettava. (Siv. 153—156).

Lehtori *A. N. Lundström,* jota erityisesti oli pyydetty olemaan tilaisuudessa läsnä ja ottamaan osaa keskusteluun, kertoi m. m. että se, joka näki Norbottenin ja Vesterbottenin maakunnat 1870-luvun alussa, voi todistaa, mitä hävityksen kauhistusta vapaa metsän käyttäminen siellä oli saanut aikaan. Mutta viime 20:na vuotena, joina dimensionilaki on ollut voimassa, on siellä kasvanut nuori metsä, joka lupaa hyvää tulevaisuudessa.

Ainoastaan *yksi* puhujista antoi sen negatiivisen lisän keskusteluun, että hänen mielestään ei dimensionilaki olisi suotava, jos ei siihen voitaisi liittää pakollista hakattavaksi määräämistä (utsyningstvång). Se oli sahanomistaja *Hugo Tamm.*

Näemme siis että dimensionilain puolella on tätä nykyä Ruotsissa paitsi sahanomistajia ja kasvitieteentutkijoita, maaherroja, jotka edustavat valtioja kansantaloudellista näkökantaa sekä — Wästfeltin todistuksen mukaan — itse paikkakunnalla oleva väestökin. Dimensionilain kelpaamattomuutta ei voine siis — kuten sanottu — pitää ratkaistuna. Ja lienee sen vuoksi tässä tuota lisätukea viime kirjoitukseni loppusanoille kysymyksessä yksityisten metsänomistajain vapauden rajoittamisesta, jotka loppusanani eivät tahdo muuta, kuin että asiaa on puolueettomasti ja perinpohjaisesti tutkittava.

Edellisestä lienee myöskin käynyt selville minun »tutkimustapani», josta herra H. ottaa puhuakseen. Luotan näet tälläisissa kysymyksissä enemmän kokemuksesta puhuvaan todistajaan kuin teoreettiseen auktoriteettiin. Luotan siis enemmän herra H:n lausuntoon virkatalojen ja yksityisten metsistä Länsi-Suomessa kuin hänen teoreettisiin mielipiteisiinsä talousopin alalla; luotan enemmän sanomalehdissä väkyviin nimettömiinkin maaseutukirjeisiin, joissa kirjoittaja yksinkertaisesti kertoo omin silmin näkemiänsä methänhävittämisiä ja maatilojen joutumista sahanomistajain haltuun, kuin nimettömiin pää-(kaupunki)kirjoituksiin, jotka teoreettisesti koskettelevat maalaisolojamme ja joista lisäksi voipi saada kuulla, että niitä ei kannata toimitus eikä kukaan muukaan; samaten *voipi* dosentti Lundtrömin sanalla Norrlannin dimensionioloista olla enemmän merkitystä kuin vieraassa

maassa olevan etevänkin ammattimiehen sanoilla; mutta niistä minä en ole ryhtynyt enkä katso voivani ryhtyäkkään mitään johtopäätöksiä tekemään.

Muista herra H:n vastauksessa olevista väitteistä en tarvinne monta sanaa sanoa.

Mitä tulee kysymykseen metsälainsäädännön historiasta, niin ainakin minun mielestäni meillä on enemmän syytä luottaa siihen loppupäätökseen, johon Schwappach *itse* on tullut sen itsenäisen tieteellisen erikoistutkimuksensa johdosta, jota herra H. kehottaa lukemaan, kuin siihen, minkä herra H. on luullut voivansa siitä vetää; ja että ne *eivät* ole samanlaisia, näkee Valvojasta siv. 179 & 181.

Ja mitä taas sahayhtiöitten omistamiin metsämaihin tulee, niin opettavat mielestäni herra Hannikaisen mainitsemat anomusehdotukset samaa kuin Vaasan läänin kuvernöörin kertomus v. 1896, että nimittäin sahayhtiöt varemmin ostelivat hakkuuoikeuden yksityisten metsiin ja silloin tietysti paljastivat ne mielin määrin, mutta että ne viime aikoina ovat ruvenneet ostamaan noita paljastettujakin metsämaita »metsänkasvattamisen varalle», kuten herra Hannulan anomusehdotuksessa sanotaan.

Sama kokemushan on Ruotsistakin, että sahayhtiöt hoitavat metsiään huolellisesti: heillä on metsänhoitajia ja metsänvartijoita.

Metsäkysymyksen yhdistäminen kielipuolueriitoihin on asiantuntijalle lukijalle niin selvä, että sitä herra H:n laaja esitys ei voine tyhjäksi tehdä. Siitä, että puolueitten johtavat henkilöt ja pää-äänenkannattajat määräävät puolueen esiintymisen, ei tarvitse seurata että kaikki puolueihin kuuluvat henkilöt ja sanomalehdet voisivat olla samaa mieltä. Sen näki viime valtiopäivillä esim. kysymyksessä Kuopion—Iisalmen rautatiestä. Ja sitä on esim. U. S:n ja Nya Pressenin esiintyminen eri aikoina kysymyksessä klassillisten kielten opettamisesta kouluissamme todistanut.

En voi lopuksi olla lausumatta mielihyvääni siitä huolenpidosta, jota herra H. *tällä kertaa* osottaa, saadakseen esille Blomqvistin auktoriteettia, jota minä muka olisin syrjäyttänyt (!), ja johon auktoriteettiin hän lisäksi pyrkii turvautumaan. Tämä näet on outoa sille, joka tarkkuudella on lukenut herra H:n teoksen »Suomen metsät» ja nähnyt miten siinä kohdellaan Suomen metsien etevintä tutkijaa, siinä kun hänen tutkimuksensa jäävät lukijalle tuntemattomiksi.

Hannes Gebhard.

III.

Loppusana.

Toimitus on antanut edellä olevan tohtori Gebhardin vastauksen minun nähtäväkseni ja vaikk'ei se sisällä sanottavaa asiallista sen lisäksi, mitä hänen kirjoituksessaan Valvojan huhtikuun numerossa oli, antaa se kuitenkin aihetta pariin huomautukseen.

Hra G. myöntää tietonsa metsätalouden alalla supistuvan siihen, että hän on »teoreettisesti tällä alalla liikkunut yhden vuoden kuluessa muitten töitten välissä». Hän sanoo lisäksi että samoinkuin esim. koulukysymyk-

sellemme on hyödyksi, että muutkin kuin ammattimiehet käsittelevät asiaa, samoin on laita metsänhoidonkin alalla. Aivan niin. Mutta toiselta puolen on varmaa, ettei koulukysymyksellemmekään voi olla mitään suurta hyötyä siitä, että joku, joka kouluasioissa on yhden vuoden ajalla »teoreettisesti liikkunut», suurimmalla varmuudella kirjailijana julkaisee hätäisesti muodostuneet mielipiteensä tärkeistä mullistuksista koulutoimen alalla, tunnollisesti ottamatta selkoa siitä kokemuksesta, jonka varsinaiset ammattimiehet sillä alalla ovat saavuttaneet. Samoin kuin kouluasioissa, tulee metsänhoito-asioissakin suurimmalla varovaisuudella muodostaa mielipiteensä ja tehdä johtopäätöksensä, eikä saa luottaa siihen, että ammattimiesten mielipiteet aina välttämättömästi ovat »ahtaita».

Hra G. kummastelee edellä, etten ole vastauksessani hänelle ottanut puheeksi »tuota metsäpolitiikkimme tärkeintä kysymystä» valtion metsäomaisuudesta. Tähän on yksinkertaisesti syynä se, etten ole huomannut, enkä vieläkään voi huomata hra G:n kirjoituksen antavan riittävää aihetta ottamaan esille tätä kysymystä, josta äskettäin olen kirjassa »Suomen Metsät» antanut kaiken sen selvityksen, mikä minulle on ollut mahdollista. Sen sijaan täytyy minun vieläkin liittää muutama sana yksityisten metsänkäyttämis-oikeuden rajoittamisesta, jos kohta tämä kysymys hra G:n luokituksen mukaan onkin toisarvoinen.

Valvojan huhtikuun numerossa hra G. tutkimuksiensa tuloksena varmasti väitti, että minun kantani tässä asiassa on »ilmeisessä ristiriidassa hra Blomqvistin teoksessa esiintyväin mielipiteitten kanssa», jotka muka tähtäävät metsänkäyttämis-oikeuden supistamista, samalla kun minä puolustan metsänkäyttämis-oikeuden pysyttämistä vapaana sitä rajoittavista lakimääräyksistä. Koska asia nyt juuri valtion asettaman metsäkomitean kautta on päiväjärjestyksessä, olen katsonut velvollisuudekseni huomauttaa hra G:lle hänen erehdystänsä ja osottaa että tässä metsätaloudellemme perin tärkeässä asiassa ei ylipäänsä vallitse mainittavaa erimielisyyttä ammattimiesten kesken. Edellä olevassa vastauksessaan hra G. nyt myöntääkin, että Blomqvist ja minä tulemme samaan loppupäätökseen, nimittäin ylipäänsä vastustamme metsänkäyttämisoikeuden supistamista, mutta tämän muka teemme aivan erilaisilla perustuksilla, hra Blomqvist sen nojalla, etteivät lakimääräykset ole vastanneet tarkoitustansa, minä taas siitä syystä, että järkiperäinen metsätalous menestyäksensä vaatii vapautta sitä ehkäisevistä lakimääräyksistä. Herra G. siis, osottaakseen että hän muka kumminkin oli oikeassa, turvautuu sanansaivarrukseen (»hårklyfveri»), mielivaltaisesti katkaisten lauseita siitä yhteydestä, jossa ne ovat lausutut.

Minun käsittääkseni hra G:llä ei pitäisi olla oikeutta puhua »todistamattomista väitteistä», hän kun itse ei paljoa välitä todistuksista, kuten näkyy siitä, mitä hän edellä puhuu dimensionilaeista samoin kuin sahayhtiöitten metsänhoidosta. Viimeksimainitusta hra G. suurimmalla varmuudella väittää, että sahayhtiöt hoitavat hyvästi niitä metsiä, joita ostavat ja tämän hän todistaa — hra Hannulan anomusehdotuksella, jossa pyydettiin että valtio tutkituttaisi mitä haittoja on maatilain joutumisesta sahalaitosten haltuun ja miten tätä voitaisi estää. *) Paremmaksi vakuudeksi hra G.

*) Kun hra Hannulan anomusehdotuksessa puhutaan maatilain käyttämisestä „metsänkasvattamisen varalle", niin hra Gebhard on heti valmis otaksumaan tällä tarkoitettavan jotakin metsänkylvön tai istuttamisen tapaista; sana tässä silminnähtävästi

lisää: »sama kokemus on Ruotsistakin, että sahayhtiöt hoitavat metsiään huolellisesti». Kenenkä hankkima kokemus? Hra Gebhardinko? Olen puolestani sekä omassa maassa että Ruotsissa tehnyt aivan päinvastaisia havainnoita, nimittäin että sahalaitokset hyvin usein ostavat maatiloja kokonaan tyhjentääkseen niistä metsän. *)

Eräässä asiassa olen kuitenkin hra Gebhardin kanssa yksimielinen, nimittäin siinä, että minun viime kirjassani on liian vähän puhuttu hra Blomqvistin ansioista. Mutta tämä ei ole johtunut mistään tahallisesta syrjäyttämisestä vaan ehkä ennemmin siitä, että Blomqvist on nykyhetkeä ja minua samoinkuin kaikkia meitä nykyisiä ammattimiehiä liian lähellä. Blomqvistin tutkimuksien tulokset sitäpaitsi on valtio suomennuttanut, kustantanut ja painattanut, niin että ne halvalla ovat saatavina, ja ovat siis tunnetut vaikkakin hra Gebhard on huomannut Blomqvistin nimen minun viime kirjassani harvoin mainituksi.

P. W. Hannikainen.

IV.

Vieläkin vastausta.

Tunnustukseni etten ole pitempää aikaa liikkunut metsänhoidon kansantalouden teorian alalla näkyy herra Hannikaisessa herättäneen suurta tyydytystä. Mutta hän johtuu siitä puhumaan, miten se, joka ei ole ammattimies, ei ole oikeutettu julkaisemaan »hätäisesti muodostuneita mielipiteitänsä» tunnollisesti ottamatta selkoa siitä kokemuksesta, jonka »varsinaiset ammattimiehet» ovat saavuttaneet. Tätä esittäessään herra H. unhottaa, että minä puheena olevassa artikkelissa en ole julaissut sanottavasti *omia* mielipiteitäni, vaan esittänyt mitä etevimmät ammattimiehet eri maissa tätä nykyä kokemuksensa ja tieteellisten tutkimustensa nojalla opettavat, sekä missä määrin heidän oppinsa eroaa herra Hannikaisen mielipiteistä. Vieläpä olen ottanut huomioon herra Hannikaisenkin kokemuksia siltä alalta, jolla hän toimii, — jota hän itse ei näy tehneen, kuten edellisesta lienee käynyt selville.

Ja että minä tässä olisin erehtynyt, sitä eivät herra Hannikaisen vastaukset ole pystyneet osottamaan.

Kaksi eri kertaa olen huomauttanut siitä periaatteellisesta eroavaisuudesta, mikä on olemassa Blomqvistin ja herra Hannikaisen kannan välillä, kun näet Blomqvist niin vähän luottaa yksityisten metsänhoitoon, että hänen mielestään, samaten kuin uusimpien europpalaisten ammattitiedemiesten mielipiteen mukaan yleensä, ainoa varma keino pelastaa yksityismetsät häviämästä olisi se, että ne joutuisivat valtion hoitoon, jota vastoin herra Hannikainen siinä määrässä luottaa yksityisten metsänhoitoon, että hän

---

tarkoittaa samaa kuin ruots. „för skogsbörd", eli että tila viljelyksen puolesta laiminlyödään ja jätetään metsistymään.

*) Virkamatkoilla ollessani ei minulla nyt ole käsillä viime vuosien aikakauskirjallisuutta Ruotsista, voidakseni sitaattien kautta osottaa, ettei ruotsalaistenkaan ammattimiesten kokemus laisinkaan ole semmoinen kuin hra G. väittää.

luulee täydellisen vapauden olevan sille ainoana menestymisen ehtona. Tätä eroavaisuutta ei herra H. käsitä tahi ei tällä kertaa tahdo käsittää, vaan väittää että minä muka turvauden »sanansaivarruksiin»!

Ei voi siis olla mahdollista jatkaa herra Hannikaisen kanssa polemiikkia ainakaan kansantalouden alalla.

Kun minä esitän useitten tunnettujen ruotsalaisten mielipiteitä n. s. dimensionilain vaikutuksesta Pohjois-Ruotsin metsiin ja kappale kappaleelta merkitsen mistä tietoni ovat, niin herra Hannikainen luulee pääsevänsä sillä väitteellä, että minä muka en »paljoa välitä todistuksista» puhuessani dimensionilaista.

En katso siis mahdolliseksi jatkaa herra Hannikaisen kanssa polemiikkia myöskään metsänhoidon alalla. *)

Eikä polemiikin jatkaminen enää luultavasti yleisöä hyödytäkkään, vielä vähemmin huvita. Niille, jotka itse tahtovat puolueettomasti ottaa selkoa näistä kysymyksistä eivätkä ole tilaisuudessa tutustumaan muuhun kuin suomenkieliseen kirjallisuuteen, tahdon mainita että Blomqvistin v. 1893 ilmestynyt teos »Skogshushållningens nationalekonomi» on parhaillaan suomennettavana ja tulee olemaan erittäin tarpeellisena lisänä herra Hannikaisen samaa ainetta käsittelevälle teokselle, kuten edellisistä kirjoituksistani lienee käynyt selville.

Lopuksi vielä sananen siitä tavasta, millä herra Hannikainen on teoksessaan kohdellut Blomqvistiä. On näet herättänyt monen asiaa ymmärtävän huomiota se, että herra Hannikainen teoksessaan »Suomen metsät» siteeraa kaiken maailman kirjallisuutta, mutta ei Suomen metsien etevimmän tutkijan teoksia.

Herra Hannikainen on näet sitaateista päättäen tutkinut raamatuita ja tietää mitä profetat Joel ja Hesekiel ennustivat metsien hävityksestä; hän on niinikään sitaateista päättäen tutkinut vanhoja kreikkalaisia ja roomalaisia ja tietää mitä Aristoteles ja Plato, mitä Cicero, B. Varro, M. P. Cato, Columella sekä Plinius nuorempi arvelivat metsänhoitoasioista; hän tietää mitä keski-ajalla muuan Petrus de Crescentiis teoksensa XII:ssa luvussa sanoo puitten kasvatuksesta; ja ennen kaikkea hän on siteerannut suuren joukon uusinta saksalaista ja ranskalaista ammattikirjallisuutta, mutta — kuten sanottu — hän ei tunnusta oppineensa mitään etevimmältä suomalaiselta tiedemieheltä tällä alalla!

Herra H. ei ainoastaan ei mainitse Blomqvistin tieteellistä työtä koko teoksessaan (paitsi yhden ainoan kerran, siv. 47, eräässä vähänarvoisessa asiassa, jossa hän koettaa osottaa että B. on erehtynyt), vaan lausuu päinvastoin useita kertoja sellaisia asioita, joista näkee että hän tahtoo tehdä Blomqvistin tieteellisen toimen aivan olemattomaksi.

Esim. siv. 22 herra H. sanoo: »Tarkkoja metsäpuitten kasvun nopeutta käsittäviä havaintoja ei meidän maassamme ole aikaansaatu». Siv. 116: »Mutta kun luotettavain kasvutaulujen puutteessa meidän maassamme — — —.» Samaten siv. 138. Siv. 268: Jos kohta metsäin tutkimus — — vielä muuallakin on kehdossaan, niin eivät kuitenkaan enää metsän-

*) Sen vuoksi en tietysti rupea vastaamaan sellaisiin herra H:n mielikuvituksen tuotteisiin, kuin että minä muka olisin otaksunut herra Hannulan anomusehdotuksessa mainittujen sanojen „metsänkasvattamisen varalle“ tarkoittavan „metsänkylvön tai istuttamisen tapaista“!

kasvullisuusolot yhdessäkään Europan sivistysmaassa ole niin hämärinä kuin meidän maassamme».

Kun sitten viime kirjoituksessani huomautin asiasta, niin herra Hannikainen nyt on antanut selityksen.

Tässä selityksessä hän vakuuttaa, että tuo kaikki »ei ole johtunut tahallisesta syrjäyttämisestä».

Tätä on kumminkin vaikea uskoa; niin johdonmukaista on menettely läpi koko herra H:n teoksen ja samaa todistavat myös ne syyt, joita herra H. tuopi esille selittääkseen menettelyään. Ensimäinen syy on muka ollut se, »että Blomqvist on nykyhetkeä ja minua samoin kuin kaikkia meitä nykyisiä ammattimiehiä liian lähellä». Ensiksikin, mitä tuo on muuta kuin tahallista? Ja mikä *syy* se oikeastaan on? Se on *joko* tyhjää puhetta, sillä tuolla syyllähän ei voitaisi siteerata ja tunnustaa tahi kritiseerata kenenkään kotimaisen tiedemiehen teoksia, *taikka* siinä piilee aivan tavattoman suurta itsekylläisyyttä. Toinen syy on muka se, että Blomqvistin tutkimusten tulokset on valtio suomennuttanut, kustantanut ja painattanut, niin että ne halvalla ovat saatavina ja ovat siis tunnetut. Mitä koskee herra Hannikaisen menettelyä se, missä B:n teokset ovat painetut ja kustannetut ja kuinka halvalla ne ovat saatavina?

Herra Hannikaisen selitys siis ei ole voinut parantaa hänen asemaansa tässä kohden, päinvastoin.

P. S. Sen jälkeen kun tämä vihko jo oli painovalmiina, saapui Ruotsista seuraava tieto, joka likeisesti liittyy polemiikkiin metsäkysymyksistä:

Ruotsissa on paraikaa toimimassa hallituksen asettama metsäkomitea, jonka tulee ottaa selkoa metsänhaaskuusta yksityisten metsissä ja antaa ehdotuksia sen ehkäisemiseksi. Tämä komitea kulkee tutkimassa oloja eri maakunnissa. Ensimäinen kokous pidettiin tämän kuun 5 päivänä Östersundissa. Sieltä sähkötettiin ruotsalaisille lehdille lyhyt tiedonanto, pääasiassa näin kuuluva:

Keskustelusta kävi selville että Jämtlannissa yksityisten metsiä on viime aikoina arveluttavasti haaskattu; sitä vastoin on kokemus osottanut että suuret sahayhtiöt yleensä asettavat metsänhakkuunsa kestävälle kannalle. Dimensionilakia pidetään suotavana.

Tämä ei kaipaa minun puoleltani selityksiä.

Hannes Gebhard.

Oikaisu.

Viime numerossa olleesseen kirjoitukseen »Nykyiset kreikkalaiset» on (siv. 287) pujahtanut paha painovirhe. Europpalaisen Turkin alueella sanotaan näet kreikkalaisia olevan 250,000—300,000; pitää tietysti olla 1,250,000—1,300,000.

Samalla pyydämme lukijaa hyväntahtoisesti korjaamaan seuraavat »Chevyn metsästys»-nimiseen runoon tulleet painovirheet: Siv. 349, rivi 14: Her*m*, lue: Her*on* ja rivi 17: Rug*hl*ei, lue: Rug*bi*.

Kielellisiä virvatulia ihmisajatuksen tiellä.

Esitelmä maan kansanopistojen hyväksi, pidetty talvella 1896.

Jos joku suomussalmelainen olisi saanut kuulla näistä esitelmistä, joita yliopiston opettajat tätä nykyä pitävät maan kansanopistojen hyväksi, ja tietäisi kertoa, että niitä — erityisistä syistä — ei pidetä yliopistossa, vaan Helsingin *hukkalassa* eli *hukkateetissä,* niin ei kenties jokainen heti ymmärtäisi, miksi hän kaupunkimme seurahuonetta tällä nimellä kunnioittaisi. Olisiko siihen syynä se, että tämä paikka hänen mielestään on «rahan ja ajan *hukka*», vaiko että ihmiset täällä hänen käsityksensä mukaan elävät *hukkien*, s. o. susien tavalla? Tuskinpa suomussalmelainen itsekkään osaisi tehdä täyttä selkoa, miksi tälle paikalle juuri tämänlaatuinen nimi on annettu. Puheenalaisen nimen synty selviää meille kuitenkin täysin selväksi, jos *hukka* sanan sijaan panemme sen synonyymin, *susi* sanan; *susiteetti* muoto taas, jonka täten saamme, on jokaiselle itsestään selvä: se ei ole muuta kuin muodostus sanaa *societet (societetshuset).*

Tämmöinen esimerkki kuin *societet* — *susiteetti* — *hukkateetti* johtaa meidät ihan keskelle sitä asiaa, josta on aikomukseni tänään puhua muutamia sanoja, johtaa meidät semmoisiin tapauksiin kielen- ja yleensä sielunelämän alalla, joissa äänen ulkonainen kaiku on johtanut ihmisajatusta harhateille. Tämäntapaisia muodostumia, kuin että „*societet*"ista syntyy *susiteetti,* olettamalla että sana on jossakin yhteydessä *susi* sanan kanssa, on tapana nimittää kansanetymologisiksi muodostumiksi eli kansanjohdannaisiksi.

Tämä käsite on varmaankin suurelle osalle arvoisaa yleisöä tuttu niistä erittäin huvittavista kirjoituksista, joita on kirjoitettu sekä suomalai-

sesta että ruotsalaisesta kansanetymologiasta.[1]) Siitä huolimatta luulen kuitenkin olevan syytä yrittää tätä käsitettä vielä selvittää, etenkin kun arvelen, että suuri osa yleisöstä edelleenkin on sitä mieltä, että tämmöiset muodostumat ovat poikkeusmuodostumia, jotka kuuluvat vain sivistymättömään rahvaankieleen; tuskin monikaan uskoo niitä tavattavan hienommassakin puhe- ja kirjakielessä, vielä harvempi lienee tullut ajatelleeksi, kuinka suuressa määrässä juuri kansanetymologia on vaikuttanut kansojen mielikuvitukseen ja ajatuksenjuoksuun.

Kansanjohdannainen syntyy siten, että kahden alkujaan yhteenkuulumattoman sanan äänteellinen yhtäläisyys herättää niiden merkityksen yhtäläisyyden luulottelua; esim. kun marjan nimi *juovukka* käsitetään johtuneeksi *juopua* sanasta ja lisäksi selitetään että muka näiden marjojen syömisestä juopuu — seikka, joka ei suinkaan perustu mihinkään tosiasiaan, yhtävähän kuin puheenalaisten sanojen yhdistyskään.

Me näemme siis ettei kansanetymologia ole mitään muuta kuin yksi laji yhtymistä eli assosiatsionia kielen eri sanojen välillä. Me tiedämme että n. s. idea-assosiatsionilla eli mielikuvien yhtymisellä on äärettömän tärkeä merkitys ihmisen sielunelämässä; siihen sielunelämän lakiin, että ihmisen tajussa eri mielikuvat, joilla on jotakin yhteyttä, keskenänsä assosiceraütuvat, siihen lakiinhan perustuu muisti, siihen yleensä järjestelmällisen tiedon mahdollisuus, ja siihenhän perustuu myöskin kielen mahdollisuus inhimillisen ajatuksen ilmaisijana. Niinkuin viitattu, ei muisti ole muuta kuin idea-assosiatsionia; sitä helpompi on muistaminen, mitä enemmän liittymäkohtia eri asiain välillä on tarjona — niihin psykologisiin ja psykofyysillisiin edellytyksiin, joihin nämä seikat perustuvat, ei tässä tietysti ole tilaisuutta ryhtyä. Jos meidän olisi kieli opittava sillä tavoin, että joka sana olisi erikseen muistiinpainettava, niin epäilemättä ainoastaan muutamat harvinaisen lahjakkaat ihmiset oppisivat puhumaan. Mutta — sen ymmärrämme, jos vähänkin asiata harkitsemme — kielen oppiminen tapahtuu suureksi ja suurimmaksi osaksi sillä tavoin, että niistä sanoista, jotka ensinnä opimme, saamme tyyppejä ja malleja, joiden mukaan taivutamme ja muodostamme toisia. Niinkuin koulussa, vierasta kieltä opittaessa, taivute-

[1]) Tarkoitan ensisijassa A. V. FORSMANin kirjoitusta „Suomenkielen kansanjohdannaisia", Valvoja 1891, s. 1, 77, jossa myös on lyhyt tutkimuksen historiikki, sekä A. NOREENin „Svensk folketymologi" nimistä kirjoitusta (Spridda studier s. 38).

taan sanoja taivutuskaavojen mukaan, samoin tehdään — jos kohta tajuttomasti — elämässäkin sekä äidin- että muita kieliä opittaessa. Ja yhtä hyvin kuin taivutuskaava saattaa koulupoikaa johtaa taivuttamaan sanaa väärin, s. o. asianomaisen kielen käytäntötavasta poikkeavalla tavalla, yhtä hyvin saatamme äidinkielessämmekin johtua semmoisiin muotoihin, jotka poikkeavat esi-isäimme tavasta. Suomen kielessä sanottiin esim. vanhempina aikoina: *saappaa: saappaan: saappaalla;* tätä nykyä sanotaan *saapas: saappaan* j. n. e. siksi, että on ruvettu sanaa taivuttamaan *vieras: vieraan* j. n. e. taivutuksen mallin mukaan. Tämmöinen muodostus on kyllä assosiatsionimuodostusta, mutta ei se siltä ole kansanetymologiaa, niinkuin muutamat tutkijat ovat tahtoneet asiata käsittää.

Varsinaiseksi kansanetymologiaksi ei pitäisi katsoa sitä, että joku sana on mukautunut toisen sanan mallin mukaan ilman merkityksen yhteyden luuletusta. Kun esim. kemiläinen nimittää resehtiä *prosähti* nimellä (*prosäntti* + *resehti*), niin se ei ole, tai sen ei ainakaan tarvitse olla kansanjohdannainen, vaan ainoastaan sekamuodostus kahdesta sanasta, jotka yht'aikaa ovat johtuneet tajuntaan. Semmoinen muodostus kuin Lopella kuulemani *aastaki* (=*aastaika*) on niinikään toisten sanain (vrt. *tiistaki* j. n. e.) vaikutuksesta syntynyt muodostus, eikä sekään ole varsinainen kansanjohdannainen. Kysymyksenalaista on myöskin, missä määrin semmoista sanamuodostusta joka perustuu ainoastaan sanan virheelliseen kuulemiseen, tai tajuamiseen voi nimittää kansanetymologiaksi. Ruotsissa useissa murteissa tavataan alisaksasta lainattu sana *orlofssedel* muodossa *olofssedel.* Tämä muodostus on hyvästi voinut syntyä vain väärin kuulemisen kautta, ja jollei lausuja todella sanaa aseta yhteyteen *Olof* nimen kanssa, niin sitä ei voi varsinaiseksi kansanjohdannaiseksi katsoa. Samoin saattaa olla suomalaisten *susiteetti* = societet, *susilisti* = socialist sanojen laita, jotka varsin hyvin saattavat perustua jokapäiväisen ruotsalaisen ääntämisen väärinkuulemiseen. Vasta silloin kuin puhuja todella luulee *susiteetti, susilisti* sanoilla olevan yhteyttä *suden* kanssa, on tässä varsinainen kansanetymologia olemassa. Tässä kaikki siis riippuu lausujan käsityksestä, ja rajaviivan vetäminen on sangen vaikea kahdestakin syystä. Ensinnäkin saattaa alkuperäinen vain väärintajuamiseen perustuva sananväännös toisen tai kolmannen puhujan suussa muodostua todelliseksi kansanjohdannaiseksi. Toiseksi saattaa väärinkuulemiseen samalla kertaa vaikuttaa idea-assosiatsioni. Ruotsalaisen murreyhdistyksen juhlassa v. 1879 kerrottiin hauska juttu eräästä

talonpojasta, joka näki ylioppilaita kävelevän hänen maallaan, ja kun hän kysyi heiltä, mitä he hakivat, niin hän sai sen vastauksen, että he poimivat shampinjoneja. Talonpoika, joka koko jutusta oli «litet *harmonisk*» (= harmsen) lopettaa kertomuksensa sanoen: «Det duger inte att säga svamp nu, som det hette förr, för det är för simpelt, förstås, nu skall det heta *svampignoner*». Varmaan talonpoika oli kuullut *svampinjoner*. Mutta voidaan kysyä: miksi hän kuuli juuri niin? miksei esim. *slampinjon* tai jotakin muuta? Epäilemättä juuri siksi, että sana *svamp* hänellä oli mielessään kun ylioppilaat sanoivat *champignon*, ja vain sen vuoksi hän tajusi sanan niinkuin hän teki. Niinikään kuin suomalainen kuulee sanan *olofssedel*, niin se hänen korvissaan kuuluu ja tulee hänen ääntämistavallaan kuulumaan *ulosseteli*, mutta samassa hän myös sen yhdistää *ulos* sanaan, johon sanan merkityksenkin helposti saapi soveltumaan; samassa on siis myös todellinen kansanetymologia syntynyt.

Vielä on yksi rajoitus tehtävä — on erotettava kansanetymologia sanapilasta eli vitsistä. Kansanetymologian ehtona on, että sanojen yhdistäminen tapahtuu bona fide s. o. siten, että puhuja todella luulee niiden kuuluvan yhteen; sanapila taas on semmoinen sanojen yhdistäminen yhdenäänisyyden perustuksella, joka tapahtuu hyvin tietäen ettei yhdistys ole oikea. Kansanpuheessa on usein sangen vaikea tehdä jyrkkää rajaa kansanpilan ja kansanjohdannaisen välillä. Semmoinen sana kuin *herrassyyrinki* = häradshöfding on tietysti alkuosaltaan selvä kansanjohdannainen *(herras- + härads-)*; jälkipuolisko *syyrinki* ei ole muuta kuin väärinkuulemiseen eli -tajuamiseen perustuva väännös, eikä kukaan tavallisesti ajattele yhteyttä *syyrinki* = ruots. *syring* (ompelusormus) sanan kanssa. Mutta juuri tästä sanasta kuulin syntymäseuduiltani länsi-Suomesta seuraavan jutun. Eräs mies, jonka tuli tavata erään suuren maakartanon herraa, kysyi toiselta viisaammaltansa, millä arvonimellä asianomaista herraa oikeastaan puhutellaan. Toinen, joka oli suuri velikulta, antoi hänelle vastauksen: «Syyringiks ne kuuluu sitä sanovan, mutta kyllä se finkerpori nätimpi nimi olis», ja kuuluu tällä neuvollaan saaneenkin toisen narratuksi. Neuvonantaja tässä kyllä yhdisti sanan jälkipuoliskon *syyrinki* (= ompelusormus) sanaan, mutta tietäen yhdistyksensä vääräksi, joten siis tämmöinen yhdistys selvästi on kansanpila eikä kansanetymologia. Hyvin vaikea on sanoa, onko *susiteetti, susiköökki, susila* alkujaan ollut sananväännös, kansanjohdannainen vai kansanpila, sillä se on aivan riippunut siitä, miten

lausujan ajatus on liikkunut. Alkuperäinen sanapila saattaa tietysti sekin toisen tai kolmannen puhujan suussa muuttua kansanjohdannaiseksi, niin pian kuin puhuja ei tajua yhdistyksen tahallisuutta.

Mutta onko kansanetymologia, yhteenkuulumattomien sanojen etymologinen yhdistäminen, ainoastaan sivistymättömän rahvaankielen ominaisuus? Eipä suinkaan, vaan sama taipumus tavataan aivan yhtä hyvin sivistyneiden kielessä. Kukapa ei esim. ajattelisi että ruots. *handtera* on yhteydessä *hand* sanan kanssa — sitähän sen tavallinen kirjoitustapakin todistaa; tämä sana kuitenkin on laina alisaksalaisesta sanasta *hantiren* «toimittaa, pitää huolta», ja tämä vuorostaan laina ranskan sanasta *hanter*. Taikka kun sanotaan *liikavarvas,* niin epäilemättä jokainen ajattelee sitä mikä varpaasen on kasvanut *liikaa;* itse asiassa tässä kuitenkin on kansanetymologista tietä syntynyt muodostus ruots. *liktorn* sanasta. Usein kuulee ahkerasta henkilöstä sanottavan: «Hän on oikea *työmyyrä*», ja jokainen tietysti ajattelee vertauksen johtuneen maata penkovasta myyrästä. Tämän eläimen ahkeruus ei liene kuitenkaan erityisesti tai ainakaan hyvin tunnettu, sillä «myyräntyötä» ei pidetä erittäin esimerkkiä antavana ja noudatettavana työnä; sana *työmyyrä* ei olekkaan mitään muuta kuin kansanetymologinen muodostus ruots. *arbetsmyra (= työmuurahainen)* sanaa. Luullakseni useimmissa *vetoaminen* (ruots. *vädja*) herättää assosiatsionia *vetämisen* kanssa; puhutaanhan muuten *vetorahoista,* ja kansanmies sanookin *vetävänsä* asiansa korkeampaan oikeuteen.

Mutta ei tämmöinen sanojen selitteleminen rajoitu suinkaan edes vain suureen sivistyneesen yleisöön, joka ei ole tottunut kielitieteelliseen ajattelemiseen, vaan kansanetymologiaan verrattavia yhdistyksiä tavataan kyllä varsinaisten kielentutkijainkin teoksissa. Kun esim oppinut kielimies selittää että viljaa sanotaan *pohdettavan,* siksi että sitä *puhdistetaan,* s. o. käsittää *pohtaa* ja *puhdistaa* sanojen kuuluvan yhteen, niin hänen yhdistyksensä on — niinkuin nyt tiedämme — kansanetymologinen yhdistys. Agricola käyttää sanaa *gutzevi* merkitsemään «mieskummia»; kun nyt kielimies selittää sanan merkitsevän «kutsuvierasta», niin hän on tehnyt aivan ilmeisen kansanetymologisen yhdistyksen yhdenäänisyyden perustuksella, sillä puheenalaisella sanalla ei ole mitään tekemistä kutsumisen kanssa, vaan on = vanh. ruots. *gudhsiver, guþsivi* («som är i andlig skyldskap med någon, fadder»). Nykyisessä suomalaisessa kirjakielessä yleisesti kirjoitetaan *otso* = karhu, jonka Lönnrot sanakirjassaan ilmoittaa merkitsevän

«leveäotsaista» («en med bred panna»). Sanassa ei kuitenkaan ole alkuperäisesti ollut mitään *ts*:ää, vaan se on jo sangen vanhoista ajoista kuulunut *ohto;* mahdollisesti on niissä osissa maata, joissa sanotaan *ohta* = *otsa,* sama kansanetymologinen yhdistys syntynyt kansankin kielessä. Luultavaa on että vastainen tutkimus on osottava useita nykyisten kielioppineiden etymologioja vain kansanetymologioiksi. Selvää on, ettemme saata tähän luokkaan lukea oppineiden tekemiä monimutkaiseen resonnemangiin tai vertailuihin muiden kielten kanssa perustuvia etymologisia selityksiä. Mutta kieltämättä on toiselta puolen, niinkuin yllämainituista esimerkeistäkin näkyy, monesti kielioppineiden etymologisissa yhdistyksissä aivan samanlainen psykologinen prosessi tapahtunut kuin kansanetymologiassa, vaikka tietysti suuremmalla tietoisuudella, ja näin ollen emme saata tämmöisiäkään oppitekoisia eli tieteileviä kansanjohdannaisia sulkea pois kansanetymologian piiristä. Kysymys saattaa vain olla siitä, onko nimitys *kansanetymologia* täydellisesti käsitettä vastaava. Sen vuoksi, että tämä nimi on käytäntöön vakautunut, tahdomme kuitenkin tätä nimeä edelleen käyttää; pääasia on vain että ymmärrämme itse käsitteen oikein.

Kansanetymologia on siis puhdas psykologinen ilmiö, kahden yhteenkuuluvan sanan yhteenasettaminen yhdenäänisyyden perustuksella, ja tämmöinen yhdistäminen voi tapahtua ilman mitään muodon tai merkityksen muutosta. Ruots. sanan *skedvatten* = alisaks. *schêde-water,* ylisaks. *Scheidewasser* yhdistää kielitunne *sked* («lusikka») sanaan, vaikka ruotsissa kyllä on muita sanoja, joissa sama *sked* esiintyy samassa merkityksessä kuin *skedvatten* sanassa *(skede, afsked);* tässä siis kansanetymologia ilman muodon ja merkityksen muutosta. Noreen huomauttaa semmoisia esimerkkejä kuin ruots. *fladermus,* jota kielitunne nykyään yhdistää *fläder* sanaan, vaikka sana itse asiassa on lainattu alisaksasta, jossa *vledern* merkitsee «liehua». Niinikään *följeslagare* nykyään käsitetään jaettavaksi *följe-slagare,* sanotaanpa vielä *slå följe;* oikeastaan on sana kuitenkin jaoitettava *följes-lagare* (aik. *-lage*).*) Samanlaatuinen on: morgonstund har guld i *mund,* jossa varmaankin ajatellaan *mun* «suu», eikä vanhaa *mund*

*) Näihin kuuluva on oikeastaan semmoinen tapaus kuin ruots. *ungkarl* = vanh. *ungkar,* muodostettu alisaks. sanasta *junker;* jälkiosaa on yhdistetty *karl* sanan kanssa ja sen vuoksi kirjoitettu *rl*:llä, mutta koska ei ääntämisessä ole mitään muutosta tapahtunut, on tämäkin luettava niihin tapauksiin, joissa ei todellista muodon eikä merkityksen muutosta ole tapahtunut.

«käsi» sanaa; tämä tapaus jo kuitenkin lähenee niitä, joissa merkityskin on muuttunut. Suomalaisena esimerkkinä voisi mainita sanan *puumerkki;* se on suomenkielen mukainen säännöllinen muodostus ruots. sanaa *bomärke,* mutta assosieeraupi epäilemättä *puu* sanan kanssa. Samanlainen lähimmiten on sana *kappalainen* (keskiajan ruots. *cappalaprest, cappelan, cappellan*), jota epäilemättä assosieerataan *kappa* sanaan; sitä todistaa muun muassa se, että joku kerran ehdotti, että «kirkkoherraa» yhdenmukaisuuden vuoksi suomeksi ruvettaisiin sanomaan *tynnyriläiseksi!* Suomen *lastikumi* on samaa laatua; *elasticum* sanan loppuosan on ymmärretty olevan = *gummi,* vrt. *kumilasti.*

Usein kuitenkin kansanetymologinen yhdistäminen on vaikuttanut sanan merkityksen muuttumisen. Varsin hauska esimerkki tämmöisestä muutoksesta on sana *puulaaki,* kun sen käsitetään merkitsevän *puu-* s. o. tukkiyhtiötä. Aivan tämänlaatuista on myös että kyröläinen, Forsmanin ilmoituksen mukaan, sanoo *Holoferneksekseksi* ihmistä, joka puhua *holottaa.* Suomen kirjakielestä mainittakoon tähän kuuluvana esimerkkinä sana *ahtaa* l. *ahdata,* joka sukukielten todistuksen mukaan alkujansa merkitsee «jännittämistä, pingottamista» (esim. jännittää kuivamaan; Renvallin sanakirjassa: *ahtaan verkkoa*). Sanan nykyinen «tunkemisen, kokoon sullomisen» merkitys (LÖNNROT: «tränga, sammanträngа, packa ihop») tulee ainoastaan siitä, että kielitunne on *ahtaa* sanan yhdistänyt eri alkuperää olevaan *ahdas* sanaan. Ruotsin kielestä voisi saada useita hyviä esimerkkejä. Niin esim. sana *prestaf* merkitsee nykyjään tavallisesti sauvaa kantavaa hautajaismarsalkkia sekä myös itse sauvaa *(staf);* aikaisemmin se kuitenkin merkitsi vain marsalkkaa eikä ole alkujaan missään tekemisessä *staf* sanan kanssa, vaan on venäläinen lainasana (ven. *приставъ* «tarkastusmies»). Niin hyviä esimerkkejä ei ole kuitenkaan helppo löytää kirjakielestä kuin on esim. että upplantilainen arvelee *skicka* «lähettää» ja *chikan* sanojen olevan jossakin yhteydessä ja siis iloitsee, mitä useampia „*skickan*" eja hän saattaa odottaa.

Huomattavin laji kansanetymologiaa on kuitenkin se, joka on asianomaisessa sanassa vaikuttanut muodon muutoksen; sanan merkitys on saattanut joko pysyä muuttumatta tai samalla kertaa sekin muuttua. Esimerkkinä mainittakoon: suom. *metso, mehto* j. n. e., alkujaan *metto(i),* jonka muodossa on tapahtunut muutos sen vuoksi että sana on yhdistetty *metsä* sanaan; *Katajanokka,* muodostettu ruots. *Skatudden* nimestä (suo-

malainen muodostus lienee käännetty takaisin *Enen* nimessä, joten eräs rakennusosakeyhtiö Katajanokalla nimittää itseään); *Pietarsaari*, muodostus ruots. nimestä *Pedersöre*; ruots. *armbåge*, aikaisemmin *(almbåge:) alnboghe* «kyynärpää»; saks. *Maulwurf* «myyrä»; yhdistetty *Maul* «turpa» sanaan, aikaisemmin keskiyläsaks. *moltwërf*, joka oikeastaan merkitsee «maata *(molte)* myllertelevää eläintä».

Tämmöisen muodostelun alaiseksi ovat etupäässä joutuneet vieraat sanat ja nimet, mutta useinpa kyllä kielen omatkin sanat, joiden alkuperä ja etymologinen yhteys on käynyt kielitunnolle hämäräksi. Ne ovat ylipäänsä semmoisia sanoja, jotka eivät alkuperäisessä muodossaan ole tarjonneet sopivia liittymäkohtia kielen muihin sanoihin, ja juuri tämmöiseen yhteyteen kielen sanojen kesken yleisesti pyritään, se kun suuresti helpottaa kielenainesten muistettavuutta ja siis yleensä kielen osattavuutta.

Sangen usein on voitu tämmöisen yhdistyksen kautta vieraille sanoille keksiä todella sangen mukavia liittymäkohtia, on voitu saada yhtymään niitä sanoihin, jotka voivat todella antaa jonkinmoisen tyydyttävän selityksen vieraille sanoille. Esimerkkejä:

painetti: vrt. *bajonett* + *painaa.*
asetti l. *asetin* (gen. *asettimen*): *assiett* + *asettaa.*
liikavarvas: liktorn + *liika.*
kiristupa: gillestuga + *kiristää.*
kiristuli, kiirastuli: skärseld + *kiristää, kiiras.*
työmyyrä: arbetsmyra + *myyrä.*
Ahvenanmaa: vanhasta muodosta + **Ahvaland* (= nyk. *Åland*) + *ahven.*

Erityisissä kansanmurteissa tavataan niinikään sanoja, jotka ovat edellä mainittujen veroisia, esim.

syövesi = *skedvatten* + *syödä* (vrt. vir. *sööt-vaater* = alisaks. *schedewater*).
etuketti «etiketti»: *etikett* + *etu.*
ulos-seteli (länsi-suom.): *orlofssedel* + *ulos.*
konehtööri: konduktör + *kone.*
niljamentti: leniment + *nilja.*

Jotenkin mukiinmeneviä ovat vielä semmoiset muodostukset kuin:

Alakankeri: Arkangeli + *ala* + *kankeri.*
lemunaati: limonad + *lemu.*

katinlyöppy: gatlopp + *katti* + *lyödä.*
hepo (gen. *hevon*): *häfstång* + *hepo.*
marjasia, pelataan *marjasia: mariage* (vrt. *sokkosilla, pallosilla).*

Ei mitään ilmeistä mielettömyyttä esiinny myöskään esim. seuraavissa kansanjohdannaisissa, vaikka kansanetymologinen yhdistys näissä on sangen vähän valaiseva:

rospuutto, rospuute: ven. *расплуть* + *puute.*
papukaija: ruots. *papegoja* (tai ven. *попугай?*) + *papu* + *kaija;* tällä eläimellä on kieltämättä papujen kanssa hyvin vähän tekemistä.
kirsimarja, kirsikka: ruots. *kirsebär* + *kirsi.*
kultakerma: cold cream + *kulta* + *kerma.*
pekka, pekkatouru: «kirkonrankaistusta kärsivien istuin kirkossa»: *peccatorium* + *Pekka.*
mittumaari, mittumari: ruots. *midsommar* + *Mari, Maaria.*
mielentinktuuria: ruots. *mjälttinktur* + *mieli.*

Mutta sangen usein on kansanetymologia joutunut yhdistämään vierasta sanaa semmoiseen tunnettuun sanaan, jonka merkitys ei mitenkään sovellu vieraaseen sanaan eikä sitä selitä. Esim.

keripukki: vanh. ruots. *skörbuk* + *keri* + *pukki:* ruots. sana on itse kansanjohdannainen (väliteitä < lat. *scorbutus*).
lampuoti: landbonde + *puoti.*
suolasenpaikka (Häm.) «jalkapohja»: ruots. *sula,* keskiajan ruots. myös *sola* (muin. isl. *sóli*) + *suola.*
siankaali: cyankalium + gen. *sian* sanasta *sika* + *kaali.*
herrassyyrinki: häradshöfding + *herras.*
kalamunkki (Oulunjoen tien.): *kalmukki* + *kala* + *munkki.*
korttikaari «putka»: *corps de garde* + *kortti* + *kaari.*
hakamummon elttatippoja: succus Hagamum.

Tämmöiseen yhdistelyyn on ruotsin kieli sen läheisen sukulaisuuden vuoksi saksan kielen kanssa suuressa määrin saanut aihetta, esim. ruots. *försagd:* saks. *versagt, grötmyndig:* alisaks. *grot* «suuri»; vieläpä sanotaan *ondt krut förgås icke,* väärin ymmärtäen alisaks. *unkrût* = ylisaks. *Unkraut* (*U. vergeht nicht* «rikkaruoho ei häviä»). Syyllä sanoo Noreen etteivät tämmöiset käännökset ensinkään ole huonommat kuin tunnetut koulupoikakäännökset: die *Quelle* der *Schwermuth* wurde ihm bekannt: den *kvällen* blef *svärmodren* honom bekant.

Niinkuin jo yllä on mainittu, saattavat kielen omatkin sanat joutua tämmöisen muodostelun alaisiksi, kun ne ovat käyneet alkuperältään ja etymologiselta yhteydeltään kielitunnolle hämäriksi. Esim.
penikulma, penikuorma: peninkuulema + *kulma, kuorma.*
sikalisko, sisarlisko, sisar-liisa: sisilisko + *sika,* t. + *sisar,* t. + *Liisa.*
Suomentaari: Suometar + *taari* (*-tar* pääte suuressa osassa maata outo).

Että tämmöisellä tavalla kielen omatkin sanat suuresti ja kuitenkin hyvin vähän valaisevalla tavalla voivat muuttua, osottaa ruots. *öfvermage* «alaikäinen», aikaisemmin *ovormaghi, oformaghi* «oförmående person», jossa on tapahtunut assosiatsioni *öfver* ja *mage* sanojen kanssa, vaikka siinä iässä, niinkuin Noreen muistuttaa, vatsa harvemmin kasvaa yli säännöllisen tilavuutensa, kuin vanhemmilla päivillä.

Eräs aivan omituinen laji kansanetymologiaa on semmoinen, jossa etymologiseeraus tapahtuu kokonaan vieraalla pohjalla, laji, jota tämän aineen tutkijat eivät tietääkseni ole tarpeeksi muista erottaneet tai huomanneet. Minä en tässä tarkoita käännettyjä kansanetymologioja, esim. semmoisia kuin ruots. *syndaflod* = saks. *Sündefluth,* joka on kansanetymologinen muodostelu vanhempaa sanaa *sin-vluot* = «suuri tulva», tai semmoisia kuin suom. *lusikkavesi* = ruots. *skedvatten*, *tuomiokirkko*, = ruots. *domkyrka.* Tämmöiset sanat ovat selviä käännöksiä vieraasta kielestä, eivätkä siis siinä kielessä, johon ne ovat (kääntämällä) lainatut ole kansanjohdannaisia, vaan kansanetymologinen yhdistys on vieraskielisten tekemä. Mutta minä tarkoitan semmoisia tapauksia, missä kansanmies suorittaa etymologisen yhdistyksensä hänelle vieraan kielen alalla, kielen, jota hän enemmän tai vähemmän täydellisesti tai vaillinaisesti osaa. Semmoinen tapaus esiintyy esim. siinä, että virolainen lyijyä nimittää nimellä *sea-tina*, vatjalainen *sigā-tina.* Nimitys on tullut siitä, että ven. *свинецъ* «lyijy» on käsitetty olevan *свиня* «sika» sanan yhteydessä. Jos voisimme luulla että venäläiset todella käsittäisivät näiden sanojen olevan yhteydessä, niin tässäkin olisi oikeastaan käännetty kansanetymologia. Mutta varmaankaan tämä tapaus ei ole niin käsitettävä, vaan siten, että venäjää osaava virolainen, joka on *sea-tina* sanan muodostanut, on sanaa kääntäessään ensin venäjän kielen pohjalla tehnyt tuon yhdistyksen, jonka hän sitten mukaili viroksi. Tämmöisestä sopii esimerkkinä mainita, että meillä aina valtiopäiväin alkajaispuheissa saa kuulla puhuttelua: *hyvinluvallinen* porvarissääty; tämä lausetapa on syntynyt siten, että ruotsalaisella pohjalla

loflig on yhdistetty *lof* «lupa» eikä *lof* «ylistys» sanaan, johon se kuuluu. Hyvin hauska tämmöinen sana on ruots. *hjärnspöke,* jota muistan suomeksikin nähneeni käännettävän *aivokummitukseksi;* sanan alkuperänä on tietysti saks. *Hirngespinst* jonka jälkiosa *Gespinst* kuuluu *spinnen* «kehrätä» sanaan (vrt. *Hirngewebe*), mutta jonka ruotsalainen on yhdistänyt *gespenst* «kummitus» sanaan. Tämmöinen käännös ei oikeastaan ole parempi kuin se, että ensimäinen suomalainen lainkääntäjä herra Martti käänsi *mål-ägande* sanan suomeksi *syynsanoja* (lukien *mål-sägande* pro: *måls-ägande* «asianomistaja») tai sanan *bodrägt* suomeksi *paatinsiirtäminen,* taikkapa että eräs Uudessakaupungissa ilmestynyt lyhytikäinen mainiosta suomestaan maankuulu lehti puhui «Senaatin *rohtumasta*» (= Senatens *utslag*).

Useita tähän ryhmään kuuluvia muodostuksia tavataan apteekkikielessä. On eräs rohtoaine, jota kansa nimittää *pääskysenrangaistukseksi,* lat. cetaceum. Itse aineessa ei ole mitään, joka antaisi aihetta tähän nimitykseen, vaan nimityksen aiheuttajana on yksinomaan sen ruotsalainen nimi *hvalraf.* Tätä nimeä ei mielellään kukaan muu kuin suomalainen, joka vaillinaisesti ääntää ruotsia, ole voinut käsittää *svalstraff*iksi s. o. «pääskysenrangaistukseksi»; nimi *svalstraffi* ilmestyy todellakin aineen suomalaisten nimien joukossa apteekkisanain luettelossa.[1]) Tässä on siis selvä esimerkki kansanetymologiasta, jonka suomalainen mies on suorittanut kokonaan ruotsalaisella pohjalla. Samaan luokkaan voivat kuulua seuraavat niinikään apteekkikieleen kuuluvat esimerkit:

rautalaastari = *Hjärnes plåster.*
pöytäsalva = *borsalva* (käsitetty: *bordsalva*).
vatsanenänpulveri = *magnesiapulver (mage* + *näsa)!*

Nämät tai näistä jotkut voisivat tietysti myöskin olla käännettyjä kansanjohdannaisia.

Puheenalaiseen, vieraalla pohjalla suoritettujen kansanjohdannaisten luokkaan on myös luettava semmoinen lausetapa kuin ruots. «vara karl för sin *hatt*» = saks. Kerl für *seine Hut,* jossa ruotsalainen saksalaisella pohjalla on sekoittanut *der Hut* «hattu» ja *die Hut* «vartioimapaikka» sanat. Eihän tämmöinen käännös itse asiassa suinkaan ole katsottava luonteeltaan toisenlaiseksi kuin että ylioppilaskokelas kääntää: «er wurde zur zehnjährigen *Festungshaft* verurteilt»: «hän tuomittiin kymmenvuotiseen

[1]) Y. V. JALANDER, Handköpssynonymika för apotek. Siinä mainitaan puheenalaisen aineen nimenä myös: *pääskysenharmi, pääskysenihra* j. n. e.

juhlapitoon», tai jos sanomalehden sähkösanoman kääntäjä kääntää: »Kopenhagen, Ritzau, der König macht schon Spaziergänge im Schlossgarten» suomeksi: «Kopenhagen, Ritzaun kuningas, tekee jo kävelyitä linnankaarttiin»!

Eräässä erittäin viehättävässä teoksessa «Språkets makt öfver tanken» on professori Esaias Tegnér esittänyt kuinka suuressa määrässä kieli on hallinnut ajatusta, kuinka sanan kielellinen muoto on saattanut vaikuttaa kansan käsitykseen, kuinka useat sanat, varsinkin poliitilliset mahtisanat, monesti sangen ratkaisevalla tavalla ovat vaikuttaneet kansojen historiankin muodostukseen. Seuraavassa pyydän saada muutamilla esimerkeillä osottaa miten kansanetymologia on sekin osaltaan vaikuttanut kansan käsitykseen, tapoihin, ja mitenkä se varsinkin on antanut aihetta kansojen myytinmuodostukseen.

Mainitsen ensin yhden esimerkin valtiolliselta alalta. Sana *statsutskott* — *valtiovaliokunta* on ilmeisesti kansanjohdannainen; *stat* on näet siinä oikeastaan «kulunkisäännön» merkityksessä, sillä «valtion» merkitys tässä on jotenkin käsittämätön. Epäilemätöntä on kuitenkin että tämä kansanetymologia osaltaan on vaikuttanut siihen, että juuri tämä valiokunta katsotaan valtiollisesti tärkeimmäksi valtiopäiväimme valiokunnista; varmaankaan ei sen suurta valtiollista merkitystä niin huomattaisi, jos sillä olisi nimenä «kulunkivaliokunta» tai jotain sellaista.

Luultavasti on moni kammonut n. s. herännöitä sen vuoksi että heitä heidän yksinkertaisen körttiröijynsä vuoksi nimitettiin *körttiläisiksi*, ja tätä nimeä taas sekoitettiin *kerettiläisiin;* erään Lutherin teoksen suomennoksessa onkin kaikki Lutherin varoitukset kerettiläisiä vastaan sovitettu körttiläisiin. Luulisi myös että esim. suomalainen työmies on sangen vähän taipuisa kuuntelemaan sosialistien oppeja, jos hän heitä pitää *susilisteina*.

Miten sanojen ulkonaiseen kaikuun perustuvat sanayhdistykset muuten politiikissa saattavat vaikuttaa on kylläkin tunnettua. Kun parlamentissa joku huutaa: «Herr *Lueger* ist ein *Lügner*» (hra L. on valehtelija), niin se epäilemättä tekee paljoa suuremman vaikutuksen kuin jollei ääniyhtäläisyyttä olisi. Niinpä kerrotaan että eräällä tanskalaisella lehdellä oli suuri taloudellinen vahinko sen johdosta, että sen nimi *Flyveposten* (lentolehti) väännettiin *Lyveposten*iksi (valhelehdeksi).

Että politiikissa taistelu usein on taistelua sanoista, nimistä vain, sen tiedämme kaikki. Huolimatta tästä tuoda esiin esimerkkejä — tällä alalla

usein exempla sunt odiosa — jätämme koko politiikin ja siirrymme vaarattomammille aloille.

Ensinnäkin muutamia esimerkkejä siitä, miten kansanetymologia on vaikuttanut kansantapoihin.

Muistona katoliselta ajalta on Ruotsissa säilynyt elokuun 15:nnen päivän nimenä *vårfrudag,* joka lyheni puheessa muotoon *våfferdag.* Kun tämä sana kävi käsittämättömäksi, muodostettiin siitä *våffeldag,* ja seurauksena on ollut että päivää vietetään vohvelinsyönnillä.

Laskiaista vietetään meillä yleisesti mäenlaskulla, ja epäilemättä tätä nimeä assosieerataan *laskemisen* kanssa, joko sitten ajatellaan mäenlaskua tai «paastoon laskeumista». Jälkimäisellä tavalla on tämän nimenä käsittänyt piispa EERIKKI EERIKINPOIKA SOROLAINEN, joka postillassaan *paastonlaskiais*-sunnuntain saarnassa sanoo: «Mutta me wanhan tawan jälken tämän cutzume *Paaston Laskias Sunnuntaixi,* joca nimi on tullut meidän tygöm Pawin ioucolda, jotca tämän päiwän ia mös muut seurawaiset päiwät owat wäärin käyttänceet ylönsyömisesä ia juomisesa ia muisa synnisä, ia alcanet heidän Paastonsa tähän aican». Sorolaisen käyttämä nimi *paaston laskiais sunnuntai* osottaa kuitenkin ilmeisesti, ettei tässä ole muuta kuin ruots. *fastlagssöndag* sanan mukailu, ja että *laskiainen* ei ole muuta kuin kansanetymologinen muodostelu *-lags*-sanaa.[1]) Jos kohta ajaminen on vanhoja laskiaishuveja, katson kuitenkin varmaksi että *laskiaisen* nimen yhdistäminen *mäenlaskemiseen* on antanut varsinaisen vauhdin mäenlaskutavalle.

Useita esimerkkejä on siitä, miten taikauskoisetkin tavat ovat saaneet alkunsa kansanetymologiasta. Ruotsin vanhemmasta muodosta *langa freadagher* l. *-fredagher* (nyk. *långfredag*) muodostui suomessa *lankaperjantai,* jota muotoa esim. Sorolainen katkismuksessaan käyttää. Luonnollista oli että sana *lanka* tässä käsitettiin samaksi kuin suomen *lanka* sana,

---

[1]) Ruotsin sana on itse kansanetymologia. Muin. ruots. *fastelaghen* (rinnakkaismuoto *fastelaven*) on, samoink. tansk. *fastelavn,* vanh. rinnakkaismuoto *fastelagen,* laina keskialisaks. *vastel-avent* = „paasto-aatto" sanasta. Ruotsissa on ilmeisesti tapahtunut assosiatsioni *lag* laki sanan kanssa (ks. *Tamm,* Etymologisk ordbok, sanaa *fasta*); tätä todistaa suomessakin, Hämeessä, tavattava käännös *paastolain-sunnuntai.* — Liivin kieleen on sama keskialisaks. *vastelavent* lainattu (lät. *wastlahwji* muodon välityksellä) muodossa *vastā'lovā',* jonka jälkiosassa on tapahtunut yhdistys *lovā'* „vuode" (= suom. *lava*) sanaan.

ja tämä antoi aihetta siihen taikaan, että sinä päivänä kangas oli luotava (LÖNNROT: *lankvperjantai* «fordom en märkdag att ränna väf»).

Merkillisimmällä tavalla, suurimmalla luomisvoimalla kansanetymologia kuitenkin on vaikuttanut tarujen eli myyttien muodostamisessa — minä käsitän tässä tietysti *myytti* sanan sen laajimmassa merkityksessä.

Mainiona esimerkkinä siitä, miten kansanetymologia on synnyttänyt kokonaan uusia henkilöitä, on ruotsalainen *kung Orre* puheentavassa «*i kung Orres tid*». Alkujaan sanottiin «*i år alda*» ajan alussa, johon selvikkeeksi pantiin lisäksi *tid; i år-alda tid* muodosta tuli äännekehityksen tietä *i åreld(s) tid* ja vihdoin käsitettiin *åreld* puheentavassa *i Årelds tid* henkilönnimeksi, muodostettiin *Orre*ksi ja varustettiin kuninkaan arvonimellä.

Samansuuntaisen esimerkin tapaamme Viron runsaasta runoudesta. Sangen laajalle levinneen runoryhmän keskuksena on tuo suloinen *Salme* neiti, monen kosima, yhden saavuttama. *Salme sula neitsi* ymmärretään nykyjään «Salme sulava (t. puhdas) neiti»; ilmeistä kuitenkin on ettei Salme ole muuta kuin = suom. *Salmen,* s. o. alkujaan on sanottu «sulan salmen neiti», jossa yhdistyksessä vähitellen on ruvettu käsittämään Salmea neiden nimeksi.

Hyvin hyvä esimerkki myytillisen paikallisnimen syntymisestä on *Sariola,* tuo tunnettu pimeän Pohjolan toisintonimi. Se näyttää näet saaneen alkunsa Raudan synnyn ja verensulkusanojen säkeestä: veri seiso niinkuin seinä, niinkuin miekka meressä, saraheinä sammalessa (usein myös: sapeli *sarannenässä*); siitä muodostui: *Sarajoessa, Saralahessa, saraikossa, Sarakkalassa,* myös esiintyi lyhyempi muodostus *Saraja* (alk. *Sara-oja?*), josta sitten *Sarajala, Sariola, Saariola* j. n. e.

Jos siis kansanetymologia monesti on antanut aihetta myytillisen henkilön- tai paikannimen syntyyn, on toiselta puolen taas nimen kansanetymologinen käsittely synnyttänyt lukemattoman joukon myyttejä.

Äärettömän tavallista on että paikannimeen liittyy kertomus, miten paikka muka on saanut nimensä, kertomus, joka ilmeisesti on syntynyt paikannimen mukaan. Muutamia tämmöisiä esimerkkejä mainittakoon.

Pihtiputaan pitäjän nimestä kerrotaan seuraava taru. Niillä paikoin, missä nykyinen Pihtiputaan pitäjä on, kuljeskeli muinoin hämäläisiä metsästäjiä. Eräs ampui jousella teeren, joka pudotessaan tarttui puunoksaan. Miehet tekivät puusta jonkinmoiset pihdit sitä pois saadakseen, ja toinen miehistä kiipesi puuhun. Mutta siellä häneltä putosivat pihdit, jolloin hän

sanoi alhaalla olevalle: *jo pihdit putosivat.* Siitä sai Pihtiputaan nimi alkunsa. Jokaiselle on sanomattakin selvä, että itse etymologinen selitys on väärä, mutta se on sangen hyvä esimerkki osottamaan, miten nimi on antanut aihetta kansan mielikuvitukselle sepittämään sen johdosta koko pitkän tarun — voimme sanoa myytin.

Muutamia muita tämänlaatuisia esimerkkejä mainittakoon lisäksi. *Laukon* kartano Vesilahdessa muka oli saanut nimensä siitä, että lappalainen kerran oli sille paikalle heittänyt laukkunsa selästään sanoen: «tuohon minä *laukkuni* heitän.» Samoin *Sotkamo,* joka muuten selvästi on johtunut *sotka* sanasta, on nimitetty siten sen johdosta, että muka Kajaanista matkustavat *sotkeusivat* erään lahden perukkaan. *Kuhmoniemen* nimi on muka tullut seudun ensimäisestä asukkaasta, *kuhmo*päisestä venäläisestä j. n. e. — tämmöisiä esimerkkejä voisi kertoa kuinka paljo tahansa.*)

Tämäntapaisia myyttejä synnyttää kielen sanojen ulkonainen kaiku yhä edelleen. Hauskana esimerkkinä tämmöisistä myyteistä tahdon mainita Santeri Ingmanin «Iltapuhtecksi» nimisen kokoelman toisessa osassa olevaa kertomusta «Huhuinniemi,» jossa perätysten esitetään koko sarja tämmöisiä ääniyhtäläisyyden synnyttämiä tarutoisintoja — nähtävästi tekijän itsensä täysin käsittämättä sitä kielen myyttiäluovaa voimaa, joka hänen kertomuksessaan esiintyy. Mutta jos kerran tämmöisiä taruja on syntynyt uusina aikoina, niin voimme ymmärtää, että semmoista on saattanut vielä suuremmassa määrässä tapahtua kansojen lapsuuden aikana, jolloin vielä vähemmin osattiin olla varuillaan ääniyhtäläisyyden pettävää kaikua vastaan.

Muinaisajan kirjailijat puhuvat usein sotaisasta naiskansasta, amatsoonikansasta, joka asusti pohjan perillä. Syynä koko tähän kertomukseen on se, että oli kansanetymologisesti yhdistetty täällä todella asuneen, todennäköisesti suomalaisperäisen kansan skandinaavilainen nimi *kvenir* (kainulaiset) sanaan *kvænir* (naiset). Tässä on aivan samanlainen tapaus kuin se, että muinaisranskalaisessa sankarirunoudessa monesti mainitaan eräs kaukainen maa *Femenie,* jossa sotaiset naiset asuivat. On kuitenkin todistettu että *Femenie* on ranskalainen muoto sanaa *Philomelium,* joka oli erään Vähän-

*) Tämmöisten kertomusten joukossa on monta jotenkin etsittyäkin ja onnistumatonta, esim. kun kerrotaan *Tahiniemen* Pieksämäellä saaneen nimensä siitä, että puuhun kiivennyt katsoja oli ilmoittanut: „siellä näkyy saari *tahi* niemi“, tai kun Kokemällä *Peipohjan* kylän nimen sanotaan alkujaan olleen *Päipohja* ja johtuneen siitä, että se „etelästä tulijoille oli *päin pohjaa.*“

Aasian kaupungin nimi, ja koko taru on syntynyt Ranskassa sen johdosta, että *Femenie* pantiin yhteyteen *feme (femme)* sanan kanssa.

Mutta menkäämme vielä kauemmaksi taaksepäin. Jo Hesiodoksen ajoilta saakka on tunnettu tuo myytti, jonka mukaan rakkauden jumalatar Aphrodite syntyi meren vaahdosta. Tätä myyttiä on viehättävällä tavalla esittänyt antiikkinen runous- ja kuvaamataide; suuri kreikkalainen maalari Apelles sai siitä aineen ihanaan tauluunsa, jossa hän esittää, miten lemmen jumalatar, Anadyomene, niinkuin häntä nimitettiin, hurmaavassa kauneudessaan kohosi meren vaahdon keskeltä, käsin painaen kosteita hivuksiaan. Koko tämä kaunis runollinen kertomus perustuu kuitenkin vain kansanetymologiaan, siihen, että on oletettu jumalattaren nimen johtuvan ἀφρός «vaahto» sanasta (Aphrodite = vaahtosyntyinen). Vanhimmat kreikkalaiset jumalaistarut eivät tiedä mitään Aphroditen ja meren yhteydestä, ja uudempi tutkimus on osottanut, että Aphroditen palveluksen alkuperä on etsittävä itämaisesta Astarten palveluksesta, joka lainana kulki kreikkalaiselle alueelle.

Professori Joh Paulson on joku aika sitten julkaissut Oidipus-tarun alkuperästä erittäin viehättävän tutkimuksen,*) jossa hän, ymmärtääkseni sangen vakuuttavasti, osottaa että tuon liikuttavan kertomuksen aihe on lainattu egyptiläisiltä ja saanut alkunsa jotenkin epärunollisesta kuvasta. Itse Oidipus näyttää olevan sama kuin egyptiläinen jumala *Set*, jonka tärkein ilmestysmuoto oli Niilihepo. Nimi *Oidipus* = «kompurajalka», «tönkkäjalka» on mahdollisesti käännös kompurajalkaisen Niilihevon nimestä. Tämä nimi *Oidipus* antoi kuitenkin kreikkalaiselle tarinalle aihetta kertoa, miten Oidipukselta, joka kolmen päivän vanhana vietiin ulos erämaahan, samalla lävistettiin jalat.

Suomalaisesta runosta mainitaksemme pari esimerkkiä, tahdon huomauttaa, että Lönnrot oletti Kalevalan luomisrunossa Väinämöisen ja *Vein-emoisen* s. o. Veden-emon sekaantuneen. Kaikissa Karjalan runoissa kerrotaan nimittäin järjestään että sotka muni munansa Väinämöisen polvelle. Tämän on Lönnrot oikaissut niin, että uudessa Kalevalassa Väinämöisen sijaan pantiin Veden emo, s. o. impi ilman tyttö, Kave luonnotar korea. Tämmöinen henkilö, *Veden Emoinen, (Veen* l. *Vein Emäntä)* tavataan tosin kyllä Gananderin mytologiassa, niinikään on tämänlainen sekaannus kerran var-

*) Till frågan om Oidipus-sagans ursprung, Göteborg 1895 (yliopistollinen kutsumuskirja, Göteborgs högskolas årsskrift, I).

maan tapahtunut kansanrunossa (säe: vanhin *vein on* tyttäristä on muodostunut muotoon: vanhin *Väinön* tyttäristä), mutta ei Lönnrotin oletusta siltä kuitenkaan saata katsoa todistetuksi.[1])

Kalevalan viimeinen runo kertoo Marjatasta ja Jeesus lapsesta: lapsen ihmeellinen sikiäminen esitetään sillä tavoin, että Marjatta keksi «marjasen mäeltä», jonka hän söi ja joka vaikutti Jeesuksen sikiämisen. Kaikin puolin todennäköistä on että tämä taru, jolle ei ole selvää vastinetta muualta osotettu, on saanut alkunsa tai ainakin tukea äidin nimestä *(Marja, Marjatta, Mari),* jota on kansanetymologisesti yhdistetty *marja* sanaan.[2])

Yleisesti on oletettu että vanhimpien ja alkuperäisimpien myyttien perustuksena on luonnonilmiöiden runollinen käsitys ja koe selvittää niitä. Tähän asti ovat kuitenkin aina nuo puhtaat luonnonmyytit, kun niihin kovemmin on tutkimuksen aseilla käyty käsiksi, hajonneet kuin tuhka tuuleen. On nähty että yhtä hyvin meidän kuin muidenkin tarut ovat suureksi osaksi alkuaiheiltaan lainaa vain. Yhtä hyvin kuin skandinaavilaisten tarujen alkuperänä ovat etelän kansoilta saadut kristilliset legendat, yhtä hyvin on nähty että muinaisajan itsenäisin sivistyskansa, kreikkalaiset, on monesti saanut aiheensa idän kansoilta ja ikivanhasta Egyptistä. Kenen hartioille egyptiläiset ovat kohonneet, emme tiedä; ensimäinen alku on enimmissä tapauksissa meiltä hämärään kätkettynä. Ei meillä ole kuitenkaan mitään syytä olettaa muuta kuin että myyttejä ikivanhoinakin aikoina on muodostunut samoin kuin niiden näemme muodostuvan silmiemme edessä. Me näemme niinikään että aiheet ovat kulkeneet kansalta kansalle, ja se mikä voimakkaimmin on vaikuttanut näiden aiheiden kehittymiseen, se on assosiatsioni, joko assosiatsioni eri taruainesten välillä tai assosiatsioni, johon on antanut aihetta sanojen ulkonainen äänteellinen kaiku, s. o. toisin sanoen: kansan-

[1]) JUSLENIUS sanakirjassaan kääntää *Väinämöinen* sanan: „nereis, hafsfru"; tässä siis tosiaankin näkyy olevan sekaannus *Vein-emoisen* ja *Väinämöisen* välillä, jos tässä ei ole vanhempia muistoja säilyneenä.

[2]) Tässä yhteydessä kirjoittaja esitti muutamia etymologisia arveluja *Sampo* nimestä, sekä sen ajatuksen Sampotarun alkuperästä, joka on esitetty Virittäjän 1:ssä vihossa tältä vuodelta (pain. jouluk. 1896). Koska siis tämä osa on ennen julkaistu, ja koska kirj. ei ole voinut *Sampo* sanan etymologiasta tulla varmaan päätökseen jätetään näitä seikkoja koskeva osa tästä pois.

etymologia. Inhimillinen ajatus tapahtuu pääasiassa kielen avulla ja kulkee rinnan sen kanssa; inhimillinen ajatus näkee, niin sanoakseni, esineet siinä valossa, jossa kieli ne osottaa. Me olemme nähneet että tämä valo on usein pettävää laatua, virvatulia, jotka houkuttelevat ihmisajatuksen harhateille, mutta samassa myös teille, joilta se on löytänyt inhimillisen mielikuvituksen kauniimpia kukkia.

E. N. Setälä.

Slavofiilit.

Piirteitä Venäjän kirjallisuuden historiasta.

IV.

Slavofiilisyyden rappeutuminen.

Kriminsota oli rajana kahden eri aikakauden välillä Venäjän historiassa. Ne onnettomuudet, jotka silloin kohtasivat Venäjää, olivat ikäänkuin synnytystuskia, jotka kantoivat ilmoille uuden elämän. Ulkonaiset tappiot osottivat kaikille selvästi «europpalaisten« olojen etevämmyyden niihin patriarkaalis-byrokraattisiin oloihin verraten, mitkä vallitsivat Venäjällä. Edemmäksi kulkeminen vanhaa tietä myöten oli käynyt mahdottomaksi. Uudistusten tarpeellisuus, jota ennen oli käsittänyt ainoastaan valittu vähemmistö, kävi nyt selväksi hallitukselle ja suurelle ajattelevalle enemmistölle. Alkoi valoisa «uudistusten aika»; nämät ovat olleet Venäjälle yhtä merkilliset kuin Pietari Suuren parannustoimet. — Slavofiilisyyden historia kuuluu tästälähin jo uudempaan venäläisen elämän aikakauteen. Jotta voisimme ymmärtää slavofiilisyyden uutta suuntaa, täytyy meidän tehdä pieni poikkeus aineestamme. Uudistusten aika synnytti suuren joukon uusia virtauksia yhteiskunnan ajatustavassa. Nämät ilmestyivät kirjallisuudessa, joka, niinkuin ennenkin, jäi yleisten mielipiteiden ainoaksi ilmaisijaksi. Nykyään Venäjän sivistynyt yleisö ei enää jakautunut vaan kahteen puolueeseen, nim. länsimaalaisiin ja slavofiileihin, kuten asianlaita oli aikaisemmin, vaan moneen eri ryhmään. Me tutustutamme lukijaa suurin piirtein näihin uu-

siin päävirtauksiin ja näytämme, mikä sija niiden joukossa oli slavofiilisyydellä.

Uudistusten aikakaudella vallitsi tavaton valppaus venäläisessä yleisössä. Näytti siltä kuin kaikkia olisi elähyttänyt ainoastaan yksi halu, nim. halu palvella isänmaata; kaikki, vanhuksista alkaen aina lapsiin saakka, puhelivat ja väittelivät vastaisista uudistuksista. Hallitus kävi liikkeen etunenässä antaen sille suunnan. Tämä oli se aika, jolloin Herzen Lontoossa ilmestyvässä «Kolokol» lehdessään kääntyi Aleksanteri II puoleen huudahtaen: «sinä olet voittanut, galilealainen!« Herzenin populariteetti oli ylimmillään; aikalaiset kertovat että ylhäiset henkilöt olivat paljon enemmän huvitetut siitä, mitä heistä oli kirjoitettu Kolokolissa, kuin virkaluetteloista.

Mutta tulvavesi, joka oli temmannut yleisön mukaansa, ei ollut yksinomaan kirkas. Kuten tämmöisissä tapauksissa on tapana, seurasi myös paljon mutaa ja lokaa. Monet seurasivat virran mukana muodin vetäminä. He nyt moittivat ja tuomitsivat kaikkea ympärillään yhtä innokkaasti kuin muutamia vuosia sitä ennen olivat kaikkea ihailleet ja itsetyytyväisinä olivat olleet valmiit viskaamaan Europpaa kivillä. Selvänäköiset ihmiset katselivat jo silloin epäillen tätä tarttuvaa vapaamielisyyttä. Skeptikkojen joukossa oli myös tunnettu satiirikko Shtshedrin (Saltykov); hän ei luottanut «liberaalisten satakielten liverryksiin glupovilaisissa*) soissa,« vaan piti useimpia venäläisiä vapaamielisiä «Lafayetteiksi pukeutuneina Nosdreveina«.**) Ei ainoastaan Nosdrevit, vaan vieläpä oikeat reaktsioonin puoltajatkin pukivat päälleen vapaamielisyyden naamarin. Siihen aikaan pidettiin vaarallisenakin lausua ilmi reaktsioonisia mielipiteitä; sen lisäksi vaikutti vielä tapa orjallisesti jäljitellä ylhäisiä kaikessa; nämät olivat siihen aikaan yleensä vapaamielisiä, jonkatähden ei ainakaan sopinut vastustaa vapaamielisyyttä. Uskaltamatta astua esiin julkisesti, toimivat taantumuk-

---

*) Glupov on erään kaupungin nimitys, joka on keskustana S:n oivassa satiirissa „Erään kaupungin historia“ (ven. glup = tyhmä).

**) Nosdrev on eräs henkilö Gogolin „Kuolleet sielut“ nimisessä teoksessa. Hän on kaikkia siveellisiä periaatteita vailla, valehtelee häpeämättä ja röyhkeilee.

sen harrastajat salaisuudessa tehden vahinkoa missä voivat; ja valitettavasti se monessa kohdin onnistui heille. He turmelivat uudistuksia jo niiden alussa. Ei edes talonpoikien vapautus vastannut siihen liittyneitä toiveita. Ylimmissä viroissa olevien taantumisenharrastajain vehkeet — kuten nykyään selvästi on todistettu — olivat syynä siihen, että talonpojat vapautettaessa saivat liian vähän maata. Heidän onnistui m. m. saada aikaan laki maksuttomasta, tai niin sanotusta «kerjäläisen maanpalstasta«, joka tuli lukemattomien rettelöjen aiheeksi.*) Liioittelematta voipi sanoa, että kaikkien Venäjän taloudellisten vaikeuksien syynä on ollut talonpoikaistalouden, tuon Venäjän tärkeimmän tuottavan voiman, epävakavuus.

Uudistusten keskeneräisyys matkaansai surullisia selkkauksia yhteiskunnallisessa elämässä: vallankumouksellisia liikkeitä nuorisossa, epäjärjestyksiä yliopistoissa. Taantumuksen harrastajat eivät olleet käyttämättä tätä hyväksensä. V. 1862 tapahtui Pietarissa toinen suuri tulipalo toisensa perästä, joiden syytä ei saatu selville. Taantumusmiehet levittivät huhun, että muka ylioppilaat tai puolalaiset olivat niitä sytyttäneet. Kuinka uskomattomalta tämä huhu tuntuikin, oli yleinen kiihtymyksen tila kuitenkin semmoinen, että moni sitä uskoi. Näiden joukossa oli kirjailija Dostojevskijkin. Kerrotaan että hän erään semmoisen tulipalon sattuessa tuli Tshernyshevskin luo, jolla oli suuri vaikutus nuorisoon, huudahtaen: «Nikolai Gavrilovitsh! Tehkää loppu näistä ilkivaltaisuuksista!« Yleinen mielipide, joka ei ollut valmistettu uuteen, verrattain mutkikkaaseen asiain järjestykseen, joutui aivan ymmälle; kuunneltiin kaikenlaista panettelua.

V. 1863 syttyi Puolan kapina. Se oli käännekohta kuusikymmenluvun historiassa, jonka jälkeen taantumispuolue lopullisesti pääsi voitolle. Kylliksi oli vapaamielisten puolelta paljas kehotus oikeuteen ja inhimillisyyteen puolalaisia kohtaan, jotta taantumispuolue julistaisi heidät isänmaan vihamiehiksi. Se kuvasi heidät semmoisiksi, jotka hyväksyivät Puolan vallankumouksellisen hallituksen («*rząd*«) ja toivoivat Venäjän perikatoa. Taantumispuolueen huuto vaikutti. Yleisössä heräsi ahdaskansanmielisiä tunteita; sen ohessa alkoi kaikki mitä siinä oli obskuranttista pistää esiin, ja venäläiset Lafayettet riisuivat naamarin päältään ja esiytyivät

*) Talonpojille annettiin valittavaksi joko saada 2—15 desätiiniä maata hengeltä ja maksaa siitä lunastusta, tai olla maksamatta mitään, mutta saada ainoastaan $^1/_4$ tästä määrästä.

koko nosdrevilaisessa komeudessaan. Uudistuksia jatkettiin kyllä myöhemminkin, mutta ne ilmestyivät puolinaisina eivätkä herättäncet innostusta. Herzenin populariteetti oli kokonaan hävinnyt. Näyttämölle astui Katkov.

Mihail Nikiforovitsh Katkov kuului nuoruudessaan «länsimaalaisiin«. Hän oli ollut Bjelinskijn, Herzenin ja Turgenjevin hyvä ystävä. Mutta jo silloin oli Bjelinskij huomannut hänessä sairaalloisen itserakkauden ja ennustanut että tämä itserakkaus «voi saattaa tämän nuoren miehen hitto ties minne.»*) Viisikymmenluvun loppupuolelta alkaen Katkov toimitti aikakauslehteä «Russkij Vjestnik« kohtuullis-vapaamielisessä hengessä ja oli uudistusten kannattajia. Puolan kapina saattoi hänet tekemään jyrkän käänteen oikealle ja asettumaan venäläisten taantumisharrastajain päämieheksi, joiden rinnalla hurjimmatkin Europan taantumisharrastajat näyttävät punaisilta. Heidän äänenkannattajinaan oli joka päivä ilmestyvä «Moskovskija Vjedomosti« ja yllämainittu kuukausittain ilmestyvä aikakauslehti. Filosoofi ja slavofiilisyyden kriitikko Vl. Solovjev, johon jo usein olemme vedonneet, kutsui Katkovia «kansan raa'an voiman jumaloitsijaksi.« Luja valtiovalta, joka on tämän voiman näkyvä edustaja, ankara hallinta, kaiken initsiatiivin poistaminen yleisöstä (koska se muka aina on riidassa hallituksen tarkoitusten kanssa), maa-aatelin ja suurteollisuuden keinotekoinen suosiminen lujan, mutta samalla keskusvallalle nöyrän ja siitä riippuvan konservatiivisen aineksen luomiseksi, klassillisuus lääkkeeksi nihilismiä vastaan, yliopistot virkamiesleipomoiksi, rajaseutujen venäläistyttäminen kaikilla mahdollisilla keinoilla — kas siinä Katkovin ohjelman pääkohdat. Tämä mies ei hylkinyt mitään keinoja tarkoitustensa saavuttamiseksi. Panetteleminen, tosiseikkojen vääristeleminen, kantelemiset, kulissientakaiset vehkeet olivat hänen aseitaan; ne tekivät kirjallisen väittelyn hänen kanssaan mahdottomaksi. Jokaista, joka ei ollut yhtä mieltä hänen kanssaan, hän piti isänmaan vihollisena. Häntä pelkäsivät itse vanhoillisetkin, vieläpä vallan edustajatkin. Tässä miehessä oli jotakin häijyä, kostonhaluista, epäluuloista, jotakin, joka N. K. Mihailovskijn sanojen mukaan oli valmista «epäilemään maantientolppaakin valtiokavalluksesta.» Hän luuli kaikkialla näkevänsä Venäjän vihollisia ja viekkaita vehkeitä: sisäoloissa vehkeilivät vapaamieliset, jotka hän tahallaan sekoitti terroristein kanssa, ulkoa uhkasivat Puolan, Itämerenmaakuntain ja viimein Suomenkin veh-

*) Nevjedjenskij, M. N. Katkov ja hänen aikansa.

keet. Suomen vehkeistä hän teki vaan huomautuksen, mutta ei ennättänyt ennen kuolemaansa (v. 1886) käydä niiden kimppuun. Hyökkäykseen Suomea vastaan ryhtyivät hänen seuraajansa, jotka eivät olleet perinteet Katkovin kykyä, vaan kyllä hänen epäpuhtaan taistelutapansa. Suomessa nämät Katkovin seuraajain urhotyöt ovat liian hyvin tunnetut, jotenka niistä ei kannata puhua enempää. Joka tapauksessa ne olivat aivan hänen hengessään tehtyjä. Jälkeen vuoden 1881 Katkovilla oli äärettömän suuri, melkein diktatuurin kaltainen vaikutusvalta. Mutta, vaikka se kuuluu oudolta, ei häntä milloinkaan ihailtu; tämän todistaa m. m. se pieni tilaajamäärä, mikä Moskovskija Vjedomostilla oli muunsuuntaisiin sanomalehtiin verraten, samoin kuin yleisön osottama välinpitämättömyys hänen kuollessaan. Kaikkein orjamielisimmätkin sanomalehdet kiittivät muistosanoissaan Katkovin kykyä sanomalehdentoimittajana, mutta eivät hiiskuneet sanaakaan hänen ohjelmastaan. Ulkomaalainen ei voi käsittää kuinka miehellä, josta yleensä ei pidetty, voi olla niin suuri merkitys. Boulangisti Deroulède, joka laski seppeleen «suuren venäläisen isänmaanystävän« haudalle, tietysti ei aavistanutkaan, mikä iva piili näissä sanoissa.

Aleksanteri II:n hallitessa Katkovilla ei ollut läheskään niin suurta vaikutusvaltaa kuin myöhemmin. Häntä kyllä kuunneltiin, mutta kuunneltiin muidenkin mielipiteitä. Sen ajan vapaamieliset byrokraatit — ja niitä oli paljon — eivät lukeneet Mosk. Vjedomostia vaan «Golos« lehteä (lakkautettu v. 1882). Moskovassa vapaamielisillä oli suuri sanomalehti «Moskovskij Telegraf« (lakkaut. v. 1883). Vapaamielisten kuukausittain ilmestyvänä aikakauslehtenä oli «Vjestnik Jevropy», joka moskovalaisen lehden «Russkija Vjedomosti»n ohessa säilyi vainosta vapaamielisiä sanomalehtiä vastaan 80-luvun alussa; nämät kaksi sanomalehteä puolustavat yhä vielä, vaikka hillityssä muodossa, Aleksanteri II:n hallituskauden vapaamielisiä aatteita. Vjestnik Jevropyn perustivat professori Stasjulevitsh, Pypin y. m., jotka erosivat virastaan rettelöiden tähden yliopistossa v. 1861. Sille antoivat apua Turgenjev, Kavelin y. m. neljäkymmenluvun kohtuullisista länsimaalaisista. Se on europpalaisen vapaamielisyyden äänenkannattaja. Sitä lukevat vapaamieliset professorit, virkamiehet, liikemiehet. Nuoriso on aina suuresti kunnioittanut Vjest. Jevropyn kirjoittajia, mutta sitä ei ole tyydyttänyt heidän maltillisuutensa. Viime aikoina tämä aikakauslehti nähtävästi on saanut suuremman merkityksen.

Meidän täytyy sanoa sananen suurta melua matkaansaaneesta liikkeestä nuorison kesken, joka on tunnettu nihilismin nimellä. Tätä sanaa on käsitetty kovin väärin sekä Venäjällä, että varsinkin ulkomailla. Nihilisteiksi on kutsuttu esim. myöhempiä vallankumouksenharrastajia — terroristeja, vaikkei nihilismissä oikeastaan ollut mitään valtiollista. Se oli harhaantunut eetillinen oppi, joka oli kasvanut esiin venäläisestä maaperästä vapautuksen synnyttämän huumauksen aikana. Venäläinen nihilismi on äärimmilleen kehitettyä individualismia. Nihilistit vaativat täydellistä vapautta yksilölle häntä sitovista ennakkoluuloista. Tästä johtui, että he kielsivät uskonnon, kansallisuuden, säädyn, perheen, auktoriteetin, estetiikan ja rakkauden ennakkoluulot. Innoissaan he pitivät ennakkoluuloina semmoisiakin asioita, joita ei millään ehdolla voi semmoisina pitää; niinpä he esim. itsensäuhraamisesta puhuivat halveksien. Nihilistien ihanteena oli ihminen, joka nautti elämää elämän vuoksi ja jonka nautintona oli vapaa henkinen työ. Etenkin pidettiin arvossa luonnontieteitä, jotka enemmän kuin muut tieteet olivat omiansa hävittämään ennakkoluuloja.

Etevä nihilismin edustaja kirjallisuudessa oli suurta melua herättänyt, lahjakas, mutta lyhytikäinen D. I. Pisarev, nuorison epäjumala 60-luvun alkupuolella. Omituista on että Pisarev kirjoittti mahtavimmat, enimmin ihastusta herättäneet teoksensa istuen Pietari-Paavalin linnassa vankina. Turgenjev on esittänyt nihilismin aatteet Basarovissa, «Otsy i djeti« nimisen romaanin päähenkilössä. Tätä kirjaa suositamme niiden luettavaksi, jotka haluavat lähemmin tutustua nihilisteihin. Toivomme että tarkkaavaiset lukijat itse tulevat huomaamaan kuinka vähän «valtiolliset vehkeilyt», joista nihilistejä on syytetty, soveltuvat Basaroviin. Nihilismin aika oli pian loppunut. Pisarevin ovat jo kaikki unohtaneet. Nihilismi oli vaan hetkellinen innostus, jota toiset muistelevat hymyhuulin, toiset inholla.

Paljoa vakavampaa laatua on toinen liike ollut, joka on vallinnut sivistyneen enemmistön mielissä aina viime aikaan asti. Se oli n. s. kansanmielisyys. Se sai suurimmatkin nerot innostumaan ja synnytti kirjailijoita semmoisia kuin Tshernyshevskij, Dobroljubov, N. K. Mihailovskij, Nekrasov, Shtshedrin-Saltykov, Uspenskij, Korolenko y. m. Sen äänenkannattajina olivat kuukauslehdet «Sovremennik« (lakkautettu v. 1866), «Otetshestvennyja Sapiski« (lakkaut. v. 1883) ja viime aikoina «Russkoje Bogatstvo». Kansanmielisyys vaati ennen kaikkea kansan todellisen hyödyn

palvelemista, lähtien käsityksestä «intelligensin velvollisuuksista kansaa kohtaan.» Kansalla ymmärrettiin pääasiallisesti talonpoikaissäätyä, joka muodostaa pääosan Venäjän asujamista. Ennen kaikkea vaadittiin kansan taloudellisen tilan kohottamista, jota ilman sen tosisivistäminen on mahdoton. Kansan palveleminen vaati että opittiin sitä tuntemaan. Tuloksena tästä olivat arvokkaat taloustilastolliset teokset, jotka ovat tulleet tunnetuiksi Venäjän rajojen ulkopuolellakin. Toiselta puolen ilmestyi koko joukko kaunokirjailijoita ja etnograafeja, jotka puolueettomalla tavalla kuvasivat kansan elämää. Näihin kuuluvat: Uspenskij, Zlatovratskij, Mamin-Sibirjak y. m. Kansan taloudellisen elämän käytännöllisten kysymysten ratkaiseminen oli mahdoton ilman perusteellista valtiotalouden tuntemista, joka tuli kansanmielisten lempitieteeksi. Luotiinpa eri taloustcoriakin. «Mirissä», artelleissa ja muissa kunnallishengen ilmiöissä kansanmieliset näkivät takeita siitä, että Venäjä voi siirtyä suorastaan kansan työn yhteiskunnallis-taloudelliseen järjestämiseen, syrjäyttäen niin sanotun kapitalistisen kehityksen asteen. Tässä suhteessa kansanmieliset olivat yhtä mieltä slavofiilien kanssa; se oli sama utopia, joka ennenkin oli lähentänyt muutamia länsimaalaisia, esim. Herzenin, slavofiileihin. Nyt tämäkin harhakuva on menettänyt merkityksensä. Venäläinen yhteiskunta on yhä enemmän vahvistunut siinä tiedossa, ettei ole muuta tietä edistykseen kuin se, jota myöten Länsi-Europpa on kulkenut ja jolta ei Venäjää enää voi työntää mitkään voimat.

Olemme maininneet venäläisen aatteen pääsuunnat. Vaan mitä tekivät sillä aikaa slavofiilit?

Olemme jo maininneet että he ilolla tervehtivät uudistuksia. Valitettavasti slavofiiliset filosoofit, teoreetikot, olivat muuttaneet manalaan juuri uudistusten alkuaikoina. Eloon jäivät vaan Iv. Aksakov, J. Samarin ja useat vähemmänarvoiset. Aksakov, joka rupesi epäilemään, voisiko olla miksikään hyödyksi virkauralla, erosi virastaan ja rupesi sanomalehtikirjailijaksi. Tämän toimensa alkuaikoina hän puolusteli samoja mielipiteitä kuin aikakauden johtavat henkilöt. Hänen sanomalehtensä «Denj« puolusteli kyvykkäästi ja asianymmärtäväisesti talonpoikaisvapautusta, jonkatähden sillä olikin, slavofiiliseksi sanomalehdeksi, tavaton menestys.

Mutta taantumisen tulva, joka Puolan kapinan jälkeen yllätti yleisön, tempasi Asakovinkin mukaansa. Slavofiilien opin vapautta harrastava puoli siirtyi hänessä toiselle sijalle, jota vastoin vanhoillinen puoli astui esiin

tehden Aksakovista niiden ihmisten liittolaisen, joista hänellä erään hänen elämänkertojansa ja apulaisensa*) sanojen mukaan oli «hyvin kehno käsitys». Muistosanoissaan I. Aksakoville Katkov sanoi: «Ivan Sergejevitsh ja minä kuljimme valtiollisessa toiminnassa lähellä toinen toistamme, mutta valitettavasti satuimme harvoin toimimaan yksimielisesti ja liitossa keskenämme. Vaan semmoisten tapahtumien riehunnassa, jotka loukkasivat venäläistä kansallistunnetta, ei meidän välillämme ollut eroa.**) Tuskinpa Aksakov, jos olisi kuullut tätä kiitosta, olisi ollut siihen tyytyväinen. Kuitenkin täytyy myöntää että oli hetkiä, jolloin Aksakov veti samaa virttä kuin Katkov. Semmoisia hetkiä olivat Puolan kapinan aika, aika lähinnä ennen venäläisturkkilaista sotaa ja etenkin ensi vuodet keisari Aleksanteri III:n hallituskautta. Totta on että hän elämänsä loppuun asti puolusteli muutamia slavofiilien ohjelman vapaamielisiä kohtia, esim. painovapautta, oikeudenkäynnin julkisuutta, maakunnallis-itsehallintoa; mutta vuosien vieriessä hänen äänensä alkoi yhä harvemmin kuulua näiden asiain puolustukseksi, jotka eivät johtuneet itse slavofiilisestä opista, vaan olivat jonkinlaisena ala-arvoisena lisänä siihen ja jotka hän ikäänkuin unhotti puolustaessaan *kulmakiviään*.

Kun yleisö v. 1880 alkoi puhua työn kruunaamisesta,***) pani Aksakov ankaran vastalauseen näitä aikeita vastaan, koska ne olivat «europpalaisia vehkeitä», jotka uhkasivat turmella Venäjää. Jälkeen onnettoman vuoden 1881, jolloin taantumispuolue, käyttäen hyväkseen ajanhetkeä, nosti vainon kaikkea vapaamielistä vastaan, kannatti Aksakov, puolustaessaan rakkaita kulmakiviään, heitä innokkaasti. Hänen sanansa merkitsi sitä enemmän, koska se oli aivan riippumaton ja rehellisen miehen sana. Toinen eloon jääneistä vanhoista slavofiileistä J. Samarin lähti Puolan kapinan jälkeen valtionvirkamiehenä järjestämään talonpoikien tilaa rauhoitetuissa maakunnissa. Kerrotaan että hän tässä toimessaan osotti suurta ymmär-

*) Sharapov, Puhe Aksakovin muistoksi, Pietarin Slaavilaisen seuran pöytäkirjassa 18 p:ltä helmik. 1896.

**) Aikakauslehti Russkij Vjestnik v. 1886, N:o 1.

***) Siksi nimitettiin siihen aikaan venäläisten sanomalehtien kuvakielellä kansanedustusta, jonka tuli kruunata uudistukset. Kuten on tunnettu, yleisön odotukset eivät olleet turhat. Työn täydellisentäminen tuli Aleksanteri II:n hallituksen lopulla periaatteessa päätetyksi ja vieläpä uuden hallituksen ensi päivinä epäiltiin, oliko se pantava täytäntöön vai eikö.

täväisyyttä, inhimillisyyttä ja vilpitöntä kansanmielisyyttä. «Jospa kaikki edustajamme rajaseuduilla olisivat Samarinin kaltaiset» — huudahtaa eräs sen ajan slavofiileistä — «niin ei siellä tapahtuisi mitään selkkauksia . . . Me emme tässä riidassa (Puolan ja Itämerenmaakuntain kanssa) luota väkivaltaan, joka ei ole milloinkaan miellyttänyt meitä, vaan oikeuteemme ja siveelliseen voimaamme.»*) Teoreettisesti voipi kenties niin olla. Mutta itse asiassa Samarin auttoi suuntaa, joka oli kaukana tosi-kansanvaltaisuudesta. Tämä suunta piti Puolan talonpojan turvaamista ainoastaan valtiollisena sotatemppuna, joka, kuten tunnettu, päättyi siten, että talonpojat eivät pelastuneet, mutta tilanomistajat kyllä masennettiin.

Ivan Aksakovin ja Samarinin toiminta todistaa, että vanha slavofiilisyys, niinpian kuin se koetti sovittaa käytäntöön oppineitten kamareissa valmistettuja teoriojaan, sisälsi, kenties vasten tahtoaan, liiton taantumisenharrastajain kanssa ja oli tärkeimmissä kysymyksissä yhtä mieltä niiden kanssa. Mutta Aksakovin ja Samarinin eläessä syntyi jo nuorten slavofiilien puolue. Kuten kohta saamme nähdä, meni nuorten slavofiilien oppi vielä kauemmas: se muuttui obskuranttiseksi kansalliskiihkoksi.

Kuten sanottu vanhat slavofiilit ennustivat että Venäjällä tulevaisuudessa oli oleva maailmanhistoriallinen kutsumus. Tämä messianismin aate perustui siihen hegeliläiseen käsitykseen, että maailmanhistoria on vähitellen tapahtunut kehitys ja ilmestys universaalisesta hengestä. Tämä metafyysillinen oppi menetti kaiken arvonsa 60-luvulla. Nyt ei enää kukaan uskonut saksalaisen ideaalisen filosofian kaavojen ehdotonta totuutta; sen aika oli ehdottomasti loppunut, sen sijaan tuli positiivinen tiede. Samalla kumottiin myös ne johtopäätökset, joita oli tehty puhtaasti metafyysillisten premissien perustuksella. Nuorissa slavofiileissä ei enää asu messianismin aate. Vanhat slavofiilit sanoivat: «me pelastamme ihmiskunnan!« Nuoret vastaavat: «Se on humanistista hulluttelua! Ei ole mitään ihmiskuntaa! Germaanilais-romaanilainen maailma, jota te väärin pidätte koko ihmiskuntana, on tuomittu perikatoon, sitä ette voi pelastaa eikä siihen

*) Kenraali Kirejevin puhe Pietarin Slaavilaisessa seurassa (katso pöytäkirjaa 19 p:ltä jouluk. v. 1893).

ole syytäkään. Hukkukoon! Sinne se joutaakin. Vaan me sen raunioille rakennamme jotakin uutta, meikäläistä». Luovuttuaan messianismista muka vanhettuneena aatteena, jonka vanhain slavofiilien humanistiset unelmat olivat synnyttäneet, nuoret kuitenkin säilyttivät venäläis-slaavilaisen kansallisuuden aatteen, sekä myöskin aatteen venäläis-slaavilaisen ja europpalaisen sivistyksen vastakkaisuudesta. Mutta viimemainitussakin suhteessa on suuri ero nuorten ja vanhain välillä. Vanhat väittivät venäläis-slaavilaisella kansallisuudella olevan kaikenlaisia avuja, mutta nämät eivät olleet heille kalliit niiden itsensä takia, vaan sentähden että ne olivat panttina siitä, että Venäjä slaavilaisuudella uudistaa ihmiskunnan. Uusien käsityksien mukaan slaavilaisuus tarjosi suuria tulevaisuuden lupauksia. Mutta heidän mielestään kaikki takeet tulevasta kehityksestä ovat tärkeät itsessään, koska ne ovat venäläisiä ja kaikessa eroavat europpalaisista.

Luopumalla maailmanhistoriallisen merkityksen vaatimuksesta, mutta säilyttämällä toisen väärän vanhain slavofiilien periaatteen, nimittäin aatteen venäläis-slaavilaisen ja europpalaisen sivistyksen vastakkaisuudesta, muuttui uutten slavofiilien oppi luonnollisesti kansallisen itsekkäisyyden opiksi.

Uusien slavofiilien lahjakkain edustaja oli N. J. Danilevskij (1822—1885) «Venäjä ja Europpa» nimisen kirjan tekijä. Harrastuksiltaan D. oli luonnontutkija, ammatiltaan — oppinut virkamies: hän oli omituinen tulos uudemmasta venäläisestä byrokraattisuudesta, joka koetti omistaa siistin europpalaisen ulkomuodon. Virkansa puolesta D. matkusteli paljon Venäjällä ja ulkomailla; yhden semmoisen matkan hän teki yhdessä kuuluisan luonnontutkijan Karl Baerin kanssa. Vapaina hetkinä hän usein mietiskeli yhteiskunnallisia asioita; tästä hän sai kerran vähän kärsiäkkin: hän oli näet sekaantunut Petroshevilaisten juttuun ja sai viettää muutamia vuosia Vologdassa. Kuusikymmenluvun vuodet, jotka, erään kirjailijan sanojen mukaan, »hävittivät monta venäläistä vapaamielistä harrastusta ja saattoivat monta humanitaari-kosmopoliittista näkökantaa horjumaan«, muuttivat myös Danilevskijn mielen. Kuusikymmenluvun lopulla, ollessaan vapaana virkatoimistaan, hän kirjoitti kirjansa, jossa, hänen elämänkertojansa ja puolustajansa N. Strahovin*) sanojen mukaan, «ihmiskunnan historiaa

*) N. Strahov, erään kirjan julkaisija, jolla on vaativainen nimi: „Taistelu Länsi-Europpaa vastaan Venäjän kirjallisuudessa". Tilan puutteesta emme voi puhua la-

katsotaan uudelta näkökannalta ja jossa opetetaan uutta maailmanhistorian teoriaa.»*) Excusez de peu! Tämän kirjan vaiheet ovat merkilliset. Aluksi ei kukaan tahtonut sitä painattaa. Viimein se ilmestyi eri osissa slavofiilisessä aikakauslehdessä «Zarja». Kun se ilmestyi ei yleisö sitä huomannut paljon ensinkään. Mutta kahdeksankymmenluvulla, jolloin erityisten asianhaarain vallitessa monta vanhaa, unhoon jäänyttä oppia tuli esille, tuli myös Danilevskijn kirja näkyviin. Siitä ilmestyi kolme eri painosta ja se tuli tavalliseksi kirjaksi monen politiikkia harrastavan virkamiehen pöydälle. Myöntää täytyy, että kirja on kirjoitettu suurella dialektisella taidolla ja että se on paikoittain hyvinkin ansiokas; oivallinen on esim. luku kansallisuudesta tieteessä ja tuon Retziuksen teorian kritiikki, jonka mukaan kansat jakautuvat pitkäpäisiin ja lyhytpäisiin. Muuten skeptikot väittävät että kirjan menestystä paljon edisti sen kyvykäs kriitikko Vl. Solovjev, joka painatti sitä vastaan Vejstnik Jeropyyn (1889) jakson loistavia kirjoituksia, jotka ennen pitkää hankkivat lehdelle varoituksen.**) Keskipisteen teoksessa »Venäjä ja Europpa« muodostaa oppi kultuurihistoriallisista tyypeistä.

Yleisen katsantotavan mukaan ihmiskunnan historiaa katsotaan yhdeksi kokonaisuudeksi; tapaukset ryhmitetään kehityksen asteitten mukaan; historia jaetaan vanhan-, keski- ja uudenajan historiaan. Tekijä pitää tämän järjestelmän keinotekoisena eikä historiallista todellisuutta vastaavana. Itse asiassa jokaisella kansalla on oma vanhan-, keski- ja uudenajan historiansa, aivan riippumatta muista kansoista. Nykyisen historiallisen teorian erehdys on tullut siitä, että se on katsonut ihmiskuntaa kokonaiseksi organismiksi ja pitänyt edistystä vähitellen tapahtuvana *koko* ihmiskunnan muuttumisena raakuuden tilasta sivistyksen korkeimmille huipuille.

Tämä keinotekoinen historiallisten tosiasiain luokittaminen on hylättävä. Sen sijaan on tuleva «luonnollinen« luokitus, samoinkuin astronomiassa Ptolemaion keinotekoisen järjestelmän sijaan astui Kopernikuksen luonnol-

---

veammin tästä uudemman slavofiilisyyden edustajasta. Sanokaamme vaan että hänen „taistelussaan" lännen sivistyksen eri suuntia, esim. materialismia, darvinismia y. m. vastaan, ei ole mitään sellaista, joka ei löytyisi paremmin sanottuna europpalaisessa kirjallisuudessa.

*) Esipuhe kolmanteen painokseen teosta „Venäjä ja Europpa," siv. XXIX.

**) Nämät kirjoitukset ilmesyivät kahtena osana Solovjevin teoksia nimellä „Kansallinen kysymys".

linen järjestelmä. Tämän luonnollisen järjestelmän perustukseksi ei ole pantava jako kronoloogisiin aikakausiin vaan realisiin ryhmiin. Tämmöisinä tekijä pitää etnograafisesti toinen toistaan lähellä olevia kansoja; hän kutsuu niitä kultuurihistoriallisiksi tyypeiksi. Edistys on mahdollinen ainoastaan kultuurihistoriallisen tyypin rajojen sisäpuolella. Maailmanhistoria on tekijän mielestä eri aikaisten ja eripaikkaisten kultuurihistoriallisten tyyppien summa. Näitä hän luettelee kymmenen.*) Ajan suhteen viimeinen ja merkillisin kultuurihistoriallinen tyyppi on germaanilais-romaanilainen, eli europpalainen. Sen aika on kuitenkin jo pian loppunut; se on jo saavuttanut kukoistuksen ajan, jota nopeasti seuraa lakastumisen aika. Sen sijaan on astuva uusi, ei vielä aivan vakaantunut, slaavilais-venäläinen tyyppi.

Tarkkaa kultuurihistoriallisen tyypin määrittelyä Danilevskij ei anna. Tämän pitää selvitä hänen esittämistään yleisistä historiallisen kehityksen laeista. Näistä laeista tärkein sanoo että «yhden kultuurihistoriallisen tyypin sivistysperiaatteet eivät siirry toisen tyypin kansoille». Danilevskij tietysti ei kokonaan kiellä yhden tyypin vaikutusta toiseen, mutta hän rajoittaa suuresti tätä vaikutusta. Kaikki, mikä on ikäänkuin ulkopuolella kansallisuuden rajoja, s. o. positiivisten tieteiden johtopäätökset ja metoodit, taiteiden ja teollisuuden viimeiset tulokset y. m. voivat siirtyä. Mutta, kaikkea muuta, niinkuin valtiollista ja yhteiskunnallista järjestystä, uskonnollisia käsityksiä, elämäntapoja, ei voi lainata, vaan niitä voi ainoastaan ottaa huomioon» (Rossija i Jevropa siv. 105). Toisen lain mukaan, jolla, samoin kuin edelliselläkin on suuri käytännöllinen merkitys, pitää niiden kansojen, jotka kuuluvat johonkin kultuurihistorialliseen tyyppiin, muodostaa riippumattomain valtioiden liiton (federatsioonin) tai järjestelmän; ainoastaan tällä edolla on kultuurihistoriallisen tyypin täydellinen kehitys mahdollinen.

Kultuurihistoriallisten tyyppien teoria johtuu siitä käsityksestä, mikä tekijällä on yleisinhimillisyyden ja kansallisuuden välisestä suhteesta. Selvittääkseen tätä käsitystään Danilevskij poikkeaa pitkälle muodollisen logiikan alalle. Me emme seuraa häntä sinne, kerromme vaan hänen johtopäätöksensä. Hän tulee siihen väitteeseen, että käsitys yleisinhimillisestä on abstrakt-

*) Kansoja, joilla ei ole ollut historiallista merkitystä, hän kutsuu „etnograafisiksi aineksiksi"; niihin hän m. m. lukee suomalaisetkin kansat.

siooni; se ei ainoastaan ei ole mitään realista, vaan se on rajoitetumpi, ahtaampi ja alempi kuin käsitys kansallisesta, sillä tämä jälkimäinen käsittää jo edellisen, mutta lisää siihen jotakin erityistä, täydentävää. Hän esittää ajatuksensa havainnollisesti kaavalla a + b > b, joka on sen luvun tunnuslauseena, jossa puhutaan »yleisinhimillisestä ja kansallisesta« (jälkimäinen on a, edellinen b). Siis yleisinhimillistä ei ole todellisuudessa, ja siihen pyrkiminen on samaa kuin tyytyä johonkin yhteiseen, värittömyyteen, originalisuuden puutteeseen. Toista on kaikki-inhimillisyys, joka on erotettava yleisinhimillisyydestä; se on epäilemättä realinen tosiasia ja ylempänä kaikkea kansallista; se on nimittäin yhdistys kaikesta kansallisesta, mikä aina ja kaikkialla on, on ollut ja tulee olemaan. Mahdotonta on pyrkiä kaikki-inhimillisyyteen, sillä ei kukaan paitsi Jumala voi tietää mitä kaikki menneet, nykyiset ja tulevat sivistysmuodot kaipaavat.*)

Siis yleisinhimillistä sivistystä, josta länsimaalaiset puhuivat, ei ole, se on puhetapa, joka on kaikkea todellista merkitystä vailla. Semmoista sivistystä ei ole eikä voi olla. On olemassa vaan eri kultuurihistoriallisten tyyppien piiriin kuuluvien kansojen moninaisten omituisuuksien toteuttaminen ajassa ja paikassa — se on maailmanhistoriaa. Senpätähden täytyykin ennen kaikkea koettaa säilyttää ja kehittää juuri näitä omituisuuksia. Tästä seuraa että «slavofiilisyydenkin aate on oleva jokaisen slaavilaisen korkeimpana aatteena jälkeen Jumalan ja Hänen pyhän kirkkonsa, korkeampana vapautta, tiedettä, sivistystä, korkeampana kaikkea maallista onnea.»**) Kun tämä toteutetaan, seuraa kaikki muu itsestään, ilman sitä taas ei yksikään näistä eduista ole saavutettavissa.

Semmoinen on Danilevskijn historiallinen filosofia. Venäläisessä kirjallisuudessa on monesti viitattu sen loogillisiin virheisiin ja todellisiin erehdyksiin.***) Onpa näytetty, että oppi kultuurihistoriallisista tyypeistä-

*) Rossija i Jevropa siv. 127 ja seur.

**) Rossija i Jevropa siv. 132.

***) Mainittakoon esim. Vl. Solovjevin kirjoitukset Vjestnik Jevropyssä (1889) otsakkeella „Venäjä ja Europpa", jotka sittemmin ilmestyivät II:ssa osassa saman tekijän teosta „Kansallinen kysymys Venäjällä." Solovjev tarkasteli Danilevskijn teoriaa humanistillis-filosoofiselta kannalta. Toinen kirjailija, etevä historioitsija P. Miljukov (entinen Moskovan yliopiston dosentti, nyk. Venäjän historian professori Sofian yliopistossa) on tarkastellut tätä oppia positiiviselta historialliselta kannalta kirjoituksessa: Slavofiilisyyden tarkastusta, aikakauslehdessä Voprosy Filosofii, III vihko.

kin on itsenäisyyttä vailla, sillä se on lainattu eräältä saksalaiselta toisen luokan historioitsijalta, Rückertiltä.*)

Muuten ei teoreettinen osa Danilevskijn kirjaa ole sen tärkein. Teoria on vaan kaava, johon hän väkinäisesti sovittaa ennakolta otaksumansa aatteen. Kirja alkaa kysymyksellä, miksi Länsi-Europpa niin vihaa Venäjää; ja vastaukseksi saadaan sen tapahtuvan sentähden, että Länsi-Europpa Venäjässä vainuu vierasta ja vihamielistä voimaa. Länsi-Europpa edustaa yhtä kultuurihistoriallista tyyppiä, Venäjä ynnä slaavilaisuus toista, korkeampaa. Mitä tämä jälkimäinen kultuurihistoriallinen tyyppi tulee toimittamaan, sitä ei tekijä vielä voi sanoa, ja hän pitääkin tätä kysymystä liian aikaisena. Paljon lupaavia enteitä hän näkee venäläisessä kaunokirjallisuudessa ja taiteessa, tieteessä sitä vastoin vähemmän. Samoin kuin ensimäiset slavofiilit pitää hänkin kreikkalais-venäläistä uskontoa ainoana tosikristillisenä uskontona. Hän antaa suuren merkityksen yhteiselle maanomistukselle, mutta ei sen tähden, että se voi olla panttina tulevasta oikeasta yhteiskuntajärjestyksestä, vaan sentähden, että se, säilyttäen kansalle maanomistuksen, «antaa sille suuressa määrin konservatiivisia vaistoja». Hän puolustaa myös painovapautta, mutta sentähden, että hänen arvelunsa mukaan vapaa sanomakirjallisuus Venäjällä ei voi vastustaa hallitusta. Pietarin uudistukset eivät herätä hänessä semmoista tyytymättömyyttä kuin Aksakovissa. Hän katsoo niitä, samoin kuin mongolien iestäkin ja talonpoikain orjuutta, hyödyllisiksi «harjoituksiksi», jonka jälkeen Venäjän kansa voi sietää «suurempaa vapaudenannosta.» Tästä näkyy että Danilevskij sisällisissä kysymyksissä oli siirtynyt koko joukon oikealle slavofiilisyyden apostoleihin verraten. Valitettavasti vaan sisälliset kysymykset eivät häntä juuri huvittaneet ja sentähden hänen asemansa niihin ei ole täysin selvä. Sen sijaan ulkopolitiikki on Danilevskijn keppihevonen. Hänen opistaan johtuu, että venäläis-slaavilainen kultuurihistoriallinen tyyppi, voidakseen täysin kehittää voimiaan, kaipaa liittoa kaikkein slaavilaisten valtioiden kesken. Tähän Danilevskij kääntää koko huomionsa. Melkein kolmas osa hänen kirjastaan (188 sivua 556:sta) sisältää mietteitä itämaisen kysymyksen ratkaisemisesta. Itävalta on kukistettava, Turkki hajoitettava ja niiden sijalle on perustettava eri slaavilaisten valtioiden liitto Venäjän hegemonian alle ja Tsarj-Grad, Konstantinopoli, pääkaupunkina. Tähän liittoon yhdistetään

*) H. Rückert: Lehrbuch der Weltgeschichte. Lepzig 1857.

väkivallalla madjarit, rumeenilaiset ja kreikkalaiset. Tietysti Europpa tulee kaikin voimin vastustamaan slaavilaisen liiton toteuttamista; sitä ei tarvitse epäilläkkään. Venäjälle ynnä slaavilaisuudelle tulee taistelu elämästä tai kuolemasta. «Taistelu« nimisellä luvulla loppuu Danilevskijn teos. — Mutta mitä siis hänen kirjansa oikeastaan opettaa? Mitään yleisinhimillistä ei ole olemassa, slaavilaiselle kansallisuus on oleva kalliimpi sivistystä ja vapautta, Venäjä ei ole Europpaa eikä sillä voi olla yhteisiä harrastuksia sen kanssa, vaan päinvastoin sen pitää varustautua itsepintaiseen taisteluun Europpaa vastaan ja halutakkin tätä taistelua. Tämä on jo kansallisen itsekkäisyyden ja obskurantismin saarnaamista, joka pian kantoi hedelmiä.

Danilevskijn oppilaiden joukossa oli vähän tunnettu kirjailija K. Leontjev.*) Häntä oikeastaan ei voi lukea slavofiileihin. Hän oli, «ihanteissaan pettynyt« slavofiili, kuten häntä on kutsunut eräs kirjailija,**) slavofiilisyyden enfant terrible. Slavofiilisyyden vastustajat ovat maininneet hänet esimerkkinä siitä, mihin venäläisten kiihkokansallisten oppi johtaa. Hän on näet merkillinen sen vuoksi, ettei hän pysähtynyt keskitiehen johtopäätöksiä tehdessään, vaan tavattomalla kyynillisyydellä puhui asiat loppuun asti. Hänenkin vakaumuksensa on, samoin kuin Danilevskijn ja vanhain slavofiilien, että Europpa «mätänee». Mutta hän ei usko, niinkuin vanhat slavofiilit, Venäjän messianismiin, tietäen ettei Europpa milloinkaan omista slaavilaista kultuuria, ja itse tätä slaavilais-venäläistä kultuuria hän pitää «europpalaisuuteen kyllästyneiden jalosukuisten moskovalaisten humanistisena keksintönä.« Ei hän myöskään luota Danilevskijn slaavilaisen liiton tulevaisuuteen. Minkä nimessä Venäjän sitten tulee yhdistää kaikki slaavilaiset? Kreikkalais-venäläinen uskonto ei voi olla yhdistyssiteenä, sillä eivät kaikki slaavilaiset kuulu siihen ja sivistynyt sääty on kaikkialla välinpitämätön tai suorastaan vihamielinen uskontoa kohtaan. Isevaltaisuus ei myöskään voi olla yhdistävänä renkaana, sillä kaikki etelä- ja länsislaavilaiset ovat demokraatteja ja konstitutsioonia harrastavia. Pitääkö sitten väkivallalla saattaa kaikki slaavilaiset valtansa alaiseksi? Mutta siten Venäjä voi saada kuusi Puolanmaata yhden asemasta. Ainoa millä Venäjä voi vetää muut

*) Häntä ei pidä sekoittaa toiseen Leontjeviin, Moskovan professoriin, Katkovin aputoimittajaan.

**) Ruht. Trubetskoi, Vjestnik Jevropy 1892, N:o 10.

slaavilaiset puoleensa on sivistys, mutta mikä sivistys? Tietysti länsi-eu-roppalainen. Leontjev arveli, ja aivan oikein, että nykyisten olojen vallitessa jokainen kansallinen politiikki ei voi olla kansanvaltainen eikä siksi tulla, ja tätä aatetta hän kehitti huvittavassa lentokirjassa »Kansallinen kysymys maailman vallankumouksen välikappaleena.« Tämän mielipiteen perustuksella hän neuvoi jättämään rajamaiden venäläistyttämisen sikseen, sillä »jokainen hyväsukuinen venäläinen herra on enemmänarvoinen kuin sata lättiläistä tai virolaista», ja katolinen ja aristokraattinen Puola on parempi kuin se demokraattinen Puola, jonka haaveilevat venäläistyttäjät tahtoivat luoda.

Venäjä ei saa eikä voi kulkea kauemmas pitkin europpalaisen kultuurin tietä, jollei se tahdo että sosialismin lohikäärme tukehuttaisi senkin yhdessä Euoropan kanssa. Mutta mitä on tehtävä? missä pelastus? Pelastus on byzantisuudessa. Pitää odottaa siksi kunnes Venäjä tulee kokonaan sen byzantisuuden elähyttämäksi, joka siinä epäilemättä asuu, vaikka europpalainen vaikutus ulkoa tunkee sitä pois. Hän tuntee että vihattu ja kauhea europpalainen »tasaarvois-vapaamielinen» kehitys nopeasti syöksyy Venäjän päälle. Se on pysäytettävä voittoretkessään, Venäjä on »jäädytettävä», kuten hän sanoo. Sentähden säilyttäköön Venäjä tarkkaan status qvo'nsa, ylläpitäköön erinkaltaisuutta ja hajaannusta europpalaisten valtioiden kesken, säilyttäköön arasti kaikki omituisuutensa, kansalaisten epätasa-arvoisuuden, lukutaidon puutteen, raakuuden, — sanalla sanoen, kaiken sen, mikä erottaa sen Europasta. Vaan tulevaisuudessa, kun Venäjä tulee byzantisten aatteiden elähyttämäksi ja europpalainen sivistys häviää anarkistien kautta, silloin tulee mahdolliseksi luoda tämän sivistyksen raunioille uusi sivistys. Ja minkälainen tämä sivistys tulee olemaan? Se tulee olemaan »jonkinlainen ihmisten kiinnittäminen eri yhdistyksiin, säätyihin, laitoksiin, vieläpä toisiin henkilöihin, jotka virkansa tai sukunsa kautta seisovat muita korkeammalla» . . . Kaunis tulevaisuuden kuva!

Lukija kysynee: tokkohan voi mennä kauemmas obskuranttisuudessa? Näemme kyllä että voipi!

Leontjev, tuo Athos-munkkien kasvatti, joka itsekin kuoli munkkina, oli fanaatikko. Muutamat sivut hänen teoksissaan todistavat vilpitöntä vakaumusta ja ilmaisevat varsin suurta älyä. Hänen seuraajansa ovat näitäkin vähiä ansioita vailla. Pari vuotta sitten eräs herra Rosanov täydellä todella ehdotti eräässä »konservatiivisessa» aikakauslehdessä, että kaikki

vapaamieliset pakotettaisiin muuttamaan maasta pois! Eräs toinen hänen hengenheimolaisensa (professori Jarosh) koetti samassa lehdessä todistella että Venäjän pitää olla aivan väliäpitämättä siitä, mitä Europpa Venäjästä ajattelee. Kolmas — herra Medvedskij — vakuutteli, että on aika lakata pitämästä kirjallista kannetta minäkään häpeänä; päinvastoin, jokaisen rehellisen sanomakirjailijan velvollisuus on koettaa saada «vapaamielisiä» ahdinkoon ja kääntää esivallan huomiota ei ainoastaan siihen, mitä he ovat sanoneet, vaan myös siihen mitä he ovat tahtoneet sanoa; eräs nimimerkki Mosk. Vjedomostissa lisäsi, että pitää käydä vapaamielisten kimppuun silloinkin, kun he ovat vaiti jonkun Mosk. Vjedomostille mieleisen tapahtuman johdosta. Kaikki nämät herrat myöntävät avomielin että he pitävät venäläisen tsaarin ihanteena Ivan Julmaa, jota ylistelevätkin runoissa ja suorasanaisissa teoksissaan; tosivenäläisen valtiomiehen ihanteena taas on heidän mielestään tuo julmuudestaan kuuluisa Liettuan rauhoittaja, «vilnalainen« Muravjev! Samasta leiristä kaikuu myös vihamielisyyttä Suomea vastaan, joka ei miellytä heitä ennen kaikkea »oikeudellisen järjestyksensä« tähden. Näitä vihamielisiä ja valheellisia hyökkäyksiä nimitetään taantumisharrastajain kielellä «tosivenäläisten harrastusten» suojelemiseksi. He ovat unhottaneet, että Danilevskijkin, tahtoessaan todistaa ettei Venäjän hegemonia olisi vaaraksi slaavilaisten valtioiden itsenäisyydelle, vetosi juuri Suomeen asettaen sen esimerkiksi venäläisten rauhanrakkaudesta, inhimillisyydestä ja suvaitsevaisuudesta.

Tämmöisiä kukkia on kasvanut slavofiilisestä maaperästä! Kuitenkin on venäläiselle sanomakirjallisuudelle annettava tunnustus siitä, että se viime vuosien kuluessa useinkin harvinaisella yksimielisyydellä on ilmaissut inhoansa muutamia, ylen törkeitä «taantumista harrastavien nihilistien« mielipiteitä vastaan; tähän tuomioon ovat yhtyneet kaikki sanomalehdet, alkaen konservatiivisesta, mutta järkevästä «Peterburgskija Vjedomostista« ja päättyen «Novoje Vremjaan». Slavofiilit, jotka ovat «Slaavilaisen hyväntekeväisyysseuran« jäseniä, eivät tunnusta solidaarisuutta obskuranttien kanssa, mutta tosiasiat todistavat toista. Tietysti ei kukaan pidä Ivan Julman ja Muravjevin puolustajia varsinaisina slavofiileinä, vaikka he itse kyllä kutsuvat itseään niin. Mutta että heidän mielipiteensä ovat slavofiilisyyden tuloksia — siitä ei ole epäilemistäkään.

Sanottakoon sivumennen muutamia sanoja Pietarin slaavilaisesta hyväntekeväisyysseurasta. Alussa se oli osasto Moskovan hyväntekeväisyys-

komiteasta, mutta kun tämä v. 1877 suljettiin, tuli se itsenäiseksi. Seuraan kuuluu n. 500 jäsentä, niiden joukossa muutamia kenraaleja, monta hengellistä hierarkian kaikilta asteilta, mutta vielä enemmän kunnianhimoisia virkamiehiä, jotka hyvin käsittävät että «hallintovallan suhde slavofiilcihin nyt on muuttunut« (lause kenraali Kirejevin puheesta eräässä seuran kokouksessa).*) Tähän seuraan ovat liittyneet myöskin muutamat oikeauskoisen slavofiilisyyden edustajat, niinkuin S. Sharapov, I. Aksakovin oppilas ja «Russkij Trud« nimisen slavofiilisen sanomalehden toimittaja; tämä sanomalehti on hyvin vähän tunnettu, eikä sitä lue muut kuin toimittaja ja hänen läheiset tuttavansa. Seuran vuotuinen kulunkiarvio on 25,000 ruplaa. Sodan aikana se oli paljoa suurempi; kaksikymmentäviisivuotisen olemassa olonsa aikana (1868—1893) seura on koonnut ja käyttänyt n. 2 $^1/_2$ miljoonaa ruplaa. Mitä se sitten toimittaa? «Ulkopolitiikkia seura ei harrasta«, sanoo jo mainitsemamme kenraali Kirejev. Se rakentaa kouluja ja kirkkoja slaavilaisiin maihin, ylläpitää slaavilaisia stipendiaatteja Venäjän ja ulkomaan oppilaitoksissa, kustantaa slaavilaisuuskysymystä koskevia kirjoja, auttaa tarvitsevia slaavilaisia Venäjällä y. m. Ylipäänsä se on kunnioitusta ansaitseva toimi, jota vastaan ei itsessään voi mitään muistuttaa. Mutta oudolta tuntuu että venäläiset (ja vieläpä semmoiset, jotka eivät harrasta politiikkia) auttavat opiskelevia slaavilaisia, kun itse Venäjällä vuosittain suljetaan yliopistoista pois sadoittain ylioppilaita syystä etteivät voi suorittaa lukukausimaksujaan, tai rakentavat kouluja slaavilaisiin maihin, kun kotona on niin tuiki riittämätön määrä kouluja. Tämän myöntävätkin herkkätuntoisemmat seuran jäsenistä. Tunnettu slavisti ja kunnioitettu professori Lamanskij piti eräässä seuran kokouksessa (10 p. marrask. 1894) merkillisen puheen, jonka pääsisällys oli, että on aika lakata huolehtimasta ulkomaisista asioista ja ryhtyä paremmin järjestämään kotoisia oloja, joita kyllin on laiminlyöty. Tämä on ohjelma, jonka alle jokainen venäläinen vapaamielinen on valmis kirjoittamaan nimensä.

Syrjässä muista slavofiileistä ja jotenkin erillään niistä on venäläisessä kirjallisuudessa Vladimir Solovjev (tunnetun historioitsijan poika).

---

*) Puheenjohtajana on kreivi Ignatjev, joka lyhemmän aikaa oli sisäasiain ministerinä keisari Aleksanteri III:n hallituksen alussa. Seuran kunniajäseniä ovat m. m. K. Pobedonostsev, ministeri Deljanov, entinen ministeri Durnovo y. m. ylhäisiä henkilöitä.

Hän yhtyy vanhoihin slavofiileihin heidän uskossaan Venäjän messianismiin, mutta hän näkee Venäjän kutsumuksen yksinomaan uskonnollisen kysymyksen ratkaisemisessa. Hän arvelee että Venäjän osaksi on määrätty yhden ainoan kristillisen maailmanvaltakunnan toteuttaminen; tämä on tapahtuva siten, että Venäjän tsaari ja Rooman paavi tekevät liiton keskenään, johon Venäjä on ottava ensi askelcen. Mutta tätä varten on välttämätöntä että Venäjä luopuu erikoisasemastaan, etenkin uskonnollisessa suhteessa.*) Ollessaan tällä kannalla täytyi Solovjevin taistella kaikkia venäläisen kansallisitsekksäisyyden ilmiöitä vastaan; näihin kuului Danilevskijn oppi. Ja Solojev käyttikin «Venäjä ja Europpa» kirjan kumoamiseen koko loistavan neronsa voiman. Hänen arvostelunsa Danilevskijn kirjasta ja yleensä kaikesta ahdaskansallisesta slavofiilisyydestä on mitä pontevin. Tämän kautta onkin S. saavuttanut mainetta. Niinkauan kuin hän oli jumaluusoppinut ja filosoofi, oli hän hyvin vähän tunnettu; hänen «maailman teokratian unelmansa« **) tietysti ei voinut kartuttaa hänen suosiotansa. Mutta tuskin oli hän esiytynyt slavofiilisyyden kriitikkona, kun hänelle heti ilmestyi suuri piiri lukijoita.

Tämä seikka todistaa vieläkin kerran ettei slavofiilisyys ole suosittu venäläisen sivistyneen yleisön kesken. Jo vanhat slavofiilit valittivat yleisön välinpitämättömyyttä ja siinä he olivat oikeassa; hehän kuitenkin seisoivat paljon korkeammalla kannalla kuin heidän seuraajansa. Slavofiilien oppi ei ole saanut ainoatakaan suurta taiteilijaa innostumaan. Se on kyllä synnyttänyt muutamia kykyjä ja tuonut esiin kunnioitettuja nimiä, niinkuin Aksakov veljesten, Kirejevskijn, Samarinin, Homjakovin. Mutta nämät nimet vaalenevat semmoisten nimien rinnalla kuin Tolstoi, Turgenjev, Shtshedrin, Nekrasov, Gontsharov, Ostrovskij. Kaikki nämät kirjailijat, jotka ovat Venäjän kirjallisuuden kunniana ja ylpeytenä, olivat välinpitämättömät tai suorastaan vihamieliset slavofiilisyydelle. Suuremmista kirjailijoista ainoastaan Dostojevskij viehättyi slavofiilisyyden aatteesta, mutta ei hänkään ole saavuttanut mainetta mystillisen «oikeauskoisen« sosialismin saarnaajana, vaan syvämielisenä kirjailijana ja psykoloogina.

---

*) Tätä aatetta Solovjev on kehittänyt m. m. kirjassaan: La Russie et l'église universelle. Paris 1889.

**) P. Miljukovin sanat.

Slavofiilisyys oli sporaadinen ilmiö venäläisessä kirjallisuudessa. Sillä oli merkitystä kolmekymmenluvulla, mutta nyt sen merkitys on loppunut. Se alkoi siitä, että alettiin epäillä eurooppalaisen sivistyksen tuloksia. Tämä pessimismi oli yhteinen ensimäisillä slavofiileillä ja Europan etevimmillä miehillä; jälkimäiset (ja heidän jälkeensä myös venäläiset länsimaalaiset) luulivat pelastuksen löytyvän sosiaalisen kysymyksen ratkaisemisesta tavalla tai toisella. «Moskovalaiset profeetat« kulkivat toista tietä: heidän romantinen isänmaallisuutensa antoi heille sen aatteen, että sivistyksen pelastaa «henkensä syvyydellä« köyhä, jälkeenjäänyt ja sivistymätön Venäjä. Heidän seuraajansa, joilla ei ollut opettajiensa filosoofista sivistystä, käsittivät näiden opin siten, että Venäjän pitää *erota* Europasta voidakseen säilyttää henkensä puhtauden (s. o. kansalliset omituisuutensa). Uudet oppilaat supistivat tätä tehtävää vielä enemmän, luullen että pitää säilyttää ja ylläpitää venäläisen elämän puutteita ja vikojakin.

Tämmöinen oli slavofiilisen opin kehitys. Se on tullut synkkään obskuranttisuuteen ja siinä se tietysti on löytävä perikatonsa; obskuranttisuus on kuolon merkki, eikä sillä voi olla tulevaisuutta.

Lopuksi muutamia sanoja slavofiilisyyden merkityksestä venäläisen yleisön henkisessä elämässä. Slavofiilit kutsuivat itseään venäläisen kansallisen herätyksen saarnaajiksi, itsenäisen venäläisen sivistyksen puoltajiksi, he sanoivat tahtovansa vapauttaa venäläisen sivistyksen sokeasta eurooppalaisuuden jäljittelemisestä. Ulkomaalaiselle voi kenties näyttää omituiselta venäläisen sivistyneen yleisön vihamielisyys venäläisen kansallisuuden puoltajia kohtaan.

Täytyy tutustua etevimpien venäläisten kirjailijain teoksiin ymmärtääkseen että slavofiilit syyttä omistivat itselleen »kansallismielisyyden« yksinoikeuden. Shtshedrin, Turgenjev tai Nekrasov eivät tunteneet tai rakastaneet Venäjänmaata ja sen kansaa vähemmän kuin Homjakov tai Samarin; mainio histoorikko S. Solovjev ei vähemmän kuin K. Aksakov tuntenut tai käsittänyt Venäjän historiaa ja kuitenkin hän sanoo että «tarkka Venäjän historian tutkiminen on pelastanut hänet slavofiilisyydostä.» Siis ei isänmaanrakkauden puute ole syynä vihamielisyyteen slavofiilisyyttä kohtaan.

Ensiksikin etevimmät venäläiset pitivät ajatusta «itsenäisestä venäläisestä kultuurista« ennenaikaisena. Toiseksi he kielsivät semmoisen erityisen venäläisen kultuurin mahdollisuutta, jota slavofiilit tarkoittivat, sen kun ei ainoastaan pitänyt olla erityinen kultuuri, vaan myös *vastakkainen* lännen kultuurille. Tästä tietysti ei seuraa, että «länsimaalaiset« ja ylipäänsä edistystä harrastavat venäläiset ovat kosmopoliitteja, jotka eivät anna mitään merkitystä kansallisille omituisuuksille, jommoisiksi heitä kuvailivat slavofiilit. Bjelinskijn ajoista alkaen Venäjän kirjallisuudessa vakautui se mielipide, ettei vapaan kansan, jossa asuu siveellisiä voimia, jommoinen Venäjän kansa epäilemättä on, tarvitse huolehtia kansallisuudestaan; sitä on yhtä vaikea riistää siltä kuin sen fyysillisiäkin ominaisuuksia, sillä sekin on, samoin kuin nämät, luonnosta syntynyt. Yleisinhimillisyyden ja kansallisuuden välinen luuloteltu taistelu Venäjällä on oikeastaan taistelu uuden ja vanhan välillä.*) Vaan kas tässä erään toisen länsimaalaisen, professori Granovskijn mielipide. Eräässä puheessa Moskovan ylioppilaille v. 1845 hän sanoi: «Te ja minä kuulumme nuoreen sukupolveen, jonka käsissä on isänmaamme elämä ja tulevaisuus. Sekä teillä että minulla on edessämme ylevä työ suuren Venäjänmaan eteen . . . sen Venäjänmaan, jonka Pietari uudisti ja joka kulkee tietänsä eteenpäin yhtä vähän huolien ulkomaalaisten panettelemisista, jotka meitä katsovat vain tyhjiksi, kevytmielisiksi Europan jäljittelijöiksi, kuin niiden surkeista valituksista, jotka eivät rakasta elävää Venäjänmaata, vaan ikivanhaa haahmoa, jota kutsuvat haudasta takaisin . . .»

Näissä sanoissa ei ole rahtuakaan kosmopoliittisuutta. Jos, siitä huolimatta, Venäjän etevimmät miehet ovat taistelleet slavofiilejä vastaan, niin se on tapahtunut sen vuoksi, että he hyvin ovat käsittäneet vaaran, mikä uhkaa Venäjää, jos nykyisen Venäjän asettaa vastakohdaksi sivistyneelle Länsi-Europalle. Tämä vastakkaisuuden aate johti, kuten olemme nähneet, obskuranttisuuteen, jota taas ovat käyttäneet omaksi edukseen valitettavasti vielä sangen lukuisat venäläiset obskurantit.

Edemmäs näkevät ihmiset ennustivat tätä jo kauan sitten. Herzen sanoi 60-luvun lopulla kerran muistellessaan Homjakovia: «Niin, Aleksei Stepanovitsh, Te vaan laskitte leikkiä, mutta toiset ovat tästä tehneet vit-

*) Näitä aatteita on Bjelinskij kehittänyt yhdessä paraimmista kriitillisistä kirjoituksistaan: „Katsaus venäläiseen kirjallisuuteen v. 1846.“ (Teosten XI osa.)

san«. Päätämme kirjoituksemme näillä sattuvilla sanoilla, jotka voisivat olla ikäänkuin sen tunnuslauseena.

Slavofiilejä koskevaa kirjallisuutta. — Kirjoituksemme koko on sallinut meidän pysähtyä ainoastaan slavofiilien pääedustajiin ja näyttää ainoastaan slavofiilisyyden yleistä kulkua. Katsomme kirjoitustamme vaan jonkinlaiseksi johdannoksi sille, joka haluaa lähemmin oppia tuntemaan tätä venäläisen henkisen elämän omituista ilmiötä. Slavofiilejä koskeva kirjallisuus on sangen rikas. Tavoittelemattakaan täydellisyyttä viittaamme vain tärkeimpiin lähteisiin, joita itse käytimme tätä kirjoitusta varten. Niistä lukija kyllä on löytävä osotuksia muihin lähteisiin. Koska slavofiilejä ei voi käsittää tuntematta heidän aikakauttaan ja olosuhteitaan, mainitsemme muutamia teoksia, jotka valaisevat näitä olosuhteita.

Aksakov, Konstantin, kootut teokset (huomattavin I:nen osa, joka sisältää historiallisia kirjoituksia). *Homjakov, S. A.,* kootut teokset (huomattavin II:nen osa, joka sisältää jumaluusopillisia kirjoituksia). *Kirejevskij, I.,* kootut teokset (huomattavimmat kirjoitukset: «Europpalaisen sivistyksen luonteesta« ja «Uusien periaatteiden tarpeellisuudesta ja mahdollisuudesta filosofiassa«). *Samarin, J. F., Aksakov, Iv.,* teokset ja kirjevaihtoa 2 osaa. Hänen kootut teoksensa eivät vielä ole ilmestyneet (tähän asti on ilmestynyt, jollen erehdy, 7 osaa teoksia ja 4 osaa kirjevaihtoa), mutta on olemassa kokoelma hänen kirjoituksiaan, jonka sanomalehti «Rusj« on julkaissut v. 1886. *Danilevskij, N. J.,* «Venäjä ja Europpa». *Strahov, N.,* «Taistelu Länsi-Europpaa vastaan.« *Dostojevskij, F. M.,* Kirjailijan päiväkirja (etenkin huomattava hänen puheensa Pushkinin muistojuhlassa v. 1886). *Leontjev, K. N.,* «Itämaat, Venäjä ja slaavilaisuus.» *Saman* «Kansallinen politiikka maailman-vallankumouksen välikappaleena.» *Pypin, A. N.,* «Eri kirjallisten suuntien luonnekuvauksia.» *Saman* «Panslavismi« (Vjestnik Jevropy 1878, vihkot 9, 10, 11, 12). *Saman* «Kirjallinen panslavismi« (Vjestnik Jevropy 1879, vihkot 6, 8, 9). *Solovjev,* »Kansalliskysymys Venäjällä« 2 osaa. *Stankevitsh,* «Granovskijn elämäkerta.« *Pypin,* «Bjelinskij, hänen elämänsä ja kirjevaihtonsa.« *Vengerov,* «Monografia K. ja I. Aksakovista», I:ssä osassa Venäjän kirjailijain historiallis-biograafista sanakirjaa. *Ljubimov,* «Katkov ja hänen historialli-

nen ansionsa.« *Annenkov,* «Kirjallisia muistoja.« *Shiharjev,* «Tshaadajevin elämäkerta» (Vjestn. Jevr. 1871 vihk. 7 ja 9). *Vinogradov,* «I. Kirejevskij ja slavofiilisyyden alku« (aikakauslehti «Voprosy filosofii« 1892, vihko XI). *Panajev,* «Slavofiilisyys filosoofisena oppina« (Kansanvalistusministerion aikakauslehti v. 1880). *Linnitskij,* »Slavofiilisyys ja vapaamielisyys». *Miller, O.,* «Ensimäisten slavofiilien opin periaatteet« (aikakauslehti «Ruskaja mysl« v. 1880). *Trubetskoi,* «Ihanteissaan pettynyt slavofiili« (Vjestnik Jevropy 1892, vihk. X). *Miljukov,* »Slavofiilisyyden tarkastusta« (aikakauslehti «Voprosy filosofii» v. 1893, toukok.) *Tshernyshevskij,* «Piirteitä Gogolilaisesta aikakaudesta Venäjän kirjallisuudessa«. *Skabitshevskij,* «Uusimman venäläisen kirjallisuuden historia«. Pietarin Slaavilaisen hyväntekeväisyysseuran pöytäkirjat. *Barsukov,* «Pogodinin elämä ja toiminta« (on ilmestynyt 9 osaa, hyvin lavea teos, spesialisteja varten). Ulkomaalaisissa, Venäjänmaata koskevissa teoksissa voi löytää lausuntoja slavofiilisyydestä, esim. *Wallace* «Russland,« Leipzig 1897. *Leroy-Beaulieu,* L'Empire des Tzars (I:ssä osassa).

A. I.

Muhammedilainen babi-lahko.

Kun karavaani Itämailla vitkaan soluu kautta erämaan, on kameelinajajalla aikaa vaipua ajatuksiin; kun yksitoikkoinen aavikko ei jaksa kiinnittää matkustajan huomiota, niin hän joutaa haaveilujen maailmaan. Hämärillä piirteillään johtaa hiekkameri hänen haaveittensa suuntaa. Ennen pitkää hän tapaa itsensä miettimässä uskonnollisia asioita, joista hänellä todellisuudessa useimmiten on hyvin epäselvät ja niukat tiedot. Tämä taipumus on itämaalaisessa jotakin synnynnäistä. Se on niin ilmeistä laatua, että melkein jokainen tutkimusmatkailija tuosta tosiseikasta merkillisimpinä havaintoinaan huomauttaa. Etenkin persialaiset ovat väkeä, jossa voimakkaat uskonnolliset tunteet kiehuvat. He ovat uskonasioissa hurjia intoilijoita. Tätä todistaa etenkin uskonlahkojen lukuisuus, joita siten 12:nnen vuosisadan on syntynyt. Suurimpia ja huomiotaherättävimpiä on babilahko, joka tällä vuosisadan puoliskolla usein ja viimeksi viime vuonna on vetänyt sivistyneen maailman huomion puoleensa. Kartuttaakseen yleisön

tietoa tästä kauneimmasta uskonnollis-sosiaalisesta liikkeestä, mikä muhamettilaisessa maailmassa konsaan on ollut, julkaisi pastori W. Faber Leipzigissä t:ri *F. C. Andreasin* — Persian «paraan tuntijan« — kuvauksen «Die Babis in Persien,« jota teosta seuraava vaatimaton esitys pääasiassa seuraa.

Ennenkuin lähdemme esittämään babilaisuuden vaiheita ja oppeja, on paikallaan yleisin piirtein muistella muhammedilaisen Persian aikaisempia uskonnollisia vaiheita. Lukuun ottamatta kristittyjen, juutalaisten ja tulen palvelijain pieniä parvia ovat Persian asukkaat muhammedilaisia — shiittejä. Shiitit olivat alkuaan politillinen puolue. Sana „*shiah*" vastaakin kielessämme käsitettä »puolue». Abu Bekrin, Omanin ja Othmanin he julistavat vallananastajoiksi, kun taas tunnustivat Alin, Muhammedin serkun ja vävyn, jumalaisen oikeuden profetan istuimeen. Sittenkin, kun maallinen valta oli siirtynyt omayyadi-suvulle, pidettiin niitä Alin jälkeläisiä, jotka polveutuivat Fatimasta, uskonnon todellisina päämiehinä, imameina. Imameja lasketaan olleen kaksitoista. Ensin näitä uskonnon päämiehiä pidettiin parempina tavallisia ihmisiä, vaan vähitellen muuttui kunnioitus epäjumaloimiseksi. Seuraava kehitysaste oli, että heidät julistettiin jumalalliseksi ilmestykseksi, Jumala oli ruumiitunut heissä. Viimeisen imamin luullaan yhä vieläkin elävän, vaikka salassa maailmalta. Ajan lopussa hän palaa tuoden uuden kultaisen ajan maailmaan. Tätä viimeistä imamia kutsutaan monilla nimillä, joista nimi Mahdi — s. o. hyvin johdettu — on tunnetuin. Usko kätkettyyn imamiin on aivan yleinen ja sillä on hyvin tärkeä osa islamin historiassa. Se vaikuttaa aina nykyaikaan asti, kuten esim. Mahdin esiintyminen Sudanissa osottaa. Kun kerran oli tunnustettu inkarnatsiooni mahdolliseksi, ei siitä ollut pitkä askel olettamiseen, että Jumala voi ruumiutua kenessä ihmisessä tahansa. Viimemainittua mielipidettä puolustivat etenkin sufistit. Heidän etevät runoilijansa tekivät aatteen tutuksi kansan eri kerroksissa. Sufilaisuus, joka perustuu indialaisiin aatteisiin, koettaa ekstaasin tietä päästä Jumalan tuntemiseen. Panteistisesti emanecrataan kaikki kappaleet Jumalasta, johon ne taas palaavatkin. Sufilaisuus ei välitä muodoista ja seremonioista, vaan saarnaa sydämen puhtautta, lähimmäisen rakkautta, himojen hillitsemistä. Tästä opinsuunnasta lähteneitä ovat dervishi-veljeskunnat, jotka ovat pyhittäneet elämänsä aatteelle: istuttaa veljeyttä ja keskinäistä avuliaisuutta omanvoiton pyyntöisiin kansalaisiinsa. (Näistä erotettavat ovat ne dervishien irvikuvat, jotka

pitkin Turkkia kiertelevät ja jotka löytävät Jumalansa ja taivaansa opiumin ja hashishin polttamisessa).

Kas tässä pääpiirteet babilaisuuden yleisistä edellytyksistä. Vielä sananen sen yksityisistä tienraivaajista, joina mainitaan Ahmed Ashai (1752—1826) ja tämän oppilas Seyyid Kazim. He kannattivat molemmat melkein samoja oppeja, joista edellä on ollut puhe. Vielä väittivät he koranin sisältävän kaikki tieteet, joten edellisen ymmärtäminen vaati jälkimäisten tuntemista. Elämänsä lopulla puhui Seyyid Kazim alinomaa imami Mahdin pikaisesta tulosta. Tulevan ainoana tunnuksena oli oleva, että hän on koulutietoihin perehtymätön nuorukainen profetan suvusta.

Näitä ja muita mestarinsa opetuksia kuunteli hartaasti Mirza Ali Muhammed (1820—1850). Hän oli rikasta kauppiassukua, joka väitti polveutuvansa itse islamin perustajasta. Mirza Ali Muhammed oli oppinut — kuten arvonimi Mirza osottaa — ja lahjakas, nöyrä, vaan samalla rohkea; hän vietti ankaran puhdasta ja nuhteetonta elämää. Kun hän puhui, vihloivat hänen sanansa ytimiä ja luita. Likeltä ja etäältä virtasi kansaa hänen herätyssaarnojaan kuulemaan. Uskollinen oppilasjoukko ympäröi häntä alati. Asiain näin ollen julisti Mirza Ali Muhammed 1844, että hän on Bab s. o. portti, portti, jonka kautta totuuden tuntemiseen tullaan. — Tämän Bab-nimen mukaan ruvettiin hänen kannattajiaan nimittämään babeiksi.

Kun Bab säästelemättä puheissaan ja kirjoituksissaan ruoski hengellisten tekopyhyyttä ja mädänneisyyttä, toimittivat nämä hänet ensin kotiarestiin sittemmin vankeuteen. Vaan tällä ei mitään voitettu. Päinvastoin lisääntyi babien lukumäärä päivä päivältä. Babin oppilailla oli lupa käydä hänen luonaan. Mestarinsa ohjeitten mukaan nämä toimivat entistä pontevammin. Asuen itse Lounais-Persiassa, Shirazissa lähetti hän innokkaimman oppilaansa Mulla Huseinin ensimäisenä apostolinaan valtakunnan pohjoisosaan, Mazenderan maakuntaan, joka oli kuulu sotaisista asukkaistaan. Koko tahtonsa lujuudella ryhtyi Mulla Husein toimeensa. Huolellisesti tutkittuaan ennen lausuttuja ennustuksia ja mestarinsa persoonaa, johtui hän siihen lopputulokseen, että Bab oli tuo odotettu imam. Hänen elävä esitystapansa ja uudet vapaat katsantokantansa löysivät vastakaikua tämän vuoriseudun raikkaissa asukkaissa. Mulla Huseinin apulaisina mainittakoon Mulla Muhammed Ali jä eräs nainen, jälkimäinen koko liik-

keen huomatuimpia henkilöitä. Hän on tunnettu nimillä Zerrin Tadsh, s. o. kultainen kruunu, ja Qurret ul Ain, s. o. silmäin ilo.

Zerrin Tadshin lähimmät omaiset, kuten puoliso, isä, appi, eno kuuluivat maan korkeampiin hengellisiin. Näiden keskusteluja kuunnellen hän oli oppinut ymmärtämään ja käsittelemään teologisia kysymyksiä, näin eroten sukupuolestaan. Terävästi kriitillisillä huomautuksillaan hän usein hämmästytti mainittuja miehiä. Kotonaan tutustuttuansa babilaisuuteen vichätti häntä sen uudistavainen luonne. Zerrin Tadsh oli niitä havahtuneita muhammedilaisia naisia, jotka huomaavat sukupuolensa sorretun, ihmisarvoa alentavan tilan. Babin uusi oppi edusti tässäkin suhteessa humanisempia mielipiteitä. Zerrin Tadsh ei enää epäillyt. Hän paljasti kasvonsa vapautensa merkiksi ja esiintyi uuden opin apostolina — suurella menestyksellä.

V. 1848 nousi Persian valtaistuimelle shahi Nasireddin. Hän otti ensimäiseksi ministerikseen Mirza Teki Chanin. Tämä «Itämaitten suurin valtiomies tällä vuosisadalla« oli ottanut elämäntehtäväkseen Persian perinpohjaisen uudistamisen. Hän suosi rauhaa. Pyrintöjensä pahimpina vastustajina hän piti babeja, ja hän odotti tilaisuutta masentaakseen heidät. — Kerran joutuivat Mazenderassa hallituksen joukot ja babit kahakkaan, jonka seurauksena oli, että jälkimäiset linnoittivat asemapaikkansa, johon kokoontui tuhansia babeja. Samaan aikaan tapahtui Mulla Huseinin opetustavassa käänne. Hän rupesi vaatimaan maailman alistumista Babin ja hänen apostolinsa Mulla Huseinin johdettavaksi. Nyt oli ensimäisellä ministerillä aihetta kurittaa babeja. Sotajoukkoja lähetettiin Mazenderaan. Mutta babit ajoivat sotaväenosaston toisensa perästä pakosalle. Vasta Mulla Huseinin kuoltua ryhtyivät kapinoitsijat keskustelemaan rauhasta hallituksen kanssa. Saatuaan pyhän lupauksen vapaasti lähteä matkoihinsa he jättivät linnoituksen 1849 yhdeksän kuukautta sitä uljaasti puolustettuaan. Vaan lupausta ei pidetty. Kavalasti hyökkäsivät sotamiehet aseettoman joukon kimppuun. Ei turvattomia vaimoja eikä viattomia lapsiakaan säästetty. Kaikki teurastettiin erotuksetta. Samallaiseen viekkaaseen menettelyyn loppui se kostosota, joka tämän vääryyden johdosta seuraavana vuonna syntyi. Jälkimäisessä oli johtajana ennen mainittu Mulla Muhammed Ali. Kaksi pienempää kapinaa oli vielä samaan aikaan Etelä-Persiassa. Kahdessa edellisessä sodassa sai n. 30,000 babia surmansa. Taistelut olivat niin verisiä ja hurjia, kuin ainoastaan uskonsodat — ja nekin vain Itämailla — voivat olla.

Vielä sykki babilaisuuden sydän. Bab eli vielä. Vaikka vangittunakin, toimi hän hiljalleen. Ensimäinen ministeri tahtoi päästä hänestäkin. Ensin hän oli kumminkin henkisesti musorrettava. Hän tahtoi pyyhkiä babeista pois sen ihannekuvan, joka heillä mestaristaan oli. Sitä varten tuotiin Bab Makusta, jossa hän oli ollut vankina, Tebriziin. Tänne oli vaadittu maan etevimmät hengelliset saapumaan. Heidän tuli väittelyssä vääriksi todistaa Babin opit. Viimeksimainittu oli valmis väittelyyn, vaan edelliset eivät siihen suostuneet. He pitemmittä mutkitta vaativat hänen surmaamistaan. Oppineet maallikot tekivät yksityisiä kysymyksiä ja huomautuksia, joihin vastatessaan Bab osotti semmoista taitoa ja henkistä etevyyttä, että nämä hämmästyivät. Siitä huolimatta seurattiin hengellisten neuvoja. Ja niin vaiennettiin väkivallalla totuuden ääni. Bab ei ollut kuollessaan vielä täyttänyt 30 ikävuottaan.

Ensimäinen ministeri luuli nyt saaneensa rauhan maahan. Vaan siinä hän erehtyi. Babin kuolemaa oli seuraava vielä verisempi jälkinäytäntö. Mirza Teki Chan ei sitä tosin saanut nähdä, sillä puolitoista vuotta Babin kuolemasta katkesi hänenkin elämänsä lanka shahin käskystä. Näin sortuivat taistelussa toisiaan vastaan nämä kaksi aikansa suurinta miestä Persiassa, jotka olisivat olleet toistensa luonnolliset liittolaiset. Toinen tahtoi leikata kansastaan henkisen mädännyksen, toinen oli pannut päämääräkseen parantaa etenkin hallituskoneiston ja puhdistaa virkamiehistön, jonka ahneus ja lahjottavuus olivat käyneet sananparreksi. Edellinen sortui sentähden, että hänellä oli niin suuri vastustaja, jälkimäinen oli traagillinen ilmiö.

Shahi Nasireddinin hallitusaika oli ollut yhtä hirmuinen babeille kuin Neron aika kristityille. Kaikkialla missa vain babeja kiinni saatiin, heitä piinattiin ja surmattiin. Velkaiset virkamiehet syyttivät saamamiehiään babilaisuudesta ja sen nojalla toimittivat heidät pois päiviltä. Ilmeistä vääryyttä harjoitettiin. Ei siis mikään ihme, jos babit kammoivat tätä hallitsijaa. Muutamat äärimmäisyyteen saakka kiihtyneet heidän joukostaan päättivät surmata shahin. Kolme miestä valittiin arvalla päätöstä toteuttamaan. — Kun shahi liikkuu ulkona linnastaan on alamaisilla tapana jättää hänelle pyyntökirjoituksia. Paperikääröt kädessä odottivat nuo murhaaikeissa liikkuvat babit hallitsijan tuloa. Kun shahi saapui miesten kohdalle, niin hän käski heitä astumaan esiin. Anomusten sijasta ojensivat nämä revolverit. Mutta ampuma-aseet olivat niin kehnot ja ruuti niin mitätöntä,

että ainoastaan pari laukausta syntyi, joista toinen raapaisi hiukan shahin jalkaa. Ollen kylmäverinen mies ja taitava ratsastaja suojeli shahi itseään vainoojainsa kiivaita hyökkäyksiä vastaan, vaikka häntä seuraavat upseerit ensimäisen laukauksen kuultuaan alussa tyhmistyneinä pysyivätkin toimettomina. — Tämä tapahtui kesällä 1852.

Murhayritystä seurasi hirveä kosto. Täydellisiä jahteja babien kiinnisaamiseksi pantiin toimeen. Ne, jotka saatiin käsiin, päätettiin kaikki surmata. Mutta jottei eloonjääneillä babeilla olisi aihetta kohdistaa kostoaan ainoastaan yhteen, ehdotti ensimäinen ministeri, jona nyt oli Mirza Agha Chan, että uhrit jaettaisiin eri yhteiskuntaluokkien kesken. Ehdotuksen mukaan saisivat esim. porvarit toimittaa pois päiviltä porvari-babin, hengelliset omaan säätyynsä kuuluvan, sotamiehet sotamiehen j. n. e. Seurasi sitten hirveä näky. Kansa raivosi pahemmin kuin metsänpedot. Mitä kauheimpia kidutuskeinoja keksittiin. Mutta kuta enemmän onnettomia babeja silvottiin, sitä iloisempina he todistivat uskostaan. Heidän miehuuttaan voi verrata ensimmäisten kristittyjen kestävyyteen. Tässä vainossa surmansa saaneista mainittakoon Zerrin Tadsh, jota eivät mitkään lupaukset, eivät kidutuksetkaan saaneet uskostaan luopumaan.

Luodessaan huomionsa babien kuolemanhalveksumiseen tulee ehdottomasti tehneeksi kysymyksen: Mikä antoi heille tuon horjumattoman voiman uhmailla mitä kauheimpia kidutuksia? — Vastaus tähän kysymykseen löytyy heidän opeistaan, joihin nyt siirrymme.

Bab on kirjoittanut suuren joukon uskonnollisia kirjoja; niistä tärkein on Bayan, joka on hänen kolmen viimeisen elinvuotensa tuote. Sen mukaan ovat Jumala ja maailma iankaikkiset. Edellinen on jälkimäisen syynä. Maailma on purkautunut Jumalasta alkutahdon vaikutuksesta. Kukaan ihminen ei ole voinut tuntea Jumalaa, vaikka tämä tuntee ja tietää kaikki. Hänestä ei voi sanoa mitään, sillä häntä ei voi verrata mihinkään. Vaan etteivät ihmiset jäisi tämmöiseen onnettomaan tiedottomuuteen, tulee alkutahto ajoittain ihmiseksi. Semmoisia inkarnatsiooneja kutsutaan profeetoiksi. Niin ovat Adam, Noak, Moses, David, Jeesus, Muhammed ja nyt Bab saman alkutahdon ilmestyksiä. Eri profeetoista voimme puhua ainoastaan siinä mielessä, kuin eilisestä, tämänpäiväisestä ja huomisesta auringosta puhutaan. Opissa, joka myöskin kaikilla profeetoilla on ollut sama, tapahtuu kehitys vastaten maailman edistystä. Niin opettaa Bab täydellisem-

pää oppia kuin Muhammed, viimemainittu taas täydellisempää kuin Jeesus j. n. e.

Jokaisessa uskonnossa muodostaa kuolemattomuuskysymys tärkeän osan. Niin babilaisuudessakin. Babin käsitystä tässä kohdin on koetettu selittää vertauksella, joka on otettu kirjoituksesta. — Ihmishengessä on olemassa kirjainten ideat. Kun kirjain, esim. A piirretään paperille, niin se vastaa täydellisemmin tai vaillinaisemmin ihmishengessä olevaa tyyppiään. Jos paperilla oleva A täydellisesti vastaa ideataan, on se tullut tilaan, jota voimme sanoa sen paradiisiksi. Me pyyhimme A:n pois ja sanomme: «Kas nyt ei A:ta enää olekkaan.» — Ei niin! Hävittäminen koskee vain sen satunnaisesti siten tai täten muodostettua «persoonallisuutta«, sen varsinainen «individuaalisuus« pysyy, palaa ideaansa *yhä uudelleen ilmestyäkseen kirjoituksessa.* — Jos nyt pannaan kirjoituksen sijaan maailma ja A:n sijaan ihminen, pääsemme auttavaan selvyyteen babilaisuuden kuolemattomuusopissa. — Juuri tästä opista saa babien kuolemaa halveksiva rohkeus voimaa. «40 päivän perästä minä taas teitä johdan voitokkaaseen taisteluun,« sanoi kuoleva Mulla Husein vuoteensa ympärillä seisoville uskonveljilleen.

Omituista babeille on 19-luvun kunnioittaminen. He luulevat tapaavansa tuon luvun kaikkialla, missä harmoniaa on ja luullaan olevan olemassa. Otettakoon siitä pari esimerkkiä. Arabian kielessä on, kuten tunnettu, kirjaimilla lukuarvonsa. Niin on esim. a, jolla myöskin merkitään Jumalan olemista, = 1. Yksi on arabiaksi vahid. Kun lasketaan yhteen vahid-sanassa olevain numeroin lukuarvot, saadaan 19. Koranissa on 114 = 19×6 suraa. Tätä 19:ää he koettavat sovittaa kaikkialle. Niin käsittää Bayan 19 kirjaa, joissa kussakin on 19 lukua. Ajoissa, mitoissa, rahoissa on 19 suhdelukuna.

Oppien yhteydessä sanottakoon sananen babien siveellisistä ja käytännöllisistä säännöistä. «Me pidämme jokaista veljenämme ja rakastamme vihollisiammekin,« sanoi eräs etevä babi, «sillä paistaahan aurinkokin sekä hyville että pahoille. Me rukoilemme Jumalaa että hänen valtakuntansa lähestyisi ja hän tekisi kaikki ihmiset lapsikseen. Me tunnustamme kärsimysten kasvattavan vaikutuksen.« Kolmasti päivässä he rukoilevat hallitsijansa menestykseksi pyytäen Jumalaa unhottamaan ne vääryydet, joita babit ovat hallitsijansa puolelta saaneet kokea. Jumalanpalveluksia pidetään säännöllisesti. Niissä luetaa Bayanista, saarnataan luetun johdosta,

ja lopuksi saarnaaja tutkii yksityisten seurakuntalaisten uskonnollisia tietoja. Naisetkin saavat ottaa osaa jumalanpalveluksiin — muutoinkin heillä on lupa liikkua samoissa seuroissa kuin miehilläkin. Niinkuin jo edellä huomautettiin on nainen heidän keskuudessaan hyvin vapaassa asemassa. Monivaimoisuus hyljätään, avioeroa ei hyväksytä. Lapsia käskee Bab opettamaan ja hellyydellä kohtelemaan. Niin kauan kuin saksalaiset lähetyssaarnaajat saivat toimia Persiassa, lähettivät babit mielellään lapsiaan heidän kouluihinsa.

Ennen kuolemaansa määräsi Bab seuraajakseen Mirza Yahyan, erään ministerin pojan. Tämän sysäsi pian syrjään hänen vanhempi veljensä Beha, jonka babit yleisesti tunnustivat johtajakseen. Tämä on vuodesta 1852 ollut paossa Turkin puolella, ensin Bagdadissa, sitten Kostantinopolissa ja vuodesta 1868 Akkassa Syriassa. Huvittavaa lienee mainita hänen kirjeitään, joita hän useille Europan kruunupäille Syriasta käsin on lähettänyt. Tämmöisiä kirjeitä ovat saaneet Venäjän keisari, Ranskan keisari Napoleon III, kuningatar Viktoria y. m. sekä paavi. Hän vaatii näitä omistamaan Babin opin ja tunnustamaan Behan yliherrakseen. Moinen Persian shahille lähetetty kehotus oli aiheena uuteen vainoon.

Viimeinen huomattava vaino babeja vastaan oli viime vuonna, jolloin heitä syytettiin shahi Nasireddinin murhaamisesta. Tarkempi tutkimus todisti kuitenkin, ettei babeilla ollut mitään tekemistä murhan alkuunpanijan kanssa. Siihen aikaan meidänkin sanomalehdistömme ulkomaisen mukana parjasi babeja, minkä ennätti. Ja kumminkin on heidän uskontonsa «Iranin kaunein.« Itse he ovat hiljaisia, suvaitsevia, kelpo ihmisiä. He muodostavat Persian kansan sydämen. Babilaisuus on se hämärä, joka ennustaa kirkkaampaa huomenkoittoa itämaille. Sen suuri suvaitsevaisuus tekee sen sopivaksi yhdysrenkaaksi kristillisyyden ja islamin välillä. Vaikka Persian hallituksen onnistuisikin tukahduttaa babilaisuus maassaan, elää se sittenkin, sillä sillä on miljoonia kannattajia Persian rajamaissa.

R. K.

Kokemuksia yhteiskasvatuksesta.

Lucina Hagman, Kokemukseni Yhteiskasvatuksesta. Porvoossa, Verner Söderström. 232 s. 8:o. Hinta 2:75.

Ei täyttä kahta vuosikymmentä ole kulunut siitä kuin yhteiskouluaate ensiksi heräsi maassamme ja sai täällä sekä hartaita puoltajia että pontevia vastustajia. Nykyään on jo kuitenkin tämä aate, sen pelkäämättömyyden johdosta, jolla meillä uusia ajatuksia toteutetaan, ja sillä reippaalla vauhdilla, joka on luonteenomaista yhteiskunnallemme, kehittynyt laitokseksi, jolla on takanansa enemmän kuin kymmenvuotinen olemassaolo ja joka ei ainoastaan ole sulautunut meidän käsitystapaamme, vaan todellakin on tullut tärkeäksi tekijäksi koululaitoksessamme ja koko nykyisessä yhteiskunnassamme. Harvat ovat ne, joiden mielestä nykyään enää nämät koulut tuottavat uhkaavaa vaaraa kasvavan sukupolven siveellisyydelle tai jotka ylipäänsä vaivaavat päätänsä asian teoreettisella puolella. Nykyään annetaan ajan mennä menoaan, annetaan yhteiskoulujen työskennellä ja odotetaan että tosiasiat tulevat puhumaan joko niiden puolesta tai niitä vastaan.

Toistaiseksi ei kuitenkaan yleisöllä ole ollut tilaisuutta saada tietoa näistä tosiasioista muulla tavalla kuin koulujen vuosikertomuksista tai joidenkuiden koulua jollakin tavalla lähellä seisovain henkilöiden suullisista lausunnoista. Senpä tähden ryhtyy helposti selitettävällä uteliaisuudella lukemaan teosta, jossa johtajatar yhdessä maamme suurimmista yhteiskouluista esittää kokemuksiansa kymmenvuotisen työskentelynsä ajalta saman koulun palveluksessa. Valitettavasti, niinkuin neiti Hagman johdatuksessaankin huomauttaa, ovat hänen aineksensa, vaikka ne ovatkin kymmenen vuoden ajalta, liian niukat. Suomalainen yhteiskoulu on ainoastaan kolme vuotta näistä kymmenestä ollut täydellinen, ja valitettavaa on, että neiti H., asettumatta minkäänlaiseen yhteyteen muiden yhteiskoulujen kanssa ja kokoamatta tietoja niistä, vapaaehtoisesti on rajoittanut aineksensa ja siten vähentänyt kirjansa merkitystä ja kantovoimaa. Sellaisena jommoiseksi se nyt on muodostunut, saavat useinkin yleiset lausunnot ja mietteet palkita tosiasioita.

Katsauksessa niihin oloihin, yhteiskunnallisiin ja kasvatusopillisiin, jotka yhteiskoulun ovat synnyttäneet — ja joista tekijä liian lavealta käsittelee naisemansipatsioonia — tekijä panee painoa siihen merkitykseen, mikä kansakoululla on ollut yhteiskouluna, se kun siten on valmistanut maa-alaa yhteisille oppikouluille molempia sukupuolia varten. Myöskin se seikka, ettei tyttökoulujen ohjelma koskaan varsinaisesti ole eronnut poikakoulujen ohjelmasta, vaan päinvastoin kehityksensä aikana yhä enemmän lähennyt sitä, puolustaa tekijän mielestä mitä voimakkaimmin yhteiskoulun oikeutta.

Sen jälkeen tekijä käy tutkimaan, mikä vaikutus yhteiskoululla on ollut oppilaitten ruumiilliseen, henkiseen, siveelliseen kehitykseen.

Rasittuvatko tytöt liiaksi yhteiskoulussa ja eikö yhteisopetus ole vaikuttanut epäedullisesti heidän terveyteensä? Näihin tärkeihin kysymyksiin, joita yhteiskouluaatteen vastustajat alituisesti tuovat epäilevin katsein esiin, vastaa neiti H. numeroilla, jotka näyttävät osottavan, että tytöt varsin hyvin jaksavat suorittaa koulutyönsä. Kevätlukukaudella tekee tunneista poissaolevien luku keskimäärin 18,39 % tytöistä ja 18,10% pojista. Tokkopa kuitenkaan tekijän muistutus, että nämä numerot olisivat vieläkin suotuisammat tytöille, jos vanhemmat pitäisivät heidän koulunkäytiänsä yhtä tärkeänä kuin poikienkin, on oikeutettu? Onhan useimmilla yhteiskoulun naisoppilaillakin ylioppilastutkinto päämääränä ja tämän tiedon pitäisi kai vanhempien silmissä asettaa heidän koulunkäyntinsä tasa-arvoiseksi poikien koulunkäynnin kanssa. Samoin taulut jätetyistä vapaaehtoisista aineista ja koulun alaluokilta eronneista oppilaista eivät mitenkään osota epäsuotuisia tuloksia tytöille. Niihin tietoihin, joita neiti H. on ottanut vaivakseen koota entisten oppilaitten terveydentilasta, voinee tuskin mitään merkitystä panna todisteaineksina, koska nämät tiedot koskevat ainoastaan 36 oppilasta ja käsitteet »hyvä» tai »ei hyvä» terveys ovat liian relatiivisia ollakseen todistavia.

Henkisessä suhteessa on tekijän mielestä molempien sukupuolien yhteisopetus osottautunut erittäin hyväksi. Tytöt seuraavat ilman vaikeutta opetusta, vieläpä heidän osaksensa tulevat poikkeuksitta parhaat arvosanatkin. Pojatkin voittavat muitten koulujen poikaoppilaat, jos todistusstatistiikkaa käy uskominen. Neiti H. on tätä tarkoitusta varten verrannut suomalaista yhteiskoulua pääkaupungin neljään suurimpaan poikakouluun, ja tämä vertaus on päättynyt edellisen eduksi. Tämä tulos on sitä suuremmoisempi, kun tekijä sanoo: »Onhan myöskin otaksuttu, että yhteiskouluihin alkuaikoina pantiin ruumiillisesti heikompia ja ylimalkain vähemmillä hengenlahjoilla varustettuja poikia, kuin mitä erikoiskoulut saavat vastaanottaa». Mutta jos tämä oletus poikien suhteen olisi oikea ja jos vanhemmat ylipäänsä valikoisivat lapsistansa toiset yhteiskouluihin ja toiset erikoiskouluihin, niin olisi siitä seurauksena, että yksinomaan vahvoja, hyvillä sekä hengen että ruumiin lahjoilla varustettuja tyttöjä pantaisiin yhteiskouluun ja että heikommat yhä edelleen saisivat käydä tyttökoulua. Tätä seikkaa, jolla olisi jotakin merkitystä päätelmiä tehtäessä, ei tekijä ensinkään kosketa.

Tekijä on huomannut taipumusten eri oppiaineihin jakautuvan varsin tasaisesti eri sukupuolien välillä. Kuitenkin myönnetään, että pojat ovat osottaneet itsenäisempää ja vapaatahtoisempaa harrastusta erityisiin oppiaineihin. Se puolustuspuhe vähälahjaisempien (tyttöjen?) puolesta ja selitys heidän tehtävästään koulussa ja yhteiskunnassa, jonka tekijä on tähän sovittanut, on kyllä kaunis, mutta sitä tosiasiaa ei voine kuitenkaan kieltää, että sekä koulun että yhteiskunnan henkinen kanta kohoaa ja alenee yksityisen lahjakkaisuuden keralla ja että ahkeruus ja järjestys ei milloinkaan sitä ole

korvannut eikä koskaan voi sitä korvata. Huomattuaan konventeissa ja konventti-sanomalehdissä ainoastaan yhteiskoululle ilahuttavia elämänilmauksia (kokouksissa on keskustelu vilkasta ja sanomalehdistä puuttuu kokonaan kiihtyneen mielikuvituksen luomia lemmenjuttuja, joita vilisee poika- ja tyttökoulujen julkaisuissa) siirtyy tekijä tekemään selkoa kokemuksistaan yhteiskoulusta siveelliseltä kannalta katsoen.

Neiti H. vastustaa pontevasti sitä väitettä, että poikien miehuullisuus ja tyttöjen naisellisuus jollakin tavalla vähenisi yhteiskasvatuksesta, s. o. jos miehuullisuudella ja naisellisuudella tarkoitetaan jotakin muuta kuin ulkonaista. Päinvastoin saavat molemmat sukupuolet yhteiskoulun kautta sen mikä niiden kehitykselle on tarpeellista, pojat »tapojen kasvatuksen parannusta, tytöt älyn kehitystä.» Tässäkin kohden neiti H. perustaa väitteensä numeroihin ja tauluihin. Tytöillä tietysti on paremmat arvosanat käytöksessä ja huolellisuudessa kuin pojilla, mutta verratessaan poikien käytöksessä saamia arvosanoja niihin, mitä poikakouluista on annettu, huomaa ihmeeksensä, että yhteiskoululaiset saavuttavat huonomman tuloksen. Neiti H. kuitenkin heti selittää lukijalle, että yhteiskoulussa kurin täytyy olla ankarampi, kuin niissä kouluissa, missä yksinään poikia opetetaan, ja että numerot sentähden ovat siellä alhaisemmat. Sellaisella päättelytavalla voi tulla mihin johtopäätöksiin hyvänsä.

Yleensä ei neiti H. ole voinut tässä kirjansa viimeisessä ja tärkeimmässä osassa käsitellä ainettansa aivan objektiivisesti. Useissa kohdin hänen kuvauksensa yhteiskoulusta on muodostunut melkein korkealentoiseksi, ja muut koulut saavat silloin kuulla kunniansa. Niinpä esim. kun tekijä ivallisesti sanoo että »yhteiskoulu ei voi niinkuin vanha koulu turvautua opettajiensa ruumiilliseen etevämmyyteen kurinpidossa ja muussa koulun siveelliseen puoleen kuuluvassa toiminnassa.» Tai vähän edempänä, kun hän kuvaillessaan yhteiskoulunopettajaa sanoo ettei hän käy »poliisin tavoin urkkien, mistä jotain moitittavaa löytää.» Luuleeko neiti H. todellakin, että ainoastaan yhteiskouluissa opettajat eivät ole poliiseja tai ovat vetoamatta ruumiilliseen voimaansa pitääkseen luokkaansa järjestyksessä? Samalla kertaa kuin tekijä antaa sellaisessa erityiskohdassa kuin konventti-sanomalehdessä yhteiskoulun voittaa kaikki muut koulut, hän singahuttaa viimeksimainituille seuraavan syytöksen. »Muutamat kyhäykset näissä konventtilehdissä, joita kymmenkunta koulua parin vuoden aikana on vaihtanut toistensa kanssa, ovat siveellisen laatunsa puolesta olleet semmoisia, ettei yhteiskoulun toverikunta ole niitä ollenkaan lukenut ääneen konventeissaan.» Tämä syytös on siksi raskauttava muille kouluille, jotka epäilemättä yhtä hartaasti haluavat pitää oppilaitaan erillään kaikesta, joka voisi epäraittiiseen suuntaan kiihottaa heidän mielikuvitustaan, että niillä olisi oikeutta loukkaantua siitä ja vaatia ilmiannon tarkempaa määrittelyä. — Yhteiskoulun etuna muun muassa mainitaan että sen opettajat eivät

tupakoitse, ja tämän tavan, jota vastaan etupäässä voidaan muistutuksia tehdä ekonoomiselta ja hygieniseltä kannalta, viepi tekijä siveellisyyden alalle ja tekee siitä merkitykseltään syvän siveellisen kysymyksen, jota hän liian laajalta asettuu selittämään. — Turhan pitkälle kainostelemisessa tuntuu tekijä menevän sanoessaan esimerkkikokoelmia vanhemmissa oppi- ja lukukirjoissa siveellisesti loukkaaviksi. Ainakin olisi ollut huvittavaa tässäkin saada todistusta, jottei olisi ollut pakko tyytyä yleisiin ilmaanviskattuihin syytöksiin.

Teoksen kielellinen asu ja stiili eivät aina vastaa niitä vaatimuksia, joita jo nykyään täytyy asettaa suomenkieliselle kirjallisuudelle. *)

Antaaksemme loppuarvostelummc tästä kirjasta, tulee meidän sanoa, että se on kirjoitettu lämpimällä yhteiskouluasian harrastuksella, josta on syytä yhteiskoulua onnitella ja jota ilman ei mikään uusi asia voi menestyä. Mutta samalla ei saata, niinkuin edellisestä pitäisi selvitä, ummistaa silmiänsä kirjan heikoilta puolilta. Ne yhteiskoulun todelliset ystävät, jotka eivät tyydy tunnenäkökohtiin, olisivat varmaan suoneet, että tekijän puolueellisuus monin kohdin ei olisi ollut niin läpikuultava; he olisivat sitä paitsi vielä toivoneet, että monet hänen väitteistänsä olisivat nojautuneet asiallisempiin todisteihin, kuin mitä ne tekevät, ja he olisivat lopuksi suoneet, mitä muotoon tulee, että teoksessa esiintyvää itse asiassa varsin vähäistä kokemusten ydintä ei olisi ympäröinyt niin paksu kuori aineesta-poikkeuksia ja yleisiä mietteitä.

On toivottava, että neiti Hagmanin kirja on oleva kehotuksena muille työtä jatkamaan ja että uusia teoksia yhteiskoulusta on ilmestyvä, niin pian kuin kokemuksia on tarpeeksi koottu. Epäilemättä nekin tulevat tuottamaan selvitystä, joka käypi samaan suuntaan kuin neiti H:n; hänen kirjallensa tulee joka tapauksessa se kunnia osaksi, että se on ensimäinen faktillisiin kokemuksiin perustuvan esityksen koe yhteiskoulun toiminnasta.

M. D.

*) Mainitsemme tässä muutamia esimerkkejä, jotka silmiinpistävimpinä ovat poimitut kirjan 31:ltä ensi sivulta. Siv. 6: „Erehtyisimme suuresti, jos otaksuisimme Suomen yhteiskoulun olevan jonkin satunnaisuuden *arviotuotteen.*“ Siv. 10: „— — — koska hän piti tämän yhdenvertaisuusvaatimuksen (miehen ja naisen välillä) *oikeudettomana*“ (pro: epäoikeutettuna). Siv. 24: „— — — johon yleisessä mielipiteessä löysimme — — — hajanaiset *viitteet*“(?). Siv. 30: „— — — hallitus *säännöitti maahan* kaksi jatko-opistoa.“ Siv. 31: „Ja *että* kansa oli tätä uutta oikeutta käyttävä, *siitä ei ollut pelkoa,* sen se oli jo osoittanut lähettämällä tyttärensä kalliisiin yksityiskouluihin.“ (Tarkoitetaan: Ei ollut pelkoa siitä, *ettei* kansa käyttäisi — — —.) Siv. 29: „Tätä ehdotusta *mahtanee* silloin *pidetty*(!) jotenkin vaarattomana . . .“ Siv. 24: „— — — ovat he *mitä tuntuvammin* vaikuttaneet . . .“. Siv 13: „— — — kokonaiset joukot *nuorta miestä* ja *naista* . . .“ Siv. 9: „Me emme *annaunnu*(!) nytkään.“

Kotimaan kirjallisuutta.

Benj. Ståhlberg, Oppikirja kauppalaskennossa. Kuopiossa 1893, U. V. Telén. 219 siv. 8:o. Hinta 2:30.

Walmis Westerlund, Kaksinkertaisen kirjanpidon alkeet. Helsingissä 1895, Otava. 199 siv. 8:o. Hinta 3:25.

— —, Lyhykäinen tilinote- eli konttokurantti-oppi. Helsingissä 1896, Otava. 38 siv. 8:o Hinta —:75

Georg Sergeeff, Praktisk lärobok i bokföring. Helsingissä 1897. 135 siv. 8:o. Hinta 3:50.

Kauppaoppilaitostemme lisääntyminen ja kehittyminen viimeisten kymmenen vuoden ajalla on alkanut luoda myöskin kirjallisuutta tällä alalla ja etupäässä suomenkielistä. Vaikkakin ruotsinkieliset kauppaopistot ovat verrattain vanhoja laitoksia maassamme, eivät ne ole pystyneet luomaan minkäänlaista omatakeista kirjallisuutta kauppatieteissä, vaan ovat uskollisesti tyytyneet siihen, mitä Ruotsinmaa on heille tarjonnut. Ilolla ovat sen vuoksi liikeolojemme edistyksen harrastajat huomanneet, että suomalainen kauppakirjallisuus vuosi vuodelta saa uusia lisiä sen jälkeen kuin suomenkieliset kauppaopistot alkoivat työskennellä ja herättivät tuntuvamman kauppakirjallisuuden tarpeen.

Kauppatiedon eri aloista ovat lähinnä käytännöllistä tarvetta kauppalaskento ja kirjanpito, jotka nekin, siihen asti kunnes tässä ensiksi mainitut kaksi teosta ilmestyivät, saivat tyytyä niihin vajanaisiin selontekoihin, joita suomenkielellä oli etupäässä käännöksinä ilmestynyt, — etenkin mitä kirjanpitoon tulee; laskennossa taas oppi- ja kansakouluja varten laaditut laskuopit saivat olla ohjeena kauppalaskennossakin. Laskennon alkeita opetettaessa ei sillä liioin väliä olekkaan, mutta niinpian kuin laskennon opetusta aletaan suunnata tyydyttämään liikeolojen vaatimuksia, on tarkoitusta varten sovitettu käytännöllinen oppikirja tarpeen vaatima.

Ensimäisenä yrityksenä tällä alalla on kollega Benj. Ståhlbergin edellä mainittu oppikirja pidettävä sangen onnistuneena jo senkin vuoksi, että sitä on helppo käyttää itsekseen opiskelevienkin. Kun käytännöllinen laskutaito maassamme ei ole vielä erittäin kehittynyt, on luonnollista että tällaiseen alustavaan oppikirjaan kauppalaskennossa on otettu kaikki neljä päälaskutapaa kokonaisista luvuista alkaen. Mutta samalla on niidenkin esittämisessä pidetty silmällä kirjan päätarkoitusta: olla oppaana kauppalaskennossa.

Varsinainen kauppalaskuoppi sisältää seuraavat eri laskutavat: sekoitus-, prosentti-, korko-, diskontti- ja maksuaikain muutoslaskut, kulta- ja hopea-, raha-, vekseli-, vekselikomissioni- ja arbitragelaskut sekä arvopa-

peri- ja tavaralaskut. Kirja sisältää siis pääpiirteissään koko kauppa-aritmetiikan, vaikkei läheskään siinä laajuudessa, jota suuremmat liikeolot vaativat. Tekijä sanookin kirjan syntyneen niiden muistiinpanojen johdosta, joita hän teki ollessaan laskennon opettajana Kuopion kauppakoulussa; siten hän on tullut pitämään silmällä etupäässä sitä osaa kauppalaskuopista, jota yleisempi kauppaliike maassamme vaatii.

Tällä teoksella on siis tietä raivaava merkitys ja se on sellaisena arvosteltava. Sitä mukaa kuin kauppaopetus kehittyy ja liikeolomme laajenevat, saanemme odottaa täydellisempiä oppikirjoja tälläkin alalla. Vahinko vaan, että laskennon opettajat maamme kauppaoppilaitoksissa eivät ole ryhtyneet toimittamaan esimerkkikirjaa, joka täydentäisi tämän aineen opetukessa käytettäviä oppikirjoja. Syynä tähän lienee etupäässä ammattiopettajain puute tässä aineessa maamme kauppaopistoissa.

Yhtä suuressa määrässä, kuin mainitulla oppikirjalla on tietä raivaava merkitys kauppalaskennon oppikirjana, on johtaja Walmis Westerlundin oppikirjalla »kaksinkertaisen kirjapidon alkeet» sama merkitys kirjanpidon opetuksessa; sillä tämä on laatuaan ensimäinen suomenkielinen teos, jossa helppotajuisesti ja perusteellisesti esitetään kaksinkertaisen kirjanpidon alkeet, selvitetään kauppaliikkeessä esiintyvät erityiset kirjat ja tärkeimmät tilimuodot, sekä lopuksi valaistaan nämä selvitykset sangen monipuolisella esmerkkisarjalla, jotka ovat täydellisesti viedyt kaikkiin asianmukaisiin kirjoihin ja myöskin päätetyt.

Kirjan 199 sivusta sisältävät 100 ensimäistä sivua mainittuja selvityksiä ja loput esimerkkejä. Näiden laajojen alustavien selvitysten vuoksi on kirja erittäin sopiva oppikirjaksi kauppakouluissa, sillä joskin kirjanpidon opetus jo alusta alkaen on tapahtuva havainnollisesti ja esimerkit sovitettavat opetettavain käsityskannan mukaan, on kirjanpidossa kumminkin paljon sellaisia yleisiä perusteita, joiden muistissa pysymistä tällainen oppikirja suuressa määrin helpottaa, varsinkin kun kirja on kirjoitettu — sanokaamme »saksalaisella perusteellisuudella.»

Ikäänkuin täydennyksenä edelliselle teokselle voipi pitää saman tekijän opasta konttokuranttien laatimiseen korkolaskuineen, jossa huomaa saman perusteellisuuden ja selvyyden kuin edellisessäkin teoksessa.

Kirja sisältää ensin selonteon koronlaskusta yleensä kauppa-aritmetiikan mukaan ja sitten esityksen niistä perusteista, joiden mukaan koronlasku sovitetaan tilinotteeseen. Lopuksi selvitetään ja esimerkeillä valaistaan kaikki nykyään käytännössä olevat konttokuranttilaskutavat. Tämän avulla voi jokainen, joka on vähänkään näihin asioihin perehtynyt, oppia tilinotteita laatimaan korkolaskuineen.

Nämä kaksi teosta ovat jo kylliksi antamaan meille takeita siitä, että johtaja Westerlundista saamme tuottelijaan työkyvyn kauppakirjallisuutemme raivaamattomalla vainiolla, ja on sen vuoksi tässäkin suhteessa iloit-

tava siitä matka-apurahasta, jonka hallitus antoi hänelle kauppatiedon opiskelemista varten ulkomailla.

Kun näiden hra Westerlundin teosten rinnalla ottaa selaillakseen hra G. Sergeeffin toimittamaa oppikirjaa kirjanpidossa, jonka kansilehdella komeilee sanat »Enhvar sin egen lärare», tekisi ehdottamasti mieli siirtää nämä sanat hra Westerlundin oppikirjain kansilehdille, sillä S:n »Praktisk lärobok i bokföring» ei ole etevämpi entisiä tusina-oppikirjoja kirjanpidossa ja kelpaa ainoastaan jonkinlaiseksi mallikirjaksi niille, jotka kirjanpidon perusteet jo ennestään taitavat, mutta ei suinkaan niille, jotka omin neuvoin aikovat sitä oppia, joskin se kansilehdestä päättäen on sellaiseksi aiottu.

Se esimerkkisarja, josta viennit ovat johdetut, ei myöskään sisällä mitään erikoisempaa yli tavallisten, eikä siinäkään suhteessa siis herätä mitään huomiota. Kirja lieneekin syntynyt otteena jostakin annetusta kirjanpito-kurssista, joita tekijä kirjan kansilehdellä ilmoittaa antavansa. Sisällykseensä nähden on kirja myös liian kallis.

K. B—dt.

Emil Frommel, Kevättä ja syksyä. Suom. Hilma Suomalainen. Helsingissä 1897, Weilin & Göös. Hinta 2:50.

Viime kesänä ilmestyi suomennoksena painosta tunnotun saksalaisen hovisaarnaajan, tohtori Frommelin kirjanen, jonka nimi tässä yllä on luettavana. Tämä kirja on aivan omituinen laatuansa. Vaikea sitä on lukea kaunokirjallisten tuotteiden joukkoon, siksi se on liiaksi tendensikirja, mutta varsinaiseksi saarnakirjaksi ei sitä liioin voi sanoa. Se sisältää koko joukon kertomuksia tai kuvauksia — miksi niitä nyt tahtoo nimittää — ja nämät kuvaukset liittyvät hyvin läheisesti toisiinsa, kuitenkaan olematta suoranaisena jatkona toisilleen tai muodostamatta kokonaista, eheää kertomusta.

Jo ensimäisessä kuvauksessa, jossa tekijä huvittavalla tavalla kuvailee omaa valmistautumistansa papilliseen virkaan, lukija saa tutustua tähän lämminsydämiseen, hartaaseen ja innokkaaseen pappismieheen, joka pyhitti koko elämänsä ihmisveljiensä hyväksi. Varsinaisena jatkona tähän ensimäiseen liittyy seuraava kuvaus tekijän ensikertaa apulaisena olosta. Itse hän sanoo näitä ensimäisiä virkavuosiansa »ihanaksi morsiusajaksi», ja lukijaankaan ei kertomus näistä ajoista ole heijastustaan luomatta.

Seuraa sitte joukko aivan lyhyitä kuvauksia, joille tekijä on antanut yhteiseksi nimeksi »Yhtä ja toista. Muistelmia vuosilta 1850—93.» Nämät muistelmat ovat temmatut suoraan elämästä, kuvaavat tekijän omia kokemuksia pitkän virka-aikansa varrelta. Saarnamiehenä ja sielunpaime-

nena hänelle on ollut avoinna sekä ylhäisten asunnot että matalat majat ja kaikkialta hän on kyennyt löytämään jotakin hyvää ja jaloa. Ja kuinka hyvin hän on osannut asettua jokaisen kannalle, viritellä ihmissydämen kielet oikeaan vireeseen ja ymmärtää niin hyvin nuoret kuin vanhat, rikkaat ja köyhät! Liikuttava on hänen käyntinsä varhaisena aamuhetkenä kotikaupungissaan erään tallirengin vaimon luona, joka kuolinvuoteellansa maatessaan heti tuntee Frommelin äänen, ja saatuaan siunauksen vetää kylmin käsineen hänet puoleensa ja suutelee häntä. »Hiljaisia hetkiä kirkossa» on mitä kauneimpia kohtia koko kirjassa. Nuo pienet kuvaukset ne ovat niin sattuvasti ja elävästi kerrotut, toiset vain muutamin piirtein viitatut, mutta syvälle ne painuvat sydämeen ja vuodattavat siunaustansa. »Arvaamattoman pyhäkön» on tekijä löytänyt näyttelijän kodissa. Valkealla vuoteellaan lepää talon tytär vuosikausia halvaantuneena, mutta hänen kärsimyksensä ja tuskansa ovat siunaukseksi koko kodille. Siellä opitaan nöyryyttä ja kärsivällisyyttä ja kapinoitseva sydän saa rauhaa. »Sananen antamisesta, joulumuistelma» on soma kuvaus kymnasistien joulunvietosta, miten he laulaen ja lahjoja jaellen vaeltavat opettajansa keralla köyhien majoissa ja saavat monen lapsen silmät säteilemään ilosta ja nostavat punan kalpeille poskille. »Kummallinen kysymys» on kertomus, jossa tekijä varsin sattuvasti vastaa erään rouvan kysymykseen, miksikä hän ei käy teaatterissa.

Kirjan loppuun on liitetty »Paimenmietteitä», jotka tekijä erityisesti omistaa nuorelle virkaveljelle, sekä »Piispallisia ajatuksia» ja »Kärsimyksen ja kuoleman mietelmiä.» Eri mieltä voi olla siitä, miten sopivat nämät viimeksi mainitut ovat kirjan muuhun sisällykseen. Mielestämme kirja olisi ollut yhtä arvokas ilman niitäkin, taikka olisi sopinut ne painattaa aivan eriksensä.

Kun on lukenut kirjan loppuun, niin kuvaukset sulautuvat ikäänkuin yhdeksi kokonaisuudeksi, jonka kehyksestä astuu esiin sopusointuinen kokonaiskuva itse tekijästä, tuosta jalosta ihmisystävästä ja hyväntekijästä, jonka muisto kauan on säilyvä hänen persoonallisten ystäviensä ja lukuisan lukijapiirinsä sydämissä.

Suomennos on kauttaaltaan sujuva ja kieli hyvää, vaikka paikoittain on joukkoon murteellisuuksia pujahtanut.

Levitköön kirja lukuisiin koteihin ja voittakoon suosijoita suomalaistenkin piirissä!

H. S.

Rolf Lagerborg, Är den fria forskningen särdeles på det religiösa området oinskränkt berättigad? Esitelmä uusmaalaisen ylioppilasosakunnan vuosijuhlassa Helsingissä 1897. Upsala 1897, Almqvist & Wiksell. 23 s.

Nuori tieteen harjoittaja esittää yllämainitussa kirjasessa mietteitään uskonnon sielutieteellistä juurista, sen olemuksesta ja suhteesta tieteeseen. Hän ilmoittaa valmistelevansa laajempaa tutkimusta näistä suurista kysymyksistä. Tässä vihkosessa esitetyt ajatukset ovat tietysti vaan lyhyitä viittauksia. Ne johdattavat paikoittain pontevasti kyllä lukijan huomiota näkökohtiin ja aatteihin, jotka ovat tärkeät noita suuria henkisiä elinkysymyksiä punnittaessa. Tekijän esitys on yleensä vilkas ja taidokas — vaikka hän muutamissa ajatuskäänteissään on liiaksi tavoitellut omituisuutta ja huomion herättämistä (vrt. esim. lausuntoa »apinain uskonnosta» s. 11). Muutamat mietelmät vihon loppupuolella pahasti loukkaavat maltillisesti ja tervejärkisesti ajattelevaa lukijaa. Tekijä lausuu, että sillä tositieteellisellä tutkimuksella, jonka pitää nauttia täyttä vapautta, on ylimyksellinen (»förnäm») tarkoitus; se on ainoastaan harvoja valittuja varten. Sitä vastoin tieteen yleistajuiseksi tekeminen ja vapaan ajattelemisen kehittäminen laajoissa piireissä on vaarallinen asia, joka kaipaa tarkkaa valvontaa yhteiskuntavallan puolelta. Kansan suuri enemmistö tarvitsee pakkoa; kaikki henkiset liikkeet, jotka vetoovat suuriin joukkoihin, tuottavat turmiota, — »Savonarola ansaitsi hyvin kohtalonsa, Lutherilta olisi pitänyt tukkia suu» (s. 19?) Toivon että se peräti liiallinen sivistyksen ylimysmielisyys, joka hairahtuu tuollaisiinkin mielettömyyksiin, on tekijässä vaan ohimenevä päähänpisto, josta hän pian on vapauttava itsensä. Siihen toivoon on sitä enemmän syystä, koska hän noissa väitteissään kietoutuu ristiriitaisuuksiin oman itsensäkin kanssa.

A. Gr.

Vainajain palvelus ja kuolemattomuuden usko muinais-Kreikassa.*)

I.

Tämän uskon vaiheissa huomataan pääasiallisesti kolme aatesuuntaa: spiritualistinen, materialistinen ja näitä välittävä ratsionalistinen, jonka pääpiirteet jo Homeros esittää.

Vaikka Homeron sankarit usein valittavat ihmiselämän surkeutta, on elämä heistä kuitenkin kuolemaa paljon parempi. Tarjoohan elämä tointa, taisteloa, valoa ja iloa, varsinkin älylle ja urhoudelle, mutta olo tuonelassa on tyhjää, toimetonta varjoelämää, ikävää ja inhottavaa. Näin ajatteli sukukunta, joka uhkui nuorta elonhalua ja toimitarmoa; sitä tyydyttää niin täysin määrin elämä maan päällä, ettei se kysy toista parempaa tuolla puolen hautaa.

Homeros uskoo ruumiista kuollessa lähtevän utumaisen hengen, *psykhe,* ikäänkuin elävän ihmisen varjokuvan. Niinkauan kuin ruumis ja psykhe olivat liitossa, eläessä, oli elämä täydellistä; silloin sielunkin elämä: äly, tahto, tunto, kuvitusvoima oli vireillä. Psykhen erottua ruumiin ja sielun elämä lakkaa. Psykhe manalassa ei siis enää ole sama kuin itsetajuinen ihmissielu. Elinaikana on psykhe ihmisessä vieraileva toinen »minä», hänen heikompi hahmonsa (»Doppelgänger»), varjokuvansa, joka »jäsenten toimiessa valvoessamme nukkuu, mutta nukkuessamme valvoo ja osottaa

*) V. 1894 ilmestyi *Erwin Rohde*'n teos „Psyche. Seelencult und Unsterblichkeitsglaube der Griechen", jonka laajan opin pohjalta syvälle käyvät, oivalla taidolla esitetyt tutkimukset, osittain levittäen uutta valoa vanhojen kysymysten yli, nostivat tavallista suuremman huomion oppineessa mailmassa. Koetamme tässä tehdä selkoa näiden tutkimusten tuloksista pääpiirteittäin.

meille tulevia» (Pindaros). Psykhe siis näkee ja tekee kaikki ne kummat, mitä uni loitsii eteemme, sillä unet Homeron ja yleensä luonnonihmisten mielestä eivät ole harhakuvitelmia, vaan tosiasioita. Kun nähdään unta jostakin vainajasta, silloin vainajan henki juuri ilmestyy nukkujalle. Kun taas ruumis makaa hervotonna ja elottoman näköisenä, unia silti näkemättä, esim. tainnoksissa, on psykhe hetkeksi jättänyt ruumiin; jos se jättää sen ainiaaksi, tulee kuolema, jossa psykhe ei kuitenkaan häviä tyhjiin.

Minne menee irtautunut psykhe? Yleensä luonnonkansat uskovat, että vainajain henget kuoleman jälkeen saavat uusia, kamaliakin voimia ja voivat tehosasti turmella eloonjääneitä tai tuottaa heille onnea, jonkatähden on tarvis palvelusmenoilla saavuttaa heidän suosiotansa, välttää heidän vihaansa. Homeros uskoo toisin. Hän sanoo henkien heti ruumiin hävittyä vastahakoisesti ja kohtaloaan valitellen vaipuvan tuonelan usvaiseen yöhön, jossa ijäti tajutonna tai hämärästi tajuten heikkoina, hiljaa hyristen leijailevat. Kuolematonta ikielämää niillä ei ole — ja mistä sen saisivatkaan, kun ei ole ruumista, elon sijaa ja asetta, eivätkä syö elonsa ravinnoksi? Ruumiin palettua rovion liekeissä ei psykhe enää pääse maan päälle kummittelemaan. Mailmassa vallitsee vaan jumalat lihaa ja verta, eivätkä mitkään utuiset hahmot ja menninkäiset.

Homeros ei siis usko kummituksia eikä tunne vainajain palvelusta. Omituinen asia. Onhan sielukultti muuten aivan yleinen pakanakansoissa ja tavataanhan sitä myöhemmin Kreikassakin kyllin.

Tarkemmin nähden ei tuota kulttia voi olemattomiin eittää Homeronkaan edelliseltä ajalta. Hänen runoistaan löytyy selviä jätteitä, rudimentteja, vanhemmasta vainajain palveluksesta. Semmoisia tarjoo näkyviin Patroklon peijaiset, joissa Akhilles vuodattaa ystävänsä sielulle uhriksi verta ja viiniä y. m., haastaen häntä saapuville nauttimaan — temppuja, joissa ei olisi mitään mieltä, jos sielu ajateltaisiin tajuttomaksi ja tenhottomaksi. Noilla uhreilla ei tahdota lepyttää manalan jumalia, vaan elvyttää ja ilahuttaa vainajan henkeä; luullaanpa hänen kallistavan korvansa rukouksillekin. Siinä on siis vainajan palvelusta täydessä loistossaan, vaikka runoilija näyttää kertovan sen tapoja, itse selvästi oivaltamatta pohjana olevaa uskoa, että vainajan sielu on täysieloinen olento, joka voi tehdä hyötyä tai tuhoa, mikäli sitä elävien puolelta kohdellaan. Sielunpalvelus jää tuohon ainoaan kertaan, peijaistilaisuuteen; jos vainajaa olisi uskottu yhä eläväksi hengeksi, olisi palvelua edelleenkin jatkettu. Vaikka siis

tässä on edessämme entisestä uskosta periytynyt tapa, jota ei enää oikein ymmärretty, on se semmoisenakin poikkeus Homeron yleisestä tavasta, joka osottaa ikimenneelle vaan pieteetin, kaipauksen ja rakkauden tunteita lausuvia kunnioituksia.

Onpa kuitenkin Homeron hautajaiskertomuksissa muutenkin piirteitä, jotka näyttävät edellyttävän vanhempaa sielu-uskoa ja vainajain palvelusta. Miksi vainajan mukana poltetaan hänen aseensa? Siksi, alkuaan, ettei vainaja niillä voisi vahingoittaa eläviä. Homeros tietysti ymmärsi asian vaan niin, että vainajan muiston täysi kunnioittaminen vaati hänen omaisuutensakin mukaan pantavaksi (jota sittemmin edustettiin vaan 1:llä obolilla). Edelleen: kun syötiin peijaisateria, tahdottiin alkuaan sillä ravita etupäässä vainajaa; kun kuolleen suu ja silmät suljetaan y. m., on sekin vaan jätteitä vanhemmasta sielu-uskosta. Näitä tapoja kertoo Homeros, ymmärtämättä niiden juurena olevaa uskoa, että vainaja kuoltuakin jää eloon ja vaatii palvelusta. Hän tietää vaan että ruumiin tuhaksi palettua on henki mennyt manalaan eikä pääse sieltä koskaan tänne ylös. Sinne alas ei tunge mikään ääni maan päältä, sielu ei siellä tajua eikä tiedä mitään, saatikka että se toimisi mitään maan päällä. Mitään vainajainpalvelusta ei siis voi tulla puheiksikaan.

Ruumiinpolttokin alkuaan edellyttää sielu-uskoa. Palveltaissakin vainajia enemmän pelättiin kuin rakastettiin, niiden luultiin pikemmin haluavan tehdä pahaa kuin hyvää. Riistääkseen siis heiltä kaikki keinot vaikuttaa tähän aineelliseen mailmaan ja vahingoittaa ihmisiä, poltettiin heiltä aseet ja kalut, jopa jäsenet ja lihatkin. Homeros ymmärsi tuota polttoa vaan psykhen kannnalta: siten pääsee henki pikaisesti ja täydellisesti sijaansa, manalaan. Aikana, jolloin vainajia todella kunnioitettiin (ja rakastettiin), ne haudattiin ja koetettiin säilytttää pilautumasta. Ja että Kreikassakin sellainen aika kävi ennen poltto-aikaa, sen todistavat monet hautalöydöt Mykenassa y. m. On löydetty hautakammioita, joihin ruumis pantiin talteen ikäänkuin asuntoonsa, ympärillään aseita, kaluja, kapineita. Savuttuneet kivet, uhrimaljat y. m. todistavat, että hänelle uhrattiin palveita. Tämä hautaustapa edellyttää aivan toista ajatusta sielun olennosta ja toiminnasta kuolon jälkeen kuin Homeron on. Vainajalle uhrattiin, koska luultiin häntä väkeväksi. Hänen mukaansa haudattiin kallista tavaraa, koska luultiin hänen olevan siitä mielissään. Sielun luultiin kai varsinaisesti oleksivan manalan mailla, mutta voivan liikkua sieltä ulompanakin, maan päällä,

jolloin se etupäässä käy omaa ruumistaan haudassa katsomassa ja viihtyy siellä sitä paremmin, jos siellä tapaa ennestään tuttuja esineitä. Näin saadaan se estetyksi haihattamasta eläviä ihmisiä kiusaamassa.

Kun sielu siis saattoi »kotona käydä», ei ollut kyllin kunnioittaa sitä vaan kerran peijaisilla, vaan se vaati jatkettua palvelusta. Ja semmoista todistaakin Mykenan hautojen edustalla löytyneet uhrialttarit ynnä niissä reikä, josta uhriveri juoksutettiin hautaan vainajalle. Toisin paikoin on hautakammion edessä pieni holvikammio tai suojama lyyliä eli hautauhria varten. Näin siis Kreikassa vanhimpana aikana vallitsi vainajain palvelus.

Kun nyt Homeros ja Homeridit ovat tämän kannan jättäneet, antaen vainajien viettää tajutonta, tehotonta varjoelämää tuonelassa, joka on yhtä syvällä maan alla, kuin taivas, jumalien asunto, on maata ylempänä, niin on tämä usko enemmän runoilijain sepittämä kuin kansanomainen. Kansa ei ollut vielä voinut astua tuota jyrkkää askelta vainajia palvelemasta olemaan niitä peräti palvelematta. Kansanusko vaan häälyi ja vaihteli eri paikkojen mukaan. Ei Homeroskaan astunut aikaansa vastustamaan, mutta hän kerää kansan hajanaiset käsitykset ja luo niiden pohjalle uuden systeemin järkiuskoiseen henkeen. Hän lausuu sen selvästi, mitä aikalaiset himmeästi vaistosivat. Siinä mielessä on hän kansallinen. Lähinnä kuvastaa hän tuon muista edemmäs ehtineen ionilaisen heimon käsitystä. Valtiolliset mullistukset olivat järkytelleet entisiä uskoja ja avanneet sivistykselle uusia uria. Kun täytyi jättää kotiseudut, isien-hautoineen, sai vainajain palvelus siitä vauriota ja unohtui uusilla paikoilla. Peijaistapojen muuttuessa muuttuivat käsitykset sielun olosta kuoleman jälkeen. Eikä muutenkaan koko henkinen katsantotapa enää sietänyt sielu-uskoa. Mailmaa hallitsee jumalat, heitä ylempänä Zeus ja ylinnä »moira», sallimus, määräten osansa kullekin. Ei mitään tapahdu umpimähkään, vaan kaikki käy säntilleen säättyjen lakien mukaan. Näin selvästi säänneltyyn mailmaan ei mahdu mitään sekavaa kummitusten melua, ilmipäivällä eivät aaveet kummittele. Nuo selväpiirteiset järkevät jumalat eivät siedä rinnallaan järjettömyyttä ja houreita.

Ero isien maasta, tottumus ruumiinpolttoon, uskonnollisten käsitysten muuttunut suunta sekä taipumus muutella sisäisen elämän, alkuaan aineelliseksi ajateltuja toimia aatteellisiksi (tahdon, tunteen, älyn ilmeitä luulee luonnonihminen sisässään elävien olentojen toimiksi), ne seikat siis horjut-

tivat uskoa, että sielut erottuaan täältä elävät itsenäistä elämää, ne supistivat vainajain palvelun vähiin.

Homerisen sielu-uskon rajoja ulommas näkyy Odysseia välisti käyvän. Niinpä, Odysseun manalassa käydessä, uhriveren haju vetää haamuja puoleensa ja verta maisteltuaan he saavat hetkeksi tajunsa takaisin. Tässä on kuitenkin vaan runollinen fiktsioni eikä mikään uusi dogma. Toinen kohta koskee Tityon, Sisyphon ja Tantalon rankaisuja. Homerisen käsityksen mukaan tuonelassa ei ole mitään rankaisuja, ja miten voitaisikaan rangaista semmoisia, jotk'eivät tunne kipua eikä suloa? Mutta näille kolmelle on taju annnettu poikkeuksena, siksi että he ollen erityisesti jumalain vihan alaisina voisivat tuntea rankaisun tuskia. Kokonaista pahojen luokkaa manalassa ei rangaista.

Vanhan uskon jäännös niinikään, joka todistaa kuinka sitkeästi tapa pysyy, sitä perustavan uskon haihduttuakin, on tapa vieraalla maalla kaatuneelle kotona pystyttää tyhjä hautakumpu, alkuaan tietenkin siinä aikeessa, että vainajan sielu tulisi sinne vierailemaan eikä haipuisi tuonen hämäriin. Homeros selittää asian omalla tavallaan: että hänen maineensa muistomerkin kautta säilyisi jälkimailmalle.

Ei synkkä Hades tule kaikkien osaksi. Etäällä lännen äärillä on ihana ihmemaa, Elysionin kedot, jonne jumalain lemmikit temmataan tuulispäässä halki ilmojen, kuolemaa kokematta. He nauttivat kuolottomuutta, mutta ei yksin sielun, vaan ruumiinkin, kuten autuaat jumalat. Tuo autuasten maa ei ole mikään »taivas», vaan on tätä mailmaa, vaikka äärettömän kaukana täältä kurjuudesta. — Jumalat voivat tehdä ihmisen kuolemattomaksi, siis ylentää heitä omalle kannalleen, syöttämällä heitä taivaan ravinnolla. Semmoista kuolemattomuutta taritsi Kalypso Odysseulle, ja monet muut tarinat puhuivat siitä, miten jumalain armo saattoi säästää erinäisiä suosittuja ihmisiä kuolemasta ja tuonelan tyhjyyteen vajoamasta, siirtämällä heidät ilman kuolemaa ruumiineen sieluineen Elysioniin tai jopa Olympiinkin. Ei hyve eikä ansio oikeuta pääsöä tuohon autuasten kotiin, vaan se on joka kerta erityistä jumalain suosiota. Se on poikkeus, joka ei poista sääntöä. Nämä kuolottomuuden saaneet eivät saa osakseen mi-

tään palvelusta ihmisiltä. Tietysti niin, sillä eiväthän he mitenkään vaikuta oloihin maan päällä. Heillä ei ole valtaa eikä siis kunniaa. — Muuten Elysionin kedot on alkuperäiselle epokselle vieras, myöhemmin keksitty kuvitelma. Ymmärrettävä on, että moinen kuolon kolkkoutta lieventävä katselma itsessään tuntui kylläkin viehättävältä.

Sellainen lumottu ihmemaa on tavallaan myös Faiakien saari Skheria, ionilaisen siirtolan ihanne, etäällä levottoman voitonpyynnin hyörinästä. Se tosin ei ole merkitykseltään sama kuin Elysionin kedot, mutta samallainen runoilijan mielikuvitus on kummankin luonut, mieli joka etsii hämmentymättömän onnen kotoa kaukana asutun mailman äärillä, lännen takaa, jopa kaiken todellisuuden takaa. Tähän suuntaan meni runollinen haaveilu edelleen, sommitellen yhä uusia autuuden maita, yhä uusia satusankarien tempaamisia kuolon kynsistä tuonne ikielämään. Tämä tietysti todisti yleisessä ajatuksessa virinnyttä uutta suuntaa. Sen oireita nähdään jo Odysseiassa, jossa mietiskelevä mieli kaipaa tämmöisiä tyyssijoja; Iliadille on se vielä vierasta. Mutta vielä ei palveltu noita täältä temmattuja, vielä ei siitä suennut uskonnollista tapaa.

Hesiodos (teoksessaan »Työt ja päivät») on astunut sen odistysaskelen, josta Homeros ei vielä tiedä; hän näet opettaa että sielu yksinäänkin, ruumiitonna elää edelleen ulkopuolella tuonelaa tajullista elämää ja voi vaikuttaa ihmisten oloihin. Puhuessaan ihmiskunnan viidestä ikäkaudesta sanoo hän kultakauden ihmisten, nukuttuaan suloiseen kuolon uneen, Zeun tahdosta muuttuneen »daimoneiksi», s. o. jumalaisluontoisiksi, kuolemattomiksi hengiksi, jotka epälukuisina näkymättöminä vaeltavat maan yli, kaiten oikeutta ihmisten kesken. Tätä uskoa vakava boiotilainen runoilija ei ole itse keksinyt, vaan se on syrjäisessä seudussa säilynyttä isäin uskoa, samaa sielunpalvelusta, jonka jätteitä Homerossakin nähdään. Sen uskon kannalta myöntää Hesiodos hopeakaudenkin ihmisille kuolottomuutta, ehkä vähemmässä määrin: heidän sielunsa elävät tajuisina daimoneina maan sisässä ja heillekin osotetaan kultin kunniaa. Sankarien (heerosten) suku erkanee täältä kuolematta ja siirretään sieluinen ruumiineen »Autuasten saarille». Vaskikausi ja rautakausi ovat niin pahat, että niiden ihmiset maineettomina vaipuvat Hadeksen hämäriin. »Autuasten saaret» asukkaineen on kaiketi paljas runollinen kuvitelma samoin kuin Elysionin kedot; mutta daimonien ja hopeakautelaisten sieluntilan ajatus on varmaan kotoisin vainajain palveluksesta, joka säilyen keski-Kreikassa piti eleillä

uskoa, minkä Homeros oli muualla hämmentänyt ja syrjäyttänyt. Muuten näkyy Hesiodos kyllä olevan Homeron katsantotapaan kiintynyt, kun luulee oman aikansa kurjain ihmisten häviävän manalaan. Selvästi näkyy, että ikivanhaa vainajainpalvelusta vielä harjoitettiin Hesiodon aikana, sivistysvirtausten saavuttamattomissa sisämaissa. Mutta rantaseuduilta oli vanha usko varmaan jo haihtunut tai kajahteli vaan sammuvana taruna. Mutta kunhan Homerosta lähtenyt hurmaus kerran väljähtyi, oli toivottavissa että vanha usko vielä elpyisi henkiin. Kauan kietoo Homeron katsantotapa mielet valtaansa. Vasta vähitellen sen pohja murenee ja alta versoo uuden kehityksen oraita: vanhemman ajan uskomuksia tunkee pinnalle, yhtyy uusiin ja ne luovat yhdessä ilmiöitä, joita Homeros ei aavistanut. Ei häntä siltä hyljätä; vielä vuosisatoja eletään hänen ilmassaan. Aniharvat rohkeat pyrkivät siitä väljemmälle.

Satu tiesi kertoa ihmisistä, jotka maa elävältä nieli kitaansa ja jotka maan alla, luolissa, mikä missäkin paikassa Kreikassa elivät edelleen kuolematta. Sellaisia olivat Amphiaraos, Trophonios, Kaineus. He temmattiin pois kuolematta, ruumiineen sieluineen, eipä kuitenkaan yhteisiin olopaikkoihin, »autuasten saarille» t. m., vaan he asuvat kukin erillään, majoissa maan alla, niin likellä ihmisten ilmoja, että kysymykset ja pyynnöt pääsivät heidän kuultaviinsa. Noilla »luolajumalilla» on yleensä samallainen kultti kuin maansisän jumalilla. Heidän luultiin ennustavan ja templiunessa (incubatio) ilmoittavan nukkuville tietojansa. Homeros ei tunne inkubatsioni-orakelia, syystä että hän ei tunne tämmöisiä ihmisten lähellä maan alla asuvia haltioita. Mutta nähtävästi inkubatsioni-laitos on hyvin vanha; maan alla asuvia ja sieltä ennustavia haltioita uskottiin jo ennen epillisen runouden syntyä. Ne ovat alkuaan paikallisia hallitsioita, joiden sijaan kansanusko sitten pani vuoren peittoon peihottuja urhoja (vrt. saksal. satuja Kaarle Suuresta, joka asuu vuoren rotkossa tuomiopäivään asti). Semmoinen luolajumala oli alkuaan Zeus Trophonios. Huolimatta runouden uutisluomista pysyi näiden paikallisjumalien palvelus ja varttui aikaa myöten vahvemmaksikin. Säilyipä epoksessakin hämäriä muistoja luolissa asuvista jumalista: Kretan saarella kasvoi Zeus Dikte vuoren luolassa ja Idan luolassa asuvaa Zeuta kunnioitettiin salaperäisillä palveilla; ja kun Zeus, vaikka elävänäkin, asui luolassa, syntyi siitä myöhemmin taru, että hän oli haudattu Ida vuoreen. Samoin tarinoitiin Delphissä Apollonin templin alla olevan haudattuna Python jumalan: s. o. ennen Apollonin kulttia oli siellä

vanha luolaorakeli, jonka jumalan luultiin asuvan maan alla ja sieltä ennustelevan. Nämä »haudatut» haltiat ovat vaan viralta pantuja, sankariksi alennettuja jumalia. Kumma vaan, että Kretan Zeus sai siinä alennuksessa pitää nimensä, sillä tavallisesti se muuttui, esim. Amphiaraos, Trophonios (pro Zeus). Samaan luokkaan kuuluvat Erekhtheus, Asklepios, Hyakinthos y. m.

Näin monen heeroksen haamussa, jonka hautaa näytettiin jonkun jumalan templin vieressä, lie piillyt vanha paikallisjumala, joka alkuaan uskottiin maassa asuvaksi, mutta, sittenkun hän oli jumalasta alennettu kuolevaksi sankariksi, selitettiin haudatuksi. Jumaluuden riisunta saattoi olla täydellinen tai puolinainen; puolittain jumalia olivat ne vielä, kun ne sijoitettiin uuden jumalan templiin ja niille suotiin uhria. Ne ovat nuo Asklepios, Amphiaraos, Trophonios y. m. kaikki alkuaan luolajumalia, jotka muuttuivat ihmisiksi aikana, jolloin moisia haltioita ei enää ymmärretty.

Näin saattoi siis, huolimatta tuosta muuta ihmiskuntaa kohtaavasta yksilöiselämän häviöstä tuonelassa, sen ohessa olla ihmisolentoja, jotka saavat valosamman kohtalon osakseen: sielun ja ruumiin eriämättä he temmataan maan syvyyteen ja elävät siellä ijäti. Olihan siis ihmisiäkin jumalan vertaisia, kuolemattomia. Ne ovat esikuvina tilasta, joihin muitakin kuolevia voi yletä. Niissä epos viittaa yläpuolelle surullista kuolontakaisen olon kuvitelmaansa ylennettyyn elämään täältä erottua. Se kyllä riisti jumaluuden noilta paikallisilta luolahaltioilta, mutta jättäessään heille yliihmisellisen edelleen-elon ja tietäjäntoimen, loi se luokan ihmisurhoja, jotka yleten jumalaiseloon tosin ovat näiltä ilmoilta erinneet, mutt'eivät siltä ole Hadekseen hukkuneet, tajuansa sen sumuihin hukanneet. Näin jumaluuden alennus heeros-ihmisyyteen puolestaan korotti ihmisyyden likemmäs jumaluutta. Tämä on tärkeä muutos kuolemattomuus-uskossa yleensä.

Muuten heerosten eli isänmaallisten sankarien kultti on hyvin vanha Kreikassa. Heitä palveltiin maansa suojelushenkinä. Epos ei puhu vielä tästä kultista, mutta Pindaron voittovirret ja Herodoton historia, edustaen persialaissotien ja niitä lähinnä seuraavia aikoja, näyttävät heeros-uskon ja kultin silloin olleen peräti virkeän. Maan suojelussankarin kautta vannottiin valoja, heidän ansiokseen luettiin barbareista saadut voitot. Heeroksille uhrattiin iltahämyssä matalalla liedellä ja annetiin veren valua alas lieden koloon heille ravinnoksi, sillä he asuvat maassa lähellä. Heille

nhrataan samaan tapaan kuin maansisun jumaloille ja sittemmin vainajien hengille — ja näille molemmille he ovatkin sukua. Ovathan he ihmisvainajain henkiä, jotka elävät ijäti maassa manalanhaltiain vertaisina vallassa. Heidän kunniakseen vietettiin vuosittain kemuja kilpaleikkeineen.

Mutta eivät läheskään kaikki ihmiset ylene heeroksiksi, jos niiden luku aikaa myöten karttuikin. Se on etuoikeutettu poikkeusluokka, jonka päämiehet ja edustajat — heerokset, »herrat», — ovat entisten aikain kirkastuneita ihmisiä. Heerosten palvelu ei siis ole sielu-, vaan esi-isäin kulttia (»Ahnenkult»). — Mistä kotoisin on usko, että he elivät kuoltuaan tajullista elämää? Ei ainakaan Homerosta. Homeron sielutiede ei käsitä, että psykhe, sielu voi elää näkyvästä ihmisestä erillänsä. Ilmiön voi ymmärtää ainoastaan olettamalla vanhastaan, homerisenkin uskon ohessa ja sen vastalauseena pitkittynyttä sielukulttia, joka perustuu siihen uskoon, että sielu elää edelleen ruumiitonnakin eikä ole ihmisten likettyviltä karannut. Heeros-uskossa ei oikeastaan tule mitään uutta esiin, vaan vanha, unhoksiin jäänyt usko elpyy uudelleen, mikäli homerisen mailman käsityksen into alkaa laimeta. Runous oli avullisena työssä, luomalla olentoja joissa ihmeellisesti yhtyi ihmisyys ja jumaluus.

Heeroksen luultiin oleksivan liki luitansa; sentähden häntä aina palveltiin hautansa luona, ja hauta sijoitettiin näkysälle julkiselle paikalle. Jos hän oli kuollut muilla mailla, koetettiin saada hänen luunsa korjatuksi kotimaahan, jotta heeroksen suojelus tulisi kotimaan hyväksi. Niinpä vielä 476 e. Kr. Theseun luut tuotiin Athenaan. Vanhan uskon kanssa sopusoinnussa koetettiin säilyttää vainajat häviöltä eikä homerisen sukupolven tavoin polttaa niitä häviöön. Tuo usko pysyi vireillä hautakultin nojassa, vaikkei se tosin enää käsittänytkään oman ajan vainajia, vaan muinaisia mainioita miehiä, joiden uskottiin vielä kuoltuaankin elävän ja toimivan. Kukin suku kunnioitti ja jumaloitsi kantaisäänsä; jos todellisen kantaisän nimi oli unohtunut, otettiin runojen ylistämiä sankareita siksi. Heerosten luettelo venyi aikaa myöten yhä pitemmäksi, kun siihen otettiin kaupunkien ja siirtokuntien perustajia, jopa yleensä mitä ansiokkaita miehiä tahansa, eikä ainoastaan muinaisajan jaloja hahmoja, vaan omanaikaisiakin henkilöitä, semmoisa huin Gelon, Lykurgos, Aiskhylos, Sophokles y. m. Tulipa jotenkin tavalliseksi kunnioittaa vainajia korottamalla heitä heeroksen arvoon ja antaa heille pyhäkkö. Suurten vapaussotien jälkeen varsinkin heroisoitiin parvittain isänmaan edestä henkensä heittäneitä. Kun

rutto tai viljankato vaivasi, selitti Delphin orakeli, joka suosi sielukulttia ja kuolemattomuuden oppia, usein syyksi sen, että joitakuita heeroksia ei oltu. kyllin kunnioitettu. Näin kasvoi taikauskon pohjalta paljo heeroskulttia. Heeros-usko rehotti ylen viljavasti ja heerosten hautoja ja pyhäköitä kohoili kaikkialla. Vielä 2:sella vs. j. Kr. näki Pausanias niitä Kreikassa melkoisen määrän. Heeroksia palveltiin ainakin yhtä paljon ellei enemmän kuin suuria jumalia. Tosin he ovat näitä heikommat, heidän vaikutusalansa ahtaampi, kotipiiriin sidottu, mutta juuri siitä syytä tuntuivat he tutummilta kuin nuo korkeat näkymättömät jumalat. Heidän puoleensa oli hauskempi kääntyä elämän moninaisissa pikkutarpeissa. Suhde muistuttaa pyhäin palvelua katoolisessa kirkossa. Mitkä heerokset parantelivat tauteja, mitkä soivat haudoillaan ennustaa unennäöistä, mitkä soivat minkäkin avun. Marathonin kentällä oli esim. Theseus taistellut barbareja vastaan. Hädässä ja ilossa ovat nuo lempeät henget ihmislapsia lähellä.

Esi-isäin palveluun perustuen oli heeros-usko laajennut palvelemaan yleensä eteviä henkilöitä, jopa äskeisiltäkin ajoilta. Tässä sen varsinainen merkitys. Henkien ilmoille kohoo yhtenään maan päältä ihmisiä. Kuolo ei riistä tajullista elämää näiltä vainajilta, mahti ei mene maan rakohon. Tässä on jo astuttu melko askel ulos Homeron ajatuspiiristä. Mutta yhä on vielä rasittava rajoitus: kuolemattomuus ei ole *kaikille* ihmisille suotu. Heerokset ovat yhä vielä poikkeusluokka, jota varten joka kerta tapahtuu uusi ihme. Uusi virtaus tarvittiin luomaan yleistä sielunpalvelusta ja kuolottomuuden uskoa.

Homerisen aikakauden jälkeen tuli uusi aika uusine aatteineen ja muotoineen, muutellen elämää kaikilla aloilla. Valtiollinen elämä virkoo vilkkaaksi; runouden alalla epos väistyy laulurunouden tieltä. Runoilijan silmä kääntyy tarujen etäisiltä ylängöiltä katsomaan omaa aikaa, omia oloja, omia tunteita. Soitanto antaa tunteille pontta ja siivestää ne lentoon. Vilkas uudistus kohtaa myös uskontoa. Kultti kostuu rikkaammaksi, sitä ylentää taide. Kohoo komeita temppeleitä ja niissä jumalien kuvia, jumalain juhlavirret kajahtavat templien edustalla. Siveellisen tunteen syvetessä kostuu uskonnolle hartaampi henki, syvempi sisällys. Aika on entistään jumalisempi: ovathan sen lapsia Pindaros ja Aiskhylos. Delphin kunnia kohoo yhä ja sen mukana sielukultti. Syntyy vähitellen täydellinen kuolemattomuuden usko, kun osaksi entisiä sorruksiin painuneita uskonnon-aineksia taas nousee näkyviin, osittain syntyy ihka uusia. Nuo maan

sisässä majailevat haltiat, jotka Homeros oli työntänyt ihmisten ilmoilta kauas Ookeanon taa Aideksena ja Persephonena vainajia vaalimaan, mitään vaikuttamatta eläväin ihmisten oloihin, ne tunkeuvat taas esiin tärkeämpään asemaan. Vanhastaan palveltiin kyllä paikkakunnittain maansisän haltiaa, Zeus Khthonios (= Hades) tai muun-nimisenä, ja hänen Gaia, Ge (Maaemo) puolisoansa, mikäli he povestaan suovat viljan eläville ja korjaavat haltuunsa kuolleet; kuitenkin näyttivät nuo haamut ajaksi utuun haipuneen. Nyt he taas sukeltavat esiin, Ge *Demeterin*ä ja *Persephonen*a. Loistavana leviää Demeterin palvelu kautta Kreikan ja sen siirtomaiden, todistaen uskonnollisessa ajatustavassa tapahtunutta muutosta. Näin eneni manalan haltiain luku, heidän kulttinsa laajeni, he saivat suuremman merkityksen ihmisille. Ylä- ja alimailma siirtyvät likemmä toisiaan, vainajat lähestyvät eläviä. Vainajain henkien luultiin jo liikkuvan maan päällä, käyvän kotona.». Vanha usko alkaa voittaa Homeron viisauden: vainajat siirtyvät likemmä tunnetta, heitä aljetaan enemmin muistella juhlilla ja uhreilla. Sielukultti viriää voimiin.

Entistään tärkeämpänä pidetään kuolleiden sääntöjen mukaista hautausta. Se on pyhä velvollisuus. (Muistakaamme Antigonea!) Hautaamatta vainajan sielu ei saa rauhaa; se kummittelee ja on vihoissaan turmiollinen. Hautaus tai ruumiinpoltto — kumpaakin käytetään — vapauttaa sielun ruumiista, sen majasta maan päällä. Mutta se oleskelee vieläkin mielellään lähellä entistä asuntoansa. Jotta hän siellä paremmin viihtyisi, pantiin hautaan mukaan vainajan kaluja ja aseita. Samaa tarkoittaen istutettiin haudalle, jonka pyhyyttä patsas osoitti, lehtopuisto. »In lucis habitant manes piorum.» Uhrilahjoja tuotiin haudalle vähän väliä ja peijaisateriassa luultiin vainajan itse olevan läsnä osaansa syömässä. Vietettiin yleisiä vainajaisjuhlia, jolloin henkien luultiin käyvän kotona. Suojellakseen itseään heiltä käytettiin monia keinoja: pureskeltiin niitä näitä taikalehtiä, sivuttiin ovipieliä piellä säikäyttääkseen pois noita ikävänlaisia vieraita y. m. Aikaisemmin ankarampain tapain vallitessa herätti vainaja enemmän pelkoa, mutta aikaa myöten sielukultti saa hyvinkin kodikkaan luonteen. Vainajaa kohdellaan kuten vanhaa tuttua ainakin, häntä ilahutellaan kaikenlaisilla jokapäiväisillä kapineilla, leluilla ja namusilla. Tämä aistillinen kultti edellytti uskoa, että kuollut kykenee aistillisesti nauttimaan, aistillisesti tajuamaan. Hän makaa haudassaan ja »kuulee»; sentähden pa-

ras astua ohi hiljaa tai ainakin olla häntä parjaamatta. «De mortuis nil nisi bene».

Jo lyylit eli hautauhrit todistavat, että vainajia pidettiin elävinä ja mahtavina. Niiden vihaa pelätään, suosiota halutaan. Erittäin luultiin heidän voivan, kuten manalan jumalainkin, edistää maan viljavuutta sekä auttaa lasten syntymistä. Muutoin nimitellään heitä väliin »autuaiksi». — Tässä on Homeron sielu-usko jätetty kauas. Onpa heeroskultinkin kanta jätetty. Ei ole enää puhetta yksityisistä taivaan suosikeista, vaan sama etu suodaan *kaikille*. Heidän onnensa kuoltua riippuu vaan siitä, että jälkeenjääneet antavat heille kultin kunniaa. (Autuus ei riipu siitä, onko hyvin tai pahoin eletty täällä). Kultti yksin takaa sielulle ijäistä elämää, tajuisaa ja toimikykyistä. Näin isistä, esi-isistä tulee perheenjumalat, sielukultista kehittyy isävainajien palvelus.

Homerosta peräisin oleva järkiusko licnee kyllä monen sivistyneen mielessä vallinnut ja puheisiin pujahtanut, sitä kun vielä karttuva järkivalistus edisti, mutta sen ohessa vainajain palvelus pysyi ennallaan, edustaen rahvaanomaista uskoa. Eikä teoria ja praksis aina vetäneet yhtä. Niinpä materialisti Epikuros sääsi sielulleen tavanmukaiset palveet tehtäviksi.

Sielukultin elpymistä edisti Delphin orakeli, usein säätämällä että, jos joku oli väkisin murhan kautta manalle mennyt, piti, muuten uhkaavan vaaran välttämiseksi, hänen sieluansa palveilla lepytettämän. Homeron aikana ei murha aiheuttanut mitään toimenpidettä valtion puolelta: murhamies sovittaa tekonsa murhatun sukulaisille joko sakoilla tai, ellei hän pakene, hengellään. Sielulla itsellään ei ole mitään vaadittavaa murhaajalta; ja tietysti kyllä, sillä eihän sielu manalassa mitään tiedä. Myöhempänä aikana on valtio ottanut asian omakseen. Athenassa määräsi Drakonin laki murhatun sukulaisten velvollisuudeksi samalla kunnioittaa vainajan sielua palvemenoilla ja ahdistaa murhaajaa, ei kuitenkaan itse kostamalla, vaan syyttämällä häntä oikeuden edessä ja jättämällä koston valtion huostaan. Niinkauan kuin murha on kostamatta, harhailee vainajan henki rauhatonna, ilkityöstä vihoissaan, ja voi vainollaan tehdä tuhoa sekä murhaajalle että omalle suvulleen. Murhamies voi kuitenkin pakenemalla välttää kuoleman; valtion käsi ei uletu maan rajoja ulommas — eikä vainajankaan valta. Hän on sidottu kulttinsa alaan. Koko toimella on uskonnollinen luonne, sentähden ei murhaa enää voi sovittaa sakkoja maksamalla murhatun omai-

sille. Vainaja on itse sovitettava. Tämmöinen verikosto edellyttää sielun kuolemattomuuden uskoa.

Jos murhattu ja murhaaja ovat samaa sukua, jos isä tappaa poikansa, veli veljensä j. n. e., eikä siis ole lähintä sukulaista kostamassa, silloin Erinnyt, kostottaret tulevat manalasta pahantekijää vainoamaan, ollen muutenkin murhattujen sielujen apulaisina. Sielukultin yhteydessä on Erinnyjen usko kasvanut. Merkittyään alkuaan vaan tuota vihaista kostonhimoista sielua, kehittyy Erinnystä sielujen vihaa edustava hornanhenki.

Mimmoista sielun haudantakainen elämä oli, siitä tosin sielukultti ei voinut selkoa tehdä. Eikä se sitä tahtonutkaan, koska se etupäässä koetti estää vainajien haitallista vaikutusta. Pitemmälle useimpien kansain sieluusko ei pääsekään. Helleenien vanha kertomarunous ikävöi kuitenkin selon saamista hämäryyteen. Enimmistön sielujen antaa se kyllä hävitä tuonelan varjojen sekaan, mutta muutamia suosituita se pelasti Elysionin ja Autuasten saarille.

Mutta tämä oli runon haaveilua ja jäi siksi — se ei ollut *uskoa*. Toisesta lähteestä oli ikuisen elon jano sammutettava. Että moinen halu heräsi ja haki tyydykettä, sen todistavat *Eleusiin mysteriot*. Eleusissa palveltiin, Demeteriä ja Koraa, maan ja manalan emäntiä, salamenoilla, joihin vaan vihityt pääsivät. Näitä kiiteltiin autuaiksi elämässä ja kuolemassa. »Autuasten» piiri laajeni laajenemistaan, kun ensin Athena ja sitten koko Kreikka omisti itselleen Eleusiin kultin. Eleusinia-juhlissa vallitsi pyhä rauha kautta koko Hellaan. Demeterin ja Koran lisäksi tuli pian palveltavaksi Triptolemos, Iakkhos, Persephone, Eubuleus — kaikki maansisän jumalia. Vaillinaisesti tunnetaan muuten juhlain menoja ja tapoja. Ne täytyi pitää salassa ja — salaan ovat ne meiltä jääneetkin. Todennäköisesti esitettiin pyhissä lauluissa ja pantomimeissä pyhiä taruja Koran ryöstöstä, Demeterin vaelluksista y. m., joissa henkäili toivo, että kuoltua on saatavissa parempi tila, autuas iki-elämä. Tämä viehätti ihmisiä näihin salajuhliin pyrkimään. Mistä tuo usko on syntyisin ja miten Eleusis-juhla antoi sille virkeyttä, on vaikea sanoa. Varmaan kuitenkin Eleusiistä saadut kuvitelmat ovat luoneet Hadeksen kuvalle väriä ja selvempiä ääripiirteitä. Mutta muutenkin helleenien synnynnäinen vaisto pyrki samaan suuntaan, muodotonta muodostelemaan. Olihan Odysseun manalanmatkasta asti runous koettanut tuonpuolisen elämän seikkoja selvitellä. Näin karttui yhä viljemmin manalan elohaamuja ja ilmiöitä. Nämä siirtyivät vähi-

tellen kansan uskoon. Ja millaiseksi kuviteltiin sitte tuota manalassa oloa? Salamenoihin vihityitä odotti siellä hauska edelleen-elo, millaiseksi sen kunkin halu kuvitteli. Ja kun noita armon saaneita oli paljon, oli enin osa autuuden perivä. Vainajat katsotaan yleensä »autuaiksi». Ainoastaan vihkimättömät häälyvät homerisen manalan hämärässä varjotilassa. Muuten pahoja ja hyviä ei eroteta, paitsi että törkeitten rikoksentekijäin on vaikea saada uskonnollista vihkiä ja he sentakia jäävät manalassakin onnettomiksi. Mutta muuten ei kreikkalaisen mielen mukaista ollut lohdutella täällä kärsiviä toisen paremman elämän ilolla tai pelotella hurjaa häjyntekijää tuonelan tuskilla. Manalan tuomarit ovat vasta filosofien keksimä kuvitelma. Yleensä toisen elämän muodostelu ja kuvitus 5:nnellä vs. jäi fantasian leikiksi, johon uskonto ei tosissaan kajonnut.

(Jatk.)

K. Forsman.

Vertailevien taidetutkimusten metoodeista.

Kehitysopin merkillisimpiä seurauksia lienee se muutos, jonka se vähitellen on aikaansaanut erityistiedetten metoodeissa. Käsitykset lajien vaihtumattomuudesta ovat hävinneet, ei ainoastaan anatomiasta ja eläintieteestä, vaan myöskin kaikista niistä tieteistä, jotka tutkivat sielun ilmauksia. On opittu ymmärtämään, että samallaiset ajatukset ja tunteet, jotka hallitsevat sivistyneen europpalaisen toimintaa, yksinkertaisemmassa, kehittymättömässä muodossa vaikuttavat alkuperäisimpien kansojen, ehkäpä jo korkeimpien eläimien elämässä. Toiselta puolen on huomattu, että useat mielteet, esim. monet siveelliset periaatteet, jotka meistä näyttävät aivan epäämättömiltä, alhaisemmalla kehitysasteella ovat suorastaan oikeusvastaisia. Kaikki nämä yhtäläisyydet ja eroavaisuudet ovat pakottaneet tutkijoita vertailemalla tarkastamaan niitä käsityksiä, joita ennen on katsottu yleisinhimillisiksi. Sellainen vertaileva metoodi, jota nykyään käytetään monessa yhteiskunta-, oikeus- ja uskonto-opillisessa teoksessa, on monasti saattanut filosofian luopumaan teorioista, joille ennen oli myönnetty objektiivinen pätevyys. Mutta kenties yhtä usein on sattunut, että alkuperus-

teet, joihin ennen oli päästy ainoastaan järkipäätelmän tietä, vertailtujen tosiasiain paljouden kautta ovat saaneet odottamattoman vahvistuksen.

Sen, joka on koettanut tutkia taide-ilmausten lakeja, on täytynyt kateudella seurata yllä mainittujen tieteiden viimeisiä, vertailevan metoodin avulla saavutettuja voittoja. Estetiikan alkutotuudet, jotka muka perustuvat yleisinhimilliseen luonteeseen, eivät suinkaan ole saavuttaneet yleistä kannatusta. Niistä monenlaatuisista, keskenään ristiriitaisista teorioista, joiden avulla kehittyneen taiteen tuloksia selitetään, kääntyy helpotuksen tunteella alkuperäisten kansojen taiteeseen. Ehkäpä tutkimalla näitä yksinkertaisia ilmauksia päästäisiin yleisiin lakeihin? Kultuuritaiteen monimutkaisten teosten sijassa löydämme täältä tutkimusaineita, jotka yksinkertaisessa suoruudessaan ovat melkein kouraantuntuvia. Ja tämä taide on vielä siksikin soveliaampi filosoofiselle selvitykselle, että sen tuotteissa ilmaistut tunteet ovat meille verrattain vieraat.

Yleisesti tunnettua lienee, että sisällinen itsensätutkiminen käypi yhä vaikeammaksi, kuta enemmin tunteet hallitsevat sielunelämäämme. Suurimmat tuskamme ja ilomme, suru, rakkaus, taiteellinen nautinto, tuntuvat tavallisesti aivan selittämättömiltä. Ja jos voisimmekin tarkoin näyttää, miksi taide vaikuttaa niin mahtavasti meihin, niin jonkunlainen kainous sittenkin usein estäisi meitä erittelemästä ja paljastamasta kaikkia niitä tunteita, jotka niin läheisesti koskevat omaa, sisällisintä personallisuuttamme. Esteetillisen kritiikin loukkaavaa kainostelemattomuutta voidaan välttää ainoastaan ottamalla tutkimusaineeksi vieraita, meille verrattain outoja ilmauksia. Jokaisen, joka on vakuutettu kaikkien ihmisrotujen sielullisesta yhteydestä, täytyy myöntää, että tällaisella kiertotiellä voipi saavuttaa tärkeitä tuloksia kehittyneitten kansojen taide-elämän selvittämiseksi.

Tässä luultavasti väitetään, että yksinkertaiset, alkuperäiset muodot juuri outoudessaan ovat meille vaikeat käsittää. Ehkäpä vielä vedetään todistukseksi psykoloogien taipumus selittää alhaisimpiakin ilmauksia sivistyneen tiedemiehen näkökannalta. Tällaisella muistutuksella olisikin yltäkyllin perustetta. Eläinpsykologia esim. naiivisella antropomorfismillaan vielä usein muistuttaa sitä kantaa, joka esiintyy Andersenin saduissa. Teoksessani «Förstudier till en konstfilosofi« olen koettanut näyttää, millä yksipuolisuudella on selitetty lintujen lauluja ja tansseja. Solotanssilla meidän kokemuksemme mukaan koetetaan lumota eli miellyttää katselijoita, jotka useimmiten kuuluvat toiseen sukupuoleen. Missä vain löy-

dämme solo-esiintymistä, edellytämme samaa tarkoitusta. Ainoastaan vaivalla voimme käsittää, että tanssin avulla koetetaan parantaa kipuja tai ajaa perkeleitä ulos. On kuitenkin kansakuntia, joiden ehkä olisi yhtä vaikeata käsittää tanssin merkitystä sukupuolien keskinäisessä mielistelyssä. Tarahumarat Sierra Madressa, jotka käyttävät tanssia uskonnollisena palvelustapana, luulevat että linnut laulavat pouta-aikoina pyytääkseen suurelta hengeltä sadetta. Me emme suinkaan tarkoita, ettei Darwinin selitys eläinten taiteesta olisi otollisempi kuin tämä. Mutta Tarahumarain kummallinen luulo todistaa, missä määrin vallitsevat käsitykset vaikuttavat yksinkertaistenkin ilmausten selittämiseen.

Meidän on siis monessa kohdassa vaikeata tehdä minkäänlaisia johtopäätöksiä erityisten taideilmausten merkityksestä, ennenkuin tarkoin olemme tutkineet kaikkia niitä uskonnollisia tai valtiollisia käsityksiä, sanalla sanoen sitä ympäristöä, joka eri tapauksissa on vaikuttanut niiden kehitykseen. Viimeisien vuosien kirjallisuus koristekuosien synnystä ja historiasta voipi tässä suhteessa antaa meille erittäin valaisevia esimerkkejä. Prof. Haddon on koettanut todistaa, että ne kietoutuneet kierukat, joita hyvin usein tapaa New-Guinealaisten taiteessa, hiljakkoin ovat muodostuneet erään väärännokkaisen linnun kuvista, jolla näitten villien mytologiassa on merkillinen asema. Tämä hauska kehityssarja, niin valaiseva kuin se onkin, ei kuitenkaan auta meitä selittämään kierukan ilmaantumista kenenkään muun kansakunnan taiteessa. Vilkkaat ja väsymättömät taistelut mäanderikoriste-kysymyksestä osottavat myöskin, kuinka vaikeata on keksiä yleisiä, yhteisiä syitä tavallisimpien kuosien käytäntöön. Me voimme helposti seurata Holmes'ia, kun hän johtaa Chiriqui-indiaanein mäanderimuotoa ( ) eräästä, alkuaan melkein luonnonmukaisesta, mutta vähitellen yhä lyhennetystä ja stiliseeratusta alligaattori-kuvasta. Mutta jos on puhe niistä mäandereista, joilla pueblo-indiaanit koristavat savi-astioitaan, niin näyttää luonnollisemmalta saman Holmes'in ja G. Nordenskiöldin mukaan vedota siihen palmikkotekniikkiin, joka oli totuttanut nämä kansakunnat käyttämään suorakulmaisia muotoja ja murtoviivoja.

Tärkeintä on tietysti tällaisissa kysymyksissä tutkia, mitkä esineet ovat vaikuttaneet valtavimmin kansojen mieleen. Koristekirjallisuudessa tapaa välistä teorian n. s. kolmesta kehitysasteesta. Alkuperäisimmässä taiteessa tavataan muka ainoastaan viivoja. Vähä myöhemmin muka opitaan käyttämään eläinten muotoja koristeiksi. Mutta vasta verrattain kehit-

tyneessä taiteessa saavat muka kasvit sijaa. Primitiivisen taiteen tutkiminen ei suinkaan, luullaksemme, vahvista tätä teoriaa, joka todistamattomalla kolmiluvullaan tuntuu melkein taikauskoiselta. Mutta kehitys eläinmuodoista kasvimuotoihin — lyhyyden vuoksi jätämme sikseen kysymyksen viivakoristeista — saapi todenmukaisuutta ja järkiperäisyyttä, jos, niinkuin t:ri Grosse on tehnyt, koristeitten historian rinnalla tutkii kansakuntien kehitystä metsästyksestä tai karjanhoidosta maanviljelykseen.

Vielä suuremmassa määrässä kuin elinkeinot, vaikuttavat yhteiskunnalliset olot taiteiden kehitykseen. Tämän tosiseikan jättäminen huomaamatta saattaa helposti erehdyksiin. Niinpä esim. tekisimme melkein turhaa työtä, jos ympäri maailmaa hakisimme tilastollisia tietoja sukuvalinnan merkityksestä yleisinhimillisen taiteen kehityksessä. Mutta jos yhteiskunnallisten olojen perusteella jaamme kansakunnat eri ryhmiin, saavat kirjavat, monipuoliset tiedot heti uutta merkitystä. Se tosiseikka, että ainoastaan harvoin tapaa rakkausaiheita alkuperäisimmässä runoudessa, selittyy siten, että se on seurauksena moniavioisuudesta ja morsiamenryöstämisestä. Niillä kansoilla, joilla morsian jonkunlaisella vapaudella voipi valita puolisoaan, on ylimalkaan sekä rikas että kaunis romantillis-eroottinen runous. Tutkimalla näitä lyriikan ensimäisiä asteita, oppii ymmärtämään paremmin kuin koskaan, missä määrin taiteen eri vivahdukset ovat kehittyneet yhteiskunnallisten olojan rinnalla.

Valtiollisten olojen vaikutuksia taas voipi seurata tanssin kehityksessä. Vähitellen on tämä taide muodostunut niistä yhteisistä, kansanomaisista kööreistä, joita tapaa alkuperäisimmissä, puoleksi kommunistisissa kunnissa, sellaiseen täysimuotoiseen balettiin, jolla esim. Dahomalaisvaltakunnassa tansijattaret kunnioittavat hallitsijaansa. Letourneau ja Posnett ovat laveilla tutkimuksillaan koettaneet todistaa, että ne ominaisuudet, jotka erottavat «clani»-taidetta siitä taiteesta, joka on syntynyt monarkillisissa yhteiskunnissa, juuri riippuvat hallitusmuotojen erilaisuudesta. Vaikka nämä ensimäiset kokeet monessa suhteessa ovat vaillinaisia, niin ne kuitenkin ovat esille tuoneet monta hauskaa esimerkkiä ympäristön ja taiteen keskinäisistä suhteista. Luonnollistahan on, että Helvetiuksen, Montesquieun ja Tainen väitteet milieun merkityksestä saavat niistä monenlaatuisista elämänmuodoista ja ilmanaloista, jotka ovat vaikuttaneet alkuperäisten kansojen taiteeseen, erityistä vahvistusta.

Tainen nimen mainitseminen johtaa meitä eräästä faktoriin, jonka sekä Letourneau että Posnett ovat jättäneet melkein huomaamatta, s. o. rotujen ruumiillisiin ja sielullisiin ominaisuuksiin. Tosi on kyllä, että taiteen yleisen kehityksen ensimäiset askeleet ovat melkein yhtäläiset ympäri maailmaa. Samallaisia orgiastillisia, «shamaanisia« juhlamenoja, jotka näyttävät olevan niin kuvaava Siperian kansojen tunnusmerkki, tapaa sekä intohimoisilla neekereillä että tyynillä, itseänsä hillitsevillä indiaaneilla. Mutta sen mukaan kuin taide erkanee monellaisiin lajeihin, tulevat myöskin eri kansojen luonteet vaikuttamaan sekä muotoon että sisällykseen. Kummallisena esimerkkinä voipi mainita niitä tarkoin rajoitettuja piirejä, joita Haddon luulee löytäneensä New-Guinealaisten taiteessa. Torres-salmen itäiseltä puolelta tulleet aseet ja esineet ovat kaikki kaunistetut komeilla ja fantastisilla lintu- ja krokodiili-koristeilla. Lännessä taas hallitsee rikas antropomorfinen taide. Mutta keskimäisellä alueella, Motu piirissä, asuu eräs kansakunta, joka Haddonin mukaan antropoloogisesti eroaa muista rannikkolaisista. Ja tämä kansakunta on taiteessaan ollut siksi uskollinen rotunsa traditsioneille, että se ei ole lainannut ainoata kuva-aihettakaan naapureiltaan. Vaikka he kummaltakin puolelta ovat olleet tilaisuudessa tutustumaan orgaanillisiin muotoihin, tyytyvät he vielä tänäpänä vanhoihin, puhtaasti geometrillisiin viivakoristeihin.

Haddonin kirjassa[1]), joka lienee laajin ja tieteellisin teos alkuperäisestä taiteesta, on luotu erityistä huomiota niihin kulkuyhdistyksiin, joita voi edellyttää erityisten kansakuntien välillä. Lienee myöskin tarpeetonta todistaa, että tällaisissa erityistutkimuksissa välttämättömästi täytyy ottaa selkoa siitä, ovatko erityiset taidemuodot todella syntyneet niitten kansakuntien keskuudessa, joilla niitä tavataan, vai ovatko ne lainatut muualta. Edellytetään siis tietoja, yhtä hyvin rotujen omituisuudesta kuin heidän historiastaan, heidän vaelluksistaan j. n. e.

Jos kuitenkin jokaista vertailevaa taidetutkimusta varten vaadittaisiin tällaisia erityistietoja, niin varsinaiselle estetiikalle ei olisi suurta hyötyä uudesta metoodista. Silminnähtävästä on, että etnoloogiset, historialliset ja sosioloogiset tutkimukset eivät jättäisi paljon aikaa filosofeeraamiselle. Sellaisissa teoksissa, kuin esim. Haddonin tapaa myöskin hyvin vähän

[1]) The decorative art of British New Guinea.

yleisiä tuloksia. Mutta kysytään ehkä: eiköhän tarkastamalla alkuperäisimpiä taideilmauksia voisi tavoittaa johtopäätöksiä taiteen luonnosta, synnystä ja merkityksestä? Olisi tietysti silloin mahdoton vaarinottaa kaikkia niitä näkökohtia, jotka erityistutkimuksessa ovat niin tärkeät. Mutta voisihan käsitellä näitä kysymyksiä samalla tavalla, kuin esim. nykyisessä sosiologiassa tutkitaan yhteiskuntalaitosten yleisimpiä kehityslakeja. Omassa teoksessani olen käyttänyt tätä, n. s. englantilaista tutkimustapaa. Tällaista metoodia on kuitenkin usein syytetty löyhyydestä ja pintapuolisuudesta. Osallisena asiassa tahtoisin siis erityisesti puolustaa tämän menettelytavan oikeutta.

Keskusteluissa eri metoodien eduista on, luullaksemme, usein jätetty huomaamatta se seikka, että eri ainetten laatu jokaisessa eri tapauksessa vaikuttaa tutkimis- ja esitystapaan. Jos tahtoo tarkastaa eri kansakuntien ominaisuuksia, perustukoot ne heidän rotunsa luonteeseen tai valtiollisiin ja yhteiskunnallisiin laitoksiin, täytyy tietysti käyttää ankaraa, luokittavaa metoodia. Mutta kaikki nämä etnoloogiset, maantieteelliset ja sosioloogiset näkökohdat käyvät riittämättömiksi, jos pyrkii selittämään yleisinhimillisiä yhtäläisyyksiä. Epäilemätöntähän on, että eri kansojen elämässä esiintyy myöskin homoloogisia ilmauksia, jotka eivät edellytä yhteistä rotua eivätkä lainaakaan. Ja myöskin niistä taidemuodoista, joita nähtävästi on lainattu kansasta kansaan, voipi otaksua, että niitä on matkimalla anastettu juuri sen vuoksi, että niillä on ollut jonkunlainen yleinen, psykoloogisen peruste. Niissä kehittyneissä muodoissa taas, jotka ympäröivien olojen vaikutuksesta ovat saaneet erityisen luonteen, löytää usein tarkastamalla yksinkertaista, yhteistä pohjaa. Tällaisia ilmauksia, jotka ovat rotua ja ilmanalaa yleisempiä, voipi tutkia ainoastaan sielutieteen avulla.

Tanssista esim. olisi helppo osottaa, että se, riippumatta ulkonaisista vaikuttimista, ympäri maailmaa on kehittynyt erootilliseksi, valtiolliseksi ja uskonnolliseksi suosion- tai kunnianosotukseksi. Toiselta puolen olen koettanut todistaa, että tämä taide voipi esiintyä, erittäin eläimillä ja ja villikansoilla, ilman mitään tarkoitusta kunnioittaa tai lumota katselijata liikkeitten kauneudella. Mutta jos sielutieteellisesti tarkastaa näitä eri muotoja, niin oppii käsittämään, että ne kaikki ovat kehittyneet yleisestä, tarkoituksettomasta tunteenilmauksesta. Mahtavat mielenliikutukset ilmaantuvat, sekä eläimissä että ihmisissä, rytmillisissä ruumiinliikunnoissa. Jos nämä tunteet ovat erootillista laatua, niin niiden ilmaukset tulevat vai-

kuttamaan eroottisesti katselijaan, varsinkin jos tämä, niinkuin eläimillä paritusaikana, on samallaisten tunteiden vallassa. Vasta myöhemmin, kun järkiperäiset ajattelemistavat ovat kehittyneet, on tällainen tanssi muodostunut tahalliseksi lumouskokeeksi. Jos taas ilo, esim. suuresta, odottamattomasta menestyksestä vaikuttaa alkunaisena tunteena, niin välittömät ruumiilliset liikunnot verkalleen kehittyvät seremoniaksi, jolla osotetaan kiitollisuutta onnen antajalle, olkoonpa tämä maallinen hallitsija tai jumala. Samalla lailla voisi todistaa, että esim. ne tanssit, joitten kautta noidat hakevat yhteyttä jumalansa kanssa, tahi ne, joilla perkeleitä ja kipuja ajetaan ulos, vähitellen, yleisten taikaluulojen avulla, ovat kehittyneet alkuperäisistä tunneilmauksista.

Tällaisten kehityssarjojen selittäminen käypi tietysti mahdolliseksi ainoastaan sillä ehdolla, että vertailee toisiinsa niin monta erityisistä kansoista valittua esimerkkiä kuin mahdollista. Mutta pelkillä primitiivisillä ilmauksilla ei pääsisi kauas, jollei kehittyneestä sielunelämästä saisi vertailun «tertium«ia. Omasta kokemuksestamme tunnemme sitä mahtavaa ilmaisemisen tarvetta, joka seuraa jokaista mielenliikutusta ja joka on antanut aihetta ensimäiseen tanssiin ja teatteriin. Eikä villikansojen taide johdetuissa muodoissaankaan ole meidän ymmärryksellemme niin vieras, kuin alussa ajattelisi. Taikauskoiset käsitykset tosiaan eivät enää vaikuta meidän käytölliseen elämäämme. Mutta useammat niistä ovat siksi luonnonmukaisia, että meidän on hyvinkin vaikea välttää niitä ajatuksissamme. Tarkastamalla logiikkamme erehdyksiä mahtavien tunteiden hallitessa, huomaamme kohta, että primitiivinen kehityskanta ei vielä ole täydellisesti voitettu. Emme luulisi olevan olemassa niin itseänsä hallitsevaa ja järkiperäistä miestä, että hän ei koskaan, ainakin kriitillisissä kohtauksissa, olisi ajatellut mytoloogisesti. Me käytämme taikoja ja ennusmerkkejä ehkä yhtä paljon kuin sivistymättömät kansat. Erotus on vaan se, että me emme usko niihin samalla varmuudella. [1]) Me emme harjoittele sympaatillista

[1]) Matti Warosen kokoelma „Suomen kansan muinaisia taikoja" antoi aikoinaan Päivälehden Tuomaalle aihetta leikilliseen kirjoitukseen Suomen kansan nykyisistä taioista. Vaikka tässä kerrotut temput ja ennusmerkit suurimmaksi osaksi olivat Tuomaan „omia tekemiä", (esim. temppuja kalaonnen lisäämiseksi tai ennusmerkkejä mielitietyn mielialan arvaamiseksi), niin luultavasti moni lukija lienee huomannut keksineensä ja käyttäneensä aivan samallaisia. Vertaa Päivälehti 19. IX. 91.

magiaa enää. Me tiedämme liian hyvin, että me emme valloita naista piirustamalla hänen kuvaansa tai kertoelemalla hänen kauneuttansa. Mutta se omistamisen illusioni ja se kaikkien saavuttamattomien toivomusten tyydyttäminen, jota taide suopi meille, auttaa meitä käsittämään, kuinka runoutta ja taidetta on käytetty taikakeinona vallan saavuttamiseksi ihmisten ja esinetten yli.

Alkuperäisimmät taideilmaukset, niin oudoilta kuin ne näyttävätkin, eivät siis ole meille täydellisesi vieraat. Samat sielulliset edellytykset, joista yleisimmät taikauskoiset ja mytoloogiset käsitykset johtuvat, vaikuttavat meidänkin elämässämme. Omassa itsessämme asuu vielä primitiivinen ihminen kaikkine loogillisine erehdyksineen ja mahtavine tunteineen. Me olemme kokeneet samallaisia, vaikkemme yhtä voimakkaita, tunteita kuin villikansat. Ainoastaan siten voimme selittää heidän taidettansa. Tunteita ja tunteenilmauksia käsittää vain sen verran, kuin niitä itse on kokenut. Voisipa siis väittää, että sivistynyt ihminen ainoastaan tarkkaamalla itseään oppii ymmärtämään primitiivistä ihmistä. Mutta itseänsä tuntee ainoastaan se, joka myöskin on tutkinut yleisinhimillisen, eli oikeammin yleisorgaanillisen kehityksen ensimäisiä asteita. Vertailevien taidetutkimusten metoodi perustuu siis itsehavaintoon. Mutta vertailun kautta itsekäsite on laajentunut.

Me emme luule, että objektiivisissa psykoloogisissa tutkimuksissa täytyisi kieltää itseään. Tällaista vaatimusta ei kukaan voisi täyttää. Tärkeätä, välttämätöntä on vaan, että laajentaa oman luonteensa, oppii niistä ilmauksista, joita tutkitaan, ja myötätuntoisuudella omistaa niitä tunteita, joita tahtoo selittää. Samaten kuin näyttelijä, malttavaisella havaitsemisellään ja taipuvalla sympatiallaan, oppii käsittämään mitä erilaisimpia tunteita, samaten pitäisi mielestämme jokaisen taiteentutkijan sympatiassaan toistaa niitä mielenliikutuksia, joitten ilmaukset säilytetään kirjallisuudessa, taiteessa ja muistotavoissa. Tällaista myötätuntoisuutta kaipaamme vielä usein psykoloogisessa ja esteetillisessä kirjallisuudessa. Mutta toivottavaa on, että Darwinistiset katsantotavat vähitellen tulevat edistämään tätä ymmärrystä. Sillä tällaiset tunteet riippuvat erinomaisen suuressa määrässä yleisestä ajatustavasta.

Jos pyydettäisiin historiallisia esimerkkejä maailmankatsannon vaikutuksesta tunne-elämään, niin voisi ehkä suurimmalla edulla viitata juuri niihin eri tapoihin, joilla eri kansat ja eri ajat ovat katselleet ja kohdelleet alhaisempia ihmisrotuja ja eläimiä. Vanhoilla kultuurikansoilla, Intiassa esi-

merkiksi, kastikäsitykset estivät jokaista yhteyttä eri luokkien välillä, jotka muka olivat luodut eri osista Brahman ruumiista. Brahmani luultavasti ei itse olisi käsittänytkään, että hän oli julma ja kova, jos hän kieltäytyi likaamasta itseään auttamalla epäpuhdasta pariaa tai tshandalaa. Mutta toiselta puolen poisti sielunvaellusteoria kaikki rajat ihmisten ja eläinten väliltä. Hindulaiset eläintarut osottavat myöskin osaltansa millä myötätuntoisuudella ja mielihyvällä eläinten ilmauksia tutkittiin.

Nykyisillä villikansoilla voipi usein huomata samaa merkillistä ristiriitaa. Käsitykset heimon loukkaamattomasta puhtaudesta sulkevat heidät kaikesta tunneyhteydestä muiden kansojen kanssa. Sen sijaan he katselevat eläimiä hellin silmin. Heidän huoneensa ovat usein täynnä kesytettyjä eläimiä, joista suurin osa ei tuota minkäänlaista hyötyä; naiset imettävät penikoita, pieniä apinoita ja välistä porsaitakin. Alkuperäisen taiteen lukuisat eläinkuvailukset todistavat myöskin, että primitiivinen ihminen tuttavuudella ja mielihyvällä on seurustellut «järjettömien olentojen» kanssa. Näitä taipumuksia vastaa taas se luulo, että ihminen polveutuu eläimistä tai kuolemansa jälkeen muuttuu eläimeksi.

Nykyisten kansojen välinpitämättömyys eläimistä riippuu tietysti suurimmassa määrin muuttuneista elämäntavoista. Mutta luultavaa on, että sekä uskonnolliset käsitykset että Descartesilainen filosofia ovat vaikuttaneet samaan suuntaan. Ihmistä, elikkä oikeammin valkoista, europpalaista ihmistä on niin kauan katseltu eri luomatuotteena, että sekä alhaisempain kansakuntien että eläinten sielunilmaukset ovat kadottaneet kaiken viehätyksensä. Tätä tietä olemme vähitellen menettäneet taidon ymmärtää muuta sielunelämää kuin omaamme, kehittynyttä ja järkiperäistä. Mutta juuri näissä suhteissa pitäisi descendensi-aatteiden vaikuttaa samalla lailla kun ennen muinoin sielunvaellus-opit. Darwinismi onkin enemmän kuin mikään muu maailmankatsantotapa ollut omiansa laajentamaan meidän sympatiaamme. Sillä se ei ainoastaan opeta yhteyttä ihmisten ja eläinten välillä, vaan myöskin — mikä vanhojen kansojen käsitykselle ehkä olisi ollut teorian inhottavin puoli — koko ihmiskunnan yhteyttä. Koska taas sielunvaellusten järjestys tässä on käännetty ylösalasin, niin meitä ei enää mikään houkuttele sovittamaan omia tunteitamme eläinten ja villikansojen elämään. Darwin itse tosin ei täydellisesti ole vapautunut vanhasta antropomorfismista. Mutta hänen oppinsa johtaa meitä tutkimuksissamme sielullisen kehityksen alhaisimmista asteista käyttämään sitä periaatetta, jonka avulla vertailevan

psykologian suurimmat ja varmimmat tulokset ovat saavutetut: «Että emme selitä ilmausta korkeamman kyvyn tuloksena, jos sitä voi johtaa sellaisista kyvyistä, jotka sijaitsevat alhaisempana psykillisellä asteikolla.«

Yrjö Hirn.

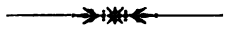

Uskontokongressi Chicagossa 1893 ja uskontotieteellinen kongressi Tukholmassa 1897.

Vuonna 1891 teki CHARLES CARROLL BONNEY ehdotuksen, että koetettaisiin panna toimeen kokous, johon saapuisi kaikkien tärkeimpien olemassaolevien uskontojen edustajia, yhdessä puhumaan ja neuvottelemaan uskonnollisista kysymyksistä. Tämä ehdotus oli tuon suuren uskontokongressin syntysana, joka yhteydessä maailmannäyttelyn kanssa pidettiin Chicagossa syyskuun 11—27 p. 1893.

Kutsumuskirjeissä, jotka valmistava komitea lähetti suurelle joukolle yksityisiä henkilöitä kaikkiin maailman ääriin, asetettiin uskontokongressille pääasiallisesti seuraavat tehtävät:

saattaa yhteen maailman suurten historiallisten uskontojen johtavat edustajat,

pontevasti osottaa mitkä totuudet ovat kunkin eri uskonnon opissa,

ystävällisellä seurustelulla ja yhteismielellä eri uskontojen tunnustajissa edistää ja syventää yleisen veljeyden tuntoa, synnyttämättä uskonnollista välinpitämättömyyttä, harrastamatta mitään erityistä uskonnonkaavaa ja pyrkimättä muodolliseen yhtyyteen,

antaa etevien puhujain esittää eri uskontojen ja eri kristillisten suuntien tärkeimmät opit,

esiintuoda pätevimmät syyt teismiin ja perusteet sielunkuolemattomuus-uskolle ja siten vahvistaa niitä voimia, jotka vastustavat materialistista maailmankatsantoa,

todistaa eri uskontojen ja uskonnollisten suuntien hengellisistä hedelmistä ja vaikutuksista tunnustajiensa elämään,

tutkia, missä määrin kukin erityinen uskonto on valaissut taikka voi valaista toisia uskontoja,

selvittää uskonnon nykyistä asemaa ja tulevaisuutta maailman johtavissa kansoissa,

saattaa maailman kansat suurempaan ystävyyteen toisiaan kohtaan ja siten edistää ikuisen maailmanrauhan syntyä.

Komitean kirjoitus herätti yleensä suurta myötätuntoisuutta. Komitealle saapui suuri joukko kirjoituksia, joissa ilmituotiin iloa kongressin toimeenpanemisesta ja luvattiin pyydettyä myötävaikutusta. Niiden joukossa, jotka toivottivat menestystä tuolle »kristilliselle ja ihmisystävälliselle pyrinnölle», oli myös vanha GLADSTONE. Moni uskontotieteen harrastaja niinkuin MAX MÜLLER puolti kongressia, toivoen siitä lähtevän hyötyä vertailevalle uskontotieteelle. Toiset lupasivat apuansa sentähden, että he olivat vakuutetut, että kongressi todistaisi jonkun kristinuskon muodon etevyyttä ja täydellisyyttä ja niin edespäin.

Mutta toisilta tahoilta synnytti kongressituuma myös suurta paheksumista ja vastarintaa. Kongressin vastustajiin kuuluivat muitten muassa Turkin sultaani ja venäläisen pyhän synoodin kenraaliprokuraattori POBEDONOSTSEV. Suuri joukko Amerikan kristillisiä sanomalehtiä niinikään jyrkästi vastusti kongressia. Amerikan yhdysvaltain presbyteriläisen kirkon esikunta laati päätöslauselman, joka nimenomaan paheksi uskontokongressia. Hämmästystä herätti, että Canterburyn arkipiispa EDWARD myös asettui uskontokongressin vastustajien puolelle. Kirjeessään, jonka arkipiispa lähetti kongressin komitealle, hän väitti, että »kristillinen uskonto on ainoa uskonto». »Minä en käsitä», hän sanoo, »kuinka tätä uskontoa voisi pitää uskontokongressin jäsenenä hyväksymättä sen yhdenvertaisuutta sen muitten jäsenien kanssa ja sen tasa-arvoisuutta asemansa ja vaatimustensa puolesta». Hän muun muassa vielä sanoo, että kongressin ohjelman mukaan kristillisen uskonnon usko ja jumalanpelko joutuisivat yleisen keskustelun alaisiksi, »vaikka ne kuuluvat alaan, joka on liika pyhä sopiaksensa senkaltaiselle käsittelylle». Pääasiallisesti samoilla perusteilla kieltäytyi myös Ruotsin piispa VON SCHÉELE ottamasta osaa Chicagon uskontokongressiin.

Uskontokongressin valmistava komiteea ei antanut intonsa masentua näistä ja muista vastuksista, vaan jatkoi uutterasti tointansa sillä menes-

tyksellä, että kongressin istunnot presidentin tohtori BONNEYN johdolla julkisesti aljettiin syyskuun 11 p. 1893.

Kongressiin oli vakinaisina osanottajina saapunut suuri joukko miehiä ja naisia, tiedemiehiä ja oppimattomia, pappeja ja maallikkoja, jotka edustivat maailman huomattavampia uskontoja. Kristillisen uskonnon ja kristillisten lahkojen edustajia mainitsematta nähtiin kongressin istuntosalissa Brahman, Buddhan, Moseksen ja Muhammedin tunnustajia, Kongfutsen, taoismin, shinton, brahmo-samâi'n ja jainan edustajia y. m. Koko tämä kirjava seura ynnä ne monta tuhatta kuulijaa, jotka noin 150,000 ilmoitetusta jäsenestä olivat läsnä, alotti työnsä yhteisellä virrellä yhteisen jumalan kunniaksi ja yhteisellä »isä meidän» rukouksella. Sama vakava ja hurskas henki, joka alusta alkaen painoi leimansa tämän uskontokongressin työhön, kesti kaiken aikaa — kongressin istunnot kestivät yhteensä seitsemäntoista päivää.

Tämän ajan kuluessa pidettiin ylipäänsä noin sata esitelmää. Luonnollista on, että näin suuressa esitelmien joukossa löytyi sekä hyviä jopa eteviäkin, että myös heikompia. Melkein kaikissa kuitenkin huomataan luja personallinen vakaumus ja uskonnollinen harrastus. Yleensä voinee sanoa, että kongressin työ pysyi siinä ohjelmassa, joka sille oli asetettu, ja edisti niitten päämäärien saavuttamista, joihin ohjelmassa oli viitattu. Esitelmissä ensikädessä kuvastui nykyinen uskonnon tila maailmassa. Muutamissa myös pilkisti esiin toivomus kerran syntyvästä yhteisestä yleisuskonnosta. Kongressin varsinaisen ohjelman ulkopuolelle sattuivat sitävastoin muutamien puhujain tekemät ehdotukset muutamista uskonnonkappaleista, joita koetettaisiin tehdä perustettavan yleisuskonnon pohjaksi.

Chicagon uskontokongressin merkityksestä ovat useat puhujat ja kirjailijat esittäneet mielipiteensä. On sanottu, että tämä uskontokongressi on tärkeimpiä tapahtumia maailmanhistoriassa, että sillä on ääretön merkitys nykyajalle ja tulevaisuudelle j. n. e. Puhumatta siitä suuresta merkityksestä, joka Chicagon uskontokongressilla kieltämättä on uskonnollisessa suhteessa ja niitten toivomusten toteuttamiselle, jotka sen ohjelmassa esitettiin, on Chicagon uskontokongressilla ollut kaksi näkyvää tulosta. Toinen on suuri kirjallinen teos, joka sisältää kongressin keskustelut. Toinen on uskontotieteellinen kongressi Tukholmassa ja vastedes pidettävät samanlaiset kongressit.

Chicagon kongressin keskustelut ja esitelmät on JOHN HENRY BARROWS julkaissut teoksessa nimeltä „*The worlds parliament of religions*". Tämä teos, joka on pidettävä tärkeänä lähteenä vertailevalle uskontotieteelle, käsittää kaksi osaa, kussakin 800 sivua. Varsin ilahuttava on, että tämä teos (vähän lyhennettynä) on ilmestynyt ruotsinkin kielellä nimellä »Världens första allmänna religionsmöte. Allmänfattlig och illustrerad framställning af den stora religionskongressen, hållen i Chicago i samband med världsutställningen till Kolumbi minne 1893. Öfversättning af L. Bergström, teol. lektor. I—II. Stockholm 1894. 632+631 sivv. Muusta jotensakin rikkaasta kirjallisuudesta, joka on syntynyt tämän kongressin johdosta, mainittakoon S. A. FRIES'in kirjoittama kirjanen »Betydelsen af religionskongressen i Chicago», Tukholmassa 1895.

Toisena tuloksena Chicagon kongressista mainittiin jo uskontotieteellinen kongressi Tukholmassa. Epäilemättä on Chicagon kongressi antanut aiheen myös Tukholmassa pidettyyn uskontotieteelliseen kongressiin, ja tässä merkityksessä voi pitää jälkimäistä edellisen tuloksena.

Samoin kuin kongressi Chicagossa pidettiin yhteydessä suuren näyttelyn ja riemujuhlan kanssa, niin oli Tukholmankin kongressin laita. Mutta niinkuin Chicagon näyttely oli maailman näyttely, Tukholmassa toimeen pantu näyttely sitä vastaan oli aiottu ainoastaan pohjoismaita varten, niin eriävät nuo kaksi kongressiakin toisistaan. Toinen yhdisti koko maailman uskonnot, toinen oli pääasiallisesti aiottu vaan Ruotsia, Norjaa, Tanskaa ja Suomea varten, vaikka muutamia uskontotieteen edustajia muiltakin mailta oli kongressiin kutsuttu. Kun vielä lisätään, että Chicagon kongressissa oli osaanottajia kymmentuhansittain, Tukholman kokouksessa sitä vastoin ainoastaan noin kolmesataa, niin on kylläksi huomautettu, mitkä ulkonaiset yhtäläisyydet näillä kahdella kongressilla on ollut, ja mikä niitä toisistaan erottaa.

Tärkein eroitus on kuitenkin sisällistä laatua. Chicagossa pidettiin yleinen *uskonto*-kongressi, Tukholmassa *uskontotieteellinen* kongressi. Tätä Tukholman kongressin tieteellistä luonnetta huomautettiin erityisesti jo kutsumuskirjeissä. Tällä nähtävästi etupäässä tarkoitettiin, että kongressissa puhujina taikka ainakin esitelmien pitäjinä esiintyisivät ainoastaan tieteellisesti sivistyneet henkilöt, jotka tieteelliseltä kannalta uskonnon ilmiöitä käsittelisivät. Tässä suhteessa kongressi oli tarkoitettu eriämään Chicagon kongressista, jossa sekä oppineet että oppimattomat puhuivat, jossa sekä

tieteellisiä esityksiä annettiin kuin myös tavallisia »todistuksia». Miten tätä erotusta todellisuudessa ylläpidettiin, siitä vastedes.

Ne miehet, jotka ensin ehdottivat uskontotieteellisen kongressin pitämistä, lienevät svedenborgilainen pastori ALBERT BJÖRCK ja teologian tohtori pastori S. A. FRIES, molemmat Tukholmasta. Nämät kaksi miestä kuuluivat myös kongressin toimikuntaan ja ovat epäilemättä enemmän kuin muut työskennelleet kongressin hyväksi, toinen sen rahastonhoitajana, toinen ensimäisenä sihteerinä. Toimikunnan muut jäsenet olivat entinen maaherra CURRY TREFFENBERG, jonka kuolema poiskutsui keskellä kongressia, kirkkoherrat A. STRANDELL ja E. BERGMAN Tukholmasta sekä tämän kaupungin israelilaisen seurakunnan ylirabbiini, professori G. KLEIN, mies jossa tuskin huomaa juutalaista ja joka inhimillisten samoinkuin kirjallisten ansiojensa vuoksi näkyy olevan hyvin suosittu, kansanmieleinen henkilö Ruotsin pääkaupungissa.

Seikka, että toimikunta oli näin kokoonpantu, mutta vielä enemmän se seikka, että Tukholman kongressin ohjelma erotukseksi Chicagon kongressista oli saanut jo mainitun eriävän muodon ja sisällyksen, lienee vaikuttanut, että mies, joka oli kieltäytynyt kannattamasta Chicagon uskontokongressia, nyt esiintyi Tukholman uskontotieteellisen kongressin presidenttinä. Tarkoitan Visbyn hiippakunnan piispaa K. H. GEZ. VON SCHÉELEÄ, joka lienee Suomessakin hyvin tunnettu henkilö.

Vaikka kongressin siis oli onnistunut saada presidentiksensä yksi Ruotsin valtiokirkon korkeimpia ja etevimpiä miehiä ja vaikka toimikunnan kokoonpanokin ainakin osaksi oli jotensakin rauhoittavaa laatua, ei puuttunut Ruotsissa henkilöitä, erittäin pappeja, jotka kiivaasti vastustivat uskontotieteellisen kongressin pitämistä ja selittivät sitä joksikin jumalattomuuden ilmimerkiksi. Mitä Suomeen tulee, niin kongressista täällä yleensä on hyvin vähän välitetty. Kongressin ohjelma julkaistiin, paitsi osaksi päivälehdissä, ainoastaan Vartijassa. Kuulumien mukaan yritykset saada joku meidän — paratkoon harvalukuisista — tieteellisistä teoloogeista pitämään suomalaiselle miehelle reserveerattua esitelmää eivät onnistuneet. Mitkä syyt lienevätkin muuten vaikuttaneet, osittain vaikutti sopimaton aikakin juuri koulujen lukukauden alussa, että suomalaisten osanottajien luku oli verraten vähäinen. Suomalaisia oli kongressissa noin tusinan vaiheilla.

Kun uskonnontieteellinen kongressi jumalanpalveluksen jälkeen, jossa tuomioprovasti fil. tohtori JOHN PERSONNE saarnasi tekstistä Joh. ev. 5: 39 s.,

juhlallisesti avattiin Ritarihuoneessa elokuun 31 p., oli neljättäsataa henkilöä läsnä. Mikäli puvuista saattoi päättää, oli varsinaisista jäsenistä suurin osa pappismiehiä.

Presidentti piispa VON SCHÉELE, arvokkaan näköinen, varsin edustavainen mies, joka somasti vaikka vähän affekteeratulla tavalla osaa asettaa puheensa sekä äidinkielellään että usealla vieraalla kielellä, piti arvokkaan ja ylevämielisen avajaispuheen. Niinkuin muilla aloilla, niin on pohjoismaiden uskontotieteenkin alalla tarve tutustua muitten kansojen työhön ja edistykseen. Pohjoismaiden kansoilla on omituinen luonto ja luja uskonto, tutustumisesta heihin saattaa muukalaisellakin olla hyötyä. Puhuja puhui sitten uskontotieteen merkityksestä. Yleisen uskontotieteen ensi tehtävä on todistaa, kokoilla ja järjestää uskonnolliset ilmiöt. Tämä työ on tehtävä »periaatteen mukaan, joka ei ole yksin ulkoa otettu vaan osaksi sisältäkin». Kanta, jolta ilmiöt nähdään, silmä, jolla ne tarkastetaan, vaikuttaa näet aina työn tulokseen. Erittäin on näin laita, kun koetetaan määritellä uskontojen keskinäistä suhdetta ja järjestää ne elimelliseksi kokonaisuudeksi. Johtavan periaatteen tässä työssä pitäisi olla uskonnon käsite. Mutta tätä ei voi saavuttaa ilman yksilön ja yhteiskunnan uskonnollista kokemusta. »Vasta kun uskonnolliset kokemukset ovat päässeet yksimielisyyteen siitä, mikä uskonnolle on olennaista, mikä syrjäkohtaista, voi uskontotieteellisellä kongressilla olla tyydyttävä menestys, koska vasta silloin löytyy kaikkien sen jäsenien hyväksymä mittakaava erityisten uskonnollisten katsantojen asettamista varten uskonnon järjestelmään. Syvältä ja hartaasti olemme me evankeliset kristityt nyt jo vakautuneet siitä, että uskontotieteellisen kongressin tulos on oleva, että historiallisraamatullinen kristinusko tunnustetaan olevan malli, jonka mukaan kaikkien muitten uskontojen ja uskontunnustuksien arvo on mitattava, ja ettei mikään miespolvi voi kohota kristinoppia korkeammalle. Kongressin esisanaksi hän pani: *concordia res parvæ crescunt,* ja tässä toivossa lausui hän kaikki kongressin jäsenet tervetulleiksi.

Kun sitten eri maitten puolesta oli valittu kongressin varapresidenttejä — suomalaisten puolelta teologian lehtori E. T. F. REUTER Turusta — ja kun kuninkaalle, joka sairauden vuoksi oli estetty läsnäololla kunnioittamasta kongressia, oli päätetty lähettää ranskankielinen adressi, ryhdyttiin esitelmien pitämiseen.

Ensimäinen esitelmä, jonka aineena oli »*uskonnon historiallinen tutkiminen*», oli kuuluisan uskontotieteen tutkijan MAX MÜLLERin Oxfordista määrä pitää. Katkerasti pettyivät kuitenkin ne, jotka olivat saapuneet kongressiin nähdäksensä ja kuullaksensa Max Müllerin. Sillä samoin kuin kuningaskin oli hän sairauden tähden estetty saapumasta kongressiin. Hänen lähettämästään esitelmästä antoi pastori Björck varsin lyhyeksi supistetun referaatin, josta esitelmän todellinen sisällys ei selvinnyt. Referaatin tekijä omasta puolestaan lisäsi, että Müllerin esitelmästä voisi luulla, että hän kieltäisi jumalallista ilmestystä uskonnossa, mutta puhuja oli vakautunut siitä, että Müller todellisuudessa ei sitä tee. Kuinka lienee, mutta Müllerin esitelmässä muun muassa luetaan: »tätä nykyä pidetään ja tutkitaan uskontoa lakkaamattomana kasvantona, älyllisenä kehityksenä, joka on enemmän yhtäjaksoinen kuin itse luonnon kehitys ja alkaa aikakaudelta, jossa uskonnolliset ajatukset ovat verrattavat luonnontieteiden alkueläimiin, ja josta ne ovat kehittyneet ihmissuvun uskonnoksi, joka kuitenkin vielä on postulaatti pikemmin kuin todellisuus. — — — Meidän täytyy oppia, että vääriä uskontoja yhtä vähän on löytynyt kuin vääriä kaloja ja muita eläimiä». [1])

Toisena esiintyi uskonnonhistorian professori P. D. CHANTEPIE DE LA SAUSSAYE Amsterdamista. Koko hänen ulkomuotonsa: vähän pönäkkä maailmanmiestä muistuttava ryhti, huolella hoidettu kaksihaarainen parta, terävän vilkkaat ja älykkäät kasvot ynnä kultasankaiset rillit muistuttivat enemmän kauppaneuvosta, joka, niinkuin joku sanoi, ulkoa tuntee kaikki pörssin kurssit, kuin kuuluisaa uskontotieteen tutkijaa. Mutta kun hän hollantilaisella saksan murteella rupesi puhumaan »*vertailevasta uskonnon tutkimisesta ja uskosta*», huomasi piankin, että edessämme oli *Lehrbuch der Religionsgeschichte* nimisen teoksen etevä tekijä. Professori Chantepie asettui heti alussa protestantiselle kannalle ja ainakin tältä kannalta katsoen hän saattoi sanoa, että uskontotieteen tarkoitus ei ole uskontojen tasaileminen vaan uskonnon syventäminen. Hänen esitelmänsä oli lämmin uskontotieteen apologia, joka perustui käsitykseen, ettei uskolla ole tieteen puolelta mitään pelättävää.

---

[1]) Vertaa: *Religionsvetenskapliga kongressen i Stockholm 1897.* En fullständig framställning af kongressens uppkomst och förhandlingar jämte porträtt af dess president, bestyrelse och samtliga talare enligt uppdrag utgifven af S. A. Fries. Stockholm, Bohlin et C:o, 1897. 1 vihko, siv. 31.

Iltapuolen istunnossa keskusteltiin »*uskonnosta ja yhteiskunnallisesta kehityksestä*». Keskustelua valmisti laajanlaisessa lausunnossa pastori NATAN SÖDERBLOM, ruotsalaisen seurakunnan sielunhoitaja Pariisissa, nuori verevä mies, oikea pohjoismaalaisen tyyppi. Puhujan esittämät mielipiteet olivat pääasiassa seuraavat: Uskonto — jolla puhuja nähtävästi tarkoitti kristinuskoa — ja yhteiskunnallinen kehitys ovat pidettävät kahtena toisistaan riippumattomana osana inhimillistä elämää, joilla kullakin on oma elimellinen elämä. Ne sattuvat kuitenkin monissa kohdin yhteen ja vaikuttavat toisiinsa kilvoitellen erittäinkin siveyden alalla, ja niitten keskinäisellä kilvoituksella on tätä nykyä suvaitsemattomuuden muoto. Jos uskonnon luonteena on tuottaa maailmalle ikuista hyvää, niin se ei osaa päämäärääns ä, rajoittaessaan pyrintönsä yksin yhteiskunnallisiin kysymyksiin ja ihmiskunnan kehitykseen. Todellisuudessa uskonnon tehtävä on tuottaa ihmisille ja kaikille yhteiskunnallisissa taistelussa haavoitetuille toivoa ja luottamusta Jumalaan. Mutta Jumalan palveleminen käsittää myös lähimäistemme palvelemista aineellisissa ja yhteiskunnallisissa asioissa. Uskonnolla on sekä yleinen että erityinen tehtävä yhteiskunnan kehityksessä. Edellisessä suhteessa uskonto koskettaissaan yhteiskunnallisiin kysymyksiin loukkaantuu yhteiskunnallisten kysymysten loukkauskiveen, ihmisten itsekkäisyyteen. Yhteiskunnallisen tilan parannus ei voi lähteä uusista järjestelmistä. Parannuksen voi aikaansaada ainoastaan jumalallinen työ, joka uudestaan muodostaa yksityis-ihmiset, panee rakkauden itsekkäisyyden sijaan ja poistaa itsekkäisyyden sokean kilvoituksen yhteistunnolla ja sopuisuudella. Uskonto yhdistää ihmiset kristilliseen yhteyteen, joka on vanhempien liitto(!) ja jonka tehtävä on vahvistaa ja toteuttaa oikeutta ja jumalallista armahtavaisuutta. Uskonnon erityistehtävä yhteiskunnan alalla on aluksi sääliväisyydellä lieventää kurjuutta, jonka yhteiskunnan taloudellinen muodostus on aikaansaanut. Evankelisen armahtavaisuuden pitää koettaa tehdä itsensä tarpeettomaksi. Uskonto ei saa olla jonkun erityisluokan, jonkun taloudellisen ohjelman taikka jonkun yhteiskunnallisen laitoksen oma. Yhteiskunnan kehitys velvoittaa uskonnon koettamaan totuttaa ihmissieluja niihin uusiin asemiin, jotka itse kehitys synnyttää, ja säilyttää siveyttä. Kun uskonto saarnastuolissa käsittelee yhteiskunnallisia kysymyksiä, kun se koettaa muodostaa yleistä mielipidettä j. n. e., niin uskonnon etupäässä tulee edistää senkaltaisten laitosten ja olojen syntyä, jotka edistävät ja suojelevat eloa ja oloa, jotka ovat ihmisen arvon mukaiset.

Syyllä sopi odottaa, että tämä lausunto, jossa ilmaantui lämmin myötätuntoisuus yhteiskunnan köyhiä ja kärsiviä kohtaan, mutta jonka uskontotieteellisestä arvosta voi olla eri mieltä, oli synnyttävä mitä kiivainta keskustelua. Ja osaksi hyvin kiivas väittely syntyikin. Kuitenkin enimmät puhujat — mikäli he pysyivät itse keskusteltavassa asiassa — näkyivät olevan jotensakin samaa mieltä kuin keskustelun alustaja. Pastori BJÖRCK sanoi, että kristilliseltä kannalta katsoen ihmisen tehtävä tässä maailmassa on saattaa sisällinen ja ulkonainen elämä yhtymään sopusointuun, jonka pohjalla yhteiskuntakysymys on ratkaistava. Insinööri T. ALGREN arveli, että uskonnon vaikutus yhteiskunnalliseen kehitykseen on perustettava käsitykseen kaikkien ihmisten veljeydestä. Herra NORLIN Pariisista kuvasi sosiaalisia ja vapaauskoisia liikkeitä Ruotsissa. Ranskalainen BERTHAUD sanoi, että protestanttisuudelta puuttuu yhteiskunnallinen mieli. Katolisuus on vaikuttanut paljon enemmän kansan suureen joukkoon. Aika on tullut, että protestanttiset papit kirkoistaan lähtevät ulos kansan joukkoon. Kirkkoherra LUNDÉN Göteborgista näytti pidemmässä kertomuksessa, joka parhaiten olisi sopinut pappeinkokoukseen, jossa keskustellaan käytännöllisestä teologiasta, miten protestanttinen pappi voi vaikuttaa yhteiskuntaolojen parantumiseen. Suurinta huomiota herätti tukkukauppias S. S. LACHMAN Köpehaminasta, joka kannattaa sitä uskonnollis-sosiaalista liikettä, jonka tunnettu entinen översti VON EGIDY Saksassa on alkuunpannut. Hän lausui paheksumisensa siitä, että esitelmänpitäjä varsin epätieteellisellä tavalla oli vastustanut sosialismia, josta hänellä muka ei ole vähintäkään käsitystä. Sosialismi ei vihaa uskontoa, vaan uskonnon nykyistä muotoa kirkossa. Jos todellinen veljeys ihmisten kesken tahdotaan saada totentetuksi, täytyy pyrkiä sopusointuun todellisen ihmisluonnon ja inhimillisen olemuksen ulkonaisten ehtojen välillä. Semmoista kehitystä tarkoitti Jeesus. Jeesuksen todellisen opin toteuttaminen on se mikä yhteiskuntaa voi uudistaa.

Toisena päivänä piti ensin professori ARNOLD MEYER Bonnista esitelmän »*alkuperäisen kristinopin historian uudenaikaisesta tutkimuksesta*». Prof. Meyer on vielä nuori mies, yksi niitä tiedemiehiä, joissa ei työn paljous eikä tieteen arvokkuus ole voinut tukahduttaa luonnollista ilomielisyyttä ja »gemüthlichkeit»iä. Hän näkyi olevan erittäin huvitettu käynnistään Ruotsissa ja käytti joka tilaisuutta oppiaksensa Ruotsin kieltä. Tässäkin ilmaantui hänen luonnollinen puheliaisuutensa, joka esitelmässä

esiintyi melkein pelottavalla tavalla. Esitelmä näet kesti (lyhyen ruotsalaisen käännöksen kanssa) puolikolmatta tuntia. Siitä on sanottu, että se paremmin olisi soveltunut johonkuhun pappisseminaariin. Kovin seikkaperäinen ja peräti saksalainen prof. Meyerin esitelmä oli, mutta samassa valaisevaa ja opettavaa laatua.

Puhuja sanoi, että alkuperäisellä kristinuskolla on määrääväinen merkitys kirkolle sentähdon, että se antaa meille Jeesuksen kuvan. Kysytään: kuinka syntyi alkuperäinen kristinusko? Kuinka on Jeesus uskon subjektista muuttunut uskon objektiksi? Alkuperäinen kristinusko ilmaantui ensi kädessä Paavalissa. Paavalin käsittäminen on jättiläistyö teologialle. Tätä työtä koski suurin osa esitelmästä. Mutta puhuja tarkasti muitakin uuden testamentin kirjoja, erittäin Johannes-kirjallisuutta, ja esitti kritiikin suhdetta niihin. Evankeliumeista puhuja sanoi, että ne etupäässä ovat kirjoitetut käytännöllisessä tarkoituksessa Jeesuksen sanan tuntemista varten. Vastaus kysymykseen, kuinka tuli Kristuksen uskosta Jumalan valtakuntaan usko Kristukseen, on se, että usko Kristukseen on vanhempi kuin usko hänen ylösnousemiseensa eikä perustu hänen ihmetöihinsä, vaan hänen mahtavaan personallisuuteensa.

Seuraava esitelmä, jonka kongressin sihteeri pastori S. A. Fries piti, oli kaikeksi onneksi edellistä paljon lyhyempi. Pastori Fries on vielä nuori mies, 30:n vaiheilla, mutta jo Ruotsin huomattavimpia teoloogeja. Kirjassaan „*Israels historia*“ (1894) ja väitöskirjassaan „*Den israelitiska kultens centralisation*“ (1895) hän on asettunut sille kriitillis-tieteelliselle kannalle vanhan testamentin tutkimisen suhteen, joka liittyy nimiin Reuss, Graf, Wellhausen, Keunen y. m. Toiseksi hän edustaa sitä suuntaa, joka on tunnettu nimellä »ritschlianismi». Kun hänen kantansa siis on hyvin selvästi määritelty ja lisäksi tulee, että hän kirjoituksissaan mielellään ja pelotta käy rohkeata kynäsotaa toisin ajattelevia vastaan, niin on luonnollista, että hän on herättänyt paljon pahaa mieltä ja saanut monta vihamiestä. Mainitun historiansa vuoksi hän muun muassa pantiin pois uskonnonopettaja-toimestaan eräässä koulussa. Mutta toiselta puolen hän on voittanut monta puolustajaa ja suosijaakin. Niin hän esimerkiksi on ollut ehdolla edustajaksi valtiopäiville. Ja äsken vietetyn kuninkaallisen riemujuhlan aikana hän sai teologian tohtorin arvon ja nimen. Tohtori Friesin esitelmässä ilmaantui selvästi hänen kantansa, vaikkei hän siihen erityistä painoa pannutkaan. Ja vaikkei se suureksi osaksi ollut

muuta kuin kirjallisuuden, kirjailijain ja kirjain luettelo, kuunneltiin sitä silminnähtävällä hartaudella.

Puhuja esitti ensin vanhan testamentin kritiikin nykyistä asemaa mainiten miehiä semmoisia kuin Reuss, Vatke, Graf, Duhm y. m., joiden aatteet Wellhausen (1878) on saattanut voitolle Saksassa, mutta joita toiset niinkuin Baudissin, Hommel, Klostermann, Orelli, Oettli, Zöckler, Strack ja muut ovat vastustaneet. Pääasiassa Wellhausenin teoria on oikea, vaikka sitä muutamin kohdin on täytynyt muodostaa muun muassa Gunkelin, Hugo Wincklerin, puhujan ja Hoonackerin tutkimusten mukaan. Puhuja vielä teki selkoa muutamista v. 1895 jälkeen ilmestyneistä teoksista. Riitakysymykset koskevat tätä nykyä etupäässä Israelin vanhinta historiaa Sauliin saakka ja Esra-Nehemian aikakautta. Israelin historiaa voi tarkastaa maailmallisen historian tutkimuksen kannalta, mutta sitä voi myös esittää pelastushistoriana. Jälkimäistä katsantokantaa kritiikki ei estä, vaan pikemmin suosii. Mutta toistaiseksi ei ole hyvä (»rådligt») esittää Israelin historia jälkimäisellä tavalla, sillä me emme vielä tarpeeksi tunne Jeesuksen ja alkuperäisen kristinuskon historiaa, ja toiseksi sekoitetaan vielä usko Kristukseen ja hänen työhönsä uskon kanssa, joka määrätyllä tavalla käsittää Israelin historian ulkonaista kulkua. Kerran tänkaltainen esitys kuitenkin on annettava. Silloin viettävät tutkimus ja usko sovitusjuhlaansa. — Jos esitelmä yleensä oli selvä, niin esityksen viimeinen osa ei liene kaikkien ymmärrettävissä. — — —

Iltapuolen istunnossa esitti pastori BJÖRCK keskusteltavaksi kysymyksen *„missä merkityksessä on raamattu pidettävä Jumalan sanana“*. Pastori Björck on, kuten jo mainittiin, svedenborgilaisen seurakunnan pappi Tukholmassa. Opintonsa hän on pääasiallisesti suorittanut eräässä svedenborgilaisessa pappisseminaarissa Amerikassa. Luonnollista on, että hän käsitti ja esitti keskusteltavan aineen mestarinsa Svedenborgin hengessä. Hänen esityksensä tuntui jotensakin epätieteelliseltä ja epäselvältä. Seuraus tästä oli, että keskustelukin, joka muuten venyi hyvin pitkäveteiseksi, tieteellisessä ja asiallisessa suhteessa oli heikonlainen. Syyllä prof. KLEIN lyhyesti huomautti, että on selvästi määrättävä, mitä ilmestyksellä tarkoitetaan. Onko meillä todellinen jumalansana, vai onko tämä nimi sovinnainen valhe.

Niinkuin raitis tuulahdus ulkoa olisi käynyt ummehtuneen salin läpi, tuntui norjalaisen runoilijan ja unitaaripapin KRISTOFFER JANSONin runollinen

ja vapaamielinen lausunto. Hän sanoi, ettei hän tahdo kieltää inspiratsionikäsitettä, jollei siihen liitetä käsitystä virheettömyydestä. Johdonmukaista ei ole pitää muutamia lauseita jumalallisena ilmestyksenä, kun ne esiintyvät raamatussa, ja kieltää niitten jumalallista alkuperää, kun ne ovat Laotsen taikka Buddhan lausumat. Muitten uskontojen kirjat ovat yhtä hyvin inspireeratut kuin raamattu — kuin runoilijain ja taiteilijain taideteokset. Kuitenkin Kristuksen oppi on »kalliin helmi, ihanin hohtokivi Jumalan diadeemissa». Vilkkaat käsien taputukset seurasivat Jansonin puhetta. Mutta nämät suosionosotukset yhtä vähän kuin herra Jansonin mielipiteetkään olivat tanskalaisen pastorin MARTENSEN-LARSENin mieleen. Hän arveli ettei Jansonin lausunto ollut muuta kuin korupuhetta naisia varten. Hän (Janson) ei voinut pitää erillään henkevää puhetta ja Jumalan hengen puhetta. Martensen-Larsenin vastalause oli jotensakin halveksivaa laatua, ja enemmän sukkela kuin tieteellinen. Hän ei näy muistaneen, että herra Janson on runoilija, eikä huomannut, että hän runollisella tavalla pääasiallisesti esiintoi samaa ajatusta kuin Max Müller (vrt. ylempänä). Muutamat muutkin puhujat vastustivat Jansonia, mutta toiset niinkuin prof. Meyer myönsivät, että hän pääasiassa oli oikeassa. Pitkältä ja paljon puhui vielä uskonnollisena kirjailijana hyvin tunnettu ja arvossa pidetty prof. RUDIN. Vähän oudoilta kuuluivat hänen sanansa tässä tilaisuudessa, tieteellisessä kongressissa, erittäin kun muistaa, että hän on Viktor Rydbergin seuraaja ruotsalaisessa akademiassa. Hän muun muassa lausui ilonsa siitä, että kun edellisenä päivänä oli määrä puhua uskonnosta yleensä, yksinomaan taikka melkein yksinomaan keskusteltiin ainoasta todellisesta uskonnosta, kristinuskonnosta. Hän puolusti Jeesuksen yliluonnollista syntyä sekä demonien vaikutusta ja karkoittamista y. m. Ihan keskusteltavan aineen ulkopuolelta luki herra Kasperson pitkän kertomuksen CHARLES VOYSYN perustamasta teistisestä kirkosta.

Kolmantena päivänä esiintyi kongressin ehkä huomattavin henkilö, dogmatiikan professori Pariisin protestanttisessa yliopistossa, AUGUSTE SABATIER. Hän on jo vanhanpuolinen mies, joka näyttää sairaalta ja ruumiillisesti heikolta, mutta jossa asuu voimakas, palava sielu. Koko hänen olentonsa herättää myötätuntoisuutta. Hänen puheensa „*uskonnosta ja nykyisajan kultuurista*“ oli syvämietteinen ja muodollisesti täydellinen.

Suhde nykyisajan kultuurin ja uskonnon välillä, kun se käsitetään perittynä laitoksena, ilmaantuu sanassa: ristiriita. Tieteellä, joka tahtoo olla vapaa, ei ole oikeus eikä pakko hävittää uskontoa. Eikä uskonto, ollaksensa elävä, saa kieltää eikä kahlehtia tiedettä. — Nykyisajan sivistyksen periaate on hengen autonomia. Se ilmestyy filosofiassa, siveysopissa, luonnontieteissä, kielitieteessä ja yhteiskunnan pyrinnössä itsehallitukseen. Uskonnon auktoriteetti esiintyy heteronomiana: uskonto nojaa kirkkoon (katolilaisuus) taikka kirjaan (protestanttisuus). Ristiriita uskonnon ja kultuurin välillä on katolisuudessa auttamattomissa, koska kirkon virheettömyys on ruumiintunut paavissa. Erittäin mestarillisella tavalla kuvasi puhuja uskonnon tilaa katolisuudessa. Hän sanoi, että riidassa ainoastaan väliaikaisia aselepoja ja valtiollisia sopimuksia voidaan aikaan saada, joilta puuttuu suurempi merkitys. Protestanttisuudessa vaikuttavat sisällinen uskonnollinen elämä ja inhimillinen kultuuri yhä enemmän toisiinsa, sillä protestanttinen teologia ja kristillinen tunne kehittyvät kehittymistään, eikä mikään ulkonainen eikä valtiollinen auktoriteetti voi tätä kehitystä estää. — Uskonnolla ja tieteellä ovat yhteiset juuret: uskonnolla sisällisessä hurskaudessa, tieteellä järjen vapaassa kehityksessä. Nämät avut ovat saatettavat sopusointuun elämässä. Inhimillinen kultuuri on tuleva uskonnon ruumiiksi, uskonto on tuleva kultuurin sieluksi. Ilman elävää uskontoa kadottaa kultuuri ihanteensa, ilman kultuuria kivettyy uskonto, muuttuu ulkonaiseksi muodoksi ja taikauskoksi. Kristuksen evankeliumi on syvälle juurtunut kristilliseen sivistykseen, se on tämän sivistyksen suola, joka estää sitä mädäntymästä ja häviämästä samalla tavoin kuin antiikin sivistys hävisi.

Prof. Sabatier'in esitelmä herätti mitä suurinta mieltymystä ja kongressin presidentti erityisesti kiitti häntä.

Sitten astui esille Suomessakin hyvin tunnettu ja arvossa pidetty kirjailija ja raamatun kääntäjä, Upsalan entinen professori O. F. Myrberg. Hän on pieni harmaapäinen ja -partainen vilkas ukko, jonka vaatimattomuus miellyttää. Hän puhui *„kristinuskon merkityksestä yleisenä maailman-uskontona“*. Kristinuskon etuisuus muitten uskontojen rinnalla perustuu siihen, että se on vapaa kaikesta kansallisesta ja paikallisesta partikularismista, ja siihen, että se terottaa mieliin tosi-ihmistä. Kristinusko on muuttunut uudeksi juutalaisuudeksi ja erikoisuudeksi sen johdosta, että tosiihmisen merkitystä ei ole otettu huomioon. Erikoiskirkkojen täytyy hävitä.

Mikä niitten perästä seuraa on epävarmaa. Varma on, että kristinuskon on pitäminen kiinni evankeliumien Kristuksesta. Vasta kun syntyy kristikunta, joka elämässä kuvastaa raamatun Kristusta, on kristinuskon päämaali saavutettu, kristinusko on tullut yleiseksi maailmanuskonnoksi. Tätä aikaa valmistaa äsken syntynyt syvä harrastus kristinuskon inhimillisyyden puoleen vastoin epäinhimillistä dogmatismia, mutta ennen kaikkea jumalihmisen Kristuksen voimakas esittäminen.

Samana päivänä pidettyä keskustelua „*uskonnosta ja siveydestä*" alusti jo mainittu ylirabbiini prof. G. Klein. Puhuja huomautti, että tämä kysymys esiintyi jo muinaisuudessa. Aristoteles oli vastoin Platonia esittänyt uskonnosta riippumattoman siveysopin. Myöhemmät vanhan ajan filosoofit olivat tosin taas koettaneet yhdistää uskontoa ja siveyttä, mutta pakanallinen filosofia ei voinut keksiä tukevaa uskonnollista tuetta siveydelle, sillä siltä puuttui käsitys pyhästä Jumalasta. Tämä käsitys oli muinaisuudessa ainoastaan Israelin kansalla, ja kristinuskon kautta on se tullut länsimaidenkin kansojen omaksi, tuoden muassaan suurimman hengellisen mullistuksen, mikä maailmassa koskaan on tapahtunut. Puhuja sitten esitti nykyisajan yritykset ylläpitää uskonnosta riippumatonta siveyttä. Lopuksi puhuja vielä tarkemmin selitti siveyden ja uskonnon yhteyttä Israelin katsannossa, kumoten syytöstä, joka sen siveysoppia vastaan on tehty, että se muka on heteronominen.

Esitelmän jälkeen esiintyi ensiksi edellä jo mainittu tukkukauppias Lachman, joka nähtävästi ei ennättänyt määrätyissä kahdessakymmenessä minuutissa koko viisauttaan purkaa. Ensiksi, sanoi hän, on määriteltävä mitä uskonto ja kehitys ovat. Hän valitti, ettei aika sallinut hänen muutamilla aforismeilla selvittää asiaa. Mutta mitä uskontoon ja siveyteen tulee, niin on hän tästä kysymyksestä sanonut kaikki, mitä siitä sanoa voi, eräässä julkaisemassaan kirjassa „*Religion og Ethik*", jonka hän jätti kongressille! Sen hän kuitenkin lisäsi, että kaikki, mitä kirkot sanovat kristinuskoksi, on poistettava, jotta Kristuksen kristinusko voisi päästä arvoonsa. — Prof. Rudin antoi esitelmänpitäjälle sen todistuksen, että hän oli käsitellyt asiaa — tosikristilliseltä kannalta. Hän oli näyttänyt ymmärtävänsä lain ja profeetat paremmin kuin moni kristitty selittäjä. Omasta puolestaan hän lisäsi, että Kristus on lain täyttämys myös siten, että hän elämässään ja etupäässä ristinkuolemassaan esiintyi jumalallisen rakkaudenlain ruumiintumisena. — Muutamat muutkin puhujat esiintyivät. Keskustelu oli nähtävästi

hyvinkin yksipuolinen ja kysymyksen »toinen puoli» jäi kun jäikin ilman edustajaa ja puolustajaa. Keskustelun ponneksi jäi pastori Söderblomin lause: »uskonto ilman siveyttä on epärehellisesti käytetty rikkaus, siveys ilman uskontoa on köyhyys, vaikkakin rehellinen köyhyys, josta Jumala meitä varjelkoon»(!).

Viimeisenä päivänä pidettiin kolme esitelmää perätysten. Nämät olivat jätetyt norjalaisten, tanskalaisten ja suomalaisten edustajain toimeksi.

Ensin esiintyi professori S. MICHELET Kristianiasta. Hän on pitkä laihanlainen mies, kasvot kalpeat, parta tummanruskea. Hänen esitystapansa oli vaatimaton, vähän kuivanlainen ja eloton. Puhujan aineena olivat „*Israelin profeetat ilmestyksen kannattajina*". Profeetallisen toimen alkua on vaikea määrätä syystä, että sen voima alussa oli heikompi. Samuelin ajoista aina maanpakolaisuuteen saakka ja sen jälkeen ovat profeetallinen toimi ja vaikutus pääasiassa pysyneet samanlaisina. Profeetat vaativat uskonnollista elämää ja noudattivat itse puhtainta siveyttä. He olivat uskollisuuden edustajia ja kansansa ruumiintunut omatunto. Ennakolta he olivat nähneet nuot suuret kansalliset onnettomuudet ja mullistukset 8:nnesta 6:nteen vuosisataan ja rohkeasti, usein henkensä uhalla he olivat tunnustaneet uskoansa vanhurskaaseen jumalaan, siten kehittäen kansansa uskonnollista uskoa. Heidän vaikutuksensa ei ollut ainoastaan historialliselta kannalta merkillinen, vaan he myös valmistivat uskonnon tulevaisuutta. Vaikkei myöntäisikään ilmestystä, vaan hyväksyisi ainoastaan luovaa kaikkijärkeä, ei kuitenkaan voi selittää profeettain tointa itsepetokseksi. Muissakin uskonnoissa on Israelin profeettain itsetajunnan kaltaista. Se perustuu yleiseen ilmestykseen.

Toiseksi esiintyi pehmeäpuheinen, monisanainen nuori tanskalainen, teologianlisensiaatti pastori H. MARTENSEN-LARSEN. Hän oli esitelmänpitäjistä ainoa, joka ei lukenut paperista vaan puhui vapaasti. Ja hyvin häneltä puhe juoksikin, vaikkei tämä esitystapa juuri tuntunut olevan hyödyksi esitelmän tieteellisyydelle ja selvyydelle. Puhujan aineena oli »*Jeesus ja uskonnonhistoria*». Hän alotti puheensa kysymyksellä: »kuka Jeesus on», ja hän päätti esitelmän samalla kysymyksellä. Tähän ja samanlaisiin kysymyksiin on, sanoi puhuja, koetettu antaa vastaus uskonnonhistorian avulla. Mutta turhaan. Täytyy lähteä Jeesuksen omasta uskonnollisesta tajunnasta siitä, että hän oli Jumalan poika. Tässä tajunnassa

koko hänen työnsä liikkui, se oli hänen elämänsä keskipiste. Tähän keskipisteeseen on hän koettanut asettaa ihmiset ja siten on hän vaikuttanut koko inhimilliseen elämään. Jeesus on suuri vapauttaja κατ' ἐξοχήν. Kuka Jeesus siis on? Kenen poika hän on, joka tunsi olevansa taivaallisen isän poika niinkuin ei kukaan muu? Mistä tämä tajunta? — — — —

Lopuksi piti dosentti KNUT TALLQVIST esitelmän *„muhammedilaisuudesta ja kristinuskosta"*.

Esitelmäin perästä sai herra BONET-MAURY, kirkkohistorian professori Pariisin protestanttisessa yliopistossa, puheenvuoron ja kutsui pohjoismaalaisia siihen uskontokongressiin, joka v. 1900 on aiottu pitää Pariisissa. »Sen tehtävä olisi Voltairen ja Renanin isänmaassa julistaa uskonnollisen tunteen legitimiteettiä ja uskonnollista vapautta sekä toimia yleisen uskonnollisen veljeyden hyväksi». Kongressi on oleva uskonnollisten ihmisten, ei uskontojen eikä kaavain kongressi, apologeettinen kongressi, yleinen *uskonnollinen* kongressi. Se siis eriäisi sekä Chicagon kongressista että Tukholman kongressista. Pariisissa pidettävän kongressin valmistavan ohjelman ovat allekirjoittaneet ANATOLE LEROY-BEAULIEU, G. POIGNAUT ja BONET-MAURY.

Kun sitten Storkyrkanissa oli pidetty jumalanpalvelus, jossa kontrahtirovasti tohtori T. BOSSON saarnasi tekstistä: *minä olen tie, totuus ja elämä*, kokoontui kongressi illalla juhlallisiin päättäjäisiin.

Presidentti, piispa VON SCHÉELE, piti pitkän kauniin puheen. Liittyen Ciceron sanoihin: »niin raakaa ja sivistymätöntä kansakuntaa ei ole koskaan ollut olemassa, että, jollei tiedetty millainen jumala ihmisellä piti olla, ei ainakaan olisi tiedetty, että jumala täytyy olla» (vrt. *De leg.* I 8, 24), puhui herra piispa uskonnosta ja yleisestä kansanhengestä sekä tieteestä ja sen edistäjäin vastuunalaisuudesta. Jos tämä kongressi jossakin määrin on vahvistanut tätä vastuunalaisuuden tunnetta, niin sen toimi ei ole ollut ilman tulosta. Lopuksi puhuja kiitti kaikkia, jotka ovat työskennelleet kongressin hyväksi.

Presidentin puheeseen vastasivat useat vieraat lämpimin sanoin. Prof. Sabatier kiitti Ruotsin kansaa sen ystävällisyydestä, kuningasta hänen osottamastaan myötätuntoisuudesta kongressia kohtaan sekä presidenttiä ja toimituskuntaa. Prof. Meyer kiitti Ruotsin kirkkoa siitä, että se ei pelännyt vapaata tutkimusta uskonnon alalla! Prof. Chantepie de la Saussaye huomautti yhtäläisyyksistä Ruotsin ja Hollannin välillä ja esitti eläköön huu-

don protestanttiselle vapaudelle. Lehtori Reuter kiitti presidenttiä ja toimikuntaa, jotka olivat kongressin aikaansaaneet. Muista puhujista vielä mainittakoon tohtori Fries, joka esitti nelinkertaisen eläköön huudon kongressin presidentille. Tämä vastasi: *„antakaamme Jumalalle kunnia! Rukoilkaamme!“* Jälkimäinen sana kerrottiin Saksan ja Ranskan kielellä, jonka perästä piispa luki isämeidän kreikan kielellä.

Uskontotieteellisen kongressin virallinen osa oli lopetettu. Mutta seuraavana päivänä kongressia tavallaan vielä jatkettiin. Tehtiin nimittäin huviretki ihanaan Saltsjöbadeniin, jossa noin seitsemänkymmentä kongressin jäsentä söi yhteiset päivälliset. Tämä päivä oli aiottu seurustelulle ja tuttavuuksien tekemiselle, johon kongressissa yleensä oli ollut hyvin vähän tilaisuutta, koska säännöllisesti oli työskennelty noin seitsemän ja kahdeksan tuntia päivässä. Ja kyllähän tällä retkellä monta hauskaa tuttavuutta tehtiinkin, mutta päivä olisi ollut kokonaan reserveerattava seurustelulle. Sitä vastoin oli päivällinen puheineen maljoineen tuskin suoritettu, kun taas ruvettiin työhön. Tohtori A. Aall Kristianiasta piti liiaksi pitkän puheen uskontotieteellisten kongressien merkityksestä. Sitten seurasi keskustelu ehdotuksesta, että samanlaisia uskontotieteellisiä kongresseja kuin nyt lopetettu määrättyjen vuosien perästä jälleen pantaisiin toimeen Kristianiassa, Köpenhaminassa ja *Helsingissä.* Toiset vastustivat päätöstä tähän suuntaan. Ja ehdotettiin, että yhdyttäisiin yleisiin uskontokongresseihin, jotka tulevat pidettäviksi, ensi aluksi Pariisissa v. 1900. Kolmaskin ehdotus tehtiin, että nimittäin perustettaisiin pohjoismaiden uskontotieteellinen aikakauskirja. Mikä päätös lopuksi tehtiin, en tiedä. Kaiken päätteeksi piti vielä piispa von Schéele esitelmän, jossa hän pääasiallisesti polemiseerasi Max Müllerin vastaan.

Tukholmassa pidetty uskontotieteellinen kongressi varmaan joutuu hyvin eriävien arvostelujen alaiseksi. Parhaiten sitä voinee arvostella vasta sitten, kun sen keskustelut ovat täydellisesti julkaistut. Sentähden ja koska tämän kirjoittaja tavallaan on asianosainen kongressissa, ei tässä mitään arvostelua tarkoitetakkaan. Ainoastaan muutamia näkökohtia sallittakoon minun esiintuoda.

Jos uskontotieteen ensimäinen tehtävä on se, jonka kongressin presidentti avajaispuheessaan esitti: todistaa, kokoilla ja järjestää uskonnolliset ilmiöt, niin olisi minusta Tukholmassa pidetyn uskontotieteellisen kongressin ohjelman pitänyt saada varsin toisenlainen muoto ja sisällys, taikka

uscimpien esitelmien aineet olisivat olleet toisella tavalla käsiteltävät, varsinkin kun tämä kongressi oli ensimäinen laatuaan. Ei olisi saanut esitelmissä ja keskusteluissa melkein yksinomaan — niinkuin nyt oli laita — pitää silmällä ja käsitellä ainoastaan yhden uskonnon, kristinuskonnon, ilmiöitä. Niinkuin nyt yleensä meneteltiin, sopisi melkein luulla, että kongressin yleinen mielipide oli se, joka jonkun lauseessa ilmaantuikin, että kristinusko yksin on oleva uskontotieteen esineenä. Kongressi ei harrastanut niin paljon yleistä uskontotiedettä kuin erityisuskonnon, kristinuskonnon, jopa erityisen kristillisen kirkon, protestantismin, jumaluusopin tutkimista. Kongressin historiallinen näkökanta, joka on luettava sen parhaimmiksi ominaisuuksiksi, olisi ollut ulotettava muihinkin uskontoihin. Tämä olisi ollut enemmän uskontotieteen periaatteiden mukaista. Tietysti yhtäkaikki olisi voinut ja pitänytkin noudattaa presidentin esittämää ja toivomaa periaatetta, että kristinusko pidettäisiin mittakaavana muitten uskontojen arvostelemisessa.

Tältä kannalta voinee syyllä tehdä muistutuksia Tukholman uskontotieteellistä kongressia vastaan. Harvoinhan ensimäinen yritys täydellisesti menestyy.

Joka tapauksessa sopinee pitää tämän kongressin merkitystä hyvinkin suurena. Itse sen toimeenpaneminen todistaa, että Ruotsissa ja yleensä pohjoismailla löytyy elävä uskonnollinen ja uskontotieteellinenkin harrastus. Pohjoismaissa, joissa yleisellä uskontotieteellä tähän saakka ei ole ollut monta varsinaista edustajaa, on nyt pontevasti huomautettu tämän tieteen suurta merkitystä. Uusia ja laajempia näköaloja on avattu. Uskontotieteen siemen on kylvetty pohjoismaiden kansoihin. Toivokaamme tästä siemenestä kerran kypsyvän hyviä hedelmiä.

K. Tallqvist.

Kaukaiselle salomaalleni.

Kirjoitti *H. S.*

Kaukana Suomen salomailla kohoaa pieni mökkinen koivujen keskellä, korkealla kunnahalla. Tyyni järvi huuhtelee siellä rantakiviä ja kuvastaa kirkkaasen pintaansa vastakkaiset rannat ja saaret, jotka kukkais-

kimppuina kohoavat järven syvyydestä. Korkea kallioseinä seisoo siellä pohjoistuulten vartiana, läheinen järvi estää hallan huokumasta, ja monet asumattomat kalliosaaret erottavat sen melskeisestä maailmasta. Koko luonto siellä tarjoaa rauhaa, tarjoo tyynen sataman levottomalle ihmissielulle ja asettaa kiihoittuneet mielet. Höyryaluksen tupruava savu vain osottaa sen olevan yhteydessä muun maailman kanssa, eikä luonnon hiljaisuutta häiritse muu kuin lehmänkellojen kalke ja lasten iloiset äänet, jotka todistavat ihmiskäden sinnekin raivanneen itselleen tien ja ottaneen valtaansa luonnon pyhimmänkin.

Ensi kerran astuit eteeni kesäisessä loistossasi. Tuulen hengessä huojuen koivut nyökyttivät päätään vakavampien veljiensä, honkapuitten, joukosta. Ahoilla mansikat kypsyivät ja nurmet vihannoivat. Joka puolelta metsistä kohosi kaskisavuja ja peittivät rannat himmeään autereesen. Illan hämärtyessä kokkovalkeat leimuilivat ja nuoret tanssissa pyörähtelivät kalliolla. Ja hiljaisena yönä, jolloin ei päiväkään malttaisi mailleen mennä, yksinäinen soutaja harhaili tyynellä järvellä ja lauleli armaalleen.

Mutta keskellä kesän ihanuutta valtaa ihmismielen sanaton kaiho, selittämätön alakuloisuus. Puitten vihreys tummenee, lintujen laulu lakkaa, ja kun auringon laskiessa järvi peilikirkkaana päilyy ja metsä salaperäisesti humiseepi, niin luonto kietoutuu alakuloisuuden kyynelharsoon.

Näin luonnon pukeutuvan siellä syksyiseen pukuunsa, näin puitten lehvien punertuvan ja kellastuvan ja ilman kirkastuvan läpinäkyväksi kuin puhtain kristalli. Näin syksyisen auringon säteillään kultaavan kukkulain huippuja ja luovan salaperäisen tenhon yli vesien ja lehtirantain. Kaiho ja surumielisyys katosi syksyn kirkkaudessa ja väriloistossa, ja joka taholta uhkui vastaani elämäniloa, riemua, uudestaan vironnutta nuoruutta.

Näinpä kerta myöhään syksyllä ensi lumen laskeutuvan maahan. Hiljaa ja varovasti se kääri valkeaan vaippaansa rakennusten katot, paljaat kalliot ja tiet ja ripoittelihen täysilehtisiin puihinkin. Kuin morsian vihillä seisoi luonto silloin edessäni ja kohotti korkealle myrttikruunuaan. Mutta morsion lailla se illan tullen heitti yltään valkean verhonsa ja sulatti tulviviin kyyneleihin puhtauden-peitteensä.

Tulipa sitte talvi ja tuiskutti lunta helmastansa. Valkeana metsä seisoi huurteessaan. Korkea kukkula tuolla lahden pohjukassa kohotti valkeaa otsaansa talvista taivasta kohti ja ulotutti liepeensä alas järven jäälle. Siintävän selän oli pakkanen kahlehtinut ja rakennellut siltoja mielin mää-

rin. Mökkini se seisoi törmällään lumivalkoinen viitta yllään. Korkeina kinokset kohosivat ikkunoiden tasalle ja jääpuikot koristelivat räystästä. Lumikukkasia kimalteli ikkunaruuduissa ja sinervä savu tuprusi korkealle kirkkaasen talvi-ilmaan. Sisällä loimuili iloinen valkea tuvan takassa ja loi lämpöä ja hilpeyttä mieliin. Ja kirkas tähti tuikki taivahalla ilmoittaen rauhaa maahan.

Näin sitten kevään siellä elpyvän eloon, näin korkeitten kinosten alenemistaan alenevan, sulavan ja supistuvan. Joka rinteeltä, kallion kolosta kirkkaat kevätpurot pulppusivat esiin ja mustat, alastomat koivut kerkesivät hiirenkorvalle. Mikä elämä, mikä riemu vastaherännneessä luonnossa! Joka oksalta linnut lempien laulelivat, pääskyt rakentelivat pesiään räystäsalle ja käköset kukkuivat kuusikossa. Ujona kukkakin kohotti päänsä lumen alta ja avasi umpunsa auringon syleilyssä. Minä istuin rantakivillä, näin järven purkavan jäänsä ja kuulin aaltojen loiskeen jalkojeni juuressa ja tuntui kuin kovät kuitenkin olisi kaikkea muuta ihanampi.

Kaukainen salomaani, joka vuodenaikana olet sinä minulle rakas ja saatat rinnassani tunteita väräjämään, milloin riemua ja onnea, milloin sanatonta kaihoa ja kaipuuta. Runoiliat eivät ole kauneuttasi ylistelleet, eikä lehteviä rantojasi ole siveltimellä ikuistettu. Mutta minulle olet aina suloinen salomaani — unelmieni ja toiveitteni maa.

Kotimaan kirjallisuutta.

Kauppis-Heikki, Tarinoita ja tapahtumia. Porvoossa 1897, Werner Söderström. 127 siv. 8:o. Hinta 1:25.

— —, Varosen jouluharmit y. m. tarinoita. Välipalaksi II. Porvoossa 1897, Werner Söderström. 31 siv. 8:o. Hinta —:25.

Ihmisten parissa liikkuessaan näkee kirjailija monesti tapahtumia, jotka syvemmälti mieleen painuvat, sattuu yhteen ihmisten kanssa, joista saa tavallista eheämmän ja elävämmän kuvan. Näitä kuviaan ja muistojaan ei hän raatsi sikseenkään heittää, vaan hän ne paperille piirtää ja jakelee niitä sanomalehtiin ja tilapäisiin julkaisuihin, ja kun niitä enemmän karttuu, toimittaa hän ne erityisenä kirjana julkisuuteen. Tämmöiset julkaisut

monessa suhteessa puolustavat paikkansa, mutta niistä saattaa joskus olla haitta kirjoittajalle itselleen. Hän saattaa tuhlata pieniä harjoitelmina hyvät ainekset; joista aikaa myöten voisi kasvaa jotain eheämpää ja suurempaa.

Kauppis-Heikin viimeksi ilmestyneessä pienten kertoelmain kokoelmassa on eri tarinoita kokonaista kaksitoista. Kaikissa kuvataan maalaiskansan elämää, parissa eläinten elämää.

Lavein on ensimäinen »Saitureita» — 41 sivua 127:sta. Siinä kuvataan hyvin saitaa miestä, hänen taloudenpitoaan ja elämän vaiheitaan. Tavaran kokoaminen on tällä miehellä pääasiana, kaikki muu saa sen tieltä väistyä. Palvelijainsa palkkaa hän jos jollain tavalla niukentaa, naimisiin mennessä on raha ainoana määrääjänä, rahanhimo saattaa hänet tekoihin, joita hänen omatuntonsa ei enää hyväksy. Hän ei lapsiaan osaa kasvattaa, hän ei tahdo mitään uhrata heidän hyväkseen. Mutta siitä hänelle koituu rangaistus. Lapset kasvavat pahoille tavoille, varastavat, juovat ja muuta pahuutta harjoittavat. Isä sokeudessaan iloitsee, ettei hänen tarvitse antaa heille mitään. Hän uskoo heidän puhettaan, kun he sanovat marjan keruulla ja muilla pikku tienesteillä saavansa rahaa omiin tarpeisiinsa. Mutta lapset ovatkin varastaneet. Vihdoin se selviää isälle, samalla hän pääsee muunkin pahuuden perille. Sen jälkeen hän valvoo koko yön ja miettii ja surec, ja päättää luopua rakkaista markoistaan lastensa kouluttamiseksi.

Tätä kertomusta tarkastaessa tulee juuri ajatelleeksi, että tekijä tässä ehkä on päästänyt aiheen ennen aikojaan käsistään. Jollemme sitä minään pitäisikään, että alussa saamme jotenkin laveasti tutustua toiseen veljeen, joka sitten kokonaan katoaa lukijan näköpiiristä, niin tapahtuu kertomuksen lopussa päähenkilössä niin suuri muutos, ettei lukija jaksa sitä uskoa oikein todelliseksi. Kenties ei sitä kestäkkään sitä yötä kauemmaksi.

Toiset tarinat kaikki ovat paljon pienempiä. Saamme muutamassa niistä luoda sangen syvän katseen ihmiselämään. Kertoelmassa »Syksyllä ja keväällä» näemme pienessä muodossa kokonaisen elämän taistelun. — Vaimon hartaimpana toivomuksena on saada varallisuus kohoamaan, lehmien luku lisääntymään, lapset kouluun. Miehen halujen päämäärä on saada oma hevonen, ajaa kerran elämässä omallaankin. Mies saakin lapsellisen itsekkään halunsa täytetyksi, mutta vaimon lehmät menevät siihen, talo köyhtyy ja lapset eivät pääse kouluun. — Elävänä kuvastuu todellisuuden ankaruus eteemme tästä pikku kertoelmasta, jossa samalla vallitsee niin voimakas tunnelma.

Toisissa tarinoissa kuvataan omituisia ihmisiä, monesti hyvinkin leikillisellä ja hauskalla tavalla. Hauskimpia on »Oja-Taavetin lasku» miehestä, joka papin häntä ripittäessä laski, että hänellä oli hyviä töitä kolmen kapan edestä enemmän kuin syntiä. — »Hessu» on juoppo suutari, sukkelapuheinen, tyytyväinen kaikissa elämän kohtaloissa. — »Ihaili»

tarinassa tutustumme ahkeraan vähän hassahtavaan Väisäsen Leenaan, jonka ihanteena on pitää miestään niin pulskana ja lihavana kuin porvari. — »Alarapun aviopari» on niinikään kaksi yksinkertaista, mutta köyhyydessään tyytyväistä ihmistä. — Leikkisiä, mutta jotenkin vähäpätöisiä ovat »Varosen jouluharmit» ja »Miten Mikko käytti Katria jouluna kirkossa». — »Naapurit» on kokoelman hauskimpia tarinoita. — »Kahden puolen ikkunaa» käsittelee usein käytettyä aihetta — kuvaa koronkiskuria, jota tässä verrataan hämähäkkiin. Voimakkaampaa vaikutusta ei kuvaus jaksa tehdä. — »Pääskysten elämästä» on varsin sievä kuvaus. Samoin »Omena ja Kaunikki», jossa kuvataan kahden lehmän kesäisiä kokemuksia.

Monet näistä pitävät semmoisinaan varsin hyvin paikkansa. Toisissa olisi ehkä ollut aihetta laajempaankin kuvaukseen. Toiset taas olisivat voineet muodostaa pienen lepokohtauksen suuremmassa yhteydessä. Moni tässä erikseen kuvattu henkilö olisi varmaan suurempaan kertomukseen sovitettuna tuonut siihen tarvittavaa leveyttä, ja olisi voinut muodostaa sopivan vastakohdan kirjan muille henkilöille. Ajattelemme tässä esim. Hessua.

Näkyy olevan meillä niin varsinaisilla kirjailijoilla kuin kansankirjailijoilla yleisenä rajoituksena, etteivät voi kuvata vähääkään laajempaa ihmisryhmää samassa teoksessa, pää- ja syrjähenkilöineen, niin että kukin saisi itselleen tulevan sijan. Ne luonteet ja ihmiset, joihin kirjailija syvemmälti on tutustunut, kuvataan laajemmassa teoksessa yksin, jotensakin ilman syrjähenkilöitä ja syrjätapahtumia. Ne henkilöt ja tapahtumat taas, joista kirjailija voisi saada aihetta juuri näihin kohtiin, sukeutuvat erikoisiksi pikku kertoelmiksi, »välipaloiksi», »katkelmiksi», y. m. Voisihan tämä perustua haluun kohdistaa yksi suuri voimakas tunnelma yhteen pääasiaan. Mutta epäilemättä siihen monesti on syynä heikkous, taitamattomuus kompositsioonissa, monisuuntaisemmassa kaavailemisessa. Meidän kirjailijaimme tulisi itselleen tehdä selväksi tämä yksipuolisuus, eikä sen poistamiseksi tarvittavia aiheita liian tuhlaavalla kädellä jaella tilapääjulkaisuihin. — Mutta sanottakoon se samalla: ihmisten tekoihin saattaa olla monet vaikuttimet, monesti hyvinkin pakottavat. — —

Joka tapauksessa lukee Kauppis-Heikin »tapahtumia ja tarinoita» varsin mielellään.

Kustantaja, herra Werner Söderström toimittaa huokeahintaista julkaisusarjaa nimeltä »Välipalaksi». Tämän sarjan toinen vihko käsittää muutamia Kauppis-Heikin tarinoita, jotka kuitenkin kaikki tavataan ylempänä puheenalaisena olleessa kokoelmassa.

O. R.

C. E. Aspelund, Om döpelseformuläret, dopresor samt odöpta barns rättigheter. Helsingissä, 1897, tekijä. 75 siv. 8:o. Hinta —:75.

Kirkkoherra Aspelundin kirjanen sisältää varsinkin siinä osassa, joka koskee kirkon kasteenkaaviota, paljon, joka, osaksi esitystavankin vuoksi, varmaankin monessa on herättävä pahennusta. Tekijä, lyhyesti sanottuna, pitää kasteenkaaviota sen nykyisessä korjatussakin muodossa epäkristillisenä ja epäraamatullisena, eikä hän säästä sanoja moitteeltansa. Tekijä itse tietää että hän kajoo arkaan kohtaan. Hän vakuuttaa, että tämä ei tapahdu »kevytmielisestä röyhkeydestä», vaan omantunnon pakosta. Tarvitseeko miehen, joka, niinkuin hän itse sanoo, on kahdeksankymmentä vuotta täyttänyt ja seisoo haudan partaalla, puolustautua, että hän uskaltaa esittää vakaumuksensa? Tekijä voi olla varma siitä, että hänen kirjoitustansa monilta puolin tervehditään mielihyvällä ja että se on hyvälle asialle hyödyksi.

Tekijä myöntää, että kasteenkaaviota on korjaeltu ja paranneltu, mutta vieläkin sisältää se lauseita, joita ei ole asetussanoissa, joita ei raamatussa sovelluteta lapsiin, jotka sentähden eivät ole raamatunmukaiset eivätkä kristilliset, vaan loukkaavat tervettä järkeä, totuuttaja oikeutta.

Kasteen kaavion sanat »sikiävät ja syntyvät synnissä» esiintyvät raamatussa ainoastaan Ps. 51, 7, eivätkä tarkoita tässä muuta kuin vanhempia. — Sanat »olisimme *kaikki vihan lapsina* kadotetuiksi tulleet» ovat raamattua vastaan, mikäli ne kastamattomia lapsia koskevat, sillä Jeesus sanoi kastamattomista juutalaislapsista, jotka tuotiin hänen luoksensa, »senkaltaisten (tekijä kirjoittaa: niiden) *on* Jumalan valtakunta». »Mutta oikeauskoisuus tahtoo ensin — — — alentaa kastamatonta lasta ja sitten rukoilla *sen* kääntymisestä». — Lausetapa »vihan lapset» löytyy ainoastaan Ef. 2, 3, jossa sillä tarkoitetaan niitä, jotka lihan himoissa vaelsivat. Teologian tohtorin G. M. Waenerbergin ehdotuksessa vuodelta 1869 sanat »vihan lapsina» eivät löytyneet. — Sanoja »iäksi kodotetut» ei ole raamatussa. Jeesus ei sanonut Judastakaan iäksi kadotetuksi. — Sanat »synnillä saastutettu» esiintyy ainoastaan apokryfisessa Syrakin kirjassa. »Ajattelevaa ja tuntevaa mieltä loukkaa, että pieni kastamaton lapsi jo tarvitsisi saada synnin (vanhemmassa kaaviossa: synnit) anteeksi, olkoon että se on perisynnin alainen». — «Herra Jumala — — — ottakoon sinun ulos pimeyden vallasta — — — jotta sinä — — — luopuen perkeleestä ja kaikesta hänen menostansa ja kaikista hänen töistänsä yhä kuolisit synnille». — — — Lapsi on siis ennenkuin se kastetaan perkeleen vallassa! Onko tämmöinen oppi kristillinen? kysyy tekijä. Ainakin se on vastoin raamatun »ihania analogioja«. — Puhe Noakin pelastuksesta ja Israelinlasten käynnistä Punaisen meren halki on, niin-

kuin se esiintyy kasteenkaaviossa, mahdoton oppimattomien ymmärtää j. n. e.

Tänkaltaiseksi muodostettu kasteenkaavio, sanoo tekijä, synnyttää osaksi halveksimista itse pyhää kastetta kohtaan, niin että moni jättää lapsensa kastamatta, osaksi se aikaansaa paljon onnettomuutta. Kansassa on näet syvälle juurtunut käsitys, että lapsi, joka kuolee ennenkuin se on kastettu, on iäksi kadotettu.

Tekijä vielä moittii, ettei kasteenkaavio eikä kirkkolaki vaadi vanhempien läsnäoloa kasteessa. Tästä on syntynyt kansassa tuo luonnoton käsitys, että vanhempien läsnäolo olisi suorastaan sopimaton. Vanhempia ei liioin muistuteta täyttämään velvollisuuksiaan lasta kohtaan. Kasteen todistajilta ei kysytä mitään, eivätkä he lupaa mitään. Mutta yhtä kaikki siunauksen jälkeen sanotaan, että he ovat lupauksia tehneet. Että kaste on liitto Jumalan ja ihmisten välillä ei selitetä. Ainoastaan sana kasteenliitto mainitaan sivumennen. Vielä muitakin muistutuksia tekijä esiintuo nykyistä kasteenkaaviota vastaan.

Jos voikin huomauttaa yhtä ja toista tekijän esitystä ja todistustapaa vastaan, niin kuitenkin jokaisen täytynee myöntää, että tekijä puhuu lämpimästä myötätuntoisuudesta asiaa kohtaan. Mitä sitten tulee esitykseen kastematkoista, niin se on mitä oivallisin, oikein piirtein tehty sivistyskuvaus — valitettavasti 19:nneltä vuosisadalta. Sitä pitää lukea ja miettiä! Tekijä huomauttaa, että syy noihin tavallisiin aikaisiin kastematkoihin on vanhan kirkkolain määräys, että lapset ovat kastettavat kahdeksan päivän kuluttua lasten syntymästä. Tämä määräys on niin syvälle juurtunut kansan tapoihin, että sitä yhä vielä yleisesti noudatetaan — sillä seurauksella että suuri osa syntyneistä kuolee ensimäisten viikkojen kuluessa. Tätä raakalaistapaa vastaan vaatii tekijä lakimääräystä ja papin taikka lääkärin opetusta saarnastuolista.

Tekijä tietysti vaatii, että kasteenkaavio on korjattava, ja hän antaa ehdotuksenkin uuteen kaavioon, jossa hän pitää edellisessä huomauttamansa näkökohdat silmällä. Mitä tulee kysymykseen kastamattomien, luterilaisten vanhempien synnyttämien lapsien oikeuksista, sanoo tekijä, että kohtuullisin ja yksinkertaisin neuvo olisi, että niitten suhteen meneteltäisiin pääasiassa samoin kuin kastettujen lasten kanssa, ainoastaan että »silloin ja silloin kastettu» merkin asemesta kirjoitettaisiin »kastamaton». Lopuksi tekijä esiintuo paheksumisensa siitä, että kirkossa niin orjallisesti noudatetaan apostolin erityisistä syistä annettua käskyä: »naiset vaietkoot seurakunnissa», että esimerkiksi pappi, joka sairauden vuoksi estettynä tointaan toimittamasta antaa opettajattaren kirkossa selittää sunnuntaitekstiä, erotetaan virasta. Ja kuitenkin kertoo raamattu monesta naisesta, joka sekä profeteerasi että opetti.

Tämän ilmoituksen loppuun panen tekijän omat sanat:

»Kirkko ottakoon vaarin ajan merkeistä ja uudistukoon ulkonaisesti ja sisällisesti!» Sillä niissä ilmaantuu kirjasen läpikäyvä ajatus.

K. T.

Karl Bergstedt, Terveys- ja sairaushoito-opin perusteet sekä Suomen lainsäädäntö koskeva yleistä terveydenhoitoa. Käsikirja terveydenhoito- ja kunnallislautakuntien jäsenille, katsastajamiehille ja yleisölle. Helsingissä 1895, G. W. Edlund. 231 Siv. 8:o. Hinta 3:50.

Jo paljoa pitemmän aikaa on Suomen kansalla ollut terveyshoitolaki, kuin monella isommalla ja kehittyneemmällä kansalla. Ikävä vain, että tämä laki melkein viimeisiin asti on ollut olemassa ainoastaan paperilla. Liiaksi paljon onkin ollut kansallamme työtä ja toimimista, kun viimeisinä vuosikymmeninä uudistamis- ja parannuspuuhat kaikilla yhteiselämän aloilla ovat kysyneet ponnistusta, niin ettei ole aikaa ja harrastusta terveydenhoitoasioihin liiennyt. Aivan viime vuosina on kuitenkin terveydenhoitokin alkanut päästä päivän polttavain kysymysten joukkoon. Tästä tulee kai suureksi osaksi kiittää sitä seikkaa, että lääkärit aina enemmän ovat alkaneet panna ensimäiseksi päämääräkseen tautien estämisen ja vasta toiselle sijalle jo syntyneitten tautien hoitamisen. Tämänlaisen muutoksen toimeensaaminen kansassakin ei ole suinkaan helppo tehtävä, mutta jos mielitään terveydenhoito-oppia viedä eteenpäin, niin on työ tähän suunnattava, ja tässä jos jossain on kansantajuisella kirjallisuudella suuri merkityksensä. Tosin on suomen kielellä jo tällä alalla julkaistu koko joukko kirjallisuutta, mutta teosta, joka ottaisi asian siltä kannalta kuin ylempänä mainittu teos, ei kumma kyllä ole kukaan tullut ajatelleeksi. Asialle tämä kentiesi on ollut onneksi, sillä ei niitä miehiä kai ole kovin monta, joilla kysymyksenalaisessa asiassa olisi se kokemus ja tieto kansan katsantotavoista, kuin lääkintäneuvos Bergstedtillä ja jotka olisivat olleet tilaisuudessa sillä hartaudella ja innolla tällaista työtä suorittamaan kuin nyt on tehty. Valitettavasti teosta ei ole suorastaan kirjoitettu suomen kielellä, sillä vaikka, kuten esipuheessa sanotaan, »kunnanlääkäri G. V. Levander on tunnetulla taidolla ja huolella suomentanut teoksen I ja II osan» niin se joka tapauksessa on vain käännös ja tuntuvat siinä, jos niin uskallan sanoa, vasaran jäljet, aina jossain määrin häiritsevästi vaikuttaen lukijaan. En siltä suinkaan tahdo sanoa, että käännös olisi kelvotonta, mutta hiemani vapaammin olisi voinut liikkua käännöstyötä suoritettaessa, sillä kun on kysymys kahdesta niin erilaisesta kielestä kuin suomi ja ruotsi, niin kankealta tuntuu orjallinen käännös, olkoon se kummalle kielelle tahansa.

Teos käsittää kolme eri osaa, joista ensimäinen koskee yksinomaan terveydenhoidon perustotuuksia, lyhyissä luvuissa tehden niistä selkoa niin täydellisellä ja samalla hauskalla tavalla, ett'ei juuri tee mieli kesken keskeyttää. Toisessa osassa puhutaan tarttuma- ja kulkutaudeista ja niitten tuntomerkeistä ynnä hoidosta. Kolmas osa taas sisältää kaikki ne lakimääräykset mitkä terveydenhoitalainsäädäntömme jo mainitun johdosta sisältää.

Suositellen teosta kaikille kansalaisille, tahtoisin mielipiteenäni lausua, että näin tärkeän ja hyödyllisen teoksen leviämistä pitäisi yleisillä varoilla kannatettaman, jotta sen hinta saataisiin niin alhaiseksi ettei se estä varatontakaan kirjaa ostamasta.

Theodor Löfström.

Ida Godenhjelm, Kansantajuisia esitelmiä terveyden hoidosta. Helsingissä 1896, Otava. 30 siv. 8:o. Hinta —:50.

Otavan helppohintaisen kirjaston 25:ntenä vihkona on yllämainitunniminen kirjanen ilmestynyt. Esitystavaltaan se todellakin on helppotajuinen, ja sisältää sangen paljon varteen otettavaa sekä monta hyvää neuvoa, joten se pitää hyvästi paikkansa mainitussa kirjastossa. Paitsi että parissa kohden on käytetty epäonnistunutta sanaa, kuten esim. sivu 5 »ottaa vastaan« pro: imee ja sivu 13 »menee» pro: häviää, pyytäisin huomauttaa erästä seikkaa, johon ehdottoman raittiuden puolustajat usein ja ymmärtääkseni asiallensa vahingoksi tekevät itsensä syypäiksi. Siv. 12 kuuluu näet viimeinen lause seuraavasti: »Heikkomielisyys onkin sentähden pitkällisen alkoholi-myrkytyksen surullinen seuraus.» Tämä väite on varsin liioiteltu eikä likimainkaan todistettu; ainakin on lauseeseen lisättävä sana »usein» sanan »pitkällisen» eteen ja varovaisuuden vuoksi vielä tarkemmin määriteltävä myrkytyksen intensiteetti, muuten juopottelijat tällaisista väitteistä vain saavat todistuskappaleita omalle asialleen, jotka vaikuttavat etenkin heikompiin aivoihin enemmän kuin luullaankaan.

Theodor Löfström.

Suomen oloja vuosisatamme keskivaiheilla venäläisessä kirjevaihdossa kuvattuina.

Переписка *Я. К. Грота* съ *П. А. Плетневымъ*. Издана подъ редакціею *К. Я. Грота*. I:nen osa: 702 s. suurta 8:o. II:nen osa: 966 s. 8:o. III:as osa 849 s. 8:o. Pietarissa 1896. Hinta osalta 3 ruplaa.

I.

Yliopistomme ensimäisenä vakinaisena venäjänkielen professorina oli mies, joka on saavuttanut pysyvän nimen Venäjän tieteessä ja kirjallisuudessa. JAAKKO KARLOVITSH GROT saapui tänne Helsinkiin ainoastaan 27-vuotiaana, mieli vilkkaana, silmä avoinna näkemään ja tajuamaan niitä uusia oloja, joihin hän siirtyi. Hänen lahjakas, miellyttävä persoonansa avasi hänelle pääsyn pääkaupunkimme koteihin, hänen kirjalliset harrastuksensa hankkivat hänelle maamme silloisten parainten miesten tuttavuuden ja ystävyyden. Eipä siis suinkaan liene mielenkiintoa vailla saada tietää, minkälaisia vaikutelmia meidän olomme tekivät nuoreen, lahjakkaaseen venäläiseen, jonka tehtäväksi tuli tavallaan olla välittäjänä venäläisen ja suomalaisen kultuurin välillä. Ja tietoa tästä meille antaa runsain määrin Grotin kirjevaihto Pletnevin kanssa, joka äskettäin on ilmestynyt kolmena vankkana nidoksena, Jaakko Grotin pojan Varsovan yliopiston professorin K. Grotin painoon toimittamana.

PIETARI PLETNEV oli kirjevaihdon kestäessä Pietarin yliopiston professorina, vieläpä samaisen yliopiston rehtorinakin. Runoilija Pushkinin jälkeen v. (1837) hän oli ruvennut toimittamaan „*Sovremennik*“ (Aikalainen) nimistä aikakauskirjaa, joka edellisen toimittajan aikana oli kohonnut eteväksi aikakautiseksi julkaisuksi. Pletnev oli tunnettu tarkkanäköi-

seksi arvostelijaksi sekä myöskin eteväksi kynäilijäksi; hän oli lisäksi hyvä ystävä maansa kirjallisten ja valtiollisten mahtajain kanssa, m. m. hovin, etenkin perintöruhtinaan Aleksanteri Nikolajevitshin läheinen tuttava, koska näet oli ollut tämän opettajana.

Grotin ja Pletnevin kirjevaihto oli hyvin vilkas. Jo ensimäinen osa, joka käsittää vain vuodet 1840—42, sisältää seitsemättäsataa painettua sivua kirjevaihtoa. Se on lakkaamatonta, vilkasta keskustelua — vieläpä mitä avomielisintä ja vilpittömintä — mitä erilaisimmista aineista, toimista ja tuumista kahden kirjallisella ja yhteiskunnallisella alalla etevän henkilön kesken.

Kirjevaihdon alkaessa, kesäkuussa v. 1840, ei Grot vielä ollut professorina, vaikka hän jo oli sinä vuonna muuttanut asumaan Helsinkiin. Pari edellistä kesää hän oli viettänyt Suomessa m. m. kylpyvieraana Helsingissä. Näillä käynneillään hän mieltyi maahamme, etenkin hän alkoi harrastaa ruotsin kielen ja kirjallisuuden oppimista; jo sitä ennen hän oli alkanut kääntää venäjäksi Tegnérin Frithiofin satua. Kesällä v. 1838 hän tutustui Cygnaeukseen, jonka seurassa kävi Runebergiä tervehtimässä. — Tämän käynnin johdosta Grot julkaisi hauskan kirjoituksen Sovremennikissä*).

Grotin kirjalliset harrastukset saattoivat hänet eroamaan siitä virastosta missä hän palveli Pietarissa, vaikka hänen asemansa siellä näytti lupaavan loistavaa tulevaisuutta. Zhukovskijn, Pletnevin y. m. suosituksella hän nyt pääsi Suomen ministerivaltiosihteerin, kreivi Rehbinderin virkamieheksi erityisiä toimia varten. Tämä antoi Grotille luvan asettua joko Pietariin tai Suomeen, minne mieluummin halusi. Grot valitsi Helsingin asuinpaikakseen. — Kenties oli Rehbinderillä jo silloin aikomus tehdä Grotista venäjänkielen professori. Ainakin, käydessään syyskuussa samana vuonna Helsingissä, oli kreivi kysynyt Grotilta suostuisiko hän opettamaan yliopistossa. — Jonkun aikaa tätä ennen kreivi Rehbinder oli kääntynyt Pletnevin puoleen pyytäen, että tämä laatisi lausunnon siitä, miten venäjänkielen opetus Suomen yliopistossa olisi järjestettävä, jotta se menestyisi paremmin kuin tähän asti. Pääkohtana Pletnevin ehdotuksessa oli, että yliopistoomme perustettaisiin, vakinainen venäjänkielen professorinvika. Siihen aikaan oli näet yliopistomme venäjänkielen opetusta varten ylimääräinen professori ja lehtori.

---

*) Vrt. Strömborg, Biografiska anteckningar om J. L. Runeberg, IV siv. 261 seur.

Tultuaan Helsinkiin Grot päätti perinpohjin tutustua tapoihimme ja oloihimme. Pian hän täällä saikin tuttavia ja ystäviä. Niinkun jo mainitsimme, oli hän tätä ennen tutustunut Cygnaeukseen ja Runebergiin; pian hän myös oppi tuntemaan Lönnrotin ja Gottlundin. Ensimäisestä käynnistään Lönnrotin luona hän kertoo jo ensimäisessä kirjeessään Helsingistä, kesäkuun 18 p:ltä*) v. 1840, seuraavasti:

»Eilen aamulla näin miehen, jonka nimi teille **) kyllä on tunnettu, nimittäin Elias Lönnrotin. Ilokseni kuulin tullessani että hän on kaupungissa, ja eilen Cygnaeus tarjoutui lähtemään kanssani hänen luoksensa. Ystävällisesti hän otti minut vastaan. Minä huomasin hänet keski-ikäiseksi, vilkassilmäiseksi mieheksi, jolla oli ystävällinen hymy huulillaan, kasvot päivänpaisteesta ruskettuneet ja liikkeet kömpelöt. Hän oli puettu yksinkertaiseen pitkään tummansiniseen verkatakkiin, mutta hänen käytöksensä ja puheensa olivat niin suorat ja yksinkertaiset, että heti sydämestäni miellyin häneen. Hän nähtävästi ei aavistanutkaan itsellään olevan mitään ansiota, vaan pitää jokaista muuta itseään etevämpänä. — — — Meidän tullessamme hän istui pöydän ääressä, joka oli täynnä tiheään kirjoitettuja vihkoja; yhteen hän kirjoitteli paraikaa puhtaaksi kansan keskuudesta keräämiään lyyrillisiä lauluja, joita hän jo on painattanut yhden osan, joka on melkoinen kirja. Tämä onkin hänen päätoimensa ollessaan vapaana lääkärintoimestaan. Ennen hän väsymättä matkusteli ja kokoeli lauluja; nyt hän yhtä uupumatta istuu päiväkaudet kamarissaan ja järjestelee, kirjoittelee puhtaaksi ja painattaa kokoelmiansa. — — — Yht'äkkiä huomasin seinällä pienen harpun tai, kuten sitä suomalaiset nimittävät, kanteleen, tavallisesta maalaamattomasta puusta. Kun aloin puhua siitä, niin Lönnrot heti otti sen alas seinältä, laski sen polvilleen ja rupesi sen vaskikielillä soittamaan kaikenlaisia suomalaisia säveleitä. Sitten hän toi viereisestä huoneesta suuria vihko-kimppuja, jotka sisälsivät kansanlauluja; näistä monet vielä ovat siinä kunnossa kuin hän ne on kirjoittanut talonpoikien laulannan mukaan, toiset hän on kirjoittanut puhtaaksi, toiset taas ovat laulajien omia kirjoittamia; — useat heistä osaavat näet kirjoittaa selvästi, vieläpä sievästikin; tämän taidon he saavuttavat omin päin hankittuaan itselleen, mikä mistäkin, kaavakirjoja. Matkustellessaan Lönnrot usein itse teki heille tämmöiset kaavakirjat; hänellä on näet kaunis käsiala. Nykyään jo kaikki suomalaiset, ei ainoastaan Suomen sisäosissa, vaan vieläpä Arkangelinkin kuvernementissa, tuntevat hänet, ja usein hän saa sikäläisiltä asukkailta kirjeitä ynnä lauluja, välisti pyynnöllä että painattaisi ne, jos kelpaavat. Hän toimittaa näet suomenkielistä aikakauslehteä nimeltä ‚Mehiläinen'. Tästä sekä käsikirjoituksistaan hän luki minulle kääntämällä ruotsiksi monta hyvin miellyttävää laulua« . . .

»Kun hankkiuduimme menemään pois, niin hän antoi minulle äskettäin painetun osan suomalaisia lyyrillisiä lauluja pyytäen minua otta-

*) Kirjeiden päivämäärät ovat kaikki vanhaa lukua.

**) Alussa kirjevaihtajat teitittelivät toisiaan, kunnes Pletnevin ehdotuksesta vaihtavat te sanan sinä sanaan. Muuttaessaan Helsinkiin Grot oli 27 vuotta, Pletnev oli 20 vuotta vanhempi.

maan sen muistoksi, mutta hetken kuluttua hän sen otti takaisin ja piirsi siihen päällekirjoituksen: ‚Herra Grotille nöyrimmästi kokoojalta'. Silloin otin taskustani pari sepustustani ja ojensin ne hänelle vastalahjaksi. ‚Vai semmoinen se teidän Lönnrotinne on', sanoin Cygnaeukselle astuessamme portaita alas. ‚Niin hän on oikea suomalainen' — vastasi tämä — ‚sekä ruumiiltaan että sielultaan. Onpa hauska nähdä kuinka hän kokonaan on antautunut lempitoimeensa eikä missään suhteessa ole luonnettaan muuttanut'».

»Ja todella, sekä käytökseltään että liikkeiltään hän on oikea suomalainen: puhuessaan hän usein nyökäyttää päätään ja ojentelee kättään, niinkuin olette nähnyt niiden kunnon suomalaisten tekevän, joita kenties olette tavannut Viipurin läänin majataloissa».

Vaikutus, minkä Grot alussa sai suomalaisista, selviää hänen ensimäisen kirjeensä loppusanoista:

»Kas semmoiset ovat ihmiset Suomessa; he eivät vielä ole temmatut pois luonnon helmasta, ja eläen köyhyydessä ja tuntematta minkäänlaista ylellisyyttä he ovat rikkaat ainoastaan henkisten avujensa kautta, eivätkä he etsi muuta kuin näitä. Teillä siellä ei ole heistä minkäänlaista käsitystä, ja kentiesi moni, oltuaan vain vähän aikaa heidän kanssaan, sanoisi: ‚Quel mauvais genre'».

Pian sen jälkeen Helsingissä vietettiin yliopiston kaksisatavuotisen olemassa olon juhlaa tohtorin- ja maisterin-vihkiäisillä. Kutsuttujen joukossa oli Pietarista Pletnev, jolle täällä annettiin filosofiantohtorin arvo*). Suurinta ihastusta herätti suomalaisissa onnentoivotusreskripti, jonka yliopiston kansleri lähetti konsistorille juhlan johdosta. Ehdotuksen täksi reskriptiksi oli sepittänyt Pletnev. Kreivi Rehbinderin toivomuksen mukaan yliopisto lähetti venäjänkielisen vastauksen reskriptiin.

Juhlapäivien aikana Helsingissä olevat venäläiset kirjailijat pitivät päivälliset muutamille suomalaisille kirjailijoille. Isäntiä olivat: Grot, Pletnev, ruhtinas Odojevskij, kreivi Sologub y. m.; vieraina taas: Franzén, Runeberg, Lönnrot sekä muutamia nuorempia kirjailijoita. Päivällisissä m. m. luettiin julki Grotin sepittämä runo: »Tervehdys Suomen kirjailijoille».

Näistä asioista Pletnev vuorostaan kertoi perintöruhtinaalle ja suuriruhtinatar Olga Nikolajevnalle, perintöruhtinaan sisarelle, jonka opettajana hän tähän aikaan oli. Saman vuoden (1840) elokuussa hän sanoo kirjoittaneensa heille kirjeet, joiden sisällyksestä hän kertoo seuraavaa:

»Minä kerroin perintöruhtinaalle kuinka kaikki suomalaiset ihastuksella olivat ottaneet vastaan hänen reskriptinsä ja annoin hänelle mitä

*) Sama arvonimi annettiin m. m. kirjailija Zhukovskijlle, joka ei kuitenkaan ollut juhlassa läsnä.

edullisimman käsityksen tästä kansasta ja maasta. Suuriruhtinatar Olgalle kuvailin itse juhlaa. Luulenpa että he molemmat tulevat intresseeratuiksi hyvistä suomalaisistamme. Matildasta sanoin suuriruhtinattarelle, että vaikka kaikki Suomen naiset tosin ovat viehättäviä, Matilda kuitenkin loistaa heidän joukossansa kuin aurinko.»*)

Myöskin hän oli kertonut perintöruhtinaalle että hänen toimittamansa Sovremennik täst'edes tulisi sisältämään paljon huvittavia tietoja Suomesta. Kirjevahtajakseen täältä sanoi hän Grotin, jonka täten pyysi saada sulkea perintöruhtinaan suosioon.

Pletnevin mieltymystä Suomeen ja suomalaisiin vahvisti suuresti hänen käyntinsä yliopiston juhlassa, ja hän lähettää usein terveisiä helsinkiläisille tuttavilleen. Kertomuksen juhlasta julkaisi hän Sovremennikissä. Saatuaan kreivi Rehbinderiltä luvan lähettää Sovremennikiä Helsinkiin hänen kansliansa kautta, rupesi hän jakelemaan tätä aikakauslehteä suomalaisille ystävilleen. Hän huolehti aina sitä, että suomalaiset paremmin oppisivat tuntemaan Venäjänmaata ja että saisivat siitä mitä paraimman käsityksen. Eräässä kirjeessä syksyllä v. 1840 hän sanoo:

»Minä yhä toivon että tästä kesästä alkaen tapahtuu huomattava muutos heidän käsityksessään venäläisistä. Perintöruhtinaan reskripti, heidän oma venäjänkielinen vastauksensa, aikakauslehden ilmestyminen, joka puhuu niin paljon Suomesta, Pietarin yliopiston rehtorin tutustuminen niin moneen suomalaiseen perheeseen — kaikki tämä on Helsingille merkillinen tapahtuma. Ainakin arvelee minun kanssani samaa Aleksanteri Armfelt».

Ja toisessa kirjeessä:

»Pitää saada suomalaisia semmoiseen katsantopaan kirjallisuutemme suhteen, ett'ei kukaan heistä, tultuaan Pietariin, hakisi tuttavuutta sanomalehtikirjoittajien, hävyttömien kerskaajien ja tietämättömien valehtelijain kanssa, vaan koettaisi oppia tuntemaan Zhukovskijn, Arsenjevin, Spasskijn tai jonkun muun senkaltaisen s. o. ymmärtäväisen miehen ja kunnon kansalaisen».

Hävyttömillä kerskaajilla ja tietämättömillä valehtelijoilla Pletnev nähtävästi tarkoittaa kirjailija Bulgarinia ja hänen vertaisiaan. Bulgarin, joka toimitti aikakauslehteä »Pohjan mehiläinen», julkaisi tähän aikaan kirjoituksia Suomesta, mutta koska ne olivat vääriä ja erehdyttäviä niin Pletnev ja Grot olivat hänelle kovin nyreissään.

---

*) Tämä Matilda oli Uudenmaan läänin silloisen kuvernöörin Kust. Maunu Armfeltin tytär, joka oli kasvatettu Pietarissa, missä hän oli ollut Pletnevin oppilaana. P. puuhasi että Matilda Armfelt otettaisiin hovineideksi, ja sentähden hän alinomaa ylisti häntä suuriruhtinattarille ja keisarinnallekin. Matilda Armfelt otettiin hovineideksi v. 1843.

Esimerkkinä Pletnevin ihastuksesta Suomeen olkoon vielä seuraava pieni ote eräästä hänen kirjeestään:

»Perjantaina kävin taas Tsarskoje Selossa*). Minä ehdotin hänelle [suuriruhtinattarelle] että lukisimme teidän kirjoituksenne Suomen runoudesta. Juttelimme paljon teistä ja Suomesta. Hän huomautti näppärästi, että siellä mahtaa olla jotain erinomaisen viehättävää, koska jokainen, joka siellä on käynyt, ylistää sitä hulluuteen asti; esimerkkinä hän mainitsi rouva Demidovin**), joka aina suurella hellyydellä puhuu synnyinmaastansa. Tietysti minä en ollut säästäväinen ylistyksissäni Suomi-äidille» . . .***)

Grotin helsinkiläiset tuttavat olivat parhaasta päästä yliopiston jäseniä. Paitsi ennenmainituita kuului niihin: Ursin, Tengström, Hällström, Rein, Geitlin, Laurell, Ilmoni, Nordström, Akiander, Lundahl†) y. m. Muita tuttavia oli vielä: kuvernööri Armfelt, lääkintähallinnon ylitirehtööri v. Haartman, senaattori Klinkowström, v. t. kenraalikuvernööri Thesleff, ensimäinen Suomen meriekipaasin päällikkö markiisi Traversay y. m. Näitten tuttaviensa kanssa Grot seurusteli ahkerasti ja viihtyi hyvin; milloin hän istui heidän seurassaan väitellen tieteellisistä asioista, milloin hän oli päivällisillä, milloin taas loistavissa tanssiaisissa heidän luonaan. Hän itse otti vastaan vieraita joka keskiviikko-ilta, jolloin tuttavat kokoontuivat hänen luoksensa. Hänen toimenaan tähän aikaan oli pääasiallisesti kirjoitusten sepittäminen Sovremennikiin. Ne koskivat parhaasta päästä meidän maatamme ja ruot-

*) P. kävi pari kertaa viikossa hovissa lukemassa kirjallisuutta suuriruhtinatar Olgan kanssa.

**) Nyk. rouva A. Karamsin.

***) Tässä yhteydessä mainittakoon että Pletnev oli lähettänyt Sovremennikiä myöskin entiselle oppilaalleen suuriruhtinattarelle Maria Nikolajevnalle, keisari Nikolain vanhemmalle tyttärelle, joka tähän aikaan oleskeli Münchenissä ja joka myöskin näkyy mielenkiinnolla lukeneen Suomea koskevia kirjoituksia. Siinä kirjeessä, jossa suuriruhtinatar kiittää Pletneviä lahjasta, esiintyy seuraava huvittava kohta: „Kiitän teitä kirjeistänne ja kirjoista, joissa on paljo huvittavaa. Olen alkanut lukemaan Sovremennikiämme, erittäinkin kirjoitusta Suomesta. Minua se suuresti huvittaa. En tiennyt tästä maasta mitään tai ainakin hyvin vähän, ja sen vähän olin oppinut vain tyhmistä kasvoista, valkeasta tukasta ja ainaisista tervehdyssanoista „hyvää päivää“ ja „jumal'antakoon“ („хиванейва“, „юмаланда“), jotka minulle muistuttavat lapsuuteni päiviä tuossa onnen sopukassa — Pietarhovissa. O Jumalani! Ryysyisetkin ihmiset voivat johtaa mieleen onnellisia vuosia, ihania hetkiä. Kuinka monta unohtumatonta päivää tuo äkkiä mieleeni sana „hyvää päivää“. „Hyvää päivää“ sanan kuuleminen tuntuu toisesta soinnuttomalta, mutta minulle . . . sitä ajatellessani ilmestyy kirkkaissa väreissä eteeni synnyinseutuni, vanhempani, kaikki mikä sydämelleni on rakasta.“

†) Sittemmin (v:sta 1842) astronomian professori yliopistossa.

salaista kirjallisuutta; semmoisia olivat esim.: »Kirjallisia uutisia Suomesta», »Suomalaisista ja heidän kansanrunoudestaan», »Kuvaus Helsingistä» y. m. Myöskin suomenkieltä hän tähän aikaan opiskeli Castrénin johdolla. Sitä paitsi hän viimeisteli Frithiofin sadun käännöstä, mikä vuoden lopulla valmistui.

Esimerkkinä siitä, miten Grot vietti aikaa ystäviensä seurassa mainittakoon pieni ote:

»Lauantai-illan vietin hyvin hauskasti Akianderin luona. Muitten kunnon miesten joukossa siellä oli itämaisten kielten professori Geitlin, entinen venäjänkielen lehtori ja hyvän venäläis-ruotsalaisen sanakirjan tekijä. Juteltiin paljon venäjänkielen laeista, vieläpä vähän väiteltiinkin; siellä oli monta, jotka osasivat venäjää. Akiander on suuri tuntija tässä suhteessa, vaikka on niin vaatimaton, että tuttavuutemme alkuaikoina ei tahtonut puhua venäjää. Keskustelun ohessa juotiin ahkerasti punssia ja samppanjaa».

Samallaisista iltamista Grot kertoo tuon tuostakin.

Grotin suomalaiset ystävät veivät hänet mukanaan myöskin Suomalaisen Kirjallisuuden Seuran kokouksiin. Seuran kokouselämä, joka ei siihenkään aikaan näy olleen erityisen vilkasta, ei kuitenkaan tehnyt häneen mitään erityisen edullista vaikutusta. Hän kertoo 24 p. lokak. 1840:

»Eilen oli *Suomalaisen Kirjallisuuden Seuran* kokous. Minä menin sinne Akianderin kanssa; kokousta pidettiin yliopiston tiedekunta-salissa. Meitä oli noin kahdeksan miestä, teidän tuttavistanne oli siellä Rein, Akiander, Cygnaeus. Kun esimies pitkä ja laiha *Linsen* *) ilmestyi, niin kaikki istuutuivat pöydän ääreen, jolla paloi muutamia talikynttilöitä. Sihteeri **), joka istui esimiehen vieressä, alkoi lukea edellisen kokouksen pöytäkirjaa; sen jälkeen hän, monien toimiensa vuoksi, luovutti sijansa lopuksi vuotta Castrénille, ja puheenjohtaja hänet päästi toimestaan kiitospuheella. Sen jälkeen Linsén esitti joitakuita vihkosia, jotka oli saatu Ruotsista ja Tanskasta. Sitten juttelivat jonninjoutavia, kokoukseen saapui myöhästynyt Wulffert ***), ja kaikki oli suoritettu. Sieltä läksivät minun luokseni Akiander, Castrén, Ståhlberg, Collan †) (kyttyräselkäinen, järkevä mies, hyväkynäinen) ja vielä Gottlund». — — —

Myöhemmin hän puhuu seuran vuosikokouksesta, jossa Linsén erosi seuran esimiehyydestä:

»Tiistaina [16 p. maalisk. 1841, uutta lukua] kello 5 iltapäivällä oli Suomalaisen Kirjallisuuden Seuran kokous sen ensimäisen vuosikymmenen päättymisen johdosta. Castrén sihteerinä luki vuosikertomuksen. Jo sitä

*) Kaunopuheisuuden ja runouden professori Joh. Gabr. Linsén.

**) Maisteri Kaarlo Henrik Ståhlberg.

***) Postitirehtööri Aleks. Wulffert.

†) Runoilija ja suomen kieliopin kirjoittaja Fabian Collan.

ennen esimies Linsén piti pienen puheen, mutta kauhean unisen: hän on jo niin heikko, että tuskin jaksaa puhua, ja henkisesti kokonaan murtunut mies. Puheen jälkeen hän ilmoitti ettei hän kivulloisuutensa vuoksi enää voi olla esimiehenä, vaan hänen on pakko ajatella ainoastaan rauhaa ja valmistua viimeiseen lepoon. Vaikka häntä kuinka pyydettiinkin jäämään, niin hän ei suostunut (hän on ollut yhtämittaa esimiehenä 10 vuoden kuluessa)*). Silloin leikattiin paperilippuja ja ryhdyttiin uuden esimiehen vaaliin. Enimmät äänet sai Rein, joka oli saapuvilla. Tengström samalla valittiin varaesimieheksi**). Vihdoin Linsén lausui jäähyväispuheen. Surullista ja liikuttavaa oli nähdä miestä, jolla ei enää ollut mitään toivoa elämästä, mutta joka samalla ei osota miehekästä valmistusta kuolemaan. Hän on varjo sanan todellisessa merkityksessä . . .***)

Kuinka valistuneesti ja ennakkoluuloista vapaasti Grot olojamme arvosteli osottaa m. m. seuraava pieni ote; kertoessaan yliopistomme oloista hän sanoo:

»Kuraattorien joukossa on myös Cygnaeus; tämän toimen tähden hänellä viime vuonna [1839] oli ikävyys, jonka äskettäin milloin harmistuen milloin nauraen kuulin häneltä. Ylioppilaat, etenkin hänen osakuntalaisensa, tahtoivat juhlallisesti viettää mainion turkulaisen professorin Porthanin syntymäpäivää. Sijaiskansleri †), kuultuaan sen, raivostui: kuinka, muka, he tähän aikaan voivat viettää ruotsalaisen professorin muistoa? Hän kutsui Cygnaeuksen luoksensa ja käski uhkauksilla häntä taivuttamaan ylioppilaita luopumaan aikeistaan. Sävyisä runoilijamme noudatti, vasten tahtoaan, tätä käskyä. Kuitenkin kerrotaan että useat oikein ajattelevat ihmiset sitten selittivät kunnon Aleksanteri Petrovitshille ††) tämän kiellon sopimattomuutta ja tarpeettomuutta».

Tähän vastaa Pletnev:

»Kummallista kuinka kunnon Aleksanteri Petrovitsh pelkää kaikkea ruotsalaista. Näkyy ettei hän ole palvellut Tshitshagovin komennon alla, joka, Katariinan joutuessa hämille ruotsalaisen laivaston tulosta Kronstadtin edustalle, vain tyynesti sanoi: »‚Eiväthän he meitä syö!'»

Yliopiston riemujuhlan muistoksi venäläiset ja suomalaiset kirjailijat olivat päättäneet yhdessä toimittaa kalenterin. Grot pantiin päätoimittajaksi ja hän puuhaili sitten kirjoitusten keräämisessä. Pletnev kirjoitti asiasta Franzénille pyytäen hänen apuaan ja sai ystävällisen ja myöntävän vastauksen. Samasta syystä Grotkin vaihtoi pari kirjettä Franzénin kanssa. Kalenteri

*) Esimieheksi Linsén oli valittu vasta 1833, mutta sitä ennen hän jo oli ollut varaesimiehenä seuran perustamisesta alkaen.

**) Uudelleen. Professori Joh. Jak. Tengström oli seuran varaesimiehenä 1834—58.

***) Linsén kuoli 1848 62-vuotiaana.

†) Thesleff.

††) Thesleffille.

valmistui vasta alussa vuotta 1842; se ilmestyi sekä venäjäksi että ruotsiksi ja omistettiin yliopiston kanslerille. Osanottajina olivat Grot, Pletnev, ruhtinas Odojevskij, kreivi Sologub, Franzén, Runeberg, Lönnrot, Castrén ja Porvoon lehtori Öhman. Grotin kirjoitusta »Aleksanterin yliopiston historia» kiitettiin kaikinpuolin onnistuneeksi, Pletnevin kirjoituksen nimi oli »Suomi Venäjän runoudessa». Kalenteri otettiin vastaan hyvin ja kiittäviä kritiikkejä oli sekä Venäjän että Suomen sanomalehdissä. Jälkimäisistä mainittakoon Fabian Collanin kirjoittama »Morgonbladetissa«. — Pletnev kertoo myöhemmin lukeneensa »Aleksanterin yliopiston historian» suuriruhtinatar Olgalle, joka oli siitä huvitettu.

Pletnevin kirjeistä vuodelta 1840 mainittakoon vielä eräs, jossa hän kertoo käyneensä kreivi Rehbinderin luona. Samalla kertaa tuli Rebinderin luo Armfeltkin. He juttelivat m. m. venäjänkielen opetuksen järjestämisestä Helsingin yliopistossa ja Pletnev käytti tilaisuutta hyväkseen kehuakseen ystävänsä Grotin kielitaitoa ja sopivaisuutta uuteen professorinvirkaan. Silloin Rehbinder oli kertonut, että asia jo oli ollut keskustelunalaisena keisarin luona, ja että perintöruhtinas oli ollut läsnä ja myös puolustellut Grotia.

Vastatessaan tähän kirjeeseen Grot lausuu epäilyksiä tulevan opetuksensa menestymisestä:

»Oppilaitten tulevista edistyksistä ei voi mennä takuuseen, sillä koko heidän huomionsa on kääntynyt suureen joukkoon muita aineita, joita he, oikeudenmukaisesti kyllä, pitävät venäjänkieltä tärkeämpinä. Millä voi herättää heissä harrastusta tämän oppimiseen? Sen kirjallisuus on vielä köyhä ja kieli itse on vaikea ja nuori; rakkaus yksin voisi vaikuttaa paljon tässä suhteessa, ja sen vuoksi venäläisten ei pitäisi laiminlyödä mitään, vetääkseen täkäläisen nuorison sydämet puoleensa. Asiain luonnollisen järjestyksen mukaan historiallinen vihamielisyys on elävä vielä pari kolme miespolvea».

Tähän vastaa Pletnev:

»Ymmärtäväisten oppilasten huomiota, kun tuntee heidän kieltään ja tapojaan, kun nauttii heidän kunnioitustaan ja luottamustaan, ei ole vaikea kääntää aineeseen, joka on niin huvittava kuin nykyään mahtavimman kansan historia — sekä valtiollinen, että kirjallinen. Harrastus herää kun oppii tuntemaan yksityisseikkoja. Ei kertomusten paljous herätä innostusta, vaan se, kun yksi ainoa kertomus esitetään vilkkaasti ja seikkaperäisesti. Jos te, Jaakko Karlovitsh, voitte kuulijoillenne kuvata joitakuita historiallisia tai kirjallisia henkilöitä niin, kuin Karamsin on kuvannut Ivan Julman tai Boris Godunovin, ikuistaen häviämättömillä muistomerkeillä heidän tarmoaan ja viisauttaan niin te epäilemättä herätätte huomiota luennoillanne. Niinkauan kuin vielä olette vapaa, painattakaa koetteeksi ruot-

siksi johonkin hyvään aikakauslehteen pari kirjoitusta, esim. Pushkinin Sovremennik lehdestä otteita, Konisskijn kirjoituksesta ‚Vähän Venäjän tilasta Puolan katolisten vallan alla' ja Derzhavinin oodin, ‚Zubovin palaamisesta Persiasta', varustaen molemmat käännökset tarpeellisilla selityksillä, niin minä olen varma siitä, että suomalaiset — minä tarkoitan ymmärtäväisiä ja tiedonhalukkaita suomalaisia — tulevat hyppimään ihastuksesta lukiessaan näitä kirjoituksia. Kas siinä teille ohje miten pitää työskennellä, eikä pidä sepittää kuivia oppikirjoja. Älkää valmistako ylioppilaita ytimetöntä tutkintoa varten, vaan herättäkää heissä innostusta kaikkeen ihanaan ja merkilliseen mitä meillä on ja mikä ei unissakaan ole heidän mieleensä johtunut. Neron äänen edessä vaikenee jokainen historiallinen vihamielisyys, mikä meidän onnettomuudeksemme on saanut ravintoa semmoisten miesten tyhmyyksien ja hävyttömyyksien kautta kuin tuo kuuluisa S[olovjev].*)

Kuitenkin Grot olisi tahtonut että hänen virkanimityksensä olisi tapahtunut niin pian kuin suinkin, »sillä», hän sanoo, »mieluista on kyllä elää vapaasti niinkuin nyt, mutta ei se näytä kauniilta. Jumala ties mitä minusta voivat ajatella häijyt ihmiset.»

Tammikuussa v. 1841 Grot oli muutamia päiviä Porvoossa, jossa hän seurusteli Runebergin ja lehtori Öhmanin kanssa**). Runeberg oli vast'ikään saanut valmiiksi »Nadezhdan», joka suuresti ihastutti Grotia ja jota hän pian sen jälkeen alkoi kääntää venäjäksi. Runebergin seurassa Grot viihtyi erittäin hyvin; hän sanoo:

»Hänen kanssaan en voi puhua kylläkseni; vahinko ettei hän asu Helsingissä! Täällä en tunne ketään, joka vetäisi vertoja hänelle . . . Hän jakaa sydämestään vieraansa kanssa kaikki mitä hänellä on, mutta ei rasita itseään eikä vierastaan pakotetulla ylellisyydellä. Senvuoksi voin kursailematta joka päivä syödä päivällistä ja illallista hänen luonaan. Ainoa ylellisyys, minkä hän sallii itselleen, on punssi ja viini, jolla hän kestitsee sekä pöydän ääressä että muulloinkin . . . Ei ainoastaan hänen kotitapojensa tunteminen, vaan myös hänen puheensakin ovat opettavaisia. Nähtävästi ei ole sitä asiaa, jota hän ei olisi ajatellut; jos vaan keveästi koskettaa johonkin, niin Runeberg heti tarttuu kiinni asiaan ja kehittää melkein aina jonkun uuden ajatuksen ja saattaa katsomaan asiata aivan uudelta näkökohdalta. Kuinka viisaasti hän tänään vertasi ylimyssäätyä ja keskisäätyä — edellistä purjelaivaan, joka kopeasti kulkee purjeittensa avulla, mutta on voimaton tuulen oikkuja vastaan, jälkimäistä — höyryveneeseen, joka ulkomuodossaan ei lupaa suuria, mutta sisässään kantaa tavatonta voimaa.»

»Mistä kaikesta me puhelimmekaan tänä viikkona! Usein juttelimme viisi tuntia yhtämittaa, eikä keskustelu tullut väsyttäväksi. Kas siinä näkyy mitä merkitsee molemminpuolinen harrastus yhteisiin asioihin, molemminpuolinen avomielisyys ja halu ylläpitää keskustelua. Etenkin on Runeberg

*) Silloinen ylim. venäjänkielen professori yliopistossamme.

**) Vrt. Strömborg, Biogr. ant. om J. L. Runeberg, IV, s. 411 ss.

mielestäni kunnioitusta ansaitseva sentähden, etten voi huomata hänessä turhamaisuuden varjoakaan».

Kun Runeberg pian sen jälkeen kävi Helsingissä, piti Grot hänelle päivälliset. Muita kutsutuita olivat: Tengström, Akiander, Rein ja Castrén (Cygnaeus oli estettynä). Samppanjassa Grot esitti Runebergin maljan sanoilla: »Juon maljasi Runeberg. Eläös kauan kolmikertaiseksi kunniaksi, mikä liittyy elämääsi: Suomenmaan, ruotsalaisen kirjallisuuden ja oman itsesi kunniaksi». Sitten Grot joi järjestään Tengströmin, Reinin, Akianderin ja Castrénin maljan, vieläpä poissa olevan Cygnaeuksenkin. Lopuksi hän esitti Pletnevin maljan sanoilla: »Nyt juokaamme erään miehen malja, joka, vaikk'ei hän ole täällä, ottaa mitä vilkkainta osaa kaikkiin meidän iloihimme ja suruihimme».

Tämän johdosta sanoo Pletnev:

»Miks'en voinut olla mukana tuossa rauhan ja onnen piirissä! Kiitollisuuden kyyneleet vuotivat silmistäni lukiessani, kuinka mitä jaloimmat miehet ystävyydellä muistelivat minua ja toivottivat minulle terveyttä. Sanokaa heille kaikille, että aina olen oleva ylpeä heidän ystävyydestään ja että kaikkialla olen sanova että olen ymmärtänyt oikeata onnea ainoastaan Helsingissä».

Kirjeessä 24 p:ltä helmikuuta v. 1841 Pletnev lähettää ystävälleen surusanoman kreivi Rehbinderin odottamattomasta kuolemasta. Tämän kuolemantapauksen kautta tuli Grotin nimitys professoriksi taas viivytetyksi jonkun verran aikaa. Kuitenkin Pletnev sanoo kuulleensa että Rehbinder jo oli valmistanut esityksen tästä asiasta.

Rehbinderin kuoleman johdosta sanoo Grot:

»Tämä on isku, joka tuntuu koko Suomelle. Miehellä, johon jo hänen eläessään voitiin panna niin paljon arvoa, lienee varmaankin ollut tavattoman suuria ansioita. Mitä minuun persoonallisesti tulee, niin odotan tyynesti kohtaloni päätöstä. Ei se missään tapauksessa voi tulla pahemmaksi kuin se oli ennen muuttoani tänne . . . Minä vaan lyhyen ajan tunsin hänet, mutta rakastin ja kunnioitin häntä. Nyt minä häntä itken. Miten tahansa minun käyneekin, pidän onnenani, että pääsin pois kansliatoimesta ja Pietarista, ja tästä saan kiittää Rehbinderiä. Kukapa muu hänen asemassaan olisi ottanut minut ilman erityistä tarvetta».

Sitten Grot kertoo miten Rehbinderin ruumis kenenkään tietämättä oli kuljetettu Helsingin läpi kotipuoleensa haudattavaksi. Tämän johdosta sanoo Pletnev:

»Kuinka surumieliseksi minut tekivät sinun rivisi, joissa kerroit, kuinka kreivi Rehbinder vainajan ruumis kuljetettin kenenkään tietämättä Helsingin läpi. Tietysti siten oli paras. Mutta ajatteleppas minkä arvoinen ihminen on maailmalle kun hänen elämänsä lanka on katkennut. Kuinka

kumarrettiin ja kunnioitettiin kesällä tuossa samassa kaupungissa sitä miestä, joka nyt kulki sen läpi kenenkään huomaamatta eikä kellekään tarpeellisena. Minua kovin haluttaa painattaa krevi Rehbinderin elämäkerta. Hanki minulle, Menshikovin luvalla tai jollain muulla tavoin, järkevä ja huvittava kirjoitus hänestä! Palkitkaamme häntä edes siten siitä ystävyydestä, minkä hän osotti meille kunnioittaessaan meissä ainoastaan arvonimeä: ihminen».

V. 1841, 15 p. (3 p. vanh. luk.) huhtikuuta nimitettiin Grot vihdoin venäjän kielen, kirjallisuuden ja historian professoriksi Helsingin yliopistoon. Merkillisimpiä ovat ne kirjeet, jotka ystävykset vaihtavat tämän tapauksen johdosta. Se outo tapa, jolla tämä professorin virka asetettiin, hämmästytti suuresti suomalaisia, ja Grot sai kuulla yhtä ja toista, mikä kipeästi koski häneen. 12 p. huhtik. hän sanoo:

»Minun nimitykseni kautta ovat sen [yliopiston] ikivanhat säännökset osaksi rikoutuneet; minkä verran minä voin huomata, hämmästyivät ukot suuresti tästä uutisesta; heitä ei saata hämille ainoastaan sen vaivalloisen tien täydellinen syrjäyttäminen, jolla he itse ovat saavuttaneet saman arvon, vaan myös se, että yhtä, eikä erittäin rakastettua, ainetta varten nyt on kaksi professorinvirkaa ja kolme opettajaa*). Kunnioitettava ja hyvä Nordström huomautti minulle, että määräyksen toimeenpanemisessa tulee muutamia vaikeuksia ja lupasi ystävällisesti puhua siitä kanssani . . . Eilen menin Reinin luo voidakseni jo tänään kirjoittaa sinulle, mitä eilispäivän konsistorissa oli tapahtunut. Kun esitin itseni Reinille hänen uutena virkatoverinaan (sopivalla vaatimattomuudella), sanoi hän, että kaikki ovat erittäin mieltyneet minun persoonaani, mutta pelkäävät, että liian vahva venäjänkielen oppiminen vahingoittaa heidän vanhaa kansallissivistystään. Minä vakuutin hänelle, että minun tarkoitukseni tulee olemaan niin paljon kuin suinkin sovittaa yhteen molempia näitä harrastuksia ja että ylipäänsä yliopiston ja koko maan hyöty on minulle yhtä kallis kuin kullekin heistä».

Seuraavassa kirjeessä hän kertoo käynnistään professorien luona ja sanoo, että melkein kaikki ottivat häntä vastaan jotenkin kylmästi ja ikäänkuin jonkinlaisella epäilyllä, ja hän lisää:

»Vahvat ovat vanhat ennakkoluulot: he luulevat että hallitus äkkiä tahtoo tyrkyttää heille venäjänkieltä. Minä sanoin jokaiselle, että tunnen, kuinka olen heitä alempi kokemuksessa, tiedossa, taidossa y. m., mutta toivon ahkeruudella yhteisen hyvän edestä voivani korvata näitä puutteita ja pyydän neuvoja heiltä . . . . Eilen minä itkin kovin. Aamulla olin näet tavannut yhden professoreista, ystäväni ja veljeni Lillen, kunnon miehen. Hän sanoi minulle, että minä olen kovin vaikeassa asemassa sen vuoksi että minulla on velvollisuus istua konsistorissa ja tiedekunnassa, että tämä on tavatonta ja loukkaavaa heidän säännöstensä rikkomista ja viimein, että minua katsellaan karsaasti, vieläpä epäluulolla. Hän lisäsi, että minulle, kun en tunne täkäläisiä menoja ja lakeja, tulee kovin vaikeaksi ottaa osaa konsistorin keskusteluihin. Minä menin Cygnaeuksen luo ja siellä,

*) Vakinainen professori, ylim. professori ja lehtori.

huolimatta hänen veljensä läsnäolosta, en voinut hillitä itseäni, vaan annoin valtaa kyynelilleni, joita tuskin olin voinut pidättää kadulla. Hyvä Cygnaeus lohdutti minua minkä voi; mutta sana epäluulo poltti sydäntäni. Hänen luotaan menin neuvottelemaan Tengströmin kanssa — en tavannut häntä; sieltä Reinille; hän sanoi Lillen sanoja todeksi, mutta itse puolestaan hän teki minulle täyttä oikeutta ja neuvoi pyytämään konsistorilta komiteaa, joka valmistaisi ohjesäännön. Minä rauhoituin. Jälkeen puolenpäivän kello 4 menin taas Tengströmin luo; hänkin osotti minulle suurta luottamusta. Illan vietin oppilasteni kanssa*), kauneuden ja viattomuuden seurassa vietin, vaikka surumielin ja harvapuheisin kielin, mieluisasti kolme tuntia. Kuinka paljon minä tänä päivänä ajattelin ja tunsin!»

Myöhemmin Grot kertoo että rehtori Ursin oli lohduttanut häntä sanomalla, että kaikki kyllä tulisi hyväksi, kun vaan mielet rauhoittuvat, ja että kaikki oli tullut siitä oudosta tavasta, jolla tämä virka oli asetettu.

Tähän kaikkeen vastaa Pletnev:

»Teidän professorienne hämmästystä minä odotin. Kuitenkin he turhaan näkevät tässä alun oppinsa alentumiseen. Päinvastoin, heidän monipuolisuuteensa liittyy vieläkin yksi vesa, nuori, mutta kaunis — nykyisen maailman merkillisimmän kansan valtiollinen ja kirjallinen historia. Minä huomaan, että he meidän suhteen eivät ole menetelleet niin hienotunteisesti kuin olemme tottuneet odottamaan heiltä. Kuinka voi, kuuluessaan Venäjään, laiminlyödä sen historiaa. Se on anteeksiannettava Upsalassa, vaan ei Helsingissä . . . Emmehän me, opettaessamme suomalaisille venäjänkieltä, sorra heitä, emmekä petä heitä, vaan kartutamme heidän harrastuksiansa. Tosiaankin, emmekö me ole sen arvoiset, että he oppivat meitä tuntemaan! . . . Varmaankin sinua on hämmästyttänyt, että Reiniä m. m. on pidetty Venäjän historian professorina, vaan hän ei kuitenkaan ole opettanut tätä ainetta. Kas semmoista minä en voi antaa heille anteeksi; se on anteeksiannettava Europassa, joka ei ole velvollinen tuntemaan meitä, vaan ei Suomessa, joka tarpeen vaatiessa orjailee hallituksemme edessä. Siinähän on (kauhea sanoa!) jotain epämoraalista. Naurettavaa on sanoa, että he kadottaisivat vanhaa oppiansa venäjänkielen kautta. Eihän se ole mikään kivääri tai rumpu, vaan samallainen oppiaine kuin suomalaisetkin kielet, joita tutkimaan he pyrkivät Siperiaan asti. Kuinka ihmiset ovat täynnä ristiriitaisuuksia! Ylioppilaille, jotka valmistautuvat oppineeseen säätyyn, ei ole ensinkään liikaa tuntea venäjänkieltä. Heillä on jo tutkinnossaan 11 ainetta. Mutta opiskelevathan he neljän vuoden kuluessa ja kurssittain**). Meillä tutkitaan toisinaan kolmessatoistakin aineessa. Se siis ei merkitse mitään. Vaan oppineen suomalaisen, joka puhuu latinaa, on häpeä olla oppimatta venäjänkieltä, kun Grot on professorina. Älä sinä, ystäväni, ota sokeasti vastaan Reinien, Nordströmien y. m. määräyksiä, vaan arvostele niitä puolueettomasti. Ei heidän kanssaan tarvitse

*) Grot opetti tähän aikaan englanninkieltä kolmelle neidelle: Armfeltille, Traversaylle ja v. Haartmanille.

**) Pletnev luulee että meidän yliopistossamme opiskellaan kurssittain eli luokittain niinkuin Venäjällä.

elää à la Solovjev, vaan ei myöskään ole viisasta kuulla heitä à la poisson, äänetä ja tottelevasti. Muista että sinulle antaa viran Jumala, isänmaa ja terve järki: tyydytä kaikki!»

Ja seuraavassa kirjeessä Pletnev jatkaa:

»Se outo tapa, jolla muutamat professorit ovat kohdelleet sinua, laimentaa mieltymystäni itse Suomeen. Ole hyvä ja sano heille minun puolestani leikillisesti, että jos he epäilevät sinua tai minua mistään pahoista aikeista heidän maatansa kohtaan, niin he voivat sillä kohottaa Solovjevia meidän silmissämme. Me olemme nyt oikeutetut luulemaan, että he itse ovat herättäneet Solovjevissa semmoisen tavan, mikä meistä tosin alussa oli vastenmielinen, mutta nyt voi näyttää välttämättömältä, jos he aina tällä tavoin tulevat kohtelemaan ihmisiä, jotka rakastavat heitä ja ajattelevat ainoastaan heidän maansa kukoistusta. *Vai tyrkyttää heille venäjänkieltä!* Mikä suuri hätä? Eivät he, ukot, sitä tarvitse, vaan ylioppilaat, jotka vapaaehtoisesti matkustelevat aina Moskovaan asti tämän kielen tähden . . . Sinun ystäväsi ja *veljesi* Lille puhui sinulle paljasta roskaa ja sekoitti eriluontoisia asioita. Hän pitää heidän tapojensa loukkaamisena ja rikkomisena sitä, että sinä tulet istumaan konsistorissa. Mutta eihän tämä ole lähtenyt sinusta, vaan se on hallituksen tahto. Siis ei heidän eikä sinun ole siinä viisasteleminen. Mutta mitä he epäilevät? Vakoilemistako vai mitä? Sinä voit tehdä kaikki tyhjäksi kertomalla suoraan kuinka Rehbinder pyysi minua kirjoittamaan mietinnön venäjänkielen paremmasta opetuksesta ja että sinun nimityksesi on seuraus Rehbinderin toivomuksesta ja kenties minun sepittämästäni mietinnöstä» . . .

Puhuttuaan ministerivaltiosihteerin, kreivi A. Armfeltin kanssa asiasta sanoo Pletnev:

»Armfelt sanoi minulle, että hän tietää kaikki mitä on tapahtunut professorien kesken sinun nimityksesi johdosta. Hän on heihin hyvin tyytymätön ja puhui hyvin järkevästi. Muistutus, että sinut ensin olisi pitänyt nimittää tohtoriksi, ei ole paikallaan tässä tapauksessa, niinkuin hän hyvällä syyllä selitti. Kuka heidän yliopistossaan osaisi tutkia sinua Venäjän kirjallisuudessa? Sitä paitsi kuninkaat Ruotsissa toisinaan nimittävät professoreita noudattamatta muodollisuuksia. Minä mainitsin hänelle esimerkiksi Tegnérin. Armfeltia tämä harmittaa etenkin sen vuoksi, että professorien olisi pitänyt näyttää hyvää esimerkkiä ylioppilaille; nyt he voivat herättää heissä levottomuutta» . . .

Pian kuitenkin mielet molemmin puolin rauhoittuivat ja entinen ystävällinen väli palautui. Huhtik. 18 p. Grot jo kirjoittaa:

»Eilen illalla kävivät luonani Castrén, Laurell, Tengström ja Rein. He olivat kaikki hyvin herttaiset ja me juttelimme hauskasti, maistellen punssia . . . Tänään kello 12 menin kutsuttuna Crohnsin*) luo aamiaiselle. Siellä olivat kaikki professorit sekä muita henkilöitä. Minä istuin Cygnaeuksen ja Nervanderin välissä. Cygnaeuksen kanssa join samppanjassa sinun maljasi. Nervander oli hyvin ystävällinen ja kyseli sinua.

*) Provasti, professori t:ri E. A. Crohns.

Kaikki professorit olivat tänään hyvin ystävälliset minua kohtaan; jollen erehdy he alkavat leppyä siitä loukkauksesta mikä minun persoonassani on tehty heille . . . Crohns teki pienen tyhmyyden. Ehdotettuaan ensimäisen maljan keisarille lisäsi hän, että hän äskettäin on antanut uuden armonosotuksen yliopistolle asettamalla uuden professorin, ja kehotti juomaan minun maljani, minkä kaikki tekivätkin. Voit ajatella minun asemaani; mutta, sanon sen vielä kerran, kaikki kohtelivat minua mitä paraimmalla tavalla» . . .

Tämän vuoden kesäkuulla Pletnev tuli Helsinkiin ja viipyi Suomessa kaksi kuukautta. Sillä aikaa ystävykset matkustelivat ympäri Suomea, ihailivat ihania maisemia ja vierailivat tuttaviensa luona, m. m. Armfeltien luona Joensuun kartanossa ja v. Haartmanien luona Raadelmassa, jossa hauskasti viettivät aikaa talon ihanain tyttärien seurassa. Pletnev oli hyvin ihastunut käyntiinsä Suomessa ja muistelee sitä usein kaipauksella.

Seuraavana syksynä Grot alkoi pitää luentoja yliopistossa. Hän valmisti niitä suurella huolellisuudella, kävipä naapurinsakin, tunnetun pedagoogin Odert Gripenbergin luona harjoittelemassa niiden ääneenlukemista. Ensimäisestä luennostaan ja sen sisällyksestä kertoo hän seikkaperäisesti. Kuulijoita oli salin täydeltä ja hän sai kuulla kiitettäviä lausuntoja Cygnaeukselta, Lundahlilta y. m.

Grotin ensimäisten onnistuneitten luentojen johdosta sanoo Pletnev:

»Minä iloitsen sinun menestyksestäsi professorintoimessa. Älä kuitenkaan pysähdy ensimäisiin onnistumisiin; luo aina uusia ihmeitä tieteesi alalla. Se osottaa kaikille, ettei voi tyytyä paljaaseen uteliaisuuteen kuulemalla sinua vain yhden kerran, vaan että sinua täytyy kuunnella joka kerta» . . .

Ja Grot teki työtä väsymättä ja keksi yhä uusia keinoja herättääkseen kuulijoissaan harrastusta.

Kuten mainittiin, oli Grot alkanut kääntää venäjäksi Runebergin »Nadezhdaa» heti sen ilmestyttyä. Käännös painettiin Sovremennikiin, mutta sensori Freigang teki siinä suuria muutoksia, koska siinä puhuttiin maaorjuudesta. Luettuaan käännöksensä Sovremennikistä Grot kovin pahastui; hän sanoo:

»Nadezhdan järjettömyys sen nykyisessä muodossa oli suurempi kuin milloinkaan olisin voinut odottaa. Ei ainoastaan sen perusajatus, vaan ylipäänsä kaikki järjellisyys on kadonnut siitä ja niinmuodoin myös kaikki huvittavaisuus . . . Sinun olisi pitänyt joko jättää tämä kirjoitus kokonaan painattamatta tai olisit itse kertonut muutamin sanoin Nadezhdan sisällyksen ja sitten painattanut muutamia kohtia, joihin sensorin barbaarinen käsi ei ollut koskenut. Mitäpä sanoo jälkeläinen, joka, tuntien ruotsin-

kieltä, vertaa käännöstä alkukirjoitukseen eikä löydä edes selityksiä, jotka hänelle selittäisivät asian!«

Tässä kirjeessä Grot sanoo Runebergin »Jouluaatosta», joka juuri oli ilmestynyt:

»Se on oiva teos, missä minun mielestäni muutamat kohdat voittavat kaikki, mitä Runeberg tätä ennen on kirjoittanut. Se on aivan kansallinen runo» . . .

Grotin mielipide Cygnaeuksesta kirjailijana ja julkisena puhujana käy myös selville eräästä hänen kirjeestään. Cygnaeus oli näet alussa vuotta 1842 alkanut pitää julkisia luentoja uusimmasta historiasta. Kuunneltuaan pari luentoa Grot lausuu Cygnaeuksesta:

»Hän lukee vihosta; mutta valitettavasti hän nytkin on yhtä sekava ja monisanainen kuin muuallakin. Paikoittain pistää esiin teräviä ajatuksia ja lausetapoja, mutta kokonaisuudesta puuttuu yksinkertaisuutta, selvyyttä ja huvittavaisuutta. Sen lisäksi ei hänen deklamatsiooninsa eikä äänensä ole tyydyttäviä. Muuten hänellä on sali täynnä kuulijoita sekä naisia että herroja ylimmistä piireistä, ja mielipiteet ovat hyvin erilaiset».

Sanoimme että Grot usein oli mukana loistavissa tanssiaisissa tuttaviensa luona; se tapahtui etenkin hänen Helsingissä olonsa alkuaikoina. Professoriksi tultuaan hänen harrastuksensa kiintyi yhä enemmän tieteellisiin töihin, jotka eivät antaneet paljon aikaa tänkaltaisiin huvituksiin. Ne Helsingin kaunottaret, jotka enimmin vetivät hänen huomionsa puoleensa, olivat: ennenmainittu Matilda Armfelt, markiisitar Maria Traversay ja sisarukset v. Haartman, varsinkin vanhin sisar Rosina, joka oli seppeleensitojatar vuoden 1840 promotsioonissa. Neiti Traversay oli kuuluisa kauneudestaan; hänen kauneuttaan ystävykset ylistivät runoissakin. Käydessään kerran Pietarissa hän herätti siellä suurta huomiota, m. m. perintöruhtinas oli hyvin ihastunut häneen ja tanssi hänen kanssaan. Täällä hän tutustui myös perintöruhtinaan ajutanttiin, Patkuliin, joka pian senjälkeen tuli hänen puolisokseen. — Mutta merkillisin näistä kaunottarista oli Rosina v. Haartman, Franzénin tyttären tytär. Grot sanoo hänestä m. m.: »Rosina on todella Franzénin runotar ilmieläväna; hän koko olennollaan täydellisesti ilmaisee hänen runoutensa luonteen». Rosinan kunniaksi Grot myös sepitti runon »Gerda». Mutta Grot ja Pletnev eivät olleet ainoat, jotka ihailivat Rosina v. Haartmania; olihan hän helsinkiläisten lempilapsi. Tämä tuli näkyviin m. m. kun hän helmikuussa v. 1842 vietti häitänsä (A. Lavoniuksen kanssa, joka silloin oli Venäjän konsulina Tukholmassa). Grot sanoo:

»Kannattipa nähdä, kuinka vilpitön yleinen osanotto oli; kuinka kaikki, ilman eroitusta iän tai sukupuolen suhteen kiittivät ja ylistivät morsianta ja kuinka hän täydestä sydämestään vastasi rakkauteen rakkaudella. Jokaista varten hänellä oli ystävällinen sana, jokaista varten hymy tai ystävyyden osotus. Hänellä sydän on niin rikas ja laaja että sitä riittää kaikille. Niin rakastavaista ja tunteellista luonnetta en ole vielä nähnyt . . . Moni kyynel on vuotanut näinä päivinä hänen onnensa tähden. Minä näin kostuneita silmiä häissäkin. Kas siinä hämmästyttävä esimerkki tosi-inhimillisen kauneuden valtaavasta vaikutuksesta kaikkeen mikä sitä ympäröi.»

Ja Grot kuvailee elävästi häämenoja ja viimeisiä hetkiä, joita hän täällä sai viettää ihailemansa Rosinan seurassa.

Merkillisimpiä tapauksia tältä keväältä oli muuten perintöruhtinaan käynti Helsingissä; siitä kirjevaihtajat puhuvat paljon. Toukokuun 6 p. Grot kertoo suuremmoisista valmistuksista hänen vastaanottamistaan varten. Grot oli m. m. laatinut puheen yliopistossa pidettävää juhlaa varten. 15 p. toukok. hän kertoo perintöruhtinaan tulosta Helsinkiin sekä hänen olostaan täällä, kertoo kuinka yliopiston opettajat kävivät kunniaterveisillä kanslerinsa luona, jolloin perintöruhtinas sanoi Grotille:

— »Olen hyvin iloinen nähdessäni teitä täällä, herra Grot; oletteko tyytyväinen edistyksiin?»

— »Hyvin tyytyväinen, Teidän keisarillinen korkeutenne».

— »Kenties jo alkavat puhuakkin venäjää?»

— »Puhua eivät kaikki vielä osaa ajan lyhyyden vuoksi.»

— »Mutta ainakin ymmärtävät, ja sekin on jo tarpeeksi».

— »Kyllä antavat hyviä toiveita.»

Tarkastettuaan sotaväkeä ja käytyään senaatissa, perintöruhtinas tuli yliopistoon. Grot kertoo:

»Me astuimme hänen jälkeensä konsistoriin. Kanslerimme istui rehtorin paikalle, rehtori vanhimman professorin paikalle. Hänen oikealle puolelleen asettui kreivi Armfelt, vasemmalle sijaiskansleri. Kreivi luki ruotsiksi armollisen reskriptin, missä kansleri ilmoittaa armossa antavansa 4,000 ruplaa (muistaakseni niin) vuosittain semmoisten nuorten yliopistonjäsenten matkoja varten, jotka kaksi vuotta ovat olleet jossakin venäläisessä yliopistossa. Kreivi luki hyvin nopeasti; kanslerin läsnäolo veti sekä minun että muiden huomion niin puoleensa, etten tarkkaan kuullut. Kaikki nousimme ja ilmaisimme syvällä kumarruksella kiitollisuuttamme. Hänen korkeutensa nousi myös ja kumarsi meille herttaisesti hymyillen. Vielä luettiin ruotsiksi kolme asiaa; kreivi esitti ne venäjäksi, ja kansleri sanoi: ‚Suostun täydellisesti'. Viimein hän nousi ja lausui meille muutamia mitä ystävällisimpiä sanoja . . . Kun hän poismennessään ehti pöydän toiseen päähän, astuin minä esiin ja ojensin, kreivi Armfeltin tahdosta, hänelle puhtaaksi kirjoitetun puheeni, sanoen: ‚Teidän keisarillinen korkeutenne!

Me olimme valmistaneet Teille akatemiallista juhlaa pienen puheen kanssa, mutta pelkäsimme käyttää väärin Teidän korkeutenne kärsivällisyyttä. Mutta puhe on kirjoitettu, rohkenen kantaa sen esille!' Hän otti sen ja kiitti. Samoin Geitlin kantoi esille sanakirjansa sidottuna kauniisiin kansiin.»

«Sitten Suuriruhtinas tarkasteli yliopiston huoneita ja kokoelmia ja meni juhlasaliin, jossa ylioppilaat seisoivat osakunnittain järjestettyinä, kukin kuraattorinsa ja inspehtorinsa johdolla. Puheltuaan yksityisesti muutamien kanssa, asettui hän kateederin eteen ja kääntyen kaikkien puoleen puhui venäjäksi: hän lausui ylioppilaille mielihyvänsä sekä toivomuksensa, että jatkaisivat samaan tapaan, ja kiitti kaikkia, kaikkia heidän ahkeruudestaan. Molemmat kerrat, sekä meidän kanssa, että ylioppilaitten kanssa, hän puhui semmoisella vilpittömällä hyväntahtoisuudella, semmoisella sydämen lämmöllä, että venäjänkieltä osaamattakin voi häntä ymmärtää. Hänen mennessään salista kaikui loppumattomia hurraahuutoja. Minä olen varma siitä, että hänen käyntinsä tulee vaikuttamaan mitä paraimmalla tavalla koko yliopiston oloon» . . .

Sitten Grot kertoo päivällisistä, tanssiaisista, ihanasta ilotulituksesta y. m. Viimeisenä iltana Thesleff piti tanssiaiset kaivohuoneella. Täällä perintöruhtinas m. m. suvaitsi puhua Grotin kanssa venäjänkielen opetuksesta. Täältä hän meni pois jo kello 9 ja astui veneesen, joka vei hänet laivaan. Kun vene eteni rannasta, ylioppilaat milloin lauloivat, milloin hurrasivat heiluttaen lakkejaan. Noustuaan laivaan perintöruhtinas vastasi heiluttamalla lakkia. Riemuhuudot rannalla eivät tauonneet ennenkuin laiva katosi näkyvistä. Ja Grot lopettaa kertomuksensa sanoilla: »Niinmuodoin hyvän kanslerin läsnäolo voitti kunnon suomalaisten hitauden ja he ovat häneen hyvin ihastuneet; nähtävästi hänkin jäi tyytyväiseksi heihin ja heidän maahansa».

Palattuaan Helsingistä ja tavatessaan taas Pletnevin Tsarskoje Selossa sanoi perintöruhtinas hänelle: »Teille lähettää terveisiä Helsinki ja etenkin Grot» ja lisäsi: »Minä pidin siellä pienen venäjänkielisen puheen.» Pletnev luki sitten keisarillisille Grotin kirjeet, joissa hän kertoo perintöruhtinaan käynnistä Helsingissä; nämät kirjeet julkaistiin myös Sovremennikissa; samoin Pletnev luki heille Grotin puheen sekä runon, joka Helsingissä oli sepitetty perintöruhtinaalle.

Tänä kesänä Grot teki lyhemmän aikaa kestävän matkustuksen lounais-Suomessa. Hän kulki yksin kyytihevosella ja vieraili milloin missäkin tuttaviensa luona. Tältä matkalta hän kirjoitti monta huvittavaa kirjettä, joissa kertoo huomioistaan ja kokemuksistaan. Loppuosan kesää vietti hän lähellä Pietaria Pletnevin luona. Sitten kirjeenvaihto jatkuu syksyllä 1842. Grot taas seurustelee helsinkiläisten ystäviensä kanssa ja heidän

välinsä tulee yhä tuttavallisemmaksi. Käytyään kerran professori Ilmonin luona hän sanoo:

»Hän on minua kohtaan aina hyvin ystävällinen, mutta tänään hän oli vielä tavallista ystävällisempi ja sanoi m. m. että nyt jo kaikki professorit pitävät minua heikäläisenä, ja kehui lausuntojani konsistorissa sekä sisällyksen että kielen puolesta» . . .

Samassa kirjeessä hän sanoo olleensa Ursinin luona nimipäivillä:

»Eilen olin Ursinin nimipäivillä, jonka johdosta, hän piti suuret pidot. Vieraita oli paljon, enimmäkseen yliopiston jäseniä ja ylioppilaita. Viimemainitut tapansa mukaan lauloivat paljon ja hyvin kauniisti. Minulla oli hyvin hauskaa; minä juttelin milloin yhden, milloin toisen kanssa . . . Rehtorin luona oli myös Ruotsissa ja Saksassa käynyt, äskettäin kotimaahansa palannut yliopiston dosentti Snellman, joka monien Ruotsissa ulosantamien teostensa kautta on hankkinut itselleen kuuluisan nimen. Minä tutustuin häneen illallisen aikana; koko meidän keskustelumme rajoittui kuitenkin tavallisiin kohteliaisuuksiin.»

Jo kerran tätä ennen kohtaa eräässä Grotin kirjeessä Snellmanin nimen; hän kertoo nimittäin lukeneensa »hyvin hauskan kirjan, erään nuoren suomalaisen — oppineen Snellmanin — matkustuksesta Saksanmaalla».

Vuoteen 1842 loppuu kirjevaihdon ensi nidos. Kahdesta jälkimäisestä nidoksesta teemme seuraavassa kirjoituksessa selkoa.

V. G.

Vainajain palvelus ja kuolemattomuuden usko muinais-Kreikassa.

II.

Mistä oli kuolottomuuden usko alkuisin? Kuolemattomuus on oikeastaan vain jumalien etuoikeus. Kun siis sielua sanotaan kuolemattomaksi, uskotaan hänen tulleen osalliseksi jumalien luonnosta. Tätä uskoa suosivat *thrakilaisen Dionysos* jumalan palvelijat. Hänen kultilleen omituista on *μανία*, sieluelämän järkähtäminen tasapainostaan: siinähän ovat nuo huimistuneet naiset, jotka tulisoihtujen valossa ja soiton rämistessä kiljuen karkeloivat huimaa vauhtia, kunnes vaipuvat maahan pyörryksiin. Silloin kisaajat lankeavat loveen, ja aineen siteistä irroillaan pääsevät he yhteyteen itse tuon näkymättä heidän keskellään olevan Dionysos jumalan kanssa.

Näin haltioissaan ollen sielu ei ole kotonaan ruumiissa, vaan vaeltaa kaukana siitä, on jumalassa (ἔνθεος). Siitä hänelle valuuvoimaa, hän puhuu salattua viisautta ja osaa ennustella. Tuo hurmaus on vaan ilmaus eräästä aina ja jokapaikassa ilmenevästä uskonnollisesta vietistä, joka murtaen kaikki sulut tahtoo suorastaan vaipua jumaluuden povelle autuutta ja valoa imemään (vrt. shamanit, dervishit y. s.). Ekstatiseen tilaan pyritään kaikkialla yhtäläisillä keinoilla: huimalla soitolla ja tanssilla, huumaavilla juomilla y. m. s.

Se voitto, mikä kuolottomuus-uskolla on tästä kultista, on että sielu voi elää, jopa ylempää, täydellisempää elämää, *ilman* ruumista, ihmissielu on kuolematon. Tämmöisen spiritualismin täytyi raskaasti tuntea ruumiillisuutta rasittavaksi kahleeksi, joka esti sielua autuuden ilmoihin nousemasta. Sen silmissä maallinen elämä näytti arvottomalta ja kurjalta. Kuolemaa kiiteltiin ja ikävöitiin. Tähän uskoon thrakilaisen Dionysoskultin harrastajat johdonmukaisesti joutuivat.

Dionyson kultti pääsi sopusointuun Apollonin kultin kanssa Delphissä ja levisi sieltäpäin pian Kreikkaan, mutta säystyneenä ja suhdittuneena, niinkuin sopikin tästä liitosta odottaa. Tahtoihan se tosin vieläkin «repäistä« uskovaisia huimistukseen. Dionysinen piirre Apollonin kultissa on se, että hänen ennuspaikoissaan papittaret hurmautuvat ennustamaan, jolloin sielu ruumiista vapaana liitää jumalien ilmassa ja sieltä tietää valaista olemuksen pulmia. Muuten mystiikka ei ole Kreikan uskonnon luontoista. Outoa on sentähden täällä Kreikan uskonnollisen elämän keskipisteessä tuon sopusuhtaisen selvän järkevyyden sijasta tavata himmeää haaveilua ja ikävöivää kaihoa, joka pyrkii arkielämän ahtaita piirejä ulommas jumaluuden suoraan yhteyteen, äärettömän katselun ja tietämisen kukkuloille. Haltioissaan nuo sibyllat ja profeetat pakahtuvat sisällisestä pakosta puhumaan sitä jumaluuden henkeä joka heitä täyttää. Heidän *täytyy* puhua (Esim. Kasandra Aiskhylon Agamemnonissa).

Mutta nuo tietäjät *puhdistivat* myös. Ja puhdistusta tarvittiinkin, sillä onhan sielu ja ruumis, koko elämä saastutettua. Eipä kuitenkaan tarkoitettu siveellistä puhtautta. Pyhä vesi ei voinut puhtaaksi huuhtoa sydäntä. Koko puhdistus on vaan ulkotemppu, loitsu, joka tahtoo poistaa ulkoapäin, pahain henkien (Hekaten, Gorgon, Lamian, Empusan) ilmapiiristä päälle tarttunutta tahraa, tautia, hulluutta. Puhdistuspappi on siis loitsija, taikuri. Kukoistuskautenaan tämä usko ei kuitenkaan, kuten sittemmin, ollut

pelkkää taikauskon hassutusta, vaan sen opissa lausuihen ilmi yritys selvittää olemuksen salaisuutta ja tunkeutua henkimailman hämäriin. Sen ajan viisautta lausuivat puhtainna viisaat ja tietäjät «ijän-ikuiset«, jotka henkensä voimalla ja syvällä taidollaan hallitsivat mailmaansa ja joita kansa kunnioitti, Hellaan Väinämöiset semmoiset kuin *Abaris, Aristeas, Hermotimos, Epimenides, Pherekydes.* Näiden sielujen sanottiin usein tietojen haussa ajaksi jättäneen ruumiinsa. Ja ruumiista erillään sielu elikin oikeaa elämäänsä, näki ja tajusi sitä selvästi, sillä ruumis on vaan estävä kahle sielulle. Kreikan uskonto oli siis jo hyvällä alulla muuttua Zoroasterin tai Brahman opin kaltaiseksi, jossa sielu ja ruumis, henki ja aine seisovat vihollisina vastakkain. Puhdistus pyrki jo hävittämään tuon saastaisuuden pesän, ruumiin, jotta ihminen täydellisesti voisi elää jumalien elämää. Siinä on tosiaan jouduttu katsantotapaan, joka on homerisen jyrkkä vastakohta. Käytöllinen tulos siitä oli askeesi, hartauden harjoitus ruumista kiduttamalla ja kuolettamalla. Harvat lienevät sitä sentään todella harjoittaneet.

Noin 6:lla vuosisadalla ilmaantui Thrakiasta päin uudestaan kultti, joka palveli Dionysoa hänen alkuperäisessä, vielä helleniseksi sieventymättömässä muodossaan. Tätä lahkoa kutsuttiin *orphilaiseksi* ja etevätkin henkilöt alkoivat sitä suosia. Sen vaikutusten alaisena syntyi teosofinen suunta, joka pyrki kehittymään filosofiaksi. *Onomakritos* Athenassa oli orphikko; etelä-Italiassa oli orphilaisia yhdistyksiä ja *Pythagoras* sai oppinsa alkeita orphikoilta. Esikuvansa, Orpheun mukaan orphikot haltioissaan veisailivat, ennustivat, paransivat ja puhdistivat loitsuilla. He vaativat ihmistä eroamaan aineellisuuden tahrasta, tästä katoavasta mailmasta. Heidän opissaan jumalat ovat jättämäisillään persoonallisuutensa ja haihtumaisillaan pelkiksi aatteiksi. Heidän uskontonsa onkin parhaastaan filosofista spekulatsionia. Tärkeä jumalaishaahmo on heillä sentään *Dionysos-Zagreus* ja sadut hänestä ovat heidän oppinsa ytimenä. Saduilla on symbolinen merkitys, tarun puvussa esitellään vaan filosofisia, teosofisia aatteita: miten pahan ikuinen henkivoima repäisi ikiainoan jumaluuden rikki pirstoihin, joista syntyi aineellinen mailma, ja miten ihminen syntyi pahan ja hyvän yhteenjuotetuista osista. Jos nyt ihminen on moinen hyvän ja pahan sekoitus, tulee hänen puhdistautua pahan aineista ja palata Jumalaan, alkuperäänsä. Vaan nytpä juuri ruumis, materia on paha, sillä sielu on taivaallinen tuli. Sentähden on sielu vapautettava ruumiin siteistä, ei kui-

tenkaan väkivaltaisesti, itsemurhalla, vaan pyhityksen voimalla. Kuolema ylipäänsä ei vapahda sielua, sillä ruumiin kuoltua siirtyy sielu uuteen ruumiiseen ja vaeltaa näin ijäti. Dionysos on pelastaja ja hänen omakseen on antautuminen ankaralla askeesilla, puhtaalla hurskaalla elämällä. On vältettävä kaikkea, mikä sitoo ihmistä katoovaisuuteen, esm. liharuokaa. Palkakseen saavat hurskaat kuoltua ikuisen elämän. Hermes opastaa sielut toiseen mailmaan, välitilaan kuoleman ja seuraavan syntymän välillä. Kaikki nousevat kuolleista ja saavat uuden ruumiin, kadotetut syntiensä palkaksi alenevaan suuntaan yhä huonomman ja kurjemman, vaan hurskasten ruumis paranee ja ylenee yhä joka uudelta syntymältä. Sielu on kuolematon, jopa syntistenkin. Sen rangaistuksena on sielunvaelluksen kiertokulku, joka ijäksi sitoo sielun maahan. Pyhitetyt taasen vapahdetaan ruumiin kahleista ja nauttivat kirkastettuina henkinä ikiautuutta jumalain loisteessa tähtitarhoissa. Läpi koko tämän opin käy ajatus, että sielu on kuolematon, että elämä vasta oikein elpyykin voimiinsa ruumiista päästyä. Sielu on meissä elävä jumala. Tämä on toista kuin mitä Homeros tiesi.

Jo ennen oli Vähän-Aasian ionialaisissa kaupungeissa mietiskelevä ajatus ryhtynyt tarkastelemaan olokuntaa ja mielikuvituksen avulla siitä sommittelemaan itselleen kuvaa, joka selittäisi synnyt syvät ja käsittäisi ne ikuiset lait, joiden voimasta mailma liikkuu. Syntyi kreikkalainen *filosofia*. Se oli vapaa tutkimus kapaloissaan, joka, uskon mailman alkaessa sortua, luopi itselleen uuden asunnon aatosten aavoilla aloilla. Täysin tajuttua hajaumusta uskon ja tiedon välillä ei Kreikassa sentään ollut koskaan. Milloin tiede lausui epäilystä, vainottiin sen edustajia (Sokrates). Filosofia kulki omaa tietänsä tekemättä propagandaa ja välttäen riitaa uskonnon kanssa.

Ionialainen filosofia ei erittäin tutkinut sielun olemusta, vaan olokunnan syntyä ja alkeita. Kaikkiin olokappaleihin on sulaunut elinvoimaa, joka elävöittää nuo itsessään jäykät kappaleet. Se on henki, psykhe — jotakin toista kuin Homeron ja kansan uskon psykhe. Se on vaan se yhteinen elinprinsiippi, joka elähyttää materian ja on ihmisenkin sielunelämän peruste. Ihmissielu on siis vaan osa, säde, kipinä yhteisestä mailmansielusta. Mutta tämä alkuvoima on jumalallinen; siis on yksityissielussakin jumalanluontoa. Yksilöllinen sielun kuolemattomuus ei sopinut systeemiin, joka niin likeisesti liitti ihmisen mailman kaikkioon. Ulkopuolella sitä

ihminen ei ole mitään, sielulla ei ole tajullista elämää, vaan se haipuu tyhjiin (Thales, Anaximandros y. m.)

Herakleiton mielestä on koko ilmiömailman alkulähteenä, kaiken elämän ja liikunnon alkuvoimana absoluuttinen eläväisyys, ajateltuna aineettoman *tulen* muodossa. Elämä on muuttumista, lakkaamaton liikunta kohdasta vastakohtaan, syntymästä kuolemiseen, kuolemasta elämään. Se on ikijärki joka näin liikkuu, ijäti siirtyen muodoiksi, mailmaa luoden. Ihmissielukin on tulta, on osa tuota elon tulisuutta, jota hän hengittää ja siten elää, osa mailmanjärkeä, josta hänkin on järkevä. Siitä erillään hän hukkuu tyhjiin. Ollen osa yleistulesta on sielukin alati muuttumassa alemmiksi olokappaleiksi — se on juuri elämää. Sielussa tapahtuu yhäti aineenvaihto, kuten luonnossakin, se kuolee elääkseen siitä taas. Täydellistä kuolemaa tavallisessa mielessä Herakleitos ei myönnä olevaksi. Kuolo on vaan siirtymistä olotilasta toiseen alituisen kiertokulun kautta. Mutta yksilön kuolemattomuus on myös Herokleitolle jotain olematonta. Yksin yleisen tulen säteenä sielu elää ja tajuaa.

Kolophonilaisen *Xenophaneen* ja *Elealaisen Zenonin* oppi oli taas tämä: Kaiken avaruuden täyttää tuo *yksi* ajaton ja paikaton olevainen. Kehitystä ei ole. Ilmiömailma on sulaa aistinten petosta. Luonnon kanssa hävisi Elealaisilta sielukin olemattomiin. Sielu ei ole mikään oma substansi, vaan aineiden sekoitusten tulos, yhtyneitten elementtien toimitila.

Tähystellen luonnon suurta elämää, oli ionialainen filosofia melkein jättänyt näkemättä sielun aaltoilua siinä. Toisella kannalla oli *Pythagoras.* Hänen tietoviisautensa on käytöllinen: hän tahtoo muodostella elämää uskonnon pohjalla, neuvoa sielun pelastamisen tietä. Ihmissielu on hänestä kuolematon olija, jumalain korkeudesta langennut haltio (daimon), rangaistukseksi teljetty ruumiin tyrmähän, johon se ei liity millään elimellisellä suhteella. Kuolemassa menee sielu Hadekseen puhdistumaan ja palajaa sieltä ylämailmaan. Näkymätönnä leijaa kaikkialla ympärillämme sieluja. Sielun täytyy maan päällä elää monessa ruumiissa peräkkäin. Näin vaeltaessaan siirtyy sielu joko ylempiin tai alempiin ruumiisiin, riippuen siitä oliko edellinen elämä maan päällä siveellisesti hyvempi tai huonompi. Tärkeää on sentakia sielun autuudelle noudatella Pythagoraan säätämiä pelastuskeinoja, puhdistuksia ja pyhityksiä. Sielu on ijäinen, kuolematon, ja sen tarkoitusperänä on kohota maan päältä vapaaksi elämään jumalissa. Henki ja luonto eli aine pannaan siis vastatuksin. Aistimailmassa on sielu

vieraassa olotilassa, sen oikea olo on yläpuolella luontoa. Oppi oli siis vanhaa orphilaista perua, ehkä kehitettynä. Muuten Pythagoras selitti mailman synnyn numeroluvuilla ja niiden suhteilla, jotka muka olivat kaiken alkuna. Hänen oppilaansa käsittivät, siihen perustaen, sielua ruumiin elinten sopusoinnuksi, siirsivät sielun takaisin ainemailman sisään eivätkä ylentäneet sitä luonnon vastakohdaksi. Siitä saivat johtopäätökseksi, että sielu katoaa aineen, ruumiin kanssa. Näin tuli ristiriita oppijärjestelmään.

Empedokles otaksui 4 muuttumatonta alkuainetta (elementa rerum), jotka keskenään sekoittumalla tai eroamalla tuottavat synnyn ja häviön näennäiset ilmiöt. Rakkaus ne liittää, viha erottaa. Nämä kaksi voimaa ovat tasapainossa, kunnes rakkaus vihdoin voittaa ja kaikki sulaa yhteen. Koko orgaaniseen luontoon, ihmisiin, eläimiin, niin kasveihinkin on levinnyt sieluelämää, nim. aistintoa ja ajatusta; mutta tämä ruumiillisuudessa, aineessa asuva sielu häviää aineen kanssa. Näin pitkälle tuli siis Empedokles fysiologina, mutta teologina esittää hän toisellaista sielutiedettä. Ihmisessä asuu vielä toinenkin ylempi sielu, joka ollen jumalista kotoisin on tuomittu vaeltamaan maan mullassa, «kurjuuden kentällä», milloin minkin ruumiin hahmossa. Empedokles itse sanoi olleensa peräkkäin poika, tyttö, pensas, lintu, kala. Meissä asuva taivaallinen henki ikävöi alati täältä ylhäiseen kotiinsa. Sinne se pääseekin, jos se puhdistuu, jolloin se syntyy uudestaan yhä jalompiin olohaamuihin ja kohottuaan runolaulajana tai tietäjänä ylimmälle asteelle pääsee hän vihdoin jumaliin. Empedokles on tieteelliseen uskoonsa liittänyt vanhaa kansanuskoa. Tuo daimoni, joka majailee vieraana ruumiissamme, on tavallaan jo Homeron oppia. Vieläpä Platon ja Aristoteleskin otaksuvat ihmisessä kaksinaista sielunelämää: 1) ruumiin sielun ja 2) jumalallista alkuperää olevan sielun (*νοῦς*), joka ollen vieras ja muukalainen maan päällä voi elää erillään ruumiista eikä huku kuolemassa. Empedokleen psykhe on kuitenkin paljon korkeampi homerilaista: Homeron psykhe elää tosieloansa jo täällä alhaalla, Hadeksessa vaan varjona; Empedokleen päinvastoin: sielu on maanpaossa huokaava jumalallinen jalosuvukki, joka ikävöi ylös kotia oikeaan elämäänsä. Kaikki korkeampi henkielämä täällä on tämän taivaanhengen tuotteita: uskonnollinen katselu, haltioissa-olo, ennustus, omantunnon ääni. Näin koetti Empedokles sopusointuun yhdistää materialismia ja spiritualismia; tulos oli — ristiriita. Luonnontieteen tiellä ei saavuta yksilöllisen kuolemattomuuden perille.

Demokriton materialismi on kuitenkin johdonmukainen. Koko olokunta on kokoonpaneutunut atoomeista, äärettömän pienistä jakaumattomista ainehiukeista. Sielun muodostavat vilkkaimmin liikkuvat, miltei aineettoman hienot hiukeet. Hengittämällä saa ihminen sisäänsä sieluatoomit ja elää; lakatessaan hengittämästä lakkaa hän elämästä. Sielu ei ole kuolematon, vaikka atoomit itsessään ovatkin häviämättömät.

Anaxagoras kulkee toista tietä, erillään atomistien materialismista. Hän on dualisti. Hän otaksuu yhtäältä aineellisen alustan olokunnalle, äärettömän parven erilaisia sekaisin häälyviä «semina rerum«, olokappalten siemeniä, ja toisaalta näiden vastakohtana aineettoman hengen eli voman, jossa asuu ajatuskyky ja tahto. Tämä voima panee liikkeelle ainejoukon mekaaniset lait, joten muotoja ja mailmoja sukeuu. Itsetajuinen jumaluusvoima se on, joka ulkoapäin magillisesti, ei välittömästi, hallitsee mailmaa ja on kaiken elämän alku ja olento. Ainoastaan tämä kaikkishenki on ijäinen, mutta sen ilmiöt ja elähyttämät ainemoiset luomukset, siis ihmissielukin, vaihtelevat ja häviävät. Aineliiton hajotessa kuollessa häviää sielukin. Individualista kuolemattomuutta ei ole olemassa. Tällä tuloksella pannaan siis ensi kerran aine ja henki vastatusten.

Näin päätyivät teologia ja filosofia eri tuloksiin: edellinen uskoi ihmissielun luonnoltaan jumalalliseksi ja kuolemattomaksi, jälkimäinen otaksui vaan ikuisen häviämättömän alkuperustan kaiken, niin sieluelämänkin juureksi, mutta ei mitään yksilön kuolemattomuutta. Kansanusko pysyi kauan ennallaan, kumpaankaan suostumatta, ja sitä runoilijatkin lausuvat. He toistelevat Homeron lauselmia: ainoastaan auringon alla on elämää, kuolo vie meidät varjojen tyhjyyteen, mykkänä viruu vainaja j. n. e. Samalla vaikeroidaan entistään haikeammin elämän surkeutta. Alakuloinen ääni soi sen ajan — Kreikan loistoajan — kanteleelta: parasta on täydellinen tyhjyys, haudan sikeä lepo, jossa ei tuta iloa, ei surua. Mainetöiden kunnia elää vaan jälkeemme ja rohkaisee meitä taisteluun. — Sielukultin menot pysyvät kyllä vielä, mutta perheen asiana; runoilijat eivät kajoo niihin. Eivät puhujatkaan (hautapuheissa) sittemmin ylistä sielujen ijäistä onnea, lausuvat enintään vaan sielukultin yleisiä mielteitä vainajien edelleenelosta. Uskotaan kyllä sielujen jatkavan eloansa kuoltuakin, mutta arasti kartellaan kysymystä, tiennevätkö he mitä maan päällä tapahtuu.

Pindaron kanta on omituisen kahdenvaiheinen. Kansantajuisen uskon ohessa on hänellä oma korkeampi mielteensä ajantakaisista oloista.

Voittolauluissa laskettelee hän usein lauseita tuttuun homeriseen sävyyn: sielun elämä manalassa on varjomaista; ainoastaan jälkimailman maine ja laulun ylistys palkitsee kuntoa ja ansiota j. n. e. Heeroksille yksinään suodaan korkeampi olemus kuoltua. Mutta tämmöisten puheiden ohessa ilmaantuu Pindarolla selvin piirtein sukeunut oppi sielun luonteesta ja tarkoitusperästä ja sepä lausuukin runoilijan omimman vakuutuksen. Ihmisrinnassa asuu sielu, joka ei ole henkivoimiemme yhteissumma (= filosofien psykhe), vaan on «elämän jälkikuva«, näkyväisen ihmisen toinen näkymätön minä, jumalista tullut ja ijäinen. Vanhaa velkaamme sovittaakseen täytyy tään korkean viraan värjötellä ruumiin tyrmässä, kuoltua tuomitaan se tuonelassa töittensä mukaan. Kirotut sysätään synkän Tartaron tuskiin, hurskaat lasketaan manalaisen ilon majoihin, jossa auringon loistaessa saavat kävellä kukkanurmilla ja sulolehdoissa. Mutta ei sielu sillä pääse lopulliseen lepoon. Kolmeen kertaan täytyy sen uudestaan ruumiin verhossa vaeltaa maista elonrataa, yhä ylenevässä suunnassa. Silloin on velka maksettu ja sielu pääsee «autuasten saarille« merten taa jumalien autuuteen. Näin Pindaros runollisesti käsittelee orphillista teologiaa.

Varsin tärkeä on traagillisten runoilijain kanta kysymyksessämme, sentakia että he näytelmillään niin syvästi vaikuttivat kansaan, olivat sen sivistyttäjiä ja sen paraimman siveellisen tiedon osottajia. Loihtiessaan näyttämölle muinaisuuden suuria sankarihahmoja ilmieloon, antoivat he näiden lausua niitä aatteita, jotka vilkkainna liikkuivat ajassa ja heidän omassa rinnassaan, jopa koskettaa elämän korkeimpia kysymyksiä. Niinpä heti *Aiskhylos* koettaa syvemmästi käsittämällä tarun korkeaa, synkkää sisällystä siihen sovitella oman aikansa lempeämpiä mielipiteitä. Siveellisen mailman lait esittää hän eduskuvallisten tarujen verhossa, ja siveellis-uskonnollinen henki on pääasiana noissa näytelmissä, joiden teemana on rikosten ja koston jatkuminen ja vuorosuhde sukupolvesta toiseen. Vainajan sielun palvelus vaatii, että jos hän väkivalloin on näiltä ilmoilta erinnyt, hänen verensä on kostettava. Mutta ristiriidan selvitys, rikoksen kosto tapahtuu jo *täällä;* miten *tuolla* käy, siihen ei Aiskhylos koske. Tuonelan hämäriin hän harvoin luo silmänsä. — *Sophokles* johtaa ihmistensä kohtalon heidän teoistaan. Siinäkin missä tuho ja kärsimys seuraa kohtalon säännöksestä, kehkeää tapauksen juoksu henkilöiden luonteen mukaisesti ja selviää siitä. Näin näkyy vapaalla tahdolla olevan väljä tila tapausten telmeessä. Perinnä kuitenkin aina jumalain tahto ja voima, selvemmin tai hämärämmin kajas-

taen tapausten takaa, johtaa ihmisteot ja vaiheet omia tarkoituksia myöten; ihminen on vaan aseena Jumalan kädessä. Jumalan päätös toteutuu, vaikka murtamallakin ihmisonnen. Näin syntyy usein räikeä epäsuhde syyn ja rangaistuksen välillä, ja viatonkin joutuu kärsimään. Ihmisen on vaan tyytyminen tuskaansa ja nöyrtyminen korkeimman tahdon alle, jota emme aina ymmärrä. Mutta kenties tuleva elämä palkitsee nykyisen kurjuudet? No, siitä eipä suurtakaan iloa. Sophokles karttelee kajoomasta noihin hämäriin oloihin. Jos hän joskus sinne vilkaisee, näkee hän siellä vaan, kuten Homeros, haamujen tyhjänpäiväisinä harhailevan ilottomilla aroilla. Ikimenneet vaativat kuitenkin vielä hellää vaalimista elävien puolelta. Jollei vainajia palvella, saattavat he manalasta päin tehdä vahinkoa eläville. Sen mukaan vainajien täytyy olla tajullaan. Ainoastaan harvoille armoitetuille suodaan autuaampi elo varjojen mailla (Oidipus). Kuten yleensä antiikissa, autuus ei riipu mielen pyhityksestä, vaan kaikki on armoa. Sophokles uskoi siis isien vanhaan tapaan.

Euripides seisoo jo uusien virtausten pyörteessä. Hän virittelee näytelmissään tietoviisasten ja viisastelijain kiistoja ja epäilyksiä. Hän vaan ei kulje *yhtä* määrättyä suuntaa, vaan useita. Oikeana aikansa lapsena hän levottomasti kyselee ja koettelee vähä kutakin. Eittelevä henki ei vaan täysin tyydytä häntä, hänen täytyy toisinaan myös puhua hurskaana uskovaisena. Häälyvästi käsittelee hän myös elämän ja kuoleman probleemia. Kesken kaikkea teologista pathosta pujahtaa usein esiin järkiuskon mietteitä. Ei hän usko vanhoja »taruloruja«, mutta eipä myöskään orphikkojen jumaluusoppeja. Vilahtaapa joskus esiin omankin mailmankatsantotavan jälkiä: Maan ja yläilman (eetterin) avioliitosta kaikki on syntynyt. Tässä liitossa eetteri on henkinen ja elävöittävä aines, se on yleishenki, elon-ilma, Zeus. Ihmishenki on vaan osa samaa ylähenkeä, sillä eetteri elää, tuntee ja ajattelee samoin kuin sielukin. Sukulaisuuden voimalla vetää eetteri henget helmaansa. Kuolemassa osa yhtyy kokonaisuuteen; jumaluuden kaikki täyttävässä meressä aaltoilee ihmishenki, vaikka tosin yksilöllistä kuolemattomuutta vailla. — Ei runoilija kuitenkaan kauan jaksa pysyä ylevän panteisminsä kukkuloilla. Toisen kerran hän taas sofistin tavoin epäilee kaikesta. Draamallinen effekti näkyy usein määräävän kaikki.

Ei siis kuolottomuuden ajatus ollut suurta alaa yleisössä saanut. Eipä Sokrateskaan, seisoen kansansa uskon kannalla, tiedä paljo puhua ikuisen

elämän toivosta. Eikä kysymys näy kiinnittäneen sivistyneen yleisön mieltä; ulkopuolella teologien piiriä sitä ei paljon pohdittu.

Merkillisen käänteen ajatustavassa teki *Platon*. Hän on juurruttanut filosofiaan persoonallisen kuolottomuuden aatteen, etäisiksi ajoiksi perustanut ja muodostanut tämän uskon, ollen samalla suuri ajattelija ja runollinen henki. Hänen oppinsa on tämä:

Vaihetten virrassa vierivien aistillisten ilmiöiden mailmaa ylempänä kohoo, syntymätönnä, katoomatonna, ikuisen olemuksen eli aatteiden mailma, josta ilmiömailma lainaa kaiken olentonsa. Aatemailma pysyy sekaantumatta siihen mikä syntyy ja katoo, leijuen ylinnä pyrintöjen peränä alimailmalle, joka ikävöi tuonne täydelliseen olemukseen. Totuutta ei löydy ilmiömailmassa; ei sitä käsitä pettyvät aistimet eikä niihin perustuva *luulo;* yksin *järki* sen käsittää. Ajatus keksii aatteet (ideat); siitä varttuu sielulle voima, järki, jolla hän — abstrahoimatta elottomia yleiskäsitteitä ilmiöiden moninaisuudesta — yli kaiken kokemustiedon kohoo suorastaan totuuden ilmoille, todellisimman olennon maahan. Sielu on sulaa henkeä, aineeton olija, näkymättömän mailman asukas, joka mailma kuitenkin on täysintä todellisuutta. Sielu on aivan lähellä aatteita, lähinnä kuolottomuuden aatetta. Alkuaan oli sielu puhdas henkiolento, syntymätön kuten aatteet, ja eli vaan ylämailmassa. Mutta miten hän liekään langennut, hän aleni aistimailmaan ja yhtyi ruumiiseen. Semmoisena hän kuitenkin tajuaa ja ajattelee keskellä aistimailmaa ja elähyttää sitä.

Mutta sielu asuu muukalaisena ruumiissa. Itse hän ei tarvitse ruumista, mutta ruumis tarvitsee sielua, johtajaansa. Sielu ja ruumis eivät koskaan sula yhteen, ne ovat eri olentoa. Mutta ruumis kuitenkin vaikuttaa sieluun — saastuttaa sitä. Siitä syntyy sielun taudit, intohimot, hulluus, tyhmyys, eläimilliset vietit. Alkuperänsä puolesta sielu on sulaa ajatuksen voimaa, hän älyää hyvän ja tahtoo sitä tehdä. Hänen oikea alansa ei ole alhainen aistimailma, jossa hän viipyy vähän aikaa, vaan aatteiden ääretön taivas. Sitä varten on hän luotu. Mutta koska olo täällä alhaalla on sielua saastuttanut, hän ei pääse kotia, ennenkuin on välitilassa puhdistautunut. Hänen täytyy kierrellä useat ruumiit, ennenkuin monen ponnistuksen perästä puhdistuu aistillisista himoista ja kirkastuu älyltään, niin että hän vihdoin kuoleman ovesta pääsee tosielämään.

Näin on Platon, omakseen ottaen ja kehitellen vanhempain teologien ajatukset, sommitellut ylevän metafysillisen systeemin, jossa runoilijan mieli-

kuvitus ja symbooli tulee avuksi missä dialektiikka uupuu. Huomattava on se korkea sija, jolle Platon asettaa aatteen ilmiön suhteen, miten ne kaksi ovat riidoin ja ilmiö antaa irvikuvan aatteesta — seikka mikä edellyttää lankeemuksen, josta koko luomakunta saa kärsiä. Erittäin arvossa pidettävä on myös Platonin korkea, melkein kristillinen ajatus puhdistuksesta, joka ei tarkoita pahojen henkivoimien torjumista, vaan pääsöä himon ja aistillisuuden vallasta. Häntä ei tyydytä ulkonainen, ritualinen puhdistus, hän vaatii todellista sisällistä — vaikka kyllä yksipuolisesti älylliseen osaan rajoittuvaa — puhdistusta. Yksin hyvän aatteesta, Jumalasta valuu ihmiselle puhtaus. Kuta puhtaammin sielu tähtäilee ikuisuuden mailmaa, sitä likemmäs hän pääsee Jumalaa, sitä enemmin hän puhdistuu. Filosofian tehtävä on tämä puhdistus, lihan ja mailman kuolettaminen. Kauneus täällä maan päällä on vaan varjokuva sen auringon suhteen, joka valaisee tosi-ihanuuden valtakuntaa. Siis: karta mailmaa, sen turhuutta ja pahuutta! Pelasta sielusi!

Platonin oppi on ylevä, mutta yksi perivika haittaa sitä: se on olemassa vaan ylimyksiä varten hengen valtakunnassa. Älyperäisen kontemplatsioninsa tähden se ei voi tyydyttää hengellisesti köyhiä, ihmiskunnan suurta paljostoa, sillä pelastuksen ehtona on tiede, tosi-olon korkein tietämys. — Kuitenkin on hän papillisen tietäjän kädellä viitanut kuolematonta ihmishenkeä pyrkimään ylöspäin kurjan maan päältä ikuista valoa kohden — se jää hänen ainaiseksi kunniakseen.

Hellenistinen aika kasvatti omaa odelvaansa Kreikan sivistysvainiolla. Yksityistieteet vapautuivat filosofian johdettavista ja alkoivat omia uriaan käydä. Filosofia ei tutki enää noita suuria kysymyksiä. Se pysyy tämän elämän rajoissa eikä pyri tuonpuoleista hämäryyttä selvittelemään. Intoisan intuitsionin sijaan on tullut järkevä mietiskely, kuiva viisastelu. Suku on hienostunut ja heikennyt. Pyrintöjen päämääränä on yksilöisyys, aistillisempi tai henkisempi nautinto. Tää mailma on kaikki kaikessa, tulevaa ei kysytä. Tulevan elämän toivoa joko kylmästi kunnioitetaan tai halveksitaan. Kuinka monta yhtäläisyyttä nykyisen vuosisadan loppupuolen kanssa!

Aikakauden alkupäässä seisoo *Aristoteles*. Hän puhuu kahtaanne päin: 1) fysiologina: Sielu on elimellisessä ruumiissa elämän mahdollisuuden toteuttaja. Itse aineetonna on se elintoimien perussyy, se voima, joka

elimistön liikuttaa, kasvattaa, siinä tajuaa ja tietää. Mutta ruumista vailla on se tehoton, niin kuin näkö ilman silmää. Ruumiin riutuessa ja kuollessa sielukin riutuu ja kuolee; — 2) metafysikkona: Sielussa on, elimistön elinvoimia ylempänä, alkuperältään yliluontoinen «henki«, joka meissä aattelee ja älyää. Se ei sitoudu ruumiin elämään. Se on syntymätön ja kuolematon, elää omaa elämäänsä, on meissä jumalallinen eläjä. Mitään inhimillistä individualisuutta hänessä ei kuitenkaan ole, sillä hän on kaikissa yhtäläinen. Kuollessa henki lähtee meistä omaa erikoiseloansa viettämään, jonne havaintomme ei ulotu. — Aristoteles on siis säilyttänyt osia Platonin opista. Mutta mistään sielun pelastamisesta hän ei puhu. Sielu ei ikävöi ylhäiseen kotiinsa, joka onkin niin köyhä ja kylmä, ettei se viehätä sinne pyrkimään. Ijäiseltä elämältä on eetillinen merkitys riistetty, se ei tahdo eikä taida ohjata maallista elämää hyveen tielle.

Aristotelen systeemiin liittyy vaan löyhästi oppi tuosta hengestä, joka jumalan luota tulleena palajaa sinne, mutta tuskin yksilöistä elämää jatkamaan. Itse asiassa useat Aristotelen seuraajat heittivätkin koko henki-opin sikseen ja kielsivät ihan ihmisen kuolemattomuuden.

Stoan mailmanselitys on materialistista pantheismiä. Jumala on immanentti, katoo aineelliseen mailmaan, jonka ulkopuolella ei ole mitään. Jumala on mailman aine ja muoto, elämä ja voima. Hän on tulenhenki, eteerinen tuli, joka sukee luomakunnan tuhansiin muotoihin. Samaa tulen henkeä on ihmisessäkin sieluna. Sielu ei ole vapaa: sen elo ja olo riippuu yleistulesta ja sen liikunnoista. Ihmishenki on siten kohtalon alainen; yleishengen valtavirta vierittää hänenkin aaltostansa. Kuitenkin on ihminen — ihme kyllä — vastuunalainen töistään, sillä hänellä on senverran vapaata itsemääräystä, että hän voi masentaa lihansa viettejä ja voittaa itseään. Stoa saarnaa ankaraa velvollisuusoppia, vaikka sen metafysiikka riistää meiltä tahdon vapauden. Siinä on sisällinen ristiriitaisuus.

Stoassa oli kaksi eri suuntaa: 1) *Kyyniläinen* lahko syntyi, syystä että Stoan metafysiikka ei ollut omansa luomaan käytöllistä siveysoppia. Yksilön olisi oikeastaan toiminnassaan pitänyt norminaan noudattaa mailmankaikkion lakisääntöistä järjestystä, josta hän itse on ulosvirtaus ja vähäiskuva (mikrokosmos). Mutta tuo malli oli liian laajaperäinen soveltuakseen yksilön eetillisen toimen määriksi. Metafysiikasta ei voinut koitua siveysopin sääntöjä, semminkin kun tuona kosmopoliitisena aikana ei enää ollut mitään polis'ta, kansalaisten yhteiskuntaa, välittämässä yksilön ja yleisen

siveyslain suhdetta. Yksilön täytyi turvauta omaan vaistoonsa. Näin siveys tulee yksilölliseksi: se nousee huipulleen «viisaassa«. Täten tultiin myös älyämään, että sielun kuitenkin täytyy olla jotakin muuta kuin epäitsenäinen ulosvuoto tuosta yhdestä aina itsensä kaltaisesta jumalaisvoimasta. Se on itsenäinen, ihmisessä asuva jumalallinen haltio (daimon). Ei hän häviä ruumiin kuollessa eikä haihdu kaikkioon, josta alkuaan lähti. Sielut kohoavat keveinä liekkeinä ylös taivaan avaruuksiin — manalaa ei ole — mutta eivät silti kestä ijäti. Kun nykyinen mailmankausi kerran häviää tuleen, silloin erikoissielutkin häviävät. Niin kauan elävät ainakin »viisasten« sielut. Millainen taivaan elämä muuten oli, ei aprikoitu.

2) *Toinen lahko* noudatti filosofian alkusuuntaa. Panaitios väitti: Sielu on sukeunut luonnosta ja hengestä. Ne eroavat kuollessa ja muuttuvat muuksi. Sielu, ajassa syntynyt, kuolee myös ajassa. Posidonius: Sielu on alkutulesta lähtenyt viima. Se on kuin emonsa ijäinen, tai elää ainakin, kunnes nykyinen mailma palaa poroksi. Yleensä Stoan miehet horjuivat: sielua uskottiin kuolemattomaksi ja ei uskottu, aina mikäli sen ohessa suosittiin muita opinsuuntia. Posidonius ja Cicero esim. ovat puolittain platonisia.

Stoa laati siveyssääntönsä paljoakaan silmällä pitämättä sielun kuolemattomuutta. Sen viisaus ei ole kuoleman ja ijäisen elämän, vaan tämän elämän tarkastelua. Täällä maan päällä on ihmisen tarkoitus saavutettava, jumalallinen hyve ja viisaus viritettävä sielussa, jopa taistelemalla riitaisia viettejä vastaan. Hyve riittää autuudeksi; tätä ei tarvitse etsiä toisesta elämästä. Velvollisuuden täyttäminen luo jo täällä taivaan meille. Viisas tietää oikein eläneensä, ja ilolla heittää hän henkensä kipinän kaikkisuuden valtavan valkean helmaan. Tämä oppi viehätti Rooman paraita miehiä ja rohkaisi heitä elämässä ja kuolemassa.

Epikuros kieltää persoonallisen kuolemattomuuden. Sielu on paneutunut kokoon vilkkaimmista, tulen ja ilman, atoomeista, ruumis karkeammista. Sielu on erityinen ruumiissa asuva substansi, eikä vaan ruumiin osien sisäinen sopusointu. Sielussa on kaksi osaa: järjetön eli ruumiin elinvoima, ja järjellinen: elon ydin, äly ja tahto. Näillä ei kuitenkaan ole itsenäistä olentoa, ne kasvavat, riutuvat ja kuolevat ruumiin mukana. Kuolema purkaa atoomien liiton. Atoomit eivät kuole, vaan luovat yhäti uusia liittoja. Kuollessa katoo taju, emme tiedä kuolevamme. Siis: nauti niin kauan ja paljon kuin voit! Sellainen oppi on kaiken siveyden hauta. Mitään yleis-

harrastuksia se ei tunnusta. Valtio on sille = ± 0. Kaiken harrastuksen keskipiste on oma itse. Tämän mukavuutta varten valtiokin on olemassa. — Näin puhui vanhuuttaan riutunut kultuuri, joka halusi vaan kuolla.

Rahvas vaan ei huolinut filosofien väitteistä, vaan uskoi kuten ennenkin sielun elämää ja harjoitti vainajien palvelusta entisten menojen mukaan. Vainajia eläteltiin vieläkin ruoka- ja viiniuhreilla (ks. Lukianon «de luctu«). Vainajalta ei saa puuttua mitään kunnianosotusta, joka voi antaa hänelle iloa ja rauhaa. Tärkein on hautaus kaikkine menoineen. Hauta on pyhä, hengenrikos on solvaista sitä ja siten häiritä vainajan rauhaa, sillä hän asuu haudassaan tai sen likettyvillä. Haudalla perhe harjoittaa hartauttansa ja vainaja kuulee, kun hänelle «terve!« huudetaan. Vainajain arvo on noussut kuoltua: heistä on tullut heeroksia s. o. puolittain jumalia. He kuuluvat heerosten nuorempaan sukupolveen, tuohon johon jaloja isänmaan sankareita historiallisina aikoina korotettiin, semmoisia kuin Aristomenes, Epaminondas, Leonidas, Philopoimen, Aratos y. m. Usein «heeros« merkitsee vaan samaa kuin meillä «autuas vainaja«. Heerostamiseen tarvittiin tavallisesti Delphin orakelin suostumus; myöhemmin ei sitäkään kysytty, vaan oli se perheiden ja henkilökuntain asia.

Ikimenneet näyttävät voimaansa vaikuttamalla elävien oloihin. He oleksivat näiden likellä s. o. haudoissaan perimässä uhrejansa, kuulemassa anomisia, antamassa onnea. Mutta he voivat myös kamalasti kummitella ja tehdä tuhoja (kts. Lukianon «Valheenystävä«). Lopulla pakanuutta oli aaveiden manaus hyvin voimissaan. Taikausko sai uutta yltyä Itämailta; Olympolaisten sijaan astui koko kirjava liuta haavemaisia aavehaltioita, näiden mukana myös vainajien henget. Haudoilla harjoitettiin ahkerasti mitä hulluimpia taikoja.

Mutta niin huonosti kuin se soveltuikin sielupalveluun, jokahan näkyy edellyttävän vainajain oleskelua likellä eläviä, kuviteltiin Homeron mukaan — joka koulukirjana ensin pantiin nuorison käsiin — kaukainen haamujen maa, jonne väsyneet vainajat lähtevät täältä. Tätä uskoa vastaan tietoviisaat turhaan pauhasivat. Vanhat tuonelan kuvitelmat pysyivät itsepäisesti eleillä. Oloista tuolla alhaalla laski mielikuvitus jos joitakin arveluita (joista hyvänä esimerkkinä Virgilion manalankertomus). Mielellään liitettiin siihen se usko, että siellä saa kukin palkan töittensä mukaan: hurskaat autuuden, häjyt kadotuksen. Manalan jumalien palvelussa, jota mysterioissa

harjoiteltiin, pantiin eri painoa sille seikalle. Helvetin-usko kehittyi jo silloin ja siitä tehtiin tulinen pätsi. Vastakohdaksi pantiin taivas, Elysionin kentät. Homeros korjautti tuonne vaan muutamia valituita. Myöhempi runous lisäsi niiden luvun lopuksi miltei äärettömiin. Sinne pääsivät kaikki täällä jumalisesti eläneet. Elysion eli «Autuasten saaret« ajateltiin olevaksi manalan perillä ruumiitonten sielujen olopaikkana. Toiset sijoittivat sen maan päälle, monien maiden ja merien taa, antipodein seuduille. Sivistyneet kyllä pitivät mahdotonna tuommoista sielun ja ruumiin yhdessä siirtämistä täältä autuaaseen elämään — mutta kansan uskolle ei ole mikään mahdotonta. Sitä oli tapahtunut ennen ja tapahtui vieläkin. Niinpä muka Suuri Aleksander ei kuollut, vaan siirrettiin pois elävältä. Samoin Hadrianus keisarin lemmikki Antinous. Eläväthän jumalatkin sielu ja ruumis yhdessä ijäti — miksei siis autuaat ihmiset. Luultiinpa heidän voivan ihmisille ilmestyäkkin.

Näin suotiin kuolemattomuus jumalien suosituille. Mutta että ihmissielu semmoisenaan on saanut kuolottomuuden katoomatonna jumalanvoimana — sitä ei Kreikan kansanusko koskaan käsittänyt. Ainoastaan teologeille ja filosofeille se usko ei ollut vieras. Kuvaavaa on, kuinka harvoin ja niukasti hautakivillä viitataan ijäisen elämän toivoon. Joskus sielu lausuu toivon saada hurskautensa palkan. Katumusta ja synnintuntoa ei lausuta milloinkaan. Uskotaan myös, että hurskaat vihdoin vapautetaan manalan pimeydestä ja saavat asua tähtitarhain iki-valossa jumalien luona. Mutta dogman muotoon tämä usko ei ole pukeunut. Toivon ohessa kuulee epäilyksenkin ääniä: «jos siellä alhaalla enää on mitään«. Jopa suoraan kielletäänkin toinen elämä.

Mitä enemmin, helleenisen sivistyselämän surkastuessa, kaikki olemus maan päällä näytti raukeavan, sitä hartaammin toivo ja aavistus kurottelihen uutta parempaa eloa kohden tuolla puolen katoovaisuutta. Tuli uskonnollinen reaktsioni 2:lla vs. j. Kr. Näkymätöntä mailmaa ikävöidään tätä elämää sovittamaan. Yhä hartaammin toivotaan ja uskotaan ijäistä elämää, jopa kuvitellaan ja pelätään tulevan elämän kauhujakin. Sitä mieltä lausuivat monet uudet kultit, joilla ränstynyt pakanuus koetti sammuvaa elämäänsä vireillä pitää. Eleusiin mysterioita uudistellaan, helleenisesti sivistyneillä Itämailla syntyy monenmoisia, outoja uskonnonmutooja.

Kaikki ne vaativat mailman vieromista, jumalalle elämistä, lihan kuoletusta, pyhyyttä, jos mieli periä iankaikkinen elämä ja autuus. Ei enää kelvannut Kreikan yksinkertainen kultti, piti olla jotain salaperäisempää, tenhoisampaa, komeampaa, mielikuvitusta ja tunnetta koskevampaa, jommoista Egyptin, Phrygian, Syrian, Persian kultit tarjosivat. Platonia ruvettiin taas ahkerasti tutkimaan ja tulokseksi syntyi *Neoplatonismi,* uusplatonismi, joka toi ilmi paljo syvyyttä ja neroa. Siinä on mystillinen mielensuunta: pois tästä mailmasta ijäisyyden aurinkoa päin! Ylinnä pysyy tuo yksi alku-olio, jumaluus, ijäti vähentymättä, vaikka sen lähteestä säteilee ulos luomusten loppumaton sarja, nimittäin aatosten ja aatteiden mailmat, sielun ja aineellisuuden mailmat. Siitä juuresta kaikki lähtee ja alkujuureensa kaikki luodut ikävöiden palajavat. Luonnon kehityksen juoksussa nuo säteet, mikäli etääntyvät valolähteestään, himmenevät ja turmeltuvat materian tahraan. Mutta ihmisluontoon saavuttuaan ne siveyspyrinnössä ja uskonnossa tajullisina taasen kääntyvät tuon Yhden, ikipuhtaan ijäisen puoleen. Jumaluus ei astu alas. Ihmisen täytyy pyrkiä Jumalan korkeuteen, yhtyä häneen. Yhtymys tapahtuu puhtaassa ajattelussa ja, vielä ylemmällä asteella, haltioissa ollen, jolloin ihmisyys ja jumaluus salaperäisesti sulavat yhteen. Täysi yhtymys saavutetaan uudestisyntymien sarjan perille päästyä, jolloin puhdas sielu, jumala ihmisessä, autuaana vaipuu kaikkijumalan povelle. — Tämä oppi oli Hellaan hengen viimeinen ponnistus. «Vanha uskonto sortui, ja sen kanssa helleeniläismailman koko kultuuri, eikä sitä enää voitu herättää uuteen eloon. Uusi usko, joka aivan toisin kuin kaikki vanhemmat uskonnot kykeni raskautettua sydäntä musertamaan ja sitä kohottamaan rakkaudessa ylöspäin jumalallista armahtavaisuutta kohti, jäi voittajana kentälle. Sitä tarvitsi uudestaan muodostuva mailma«.

K. Forsman.

Politiikki ivan esineenä.

Gunnar Heiberg, Folkeraadet. Komedie i fem akter. Kööpenhaminassa 1897.

Sanomalehtemme ovat kertoneet, että G. Heibergin uusi ivanäytelmä «Folkeraadet« on, Kristianin teaatterissa tänä syksynä näytettynä, herättänyt katsojissa hyvin erilaisia tunteita. Toiset ovat taputelleet käsiään, toiset viheltäneet.

Kun lukija tietää, että Heibergin näytelmässä ivataan Norjan valtiollisia puolueita ja oloja, on hän ehkä noiden uutisten johdosta ajatellut: tietysti tuo näytelmä on toista puoluetta miellyttänyt, toista suututtanut, riippuen siitä, minkä puolueen kannalta se on kirjoitettu. Se puolue applodeeraa tätä näytelmää, jonka vastustajia siinä pilkataan; vastapuolue taas viheltää. Sehän olisi juuri Norjan olojen mukaista.

Tuollainen oletus olisi kuitenkin väärä. Heibergin näytelmä ei pilkkaa yksityistä puoluetta; se antaa kaikkien eri puolueiden maistaa ivan ruoskaa. Heiberg nauraa Norjan koko poliittiselle järjestelmälle. Näin ollen hänen kappaleensa sisällys voi huvittaa muitakin kuin norjalaisia.

«Folkeraadet« sana merkitsee näytelmässä Norjan suurkäräjiä. Heti alussa tutustumme kaikkien kolmen puolueen johtajiin. Bresk *) selittää, että se oikea isänmaanrakkaus on voimakasta protesteeraamista «naapurin» ylivallan tuumia vastaan. «Emmekö me ole oikeassa? Eikö meitä ole valittu panemaan toimeen tätä oikeutta? Me emme anna itseämme säikähyttää. Säikähtyivätkö esi-isämme koskaan? Pitääkö meistä sanottaman, että me olemme uljaita esi-isiämme huonommat?» Hän puolustaa jotakin jyrkkää ehdotusta, katsoo olevansa moraalisesti velvoitettu sitä puolustamaan juuri sentähden, että se ei ole «naapurille» mieleen. Se, joka ei seuraa hänen mukanaan, ei rakasta isänmaataan.

Jotenkin samaan tapaan Norjan vasemmistolaisten on tapana puhua.

Toisen puolueen johtaja Pomp vakuuttaa itkien, että hän se edustaa rehellistä isänmaanrakkautta. Hän ei tahdo epäillä hyvää naapuriaan, mutta kyllä hänkin lupaa taistella, jos tarvittaisiin. Vastapuolueen ivalliseen huudahdukseen, että hänen puolueensa aina kantaa sen vanhoja vaatteita, ottaen muutamien vuosien perästä omikseen sen kannan, jota se sitä ennen kiivaasti vastusti, Pomp vieläkin vakuuttaa, että tällä kertaa hän ei peräydy. Isänmaanrakkautensa vuoksi hän ei peräydy.

Iva kohtaa tällä kertaa Norjan oikeistoa ja sen pehmeätä johtajaa.

Kolmatta puoluetta johtaa viisas Gregorius. Hän puolustaa varovaista, arvelevaista, «moderaattia« politiikkia. «Aika on vaarallinen. Sanat sitovat. Päätökset määräävät . . . Rakkaudesta isänmaahani äänestän asian lykkäystä«.

---

*) breske sig = rehennellä.

Puolueiden jutellessa kansanneuvoston puheenjohtaja esittää tärkeän tiedonannon. Se sisältää että «naapuri« uhkaa käydä rajan yli, jos Breskin ehdotus voittaa.

Sitä ei kukaan puolue tahdo sallia. Siis ei muu kuin aseisiin. Mutta sotaministeri ilmoittaa, että aseita ei ole.

Vaikea asema! Puolueet syyttävät toisiaan siitä. Mikä neuvoksi?

Gregorius tuntee «neuvoskunnan« praksiksen. Hän ehdottaa sellaisen «päiväjärjestyksen«, johon kaikki voivat yhtyä. «Samalla kun kansanneuvoskunta pitää kiinni isänmaan itsenäisyydestä, vapaudesta ja itsehallintooikeudesta, se lykkää tätä koskevan lain käsittelemisen tuonnemmaksi ja käy päiväjärjestykseen«.

Hyväksytään! Eläköötä isänmaalle huutaen neuvoskunta hajoupi.

Tuollaiseltahan Norjan politiikki usein on näyttänyt puustakatsojan silmissä. Ei kummaa että «neuvoskunnan« päiväjärjestyksistä syntyy kahden «kansanmiehen« kesken seuraavaa keskustelu.

Ensimäinen mies: Kummallisia nuo päiväjärjestykset.

Toinen mies: Niin, ne säikähyttävät vihollista.

Ensim.: Jumala tiesi, mitä ne oikeastaan *ovat.*

Toinen: Niin, Jumala tiesi — ehkä niissä on jotakin. Vaarallisia ne varmaan ovat. Sillä kun he sellaisen ovat saaneet hyväksytyksi, niin vihollinen aina vetäypi takaisin.

Ensim.: Joka kerta, niin juuri.

Toinen: Joka kerta! Monta kerta vuodessa sillä tavalla.

Ensim.: Kyllähän vihollinen tietää mitä ne merkitsevät.

Toinen: Sen hän kyllä saa oppia.

Ensim.: Jumala tiesi, mitä ne oikeastaan ovat.

Toinen: Niin, sen saatte sanoa. —

«Naapurin« ryntäysaikeista on jo puhuttu niin kauan, ettei kukaan niihin usko. Yksi on kuitenkin, joka oli kylliksi naiivi huutaakseen, kun kuuli sodan uhkaavan: «Tapelkaamme. Koko kansa — kaikki vihollista vastaan». Mutta hän jäi aivan yksin huutamaan. Se oli halpa hotellinpalvelija, Rype, joka luuli olevansa «kansanäänenä«, kun hän niin huusi. Mutta hän erehtyi.

Hän ei ollutkaan niitä, jotka saavat huutaa. Sillä hänellä ei ollut äänioikeuttakaan. Hänen hotellissaan ei käy niin paljon vieraita, että hänen

toimensa, yöastioiden tyhjentäminen, voisi hänelle tuottaa äänioikeuden saavuttamista tarvittavat tulot. Itse hän siitä kertoo:

— «En ole niin kauas vielä päässyt. Se aste on vielä liian korkealla. Ei, kun on vain 53 pottua tyhjennettävänä, niin ei niin ylhäälle pääse. Minulla on veli, joka palvelee suuremmassa hotellissa. Hänellä on — arvelen — noin sata päivässä. Ja sehän se jo tuottaa jotakin. Hänenlaisena kelpaa jo olla. Hän äänestää, hän. No, tavallaanhan se ei ole minun syyni. Kunpa vaan hotellissani olisi vähän runsaammin matkustajia, niin kyllä sitten minullakin voisi olla mielipide.» —

Rypen osalle tulee kuitenkin se tärkeä tehtävä, että hän saa ilmoittaa «kansanneuvoskunnalle« naapurin *todella* hyökänneen maahan. Häntä ei ensin uskota, kun hän ilmoittaa, että vihollinen on jo lähimmässä metsässä, eikä vain rajalla, kuten ennen oli ollut tapana säikytellä. Mutta kun hänen tiedonantonsa huomataan todeksi, on taas edessä vanha kysymys: onko sotavarustuksia?

Presidentti ilmoittaa olevan «kaksi kanuunaa, 100 harmaaraitaista sotamiehenhousuparia ja laatikon dynamiittia«.

Breskillä on silloin ehdotus valmis: «Minä ehdotan, että me lähetämme uljaan sotajoukkomme vihollista vastaan, että kansa aina viimeiseen mieheen käy sotaan, ja että kansanneuvoskunta julistaa itsensä pysyväiseksi.«

Mutta silloin «runoilija« ilmaantuu näyttämölle. Hän on ollut niitä, jotka katselevat kuuta ja ajattelevat, miten he voisivat olla jotakin toista kuin muut, originaalia, eriskummaista. Mutta kun hänen morsiamensa on vaatinut häneltä jotakin muuta, jotakin toimintaa, on hänen päässään pyörinyt ajatuksia sellaisesta. Kerran hän jo oli kysynyt Ellalta.

— Nostanko kapinan? Panenko kansan ajamaan pellolle koko tuon kokouskunnan (tarkoittaa kansanneuvoskuntaa)?

Ella (hymyillen): kysyttekö?

Runoilija: kysyn.

Ella: Siinä tapauksessa te sen kyllä teettekin. —

«Runoilijalla« on toinen ehdotus kuin hra Breskillä.

«Jos niin on, että vihollinen seisoo porttiemme edessä, niin jokaisen tulee tehdä velvollisuutensa. Mutta koska kansanneuvoskunta on asettanut asiat niin, että olemme joutuneet tähän sotaan, niin ehdotan että kansanneuvoskunta ensiksi lähetetään sotaan«.

Kansanneuvoskunnan protesti: «arvonantoa kansanneuvoskunnalle« ei auta; kansa huutaa uhoten: «arvonantoa kansalle!«

Kansanneuvoskunta lähtee marssimaan vihollista vastaan, Rype oppaana. Matkalla eri puolueet inttävät siitä, kenen syy. Tämä verenvuodatus olisi vältetty, jos toinen puolue v:na 1837 olisi menetellyt toisin, tai jos toinen v. 1839 olisi tehnyt toisenlaisen päätöksen j. n. e.

Inttäminen loppuu keskinäiseen tappeluun. Kun vihollinen on näkyvissä, huomataan ruudin unohtuneen kotiin. Siitäkin syyttää toinen toistansa. Mellakka päättyy siihen, että neuvoston jäsenet — tappavat toisensa ihan kaikki.

Yksi oli vain tekeynyt kuoliaaksi. Hän nousee ylös ja esittää itsensä Rypelle «vanhana hyvänä Gregoriuksena«. Mutta Rype on jo niin kyllästynyt neuvoskuntaan, että hän antaa Gregoriuksen mennä samaa tietä kuin muut jo olivat menneet arvellen: «hän voisi muuten matkata takaisin pääkaupunkiin perustamaan uutta kansanneuvoskuntaa.«

Rype yksin pelastaa isänmaansa. Hän räjähyttää dynamiitillaan sillan, jonka yli vihollisen piti käydä, ilmaan.

Siinä se sitten makasi kuolleena koko neuvoskunta. Kansa luulee ensiksi sen kaatuneen sodassa vihollista vastaan ja lausuu ihailunsa. «Runoilija« katuu epäilystään ja laittautuu laulamaan kaatuneitten kunniaksi. Silloin hän saa kuulla asian oikean laidan.

Tämän kuultuaan »runoilija« tuntee itsessään profeetan hengen. Hän ei puhu siitä, miten neuvoskunnan todella on käynyt, vaan hän puhuu sitä, mitä hänen henkinen silmänsä näkee. Hän lausuu neuvostosta näin:

— *Jos* nuo ihmiset, jotka tuossa makaavat, ovat kaatuneet taistelussa isänmaan puolesta vihollista vastaan — *jos* niin on, mitä he silloin ovat tehneet muuta kuin velvollisuutensa? Maksaneet vähäisen vanhaa velkaansa. Eivätkö he ole kuin painajaiset ajaneet meitä jo monet vuodet? Eivätkö he ole täyttäneet joka maan sopukkaa lupauksilla, joita ei koskaan täytetty, eivätkö he ole itseensä imeneet hyviä kykyjä ja hävittäneet ne, eivätkö he ole asettuneet mahtavimmiksi tässä maassa, niin että he ruhjoivat ja löivät murskaksi kaikki, mikä oli muiden ihmisten ajatuksia ja tunteita. Eikö tuo käärmeiden asuma epäjumalankuva *) ole varastanut kaiken muun työn ar-

*) „Dette ormfyldte Torsbillede". Tarina kertoo että kun Olaf pyhä hakkasi rikki Tor jumalan kuvan, mateli sen sisästä käärmeitä esille.

voa? Eivätkö he ole tehneet mehuttomaksi joka sanan, joka ennen herätti korkean kaiun koko maassa? Millaisiksi ne ovat joutuneet kaikki ne rehelliset sanat, joiden pitäisi *olla joka* miehen kunniana, hänen pyhä omaisuutensa — isänmaanrakkaus, kunniantunto, vapaus. Olisi ollut parempi, että me olisimme ne kokonaan menettäneet, että ne olisivat meiltä kadonneet, kuin että ne nyt ovat siinä kuten yhteenajautunut joukko kuivia herneenpalkoja. Venheen painolastina pitäisi niiden olla, ja nyt ne liehuvat ilmassa jokaisesta hengähdyksestä kuten ne ilmapallot, joiden kanssa lapset leikkivät. —

Nyt «vihollisen« lähetystö ilmaantuu näyttämölle. Se tulee onnittelemaan «veljeskansaa« sen suuresta miehestä, hänestä, joka yksin pelasti kansansa.

— «Me luulimme, totuus vaatii meitä sen sanomaan, että tämä kansa ei ollut mikään vaarallinen vihollinen. Me luulimme, että he itse hävittäisivät itsensä. Ja siltä näyttikin. Sillä he, jotka tässä makaavat, tappoivat itsensä. Toinen toisensa. Mutta silloin tuli teidän suuri miehenne, hän, jonka te kaikki tunnette, hän, jonka kansa valmiina synnytti. Hän tuli. Yksin hän meni taisteluun ja toimitti meille tappion.« —

Nyt kansallekin selviää, kuka sen todellinen pelastaja oli ja minkä arvoinen «neuvoskunta« sillä oli ollut. Se on valmis kuulemaan »runoilijaa«, joka puhuu:

— «Ymmärsin, että sen on luvatonta olla ilman neroa, joka tahtoo hallita . . . Niin kauan kuin ihmiset tahtovat olla hallittuina, pitää heillä olla hallitsija. Valitkaamme itsellemme johtaja! Valitkaamme suuri miehemme johtajaksi. *Yksi,* älkäämme useampia. Valitkaamme sellainen, jonka itse annamme itsellemme, älkäämme sellaista, jonka saamme vastaanottaa. Antaa hänen hallita niin kauan kuin hän voi pysyä voimakkaampana kuin kansa. Antakaamme hänelle kaikki valta, sillä valtaa pitää sillä olla, joka hallita tahtoo. Ja sen pitää hallita, joka voi viedä ihmiset eteenpäin, joka yhdellä kertaa voi pitää koko kansan hallussaan, joka voi tehdä tekoja.« —

Asiat selvenevät jo «räätälille« ja «suutarillekin«.

Räätäli: «enkö aina ole sanonut, että meillä pitää olla hallitsija«.

Suutari: «kuka se aina sanoi, että olemme niin monta vuotta kärsineet sadan tyrannin hallitusta«. —

Rype suostuu rupeamaan kansansa johtajaksi siinä tapauksessa, ettei hänen tarvitse ruveta — jäseneksi «kansanneuvostoon«. Ja sitten vietetään laulaen ja soittaen uuden tulevaisuuden juhlaa sillä kentällä, jolla «kansanneuvosmiesten« ruumiit makaavat. —

Heiberg on leikillisellä tavalla johdattanut politikoitsijoiden mieliin vakavan totuuden. Kun he hallitsevat, muistakoot, että heidän tulee hallituksestaan kansalleen vastata. Kansa ei lähde kuolemaan auttaakseen heitä siitä pulasta, johon he itsensä saattavat; se lähettää heidät itsensä kuolemaan ja elää itse vielä heidän haudoillaankin.

Ja vielä toinen asia. Mitkään hallitusmuodot eivät ole sellaisina arvokkaita. Kansa luo itselleen edustusmuodon oman tarpeensa mukaan. Eduskunnan tulee muistaa, että se on kansan hengityselimenä. Jos se ja siinä olevat puolueet rupeavat käyttämään valtaansa omaksi hyödykseen, niin kansa oman elämänsä vuoksi tekee lopun koko rakennuksesta. Ehdottomasti ei mikään hallitusmuoto oli toistaan parempi. »Kansanneuvoskunta«, jonka ainoana tehtävänä on sisälliset riidat ja täyttämättömät lupaukset, on kansan silmissä huonompi kuin — yksinvalta.

Kansallistunteen yksipuolista kehittämistä vastaan, «isänmaallisia« korupuhelijoita vastaan Heiberg on tähdännyt pistävän ivansa. Nähtävästi se usein on sattunut kipeään kohtaan hänen oman kansansa kansallisessa elämässä. Mutta samalla kuin tästä on puhetta, vaatii kohtuus myöskin erityisesti huomauttamaan sitä seikkaa, että Norjan kansassa tällainen kova itsekritiikki voi päästä päivän valoon ja että osa kansaa ottaa sen mieltymykselläkin vastaan. *) Heibergin kirja ei ole ainoa, jossa viime aikojen Norjaa on ruoskittu. Ibsen on kirjoittanut «De Unges Forbund«. Arne Garborgin kritiikistä puhuimme viime vuoden Valvojassa kirjoituksessamme «Kulttuuriväsymystä Norjan kirjallisuudessa«. Viime vuonna ilmaan-

*) Mainitsin jo alussa, että Heibergin näytelmä otettiin osaksi apploodeilla vastaan. Mitä viheltäjiin tulee, ovat he enemmän kuin kappaletta paheksuneet sitä musiikkia, jonka eräs englantilainen, Heibergin ystävä, oli säveltänyt näyttelemisen väliajoiksi. Tässä sävellyksessä käytettiin m. m. motiiveja laulusta „Ja, vi elsker", ja tuota kansallislaulun häpäisemistä viheltäjät tahtoivat paheksua. Sävellystä teaatterissa esitettäessä he nostivat aina silloin hirveän melun, kun tiesivät jonkun kansallislaulun säveleen olevan tulossa, ja estivät siten ketään kuulemasta, miten kansanlaulua muka pilkattiin. Keino ei ollut hyvin valittu, mutta suuttuminen on kuitenkin hyvin ymmärrettävissä. Mitäpähän meillä arveltaisiin, jos vanhassa Arkadiassamme käytettäisiin Maammelaulua ivallisessa sävellyksessä?

tui Bojerin kirjoittama teos «Et Folketog», joka sekin herätti Norjassa paljon huomiota. Siinä kirjoittaja omalta näkökannaltaan moittii norjalaisten ylenmääräistä poliittista harrastusta, siitä nimittäin, että politiikki saa Norjan talonpojat unhottamaan varsinaisimmat harrastuksensa voidakseen pitää ja kuunnella kiihoituspuheita ja lukea sanomalehtiä.

Tällaiset kirjat todistavat että Norjassa on suuri joukko niitä, jotka näkevät kansansa paraimpain voimien piilevän paljon syvemmällä kuin räyhäävässä päivänpolitiikissa. Muussa tapauksessa ei voisi käsittää itsekritiikin monipuolisuutta ja syvyyttä. Tämä itsekritiikki voi päästä niin voimakkaaksi sentähden, että tyynempi osa Norjan kansaa niin elävästi tuntee kansallisia voimia tarvittavan toisenlaisiin, jo tajuttuihin tehtäviin kuin poliittiseen mellastamiseen. Tällaista kritiikkiä kansa ei ajan pitkään voi jättää huomioonottamatta, ja sitä on onniteltava siitä, että kritiikin henki siinä elää.

Zach. Castrén.

Kohtaus lähteellä.

Kirjoittanut
J. H. Erkko.

Väinö:

Miks ei mulla mieli vakaa?
Miks ain' uutta
Ihanuutta,
Suloisuutta
Ajan takaa?
Sano, Aino immyt, sano,
Miksi mulla on
Aivan loputon
Kauneuden, rakkauden jano?

Aino:

Siksi, ettet milloinkaan
Maltu pohjaan siemaamaan
Kauneutta,
Rakkautta.

Väinö:

Ajatuksen lausuit soman!
Pohjaan ken juo pohjattoman?
Sano, Aino immyt, sano,
Kuinka voisi lähteen jano
Tyhjentää maan uumenhetteen?
Vaikk'on täynnä silmä lähteen,
Sydän sen on janoinen,
Aina ahmii pohja sen
Syvyydestä uumenten.

Aino:

Niinpä niin, mut lähde se
Juottaa lauman, virran uoman,
Antaa taivaankaaren juoman,
Antaa suukon suukolle —
Mit' annat, kitsas, minulle?

Väinö:

Anteeks, Aino, tänne juokse
Sydänlähteheni luokse,
Paina tänne pääsi musta,
Annan janon sammutusta!

—

Tyttö huima metsään viisti,
Lähteheltä suukon säästi.

Kotimaan kirjallisuutta.

Kyösti Larson, Tän pojan kevätrallatuksia. Helsingissä 1897, Otava. VI + 88 siv. 12:o. Hinta 1:50.

Kansallisen heräämisen jälkeen on Suomen kansassa köyhimmänkin itsetunto kohonnut, henkinen ja aineellinen vireys ja sen mukana elämänilo kasvanut. Varsinkin maamme viljavammissa seuduissa on kansa alka-

nut karistaa päältänsä juroa kuortansa, unohtaa surujaan ja hyvinä hetkinä pilvisen luonteensa lomista päästänyt ilosteleviakin lauluja lennähtelemään. Sellaisia kansanelämän ilon kipeniä ja leikin lintuja ovat useammat Emil Sivorin kokoamat kansanlaulut ja kansansäveleet olleet. Nyt, »kun aika oli täytetty», on tältä kansanlaulujen pohjalta kohonnut samanluonteinen taidelaulujenkin laji. Sellaiset laulut lähtevät höyryhepojen ajan hihkailevasta ja huhkailevasta luonteesta, jolloin ihmisillä ei ole tyyneyttä sanoihin, eikä aikaa ajatuksiin, vaan liikkeihin ja huutoihin. Uskonnossakin on tämä ajan luonne näkynyt hihhulisuutena. Sen lajin laulut ne ikäänkuin jo värisivät ilmassa ja etsivät kynää eläviin muotoihin iskeytyäkseen. Nyt ovat ne tavanneet laatunsa mukaisen nuorukaisluonteen, jonka täysin virittivät ja panivat soimaan. Sitä kehityksen kulkua Kyösti Larsonin kevätrallatukset maailmaan tulivat.

Totta on mitä sanotaan, että Ruotsin leikilliset laulajat, Fröding ja Bellman, ovat esimerkillään häntä rohkaisseet, hänelle viime sysäyksen antaneet, mutta kotoisella pohjalla hän sittenkin liikkuu ja uudemman kansanlaulun makua ja muotoja hänen rallatuksissaan vähän väliä tapaa.

Herra Larson on luonteeltaan herkkä tuntemaan elämän nurjuutta ja kurjuutta, mutta hän on kylliksi joustava ja elinhaluinen, ettei hän voi surkastua epätoivoon, vaan hänen ilontarpeensa voittaa. Poikamaisin mielin hän viskautuu elämän riehuun, touhuun ja toimintaan; sieltä laulaa hän poikaiän raikasta luonnonelämän runoutta. Kokemuksiansa ja oman luonteensa värivaroja käyttää hän maalatessansa juroa Heikkiä, oikukasta Lottaa, kopeata Teppoa, hilpeätä Taavia, soittosieluista pelimanni Puuskaa, herttaista Erkki paimenta, itsekästä pitäjän «pomoa« tai ryypynhaluista Suutar-Jussia eukkoineen. Hänen laulujensa aatekanta on jotenkin liki kansanlaulujen aatekantaa, mutta tarpeeksi korkealla ollaksensa taiderunoja. Niissä ei uhrata sisällystä muodolle, joskus päinvastoin. Semmoiselta tuntuu «Se rakkaus«, jonka kolmas ja viimeinen värsy soivat sekavilta — viime värsy on tämä:

Niinpä se Hennakin permeensä sai kai
tään poijan rakkauslaulujen paulaan,
arki nyt mulle on sunnuntai —
rakkaus, rakkaus hui sekä hai,
siitä ma viis, vie Hennani kaulaan
se rakkaus!

Kenties muut voivat tätä ymmärtää.

Vaikka hra Larson on Hämeen huonoilla runomailla syntynyt ja kasvanut, hallitsee hän mitä vaihtelevimpia runomuotoja sujuvasti, ainoastaan hänen daktyyleissään voisi osoittaa kankeita runojalkoja niinkuin »permeensä», »ansaansa» ja »sauvaansa». Loppusointuja hän ei tiheästi tavoittele, onnistuupa niissä välisti huonostikin, kuten säkeissä:

Kujateillä tirkist*ellään* —
virstat huilaa kiitä*essään*.

tai:

Oikein pyhätamin*eissa* —
ootko kullan hankke*hissa?*

Alkusointuakaan hän ei käytä liiaksi, häntä kun siihen ei viekottele Karjalan kielen valmiiksi valetut runosäkeet. Sen sijaan hän Länsi-Suomen arkielämästä on tuonut runokieleen realistisia sanoja ja lauseparsia, joten hänen runonsa sitenkin voittavat todellisuuden väriä, mutta ovatpa joskus liian vähänkin runollisia, niinkuin »Hurri ja hänen eukkonsa». Vaikka vihkon 38 runoa ovatkin hyvin pohdittuja, sopisi ehkä heikkojen joukkoon vielä lukea »Nurja käänne» ja »Lukkari Tuuska», edellinen kuivana, jälkimäinen kovin arkkiveisun luontoisena. Ajatuksiltaan köyhiä lienevät myöskin »Aittalaulu», »Illan laskussa», «Karjapihassa», »Heinään» ja »Maijan kosto», vaikka nekin luontevina laatukuvina ja seutumaalauksina viehättävät.

Sittenpä ei tiedäkkään mitä laulua enemmän ihailisi, ilostelua »Kaajan keinulla» vaiko sattuvata »Pitäjän pomoa»; mukaansa kiehtovaa Teppoako »Matkalla maailmaan» vaiko elävää kuvausta »Aamun suussa». Kun lukee elinvoimaa hehkuvan »Kyläkujassa», niin mieli tekee laulun loppusanoja uskomaan, että

Viel' elämän onnea löytyy.

Elämää ja sielua hehkuu myöskin »Soitto-Puuska», josta lauletaan:

Mieron iskut loi ne soinnut,
niiss' on kielten maailmaa,
vanhat muistot kättä ohjaa,
soitossa on tulta, pohjaa,
rinnasta se pulppuaa.*) —

Kevätelämätä niinikään kiehuu »Mittumaaritulilla», ja elämää enemmän kuin sanat ehtivät sanoa »Lassin serenaatissa». Surunkaunis, osanottoa herättävä on »Maailman-Mikko».

Maailma se tallas alleen miehen,
selkä köyryyn painui hältä,
rinnan pillat kaiken tuoksun riisti
raukan mierolaisen elämältä.

*) Ei *pulpahtaa*, kuten tekijä kirjoittaa. Samanlaatuinen teonsana on väärin käytetty s. 45 säkeissä: miehet — — tuumien rinnetietä *astahtaa*.

»Markkinoilla» on mainio tuoksinan ja vilinän laulu, syksyn tulosta y. m. puhumatta.

Mutta rientäköön jokainen lukemaan itse. Kritiikin asia ei ole asetella joka murua yleisön eteen tarjottimelle. Teoksen ytimeen johtaen on sen herätettävä lukija tekemään omiakin keksintöjä.

Tuloksena tästä katsauksesta tunnustettakoon, että Kyösti Larsonin kevätrallatukset on realistisin lauluvihko, mikä meillä koskaan on julkaistu. Ne ovat lämpimällä möytätuntoisuudella laulettua kansanelämätä, demokraattisen kehityksemme kukkia, joilla on kunnia kohota syvien rivien rinnoilta. Ne ovat raikkaasti väritettyjä vilkkaan toiminnan lauluja, useimmat keveästi iloisia ja tuovat virkeän tuulahduksen nuoreen laulurunouteemme. Perin kansanomaisella luonteellaan uurtavat ne taiderunoudelle tietä kansan keskeen. Se lisää tämän vihkon arvoa, että sen eri laulut, vaikka erilläänkin itsenäisiä, liittyvät — tosin löyhästi — yhtenäiseen runoperheeseen, josta lukija vielä talviajan lauluja kaipaa.

J. H. E.

Emil Lassinen, Kotipoluilta, pieniä kertoelmia. I ja II. Porvoossa 1896 ja 1897, Werner Söderström, 128 ja 128 siv. 8:o. Hinta 1:— ja 1: .

— — —, Kilparadalla. Paininlyöjä. Välipalaksi. I. Porvoossa 1897, Werner Söderström. 34 siv. 8:o Hinta —:25.

Emil Lassisen nimen olemme nähneet sanomalehdissä monen pikku kertoelman alla. Nyt on hän koonnut tarinoitaan kahteen kirjaseen, jotka kumpikin ovat yhtä suuria ja käsittävät kumpikin kahdeksan eri kertoelmaa. Emil Lassisen tarinoissa, niinkuin niin monen muun, kuvataan elämää maalla. Tutustumme useampaan eri henkilöön, jotka ken enemmän, ken vähemmän ansaitsevat tutustumista. Myönnämme, että kussakin kertoelmassa on jokin ajatus, jonka vuoksi kuvattu on ansainnut kuvaamista ja — miksi ei — lukemista.

Mutta on aika, että tämmöisten kertoelmain kirjoittajatkin kohottavat vaatimuksiaan ja maaliaan. Muuten voi käydä niin, että yleisöltä osanotto loppuu. Ja toisekseen, onhan jokaisen, joka tahtoo työmiehenä liikkua kansallisen kirjallisuutemme työvainiolla, velvollisuus koettaa viedä sitä eteenpäin, kehittää sitä. On sen vuoksi aika ruveta vaatimaan suurempaa huolta ulkonaisessa muodossa, kokonaisuutta, taiteellista esitystä. Siltä kannalta katsoen otamme muutamia tämän kokoelman kertomuksia tarkastaaksemme.

Ensinnäkin Lassisen kertoelmia lukiessa, niinkuin monen muun, herää ajatus, että tekijä ei ole malttanut antaa aiheensa kypsyä, vaan on

sen ennen aikojaan päästänyt käsistään. Mainitsen vaan esimerkkinä kertomuksen »Onnea pakoon». — Miksi sillä on tämä nimi on vaikea käsittää. — Siinä on nuori mies, joka tulee herraskartanon pehtoriksi. Hän huomaa siellä paljon epäkohtia, koettaa niitä parantaa, mutta ei onnistu. Muutaman vuoden perästä luopuu hän virastaan ja rupeaa salvumieheksi ja ojankaivajaksi, eläen siinä toimessa onnellisena. — Kahdelle eri suunnalle, olisi tämä kertomus voinut kehittyä. Kirjoittaja saa lukijan osanoton kiintymään noihin torppareihin ja muonarenkeihin. Odottaa vähän enemmän saavansa kuulla heistä, vaikka turhaan. Mutta olkoon menneeksi, ne ovat siinä selittämässä kertojassa tapahtunutta suurta muutosta. Mutta se taas kerrotaan niin lyhyesti, ettei tule oikeata suhteellisuutta, ja pintapuolisesti. Kyllähän tekijä vakuuttaa, että muutos päähenkilössä tapahtuu sielutieteellisten lakien mukaan. Olisi ollut parempi näyttää, miten se niitten mukaan tapahtui. — Samassa kertomuksessa saamme tutustua talon vanhimpaan poikaan juuri niin paljon, että olisimme olleet halukkaat hänestä vähän enemmän kuulemaan. Kun on mainittu alku omituisesta kehityksestä, olisi ollut mainittava siitä loppukin.

Samoin tarinassa »Uusi ystävä» pannaan alkuun huomioita ihmisistä ja tapahtumista niin pitkälle, että mieli niihin ehtii kiintyä, ja sitten heitetään kesken.

En malta olla tässä mainitsematta, että jos tekijä näin pienessä kokoelmassa seitsemässä eri kertomuksessa käyttää ensimäistä persoonaa päähenkilöstä, tuntuu se vähän luonnottomalta. Yhä uudestaan saa kuulla ikäänkuin samasta henkilöstä erilaisen nuoruudenkuvauksen.

Toisen kokoelman ensimäinen kertomus on nimeltä »Elli». Esitän lyhyesti kuvauksen kulun. — Ensin kerrotaan, kuinka pikkunen tyttö Elli oli erittäin taitava piirustaja, piirusteli maisemia, kirkkoja, lampaita, hanhia y. m. — Sitten kuvataan kotoista luontoa. — Sitten viedään Elli kouluun. Koulun käytyään tulee hän kotiin, mutta alkaa ikävöidä jotain varsinaista toimialaa. Hän menee kaupunkiin, ja keltään neuvoa kysymättä hän ottaa palveluspaikan konditoriassa. Siellä hän joutuu monenlaisten kiusausten alaiseksi: »kultakello, epäsiveellinen kirja ja yöllinen kohtaus isännän kanssa». Kun hänelle on käynyt selville minkälaiseen paikkaan hän todella on joutunut, lähtee hän pois ja palaa kotiinsa. — Väsyneenä hän nukkuu isän sohvalle. Vanhemmat katselevat häntä. »He eivät kumpikaan aavistaneet, minkä tulen lävitse tyttö oli tullut puhtaana, kärventymättömänä kotiin».

Voihan tämä kuvaus olla todellinen, ja tunnemmehan me myötätuntoisuuttakin tuota Elliä kohtaan, joka kiusaukset voittaa. Mutta sittenkin jättää kertomus lukijan paljon kylmemmäksi kuin aiheesta päättäen luulisi. — Ensinnä, miksi kerrotaan Ellin piirustustaidosta. Se herättää lukijassa odotuksia, jotka eivät toteudu. Kun ei siitä sen enempää tule,

on turhaa sitä mainita. Sitten kotoisen luonnon kuvaus! — Kenties se on siinä osottamassa Ellin läheistä suhdetta kotoiseen luontoon, joka taas ehkä oli niitä voimia, jotka auttoivat Elliä pysymään lujana kiusauksissa. Tai ehkä sillä ei ollutkaan mitään tajuttua tarkoitusta. Onhan vallan tavallista täyttää aukkoja kertomuksissa luonnonkuvauksilla. Mutta tämmöiset tarkoituksettomat luonnonkuvaukset ovat, niinkuin jokainen lukija tietää ikäviä.

Tässä tulee käytäntöön vanha sääntö. Jo Lessing sanoo »Laokoon» kirjoituksessaan, että rinnakkaista, siis maisemaa esim. ei saa kuvata jatkuvan taiteen, siis runouden kautta, vaan rinnakkaisen, esim. maalaustaiteen kautta. Mutta jos runoudessa tahdomme kuvata rinnakkaisia ilmiöitä, ovat ne muutettavat peräkkäisiksi. Jos siis tahdomme kuvata maisemaa, on se kuvattava jonkun toimivan henkilön kautta. Tässä esim. olisi kotoinen luonto ollut kuvattavana Ellin leikkien, lapsuuden muistojen, pienten tapahtumain kautta. Siten olisi kuvaus tullut eläväksi. — Tai ajatelkaamme, että joku kertomuksen henkilö matkustaa kauniin seudun läpi. Kertomalla mitä tämä henkilö näki, missä järjestyksessä hän ne näki, miten nähty häneen vaikutti, teemme luonnonkuvauksen eläväksi.

Palaamme Ellin vaiheisiin. Kun kuvataan Ellin oloa kaupungissa, olisi halunnut syvällisempää kuvausta Ellin sisällisestä taistelusta ja niistä voimista, jotka hänet kiusauksista pelastivat. Siten olisi tästä kuvauksesta voinut tulla paljoa syvällisempi ja vaikuttavampi. Nyt pysytään jotensakin pinnalla. — Kömpelö on kerrassaan ote epäsiveellisestä kirjasta.

Kertomuksessa »Hattuni historia» kertoja tulee tuttavansa Josefiinan luo. Tämä lukee kirjaa ja muitta mutkitta saa lukija kuulla, mitä sillä kohdalla romaania kerrotaan. Näin on tämä kovin luonnotonta. Josefiinan olisi pitänyt se kertoa tai tulijan ottaa kirja käteensä ja lukea se siitä; tällä tavalla sitä ei sovi kertoa.

Jos kerrotaan jotain tavallista oudompaa, on se perustettava. Tuntuu semmoisenaan kovin oudolta, että kansakoulun opettajatar ainoastaan sillä ehdolla menee kihloihin, että sulhanen vannoo, ettei hän koskaan mene raittiusseuraan.

Vielä tahtoisin huomauttaa, ettei kulloinkin vallitsevaa tunnelmaa saa sopimattomilla sanoilla loukata. Esim.: »Vihdoin rakkaus voitti. Vanhemmat suostuivat ilokyynelin, lammen pinta oli tyyni, taivas kirkas. Poika ja tyttö saivat toisensa, uivat onnessa ja rakkaudessa kaiken ikänsä.» — Yleensä on rumaa puhua onnessa ja rakkaudessa uimisesta. Mutta tässä kun on edellä lampi sana, saa sana uida vieläkin konkreettisemman merkityksen. — Tuskin Parisiin ihastunut hieno herra hienolle seuralle puhuessaan kutsuu Elysein palatsia Parisin *paraimmaksi karamelliksi.* — Ei varjokuvia *tapahdu.* — *Totuttelihen* on kolmas persoona ei 1:nen.

Olkoon tässä tarpeeksi. Olen tarkastellut näiden kertoelmain puutteellisuuksia siinä toivossa, että se ehkä kehottaisi jotakuta kirjoittajaa taiteellista päämääräänsä asettamaan entistä korkeammalle. En suinkaan väitä että Emil Lassisen kertoelmat siinä suhteessa olisivat huonommat kuin monen muun. Mutta hän on keskellä työn intoa. Nyt jos koskaan on hänen omia vaatimuksiaan kirjoitelmiensa suhteen kohotettava. Vain siten saattaa hän hankkia itselleen pysyväisen sijan kansallisessa kirjallisuudessamme.

O. R.

Lauri Soini, Aaro. Otavan helppohintainen kirjasto N:o 32. Kuopiossa 1897. Otava. 87 siv. 12:o. Hinta —: 75.

Lauri Soinin kertomuksen päähenkilö, Aaro, on loismiehen poika, joka saa kasvaa ja kehittyä ilman kasvatusta ja rakkautta, ja joka koetettuaan onneaan jos jossakin työssä ja näpisteltyään milloin missäkin on sopinut, vihdoin joutuu poliisin käsiin ja siitä vankilaan. Tekijä on kuvaillut Aaron pohjaltaan hyväluontoiseksi, niin että lukija on taipuvainen myötätuntoisuudella seuraamaan hänen kehitystään, mutta hän on tuollainen heikko raukka, ilman tarmoa, kestävyyttä ja työkykyä.

Kirjan alku on sangen sievä. Siinä tekijän on onnistunut hauskalla ja luontevalla kuvailla lasten leikkiä, joskin käänne lopussa »yöjalkasille» ruvetessa on vähemmin hauska, niin lapsen matkimishalun mukainen kuin se voikin olla.

Vankilassa Aarolla tulee monenlaisia mietteitä mieleen. Hän tuumii miksikä hän juuri on joutunut kiinni, kun toiset varkaat saavat vapaina kulkea. Oliko hänen rikoksensa niin paljon suurempi kuin muiden? Ja miksikä hänen isänsä ei ollut talollinen, jotta ei Aaron olisi tarvinnut mennä toisten naurismaista varastamaan, kun olisi ollut oma. Hän ei tunne omantuntonsa soimauksia varkautensa tähden, vaan päinvastoin hänen mielestään kaikki vankilassa on monta vertaa parempaa kuin kotona. Lamppukin valaisee siellä niin paljon kirkkaammin, ruoka on niin paljon ravitsevampaa ja vaatteet puhtaammat ja ehjemmät. Ja tuolla vankilan yksinäisyydessä hän muodostaa itselleen kokonaisen elämän-suunnitelman. »Hän tekisi oikein suuren varkauden. Jos ei onnistuisi, pääsisi tänne kenties elinajakseen. Mutta jos onnistuisi, rupeaisi sitte elämään oikein herroiksi ja matkustaisi tuntemattomille seuduille.»

Tässä on epäilemättä aiheita, joita voisi käyttää laajaan yhteiskunnalliseen romaaniin. Kansan kotikasvatus, maalaistyöväen olot, vankilajärjestyksemme, joka rikolliselle voi tarjota parempia oloja kuin mitä on rehellisellä ihmisellä — kaikki ne ovat seikkoja, jotka olisivat voineet

muodostaa taustan laajemmalle kansanelämän kuvaukselle. Mutta pienen novellin suppeassa piirissä muodostuu näiden aiheiden käsittely pintapuoliseksi kosketteluksi, tapaukset joutuvat liian tiheään seuraamaan toisiaan, joten ei niiden todellisuus tai edes mahdollisuus käy lukijalle selväksi, ja siten tulee kertomus kokonaisuudessaan hajanaiseksi ja epäsuhtaiseksi. Kieltämättä kirjasessa kuitenkin on tunnustusta ansaitsevia yksityiskohtia, joiden vuoksi sitä jonkinmoisella mielenkiinnolla lukee.

H. S.

Peter Nansen, Jumalan rauha. Suomentanut Hanna Pakkala. Helsingissä 1896 G. W. Edlund. 128 s. 8:o. Hinta 1:50 p.

Peter Nansen on epäilemättä tuotteliaimpia nuoren Tanskan monista tuotteliaista kirjalijoista. Ennen v. 1893 oli hänältä ilmestynyt jo koko joukon kaunokirjallisia teoksia, jotka antavat pieniä kuvauksia Tanskan pääkaupungin elämästä eri aloilta; joku pienempi »dramaatinen kohtauskin» ja huvinäytelmä on niiden joukossa. Tähän aikaan kirjoitti hän myös kertomuksen »Et Hjem», josta toinen painos ilmestyi v. 1895. Enemmän huomatuksi tuli hän kuitenkin, ainakin meillä, vasta »Julies Dagbog» kirjansa kautta, joka on painettu v. 1893. Seuraavana vuonna oli hänellä jo valmis »Maria, en Bog om Kærlighed» ja taas v. 1895 toinen, jonka nimi on »Guds Fred». Näistä on ainoastaan viimeinen käännetty suomenkielelle (v. 1896) nimellä »Jumalan rauha».

Täytyy myöntää, että, kun oli lukenut hänen edelliset kirjansa, tämän viimeisen jokseenkin sekavin tuntein otti käteensä. Siitä kyllä oli varma, että saisi nauttia kauniista ja sujuvasta kielestä, joka lyhyesti ja sattuvasti, vaan samalla hyvin soinnukkaasti ja runollisesti kuvaisi tunteita ja kohtauksia. Oli myöskin varma siitä, ettei kirja kesken jäisi lukematta, koska sen tekijä epäilemättä on hyvinkin omaperäinen kirjailija ja hänen esiintuomansa henkilöt mieltäkiinnittäviä.

Mutta tulisiko toiminta tässä uudessakin kirjassa liikkumaan samoissa aistillisuuden alailmoissa, joka ominaisuus edellisille on niin kuvaavaa? Tulisiko tämäkin kauniissa ja runollisessa muodossa esiintuomaan yksinäisen tytön sairaalloisia mielenkuvituksia tai vapaan, aistillisen raukkauden ihannekuvaa? vai tulisiko tämä viimeinkin tarjoomaan jotakin muuta? Tämmöisissä ajatuksissa ryhdyin lukemaan »Jumalan rauhaa», ja toivoni, että tekijä olisi jotakin parempaa tarjoava, ei pettynyt.

Pitäisi aina muistaa, että meidän aikanamme näkyy kuuluvan asiaan, että kirjailija tekee jyrkkiä muutoksia elämänkatsannossaan tahi ainakin kirjoissaan esiintyy tänään naturalistina, huomenna idealistina, yhdessä teok-

sessa blaseerattuna maailmanlapsena, heti seuraavassa taas uskovaisena tai Tolstoilaisena j. n. e. Ja tämän »muutoksen» kertovat he semmoisella naiivisella kaunopuheisuudella ja avomielisyydellä, että olisi anteeksi antamatonta olla heitä uskomatta.

Tätä kuvausta ei suinkaan, ainakaan ei näin jyrkässä muodossa, voi sovittaa Peter Nanseniin. Vaikka hän kyllä itse vakuuttaa, että tätä kirjaa »seuraavat toiset kirjat ovat yhtä vähän kuin tämäkin edellisten kirjaini kaltaiset,» ja lukija epäilemättä voi myöntää sen osaksi oikeaksi, koska tässä teoksessa huomaa koko joukon maltillisempaa ja taiteellisempaa aineensa käsittelemistä, kuin edellisissä, niin on tämä muutos kuitenkin aivan toista laatua, ja paikka-paikoin tässäkin hyvin tuntee »Julies Dagbog»in ja »Marian» tekijän. XXXII luku esim. voisi aivan yhtä hyvin olla osa tuota »aistillisuuden korkeata veisua,» joksi »Mariaa» on sanottu. Mutta toiselta puolen taas tämä sama luku voi olla esimerkkinä siitä elävästä tunnelmasta, sointuisuudesta ja väririkkaudesta, jonka Nansen ymmärtää antaa kertomuksilleen ja joka erittäin tässä hänen viimeisessä teoksessaan on päässyt esille.

Mutta »muutos» on tavallansa tapahtunut, tai oikeammin sanottu kehitys parempaan päin. »Jumalan rauha» on sekä sisällyksensä että muotonsa puolesta epäilemättä muita onnistuneempi. Tekijä nyt kokonansa hallitsee ainettansa ja onkin senvuoksi voinut sulattaa sen eheään, taiteelliseen muotoon.

Kirjan sisällys on seuraava. Maailmaan väsynyt nuori kirjailija on päättänyt jättää pääkaupungin hyödyttömine puoluetaisteluineen, iljettävine rakkausseikkailuineen y. m. y. m. Hän istuu jo laivassa, joka vie hänet vanhaan syntymäkaupunkiinsa, jossa hän ei ole käynyt siitä saakka, kuin hänen vanhempansa, hänen vielä pienenä poikana ollessaan, muuttivat sieltä pois. Tänne hän tahtoo asettua asumaan, täällä hän tahtoo nauttia täydellistä yksinäisyyttä ja rauhaa. Hän saa asunnon lähellä kaupunkia sijaitsevan Vejrbakkenin korkean mäen rinteellä, josta on mitä ihanin näköala. Ylempänä mäen kukkulalla on suuri tuulimylly, jota kuitenkaan ei koskaan enää käytetä. Eräänä päivänä hän näkee nuoren naisen huolettomasti nojautuvan myllynsiipeä vastaan. Melkein yliluonnolliselta näyttää hänestä tämä nainen, kun hän sieltä korkeudestaan tyynenä tuijottaa ulos maailmaan ja hän kuvittelee häntä »suureksi rauhan jumalattareksi», jota hän palvelee. Hän saa tietää, että tuo nainen on vanhan sokean myllärin tytär. Sattuman kautta hän pääsee Grethen kanssa tutuksi. Nyt hän ei enää yksinään kulje kaupungin katuja ja yksinäisiä metsäpolkuja, vaan yhdessä he ovat nyt aina, Grethe ja hän. Niin sanomattoman rauhalliseksi ja onnelliseksi hän tuntee itsensä Grethen seurassa. Hän ei mitään vaadi, ei mitään halua, hänen »aistinsa lepäävät kuin onnellisesti hymyilevä kehtolapsi.» Hän päättää ainaiseksi jäädä tänne ja heidän hääpäivänsä mää-

rätään. Iltaisin hän istuu Grethen kodissa ja juttelee vanhan myllärin kanssa, sillaikaa kun Grethe ahkerasti ompelee häävaatteitaan, jopa valmistaa esikoisensa paitojakin. Mylläri on viime aikoina käynyt yhä levottomammaksi; hän puhuu yhtenään itsekseen myllystä ja pelkää sitä, koska hän muka on tehnyt väärin sille, kun hän on sen seisauttanut, vaikka se on aivan täydessä kunnossa. Usein hän yksinään hiipii myllyyn sitä tarkastamaan. Nuoret ovat tuon huomanneet ja heidän onnistuu viimein saada vanhuksen suostumus myllyn purkamiseen. Sen sijaan rakentavat he siihen antikisen temppelin muotoisen huvihuoneen, jonka he pyhittävät »Vejrbakkenin jumalalle, rauhan jumalalle.» Näin he yhdessä tuumailevat. Eräänä myrskyisenä päivänä, jolloin myllyn purkaminen juuri oli aloitettava, seisoo Grethe taas nojautuneena myllyn siipeä vastaan. Yhtäkkiä liikahtavat siivet, yksi niistä iskee häneen ja hän vaipuu maahan. Isä oli taas hiipinyt myllyyn ja halusi vielä kerran sitä käyttää, ennenkuin se laskettiin ikuiseen rauhaan. Parin päivän perästä on Grethe kuollut. Hän oli yhtenään houraillut lapsestaan, joka muka oli häneltä ryöstetty, ja selvinä hetkinä oli se hänen ainoa surunsa, ettei hän saanut sulholleen poikaa synnyttää, jonka oli luvannut. Vaan myllyn päätti vanhus antaa seista paikoillaan, särkeä sen koneiston ja kuoltuaan lahjoittaa sen merimerkiksi, joka merikartalla saisi nimekseen »Grethen muisto.» Tuo nuori kirjailija taas, jonka onni näin oli murtunut, päätti lähteä takaisin maailman hyörinään, taas »panna myllynsä käymään.» »Unelma on loppunut, loppunut on Jumalan rauha, Grethe on kuollut.» Hänen korvaansa kuuluu kuitenkin kuin kuiskaus: »Jumalan rauha ei koskaan lopu siltä, joka rakastaa.» »Grethen muisto» oli oleva hänenkin merimerkkinään.

Tämä on viehättävä idylli, joka mitä kompositsionin taiteellisuuteen, tunteen hienouteen ja kielen sulavuuteen tulee, voi vetää vertoja paraimmille. Suurkaupungin räyhäävä ja meluava elämä kaikuu tuolta kaukaa ja on kertomuksen valtaavana taustana, jonka keskus taas on maaseudun hiljainen elämä, jossa ystävyys ihmisten kesken vallitsee ja sanomaton rauha ja rakkaus vähitellen voittavat yksinäisen vaeltajan sydämen. Tahdon vaan huomauttaa niitä viehättäviä ja hienosti kerrottuja episodeja, jotka siellä täällä tavataan, esim. Grethen ja hänen sulhonsa käyntiä vanhain kodissa, jossa heidän vanha ystävänsä, tuo herttainen seitsenkymmen-vuotias neito heitä ihastuksella tervehtii, tai kertomus tuon vanhan nyt rappeutuneen linnan muinoin loistavista ajoista.

Niin kuin sanottu, tämä on idylli, jonka vienoon tunnelmaan mielellään hetkeksi antautuu nauttiakseen sen sopusointua.

Mutta elämäniloa se ei herätä eikä elonvoimaa anna. Sen motto on: »Onni on vaan yksi: onnessa lepääminen. — — — Ettei olla mitään toivottavaa, ei mitään pelättävää.» Jo ennen on huomautettu että aistillisuus tässäkin kirjassa paikoittain on muita tunteita voimakkaampi

ajatukset eivät ole kyenneet irtaantumaan ylevään lentoon. Mutta juuri tämä on osaksi ollut syynä siihen, että tekijä niin erinomaisen sattuvasti on saanut Grethen kuvatuksi, naisen, jonka »paras toivo on tulla monen lapsen äidiksi,» joka ymmärtää, että ainoastaan »äiti» on »das ewigweibliche». Hän lausuu naiivisessa suoruudessaan monta totuudensanaa noille liehakoitseville, ylikultiveeratuille, hienoille naisille.

Ikävän erehdyksen kokoonpanon taiteellisuuteen nähden on tekijä epäilemättä tehnyt, kun hän ei ole jättänyt pois XXXVIII:tta lukua, joka ei ensinkään kuulu kertomuksen edelliseen toimintaan eikä tunnelmaan; se vaikuttaa kuin korvapuusti.

Suomenkielisen käännöksen, joka ei suinkaan ole ollut helppo työ, on tehnyt Hanna Pakkala. Se on, mikäli olen voinut huomata, hyvä. Kuitenkaan en ymmärrä mitä varten kääntäjä käyttää tavallisesta kirjakielestä eroavia muotoja, niinkuin esim. *kauppijaitten* (s. 12), *kuleksin* (s. 15) Suomea tuskin ovat lauseet s. 69: „*Että tietää* — — —“, ja s. 96: „— — — sovimme, *että* — — — *koettaa* — — —“. *Ijäisyysikävä,* niinkuin *ijäisyysajatus* ja *odotusaika* ovat yhdysperäisiä sanoja ja kirjoitetaan siis yhteen.

A. H. B.

Johannes Häyhä, Kuvaelmia Itä-Suomalaisten vanhoista tavoista. Talvitoimet. (Kansanvalistus-seuran kirjasia 100.) Helsingissä 1897, Kansanvalistus-seura. 135 siv. 8:o. Hinta 1:25.

Esitettävänämme oleva vihko on neljäs Johannes Häyhän Kuvaelmia Itä-Suomalaisten vanhoista tavoista. Kaksi ensimäistä vihkoa »Joulun vietto» ja »Maahanpanijaiset» ilmestyivät 1893 Kansanvalistus-seuran kustannuksella, kolmas »Kylänluvut» 1894 Otavan kustannuksella ja tämä neljäs taas Kansanvalistus-seuran.

Niinkuin muistettanee on tekijä tapainkuvaustensa ulkonaiseksi kehykseksi valinnut suurilukuisen perheen, kertoen miten tässä perheessä joulua ja maahanpanijaisia vietetään sekä missä järjestyksessä ja miten talvitoimia suoritetaan. Yleensä pidämme, niinkuin jo edellisiä vihkoja lukijoillemme esitellessä olemme lausuneet, tätä menettelytapaa onnistuneena, sillä siten monenlaiset tiedot tavoista tulevat hauskemmiksi.

Mitä erittäin tulee tähän neljänteen vihkoon, on ollut vaikeampi, kuin edellisissä vihoissa, saada tässä eheämpää kokonaisuutta muodostamaan niitä erilaisia toimia ja niissä noudatettavia tapoja, joita tekijä talvitoimien nimellä on ottanut kuvatakseen. Etenkin tuona entisenä aikana, jota tekijä kirjassaan kuvaa, olivat talvitoimet hyvin monenlaisia. Sillä sil-

loinhan toimitettiin paljon kotona, mikä nyt on jäänyt varsinaisten ammattimiesten tai tehtaiden huostaan.

Luettelemme mitä eri toimia tekijä kirjassaan kuvaa: liinan valmistaminen ja kehrääminen, teurastus, parkitseminen, rekien, vempeleiden ja korien teko, verkkojen kutominen ja paikkaaminen, kuohitseminen, kangasten laittaminen ja kutominen, kasken merkitseminen ja karsiminen, pyhän vietto, laskiaisen vietto ja pääsiäisen vietto. Vielä liittyy talven toimiin monenlaisia talven tapahtumia. Kerrotaan kaikenlaisista vieraista ja kulkulaisista, joita talvenkuluessa talossa käy; kauppamiehistä, räsysaksoista konttikauppioista, mustalaisista, karhunkuljettajista. Muitakin syrjäisempiä asioita on esitykseen sovitettu, niinkuin tulenpito, saunassakäynti, nikkosanat, yskänluku, hevosen ammuksista päästäminen, lasten pakinat, rennunkielet, rastaan kielet y. m. Hauskat ovat tiedot taivaallisista kuukausista. — Niinkuin ylläolevasta näkyy on ahtaaseen kehykseen yhdistetty hyvin erilaisia asioita, melkeinpä liiankin erilaisia. Totta kyllä on, että nuo monet pikku asiat, jotka itsessään anaitsevat kertomista, vain näin muiden välissä jaksavat lukijaa huvittaa. Edellisissä vihkoissa oli yhteys suurempi, mutta niissä oli siinä suhteessa kiitollisempi ainekin.

Tekijä on tässä vihkossa käyttänyt samaa kehystä kuin ennenkin. Saman Niemelä lautamiehen näemme perheineen jokapäiväisissä askareissaan toimivan. Tässä vihossa on enemmän kuin edellisissä loitsuja ja taikoja. Niiden käyttäminen on ikäänkuin itsestään tuonut uuden piirteen kehykseen. Lukuisassa perheessä on muutamia henkilöitä, jotka eivät loitsuja ja taikoja usko, vaan niitä kauhistuvat ja moittivat. Täten on kirjoittaja joutunut uudelle ja vaikealle alalle. Onhan niin että rinnakkain mahtuu kristinoppia tapoineen ja räikeätäkin taikauskoa. Eivätkä nämä vastakkaiset puolet samassa henkilössä edes tunnu ristiriitaisuutta herättävän. Toisekseen elää moni taikauskoinen temppu vielä kauan sen jälkeen, kun siihen herjetään uskomasta, vanhana tapana, jota noudatetaan osaksi tottumuksesta, tietämättä mistä syystä, osaksi kunnioituksesta vanhaa, isiltä perittyä kohtaan. Tapain ja temppuin noudattaminen tuottaa huvia, tekee esim. juhlan juhlaksi. Mutta saattaa myös syntyä jyrkkä vastustus taikauskoisia tapoja vastaan. Täten näissä asioissa syntyy monenlaisia taittumia. Tuntuu kuin olisi tekijä, ottaessaan näitä eri näkökantoja kehykseensä, joutunut alalle, jota hän ei täysin voi hallita.

Mutta näistä huolimatta on tämä vihko, samoin kuin edelliset, oikea aartehisto sille, joka vanhoja tapoja rakastaa ja niihin tahtoo tutustua. Toivottavasti tekijällä vielä on jatkoa kuvaelmiinsa itäsuomalaisten vanhoista tavoista.

Jokaisen luvun alkuun on pantu pieni kuva, mutta eivät ne suoraan sanoen erikoisesti lisää kirjan arvoa, kovin ovat jäykkiä ja monesti epätodellisia. Olen monesti nähnyt mustalaisia, mutta en koskaan semmoisia,

jotka edes muistuttaisivat tässä kuvatuita. Tuvat yleensä ovat niin kummallisen köyhiä ja kaavamaisia. Jos missä, niin tämmöisessä kirjassa pitäisi kuvien olla todellisuuden mukaisia.

O. R.

Emil Frommel, Pappismiehen muistelmia. I. Poikuus-ajoiltani. Tekijän muotokuvalla varustettuja kertoelmia. Suomentanut Severi L. Helsingissä 1897. G. W. Edlund. 126 siv. 8:o. 1:25.

Tohtori Frommel on jo entuudestaan suomalaisille lukijoille tuttu. Yllämainitussa kirjasessaan hän kuvailee sukulaisiaan, vanhempiaan ja siskopiiriään kodissa, ensimäistä lapsuuttaan ja koulupoika-vuosiaan. Jos kohta tämä kirja ei voi vetää vertoja hänen syvämietteisille kuvauksilleen elämänsä varrelta, »Kevättä ja syksyä» nimiselle kokoelmalle, niin astuu tässäkin esiin tekijän tarkka huomiokyky, hurskas mieli ja lämmin rakkaus kotiinsa ja omaisiansa kohtaan. Suurena syynä siihen ettei suomalainen lukija täydellä mielenkiinnolla voi lukea tätä käännöstä, on sen puutteellinen kielellinen asu. Käännös on lisäksi suoritettu saksalaisesta alkuteoksesta laaditun ruotsinnoksen mukaan, joka tekee vasaran jäljet vielä tuntuvammiksi kuin mitä ehkä muuten olisi laita. Muutamia käännöksen asua koskevia muistutuksia tuotakoon tässä esiin.

Suomen kirjakieltä eivät ole — tuskinpa suomea ensinkään — semmoiset kuvatukset kuin *is-isä, is-äiti, istäti,* jotka kirjassa kummittelevat. — Murteellista on (siv. 14): »— ulkopuolella seisoi tyttö *paljaalla paidallaan*".» — Sanaa *varustettu* kääntäjä suuresti rakastaa, esim. (siv. 12): »hän oli mahtavalla kyömänenällä *varustettu,* mikä ilmiö toistamiseen, vaikka nuorennetussa muodossa, pistäysi esiin hänen lastensa naamalla.» siv. 57: — ihmettelimme tuon kauniilla viehättävällä *päällä* ja pitkällä aaltoilevalla *tukalla varustetun* — miehen kykyä. Todellakin hyvin varustettua väkeä! — Kankeata on sanoa esim. (sam. siv.) »asuskeli hän melkein — — *naapurina leipurimestari Vorholz'ille.* — Esimerkkejä huonosti valituista sanoista mainittakoon muutamia. *Onkikalastajasta* puhuu kääntäjä; luulisihan *onkijaa* jo kyllin selittäväksi. Siv. 28 sanotaan: »molempien kasvoilla ilmenee taivaallinen elämän *punastus* — —". Vierashuonetta suomentaja nimittää *perähuoneeksi,* pannen paremmaksi selvitykseksi sulkujen väliin *förmak* sanan. Edelleen kääntäjä puhuu *katseista,* joita voi *tehdä* toiseen, »taloista *penkeröittyine* puutarhoineen», »sukkien *sonnustuksesta*", „*lisä*varpaista», „*engesmannilaisista*" ja „*paidanraista,* joka kovaksi kiillotettuna *loikoo* leveän nutun ylä-osan yli». — Kirjallishistorillisen uutisen ilmoittaa meille suomentaja kertoessaan että

Schiller on runoillut ruotsiksikin: hän on näet kirjoittanut runon nimeltä — *Hoppet!* Niinikään kääntäjä antaa saksalaisen pastorinsa puhua *Rödlufvan* mummosta, tuntematta lasten hyvää tuttua *Punahilkkaa.* Kerrassaan ymmärtämätön ilman alkuteosta on lause siv. 49: »schwabilainen lauloi *Silber*'in (tavun) jostakin Uhland-runoilijan laulusta«! Ehkäpä tämä jo riittäisi!

Esimerkkinä siitä, miten sukkela kääntäjä on riimejä keksimään, mainittakoon säkeet (s. 11):

Elon aamu onnela *armas!*
Koti hempeä lapsuute*ni!*
Pyhäkköösi mun kerta nyt *suoos*
Arat hiipiä aattehe*ni.*

Erotessani luotasi, *mulle*
Elo onnea kangasti *vaan*
Kun nyt palaun, — murtune*helle*
Tulen lohtua pyyte*lemään.*

Samansuuntaisia riimejä ovat: *hellä — sulle, myö — suo, armas — harras, konsaan — valtaan, istuin — vastuun, löysi — pääsi, aaveet — varjeet(?).*

Painovirheitä on pahojakin (esim. s. 8 *maistuvat* — — mieleen), alkaen kansilehdeltä, jossa on virhe tekijän nimessä *(Frommell* pro: *Frommel).*

Tämän käännöksen johdosta pyytäisimme saada huomauttaa kahta asiaa. Ensinnäkin on mielestämme jo tullut se aika, jolloin yleisömme voipi ehdottomasti vaatia käännöstä suoraan alkukielestä; kerrassaan puolustamatonta on että saksalaista teosta ei voida alkukielestä kääntää. Toiseksi tahtoisimme mainita erästä sopivaisuusseikkaa. Sanomalehdissämme on ollut näkyvissä ilmoitus että Frommelin perilliset ovat antaneet hänen teostensa yksinomaisen suomentamisoikeuden lehtori K. Suomalaiselle ja hänen rouvalleen. Jollei voimassa oleva laki vaadi ulkomaalaisen tekijän omistusoikeuden pyhänä pitämistä, niin sitä vaatii oikeudentunto; ainakin on kaiken sopivaisuuden rajojen yli menty, kun kelvottomalla käännöksellä ennätetään tiedossaolevan taitavan suomentajan edelle, jolla on työhönsä tekijän oikeudenomistajain valtuutus.

M.

Leopold Meyer, Pienten lasten hoito. Kuvilla varustettu. Suomennos. Professori G. Heinricius'en esipuheella. Kuopiossa 1895, Otava. 106 siv. 8:o. Hinta 1:50.

Sangen kiitettävä toimenpide oli että ryhdyttiin tämän hyvän kirjasen käännöstyöhön. Teos näet on erittäin sopiva meikäläisissä oloissa, sillä se sopii panna äidin käsiin olkoon tämä mistä kansankerroksista hyvänsä. Ikävämpi on että käännöstä ei voi kiittää. Kääntäjältä ensinnäkin nähtävästi täydellisesti puuttuu fakkitietoja, muuten ei kai sovi selittää tuollaisia suoranaisia väärinkäsityksiä, kun esim. siv. 36 »kunnes lapsi on *palautunut*" pro: toipunut, ja sivu 40, jossa suositellaan «kuivaa kakkua jyrsittäväksi.» Tätä ei kukaan meikäläinen lääkäri tekisi reservatsioonitta, sillä on huomattu, että meidän maassa maaseudulla kuivalla kakulla tavallisesti ymmärretään aivoastaan hapanta leipää, eikä tekijä suinkaan tällaista tarkoittane. Mutta puhumatta tällaisista fakkiasioista ei kieli muutenkaan ole sellaista kun toivottava olisi. Sanotaan esim. »Lapsi on *vieroitettava rinnalta*". Eiköhän »vieroitettava» yksin ole tarpeeksi? „*Sulaavaa*" pro: sulavaa käytetään monessa kohdin. »Kun on saanut hyvää maitoa, niin valmistetaan se.» Esimerkkinä kankeasta ja virheellisestä lauseesta pyydän mainita seuraavan: »Soxhletin menettelytapa perustuu siihen, että maito ei ainoastaan keitetä, vaan menetellään sen kanssa niin, että sen pilautumiselle ei ole tilaisuutta sen jälkeen, kun se on keitetty siihen saakka kun se lapselle annetaan ruuaksi (mikä väliaika, kun maito ostetaan kerran tahi kahdesti päivässä, voi olla $^1/_2$, koko vuorokausi).» Paljon tällaista voisi luetella, mutta tämä ehkä jo riittänee. Hyvällä tahdolla kirjasta kuitenkin saattaa saada tarvitsemansa neuvon ja sen tavallisesti hyvän. Kuitenkin on huomattava, että tekijä ei alkoholismi-kysymyksessä noudata aivan ehdottomia mielipiteitä.

Theodor Löfström.

Kirjallinen katsaus.

Suomalais-ugrilaista kansatiedettä.

Ruotsalainen muinais- ja kansatieteen tutkija toht. F. R. Martin, joka v. 1891 puolen vuoden ajan matkusteli Siperiassa, keräsi tällä matkallaan erittäin runsaan kokoelman etnografisia ja arkeologisia esineitä, yhteensä noin puolentoista tuhatta numeroa. Tämän ynnä muutamien muiden matkojensa tulokset hänellä on aikomus julkaista 10:ssä eri teoksessa,

joiden yhteisenä nimenä on *Sammlung F. R. Martin.* Edessämme on puheenalaisen kokoelman hiljakkoin ilmestynyt toinen osa, jonka nimenä on *Sibirica, ein Beitrag zur Kentnis der Vorgeschichte und Kultur sibirischer Völker,* komea nelitaitteinen teos, sisältävä 41 sivua matkakertomusta, 35 valopainotaulua selityksineen sekä 103 tekstikuvaa. Tärkein ja meitä enin huvittava osa tätä teosta on se, joka esittää tekijän kansatieteelliset tutkimukset ostjakkien luona Surgutin piirissä Jugan joen (ostj. *joγan, juγan* = suom. joki), rannoilla. Tekstikuvissa saamme nähdä ostjakkilaisten, sekä naisten että miesten, kuvia, asunnoita, maisemia näiltä seuduilta y. m. Kuvatauluissa taas, jotka ovat kerrassaan erinomaista tekoa, esiintyvät eteemme jäljennöksinä ostjakkien jouset, viinet ja nuolet, satimet, joissa karhu tai kettu joutuu itse omaksi surmaajakseen, pukuja aina ostjakkilaisnaisen suurimpiin toalettisalaisuuksiin asti, joiden pelkkä mainitseminenkin ostjakkilaiskylässä oli vaarallista, vipukätkyitä, talouskaluja, joiden joukossa varsinkin tuohiteollisuus geometrillisiin kuvioihin perustuvine koristeineen herättää huomiota, kaikenmoisia työaseita puun ja nahan muokkaamiseksi (m. m. sangen sukkela laitos, jonka avulla veistä voidaan käyttää höylänä), kalastusneuvoja, suksia (hyvin leveätä, veneen näköistä muotoa), koiran- ja poronvaljaita, taikarumpu, joka oli vaikeasti käsiin saatava harvinaisuus, soittoneuvoja (dombria), jotka rakennustavaltaan, vaikka eivät muodoltaan, muistuttavat suomalaista kannelta, jumalankuvia ja muita pyhiä esineitä sekä vihdoin ostjakkilaista taidetta: ostjakkien tekemiä kynäpiirroksia paperille. Tekstissä tekijä kertoo itse matkansa kulusta, vastuksistaan esineiden ostamisessa, ostjakkilaisten hautojen kaivamisessa sekä verenhimoisten sääskien käsissä sekä antaa myös muutamia tietoja ilmastollisista ja väkiluvun suhteista. Mainittakoon että kirkonkirjojen mukaan Juganin ostjakkien lukumäärä v. 1790 oli 946 ja v. 1889 1081 henkeä; siis lisäys sangen vähäpätöinen.

Tekstissä esiintyvät tiedot ovat jotensakin laihoja, mutta on huomattava että tekijä ostjakkien luona oli vain vähän paremmin kuin kuukauden päivät, ja ettei hän ainesten riittämättömyyden vuoksi saattanut ryhtyä toteuttamaan alkuperäistä aiettansa, antamaan täydellistä esitystä Juganin ostjakeista. Hänen matka-aikansa lyhyyteen katsoen on hänen kokoelmansa todella hämmästyttävän runsas ja omansa osottamaan kuinka paljon tutkijalla on näiltä seuduilta saatavana.

Martinin teoksen viimeiset taulut kuvaavat muinaiskaluja pronssi- ja rauta-ajalta Minusinskista sekä noitarummun Altai vuoriston mustilta tatareilta.

Ehdottomasti tulee tätä teosta katsellessa ajatelleeksi: missä viipyvät meikäläiset? Onhan täältäkin tehty matkoja Siperiaan useampina vuosinakin (jo v:sta 1887 alkaen), mutta tulokset ovat suureksi osaksi vielä julkaisematta. Toivottavasti täällä hankkeissa olevasta julkaisusta pian on täysi tosi tuleva.

— Toinenkin ostjakkeja koskeva teos on tämän vuoden kuluessa ilmestynyt: *Die Irtysch-Ostjaken und ihre Volkspoesie* von S. PATKANOV. I. Teil: Ethnographisch-statistiche Übersicht. Tekijä, S. Patkanov, oli virkatoimien vuoksi joutunut asumaan luoteisessa Siperiassa noin kahden vuoden aikana, josta ajasta hän muutamia kuukausia vietti Tobolskin piirin ostjakkien ja vogulien luona. Jo v. 1891 hän venäjäksi julkaisi «Ostjakkilaisen sankarien tyyppi» nimisen teoksen (ks. A. Meurman, Suomalais-ugrilaisen seuran aikakauskirja XII, 2), ja nyt hän on ryhtynyt huomioitaan julkaisemaan laajemmassa muodossa saksaksi teoksessa, jonka ensi osa ilmestyi viime kevännä Venäjän Tiedeakatemian kustannuksella.

Kirjan eri luvuissa tekijä esittää ostjakkien asuma-oloja, heidän maansa luontoa, heidän elintapojaan ja -keinojaan, vieraita vaikutuksia ostjakkeihin, ostjakkilaisen kultuurin jäännöksiä, heidän oikeudellisia ja hallinto-olojaan ostjakkiheimon vähittäistä kuolemista ja sen syitä, sekä ostjakkien uskontoa, menoja, kuvitteluja.

Erittäinkin mieltäkiinnittävät ovat tiedot ostjakkien lukumäärän muutoksista. Tekijän tutkimuksista käy selville että v. 1781 oli Tobolskin piirissä 3,104 ostjakkia, 35 vuotta myöhemmin, v. 1816, heidän lukumäränsä oli lisääntynyt 209:llä hengellä, tehden siis 3,313 henkeä; 42 vuotta myöhemmin v. 1858 oli tämä lukumäärä 448:lla vähentynyt, tehden 2,865 henkeä. V. 1887, 29:n vuoden kuluessa, oli ostjakkien lukumäärä taaskin, vähentynyt 338:lla hengellä, niin että se silloin teki 2,527 henkeä. Tässä vähenemisessä ei ole ensinkään otettu huomioon venäläistymistä, joka varsinkin Irtysh- ja Ob-ostjakkien keskuudessa etenee nopein askelin. Syyt, jotka ovat vaikuttaneet tämän vähentymisen, ovat samat, jotka yleensäkin ovat vaikuttaneet luonnonkansojen häviämisen, kun ne joutuvat sivistyneemmän kansan

yhteyteen: osittain tarttuvat taudit, viinanjuonti ja lapsuudesta asti harjoitettu tupakanpoltto sekä lasten kurja hoito, osittain se seikka, että uudet tulokkaat ryöstävät haltuunsa paraat metsästys- ja kalastusalueet, joten alkuasukkaat joutuvat kurjuuteen ja nälänhätään, osittain se, että uusien tulokasten tulo yleensä äkillisen häiritsevästi vaikuttaa alkuasukkaiden koko aikaisempaan elantotapaan. Lisäksi tähän vielä tulee ostjakkivaimojen perin vähäinen hedelmällisyys. — Ostjakkien koko lukumäärän tekijä arvostelee v. 1887 olleen 22,500 henkeä.

Muutamista teoksessa esiintyvistä kysymyksistä olisi toivonut laajempaakin esitystä, esim. vieraista vaikutuksista ostjakkeihin, jota on vain päällisin puolin kosketeltu; muutamia muitakin muistutuksia voisi esitystä vastaan tehdä. Pääasiana teoksessa ovat kuitenkin tekijän omat uudet tiedot, jotka perustuvat omaan näkemiseen; yleensä kirjoittaja tuntuu tarkalta ja tunnolliselta huomioiden tekijältä.

Suurella mielenkiinnolla odotamme teoksen toista osaa, joka tulee sisältämään esityksen ostjakkien runsaasta *kansanrunoudesta* sekä myös näytteitä siitä: lauluja, satuja, taruja ostjakiksi sekä saksalaisen ja venäläisen käännöksen kanssa. Liitteeksi on teokseen aiottu Irtyshostjakkilais-saksalais-venäläinen sanakirja ynnä kieliopillisia muistoonpanoja.

Teos on omistettu M. A. Castrénin muistolle, ainoan tutkijan, joka on Irtysh-ostjakkien luona käynyt, jollemme ota lukuun venäläistä Gr. Novitskia, joka v. 1715 kirjoitti «kertomuksen ostjakkikansasta«. *)

Laajalle alalle sirottuneiden ostjakkien kieltä, kansanrunoutta ja etnografisia oloja tunnetaan vielä sangen vähän, ja heidän tutkimisessaan on todella «periculum in mora» — vaara viipymisessä. Suomalaiselta puolelta on kieltämätön velvollisuus jatkaa Castrénin ja Ahlqvistin työtä ennenkuin se on liian myöhäistä.

E. N. S.

---

*) Tämän käsikirjoituksen, joka sisältää tärkeitä tietoja ostjakeista siltä ajalta kuin he vielä olivat pakanoina, julkaisi L. Maikov v. 1884.

Lukijalle.

Valvojan seitsemästoista vuosikerta on päättymäisillään, ja taaskin astuu toimituksen ratkaistavaksi kysymys, onko aikakauskirjaa jatkettava, vai eikö. Erityisenä kehotuksena jatkamaan ei tietysti suinkaan ole se seikka, ettei tilaajamäärä nykyisinäkään taloudellisesti edullisina aikoina ole entisestään kohonnut, vaan että lehden edelleenkin on turvauduttava yksityisten henkilöiden kannatukseen ja että se edelleenkin voipi maksaa ainoastaan vähäpäitösen maksun — tai ei mitään maksua — sille uhratusta työstä. Toiselta puolen on kuitenkin aikakauskirja, jossa kirjallisia, yhteiskunnallisia ja valtiollisia kysymyksiä käsitellään laajemmin ja syvällisemmin kuin mitä tila jokapäiväisessä sanomalehdistössä myöntää ja jossa kirjallisuutta, tiedettä ja taidetta seurataan ja arvostellaan, kieltämättä siksi tärkeä koko kansallisen kultuurimme kehitykselle, että emme suinkaan ilman todellista vahinkoa sivistyksellemme saata olla ilman tämmöistä äänenkannattajaa. Tässä vakaumuksessa on toimitus katsonut olevansa velvollinen pitämään huolta Valvojan jatkamisesta ja samalla päättänyt ryhtyä toimiin niiden puutteiden poistamiseksi, jotka kenties osittain ovat vaikuttaneet yleisön kannatuksen vähyyteen.

Valvojan suhteen kuulee esitettävän jotenkin ristiriitaisia toivomuksia: yksi toivoo ettei yhteiskunnallisia ja valtiollisia kirjoituksia lehteen ensinkään otettaisi, koska ne saattavat synnyttää pahaa mieltä, toinen pyytää että tilaajoita säästettäisiin esim. suomalaista kansanrunoutta koskevilta tutkimuksilta, koska ne ovat ikäviä, vaan sen sijaan säännöllisesti seurattaisiin valtiollisia oloja, kolmas tahtoisi tietoja etupäässä ulkomaan kirjallisuudesta, neljäs katsoo kotimaan kirjallisuuden seuraamisen tärkeämmäksi j. n. e. On luonnollista ettei näin ristiriitaisten toivomusten noudattaminen ole ihmisen vallassa. Mutta kieltämättä on tehty muistutuksia, jotka ainakin osaksi ovat perustettuja: on muistutettu että lehden sisällys ei aina ole ollut kylliksi helposti sulavaa ja tarpeeksi monipuolista, että se varsin vähän seuraa ulkomaan kirjallisuutta ja että se ei aina ole riittävästi kotimaistakaan kirjallisuutta seurannut.

Niinkuin sanottu, näissä viimeksimainituissa muistutuksissa on paljon perää, mutta kaikesta tästä ei voi syyttää yksin Valvojan toimitusta, sillä pääsyynä on varojen ja kirjoittajien vähyys. On ensinnäkin huomattava että varsinkin nuoremmat kirjailijamme eivät ole siinä asemassa että he voisivat lahjoittaa aikaansa ja työtänsä ilman tai melkein ilman korvausta. Kun jokapäiväiset lehdet saattavat paljoa runsaammin korvata tehdyn työn, ja kuitenkin vaatimukset jokapäiväisessä lehdessä julkaistavan kirjoituksen suhteen ovat vähemmät, on ymmärrettävä että kilpailu kuukauslehden ja jokapäiväisten lehtien välillä käypi sangen vaikeaksi. Toiseksi me olemme pieni kansa, ja sivistynyt kirjailija- ja lukijakuntamme lisäksi jaettu kahteen erikieliseen leiriin. Se, joka vähänkin oloja tuntee, tietää, kuinka sanomattoman suuri puute meillä on kirjoittajista monella alalla — etenkin taitavista arvostelijoista. Ja niitä henkilöitä, jotka pystyisivät kirjoittamaan aikakauskirjakirjoituksia, tarvitaan niin monella muulla alalla, että voimat eivät tähän työhön riitä. Näin ollen emme luule mahdolliseksi ajatella näiden puutteiden täydellistä poistamista, ennenkuin lehden taloudellinen tila tulee varmemmalle kannalle ja ennenkuin nousevasta nuorisosta kohoaa uusia voimia, jotka suomenkielisen sivistyksen saaneina ja tehtäväänsä valmistuneina, voivat työhön ottaa osaa. On kuitenkin ajateltu että mahdollisesti muutamat muutokset toimitustavassa voisivat vaikuttaa jonkinlaista parannusta.

Valvojan kansilehdellä luetellaan koko kymmenen toimittajaa. Itse asiassa on toimittaminen kuitenkin ollut järjestettynä niin, että koko vastuu lehden ilmestymisestä ja sisällyksen hankkimisesta on ollut päätoimittajan niskoilla, — toimituskunta on ollut liian monimiehinen, ja sen jäsenet muilla aloilla tarvittuja, ettei päätoimittaja itse toimittamistyössä ole voinut saada paljon apua muilta toimittajilta. Kun Valvojan toimittaminen asian luonnon mukaan on päätoimittajallakin vain sivutoimena, ei ole aina ollut mahdollista pitää sisällyksen monipuolisuutta ja helppotajuisuutta riittävästi silmällä. Sen vuoksi on arveltu olevan lehdelle eduksi, jos varsinainen teknillinen toimitustyö jaetaan useampiin ja nuorempiin käsiin, henkilöiden kesken, jotka sitoutuvat toimittamisessa olemaan osallisina; ne henkilöt taas jotka lupaavat työllä tai neuvolla olla toimitukselle apuna, mai-

nitaan oikealla nimellänsä, lehden avustajina. Tiedämme kyllä että yleisö jonkinmoisella epäilyksellä lukee pitkiä avustajaluetteloita; sen vuoksi pidämme periaatteena ettemme avustajana mainitse ketään, joka ei todella apuansa lupaa joko artikkelien tai arvostelujen kirjoittamisessa tai myös kirjoitusten tarkastamisessa. Mimmoiseksi toimitus täten muodostuu ja kutka henkilöt tähän asti ovat avustustansa luvanneet, näkyy tilausilmoituksesta.

Kotimaan kirjallisuuden seuraaminen on Valvojan sekä vanhan että uuden toimituksen mielestä lehden tärkeimpiä tehtäviä. Lukijalle luulisimme olevan mieliksi saada jonkinlaista tietoa kaikesta kirjallisuudesta mikä meillä ilmestyy. Olemme sen vuoksi ajatelleet joka numerossa koettaa antaa lyhyitä ilmoituksia (jonkinlaisen „catalogue raisonné"n) kaikesta toimitukselle lähetetystä kirjallisuudesta. Tärkeimmistä kirjoista kirjoitettaisiin tämän lisäksi laveampia arvosteluja, jotka painettaisiin erityisinä artikkeleina. — Puutteena on pidettävä että yleisömme on sangen vähän saanut tietää siitä tieteellisestä työstä, jota meidän suomalaiset tutkijamme tekevät. Olemme pitäneet tärkeänä koettaa tätä puutetta poistaa osittain äskenmainittuun katsaukseen otettavilla lyhyillä ilmoituksilla, osittain pikkuuutisilla.

Ulkomaan kirjallisuuden seuraamisessa ovat vaikeudet vielä suuremmat. Tällä alalla on kotimaisten voimien puute sangen tuntuva, ja ulkomaalaisten kirjailijain käyttäminen tässä työssä ei vie toivotuille perille, jollei voi saada työhön henkilöitä, jotka tuntevat meidän olomme ja voivat kirjoittaa siltä kannalta kuin meidän yleisö tarvitsee. Ensi vuoden ajaksi on toimituksella varmaan luvassa kirjoitus Italian kirjallisuudesta sekä ajoittaisia katsauksia Venäjän kirjallisuuteen. Skandinavian, Saksan, Ranskan, Englannin ja Unkarin kirjallisuuden edustamisen suhteen tahtoo toimitus puolestaan ryhtyä toimiin, mutta ei voi tässä suhteessa vielä varmoja lupauksia antaa.

Mitä Valvojan muuhun sisällykseen tulee, on lehteen edelleenkin aiottu ottaa kirjallisia ja tieteellisiä sekä myöskin yhteiskunnallisia ja valtiollisia kirjoituksia, joita sisällyksen yleistajuisuuden vuoksi voidaan katsoa suurelle yleisölle aiottuun aikakauslehteen sopiviksi. Näistä artikkeleista vastaa kukin kirjoittaja nimellään, eikä toimitus tahdo estää eriäviäkään mielipiteitä ilmoille pää-

semästä, kun niiden takana on asiallinen pohja ja persoonallinen vakaumus. „Tosikansallisen kultuurin ja tosikansanvaltaisten aatteiden kehittäminen oikeuden ja vapauden vankalla pohjalla“ — tämä tehtävä on tähänkin asti ollut yhdyssiteenä Valvojan eri kirjoittajain välillä, ja yhä edelleen tahtoo Valvoja tämän tehtävän suorittamisen asettaa päämääräkseen.

Kaunokirjallisuutta on aiottu silloin tällöin lehteen otettavaksi. Toivomme uusien lehteen liittyneiden voimien avulla voivamme tätä puolta hoitaa vilkkaammin kuin ennen.

Valvojan ensivuotisen ulkonaisen asun suhteen mainittakoon että sen sisällys on aiottu jakautuvaksi kahteen osastoon: 1) artikkeliosastoon ja 2) katsausosastoon, jonka yleisenä otsakirjoituksena olisi *Katsaus*, ja johon kuuluisivat arvostelut, taidekatsaukset ja pikkutiedot j. n. e. Artikkeliosastossa on osittain aiottu vähän isompaa kirjasinlajia käytettäväksi. — Myöskin on ajateltu mahdolliseksi että silloin tällöin lehteen otettaisiin kuvia, jos varat suinkin sen kannattavat.

Mutta emme tahdo yleensä suuria lupauksia tehdä tulevaisuuden varalle. Hyvänä tulevaisuuden enteenä pidämme sitä seikkaa, että maamme etevimmät suomalaiset kirjailijat ovat Valvojalle avustustansa luvanneet, ja näin ollen rohkenemme uusin voimin ja luottavin mielin vedota suomalaisen yleisön kannatukseen, josta kuitenkin ensi sijassa ja suurimmassa määrässä kaikkien aikeiden toteuttaminen riippuu. Me rohkenemme toivoa että maamme suomalainen yleisö on kannatuksellaan osottava katsovansa tämänlaatuista kirjallis-tieteellis-yhteiskunnallista aikakauskirjaa välttämättömäksi kansallisen kultuurimme elimeksi.

Valvoja 1898.

Valvojan *kahdeksastoista* vuosikerta ilmoitetaan täten tilattavaksi.

Viitaten tässä vihossa julkaistuun kirjoitukseen »lukijalle», ilmoitetaan että Valvojalle ovat ensi vuonna avustustansa luvanneet seuraavat kirjailijat: **Juhani Aho, J. H. Erkko, K. Forsman, Hannes Gebhard, Arvi Grotenfelt, Kust. Grotenfelt, Jalmari Hahl, O. Hannikainen, Yrjö Hirn,** nimimerkki **A. I., Mikael Johnsson, A. Osw. Kihlman, Kaarle Krohn, Kust. Melander, Teuvo Pakkala, E. G. Palmén, O. Relander, Werner Söderhjelm, Kaut Tallqvist, O. E. Tudeer** y. m.

Valvojaa voipi tilata *Helsingissä* **G. W. Edlundin, Waseniuksen, Minervan** ja **Akateemisessa** kirjakaupassa sekä **O. V. Laurentin ja K:n** luona, *Turussa* **Frenckellin,** *Viipurissa* **Cloubergin ja K:n,** *Tampereella* **H. T. Bärlundin** ja *Porissa* **Satakunnan** kirjakaupassa sekä **kaikissa maamme postilaitoksissa.**

Hinta: **10 markkaa** koko vuosikerralta ja **5 markkaa 50 penniä** puolelta. Maaseuduilla sen lisäksi tavalliset *postimaksut.*

Venäjällä voipi Valvojaa tilata **A. Lindebergin kirjakaupan** kautta Pietarissa tahi suorastaan toimitukselta. Venäjän rahassa hinta on 4 ruplaa 50 kop. koko vuosikerralta, 2 ruplaa 50 kop. puolelta.

E. N. Setälä. *Zach. Castrén.* *Yrjö Wichmann.*
Vastaava toimittaja.

O. Manninen.
Toimitussihteeri.

Elias Lönnrot ja suomenmielisyys.

Elias Lönnrot on tunnettu rauhan ja sovinnon mieheksi. Viimeisessä puheessaan Suomen ylioppilaille, Eliaksen päivänä v. 1882, hän vastasi hänelle lausuttuihin pitkän iän toivotuksiin, että hän, vaikka iällinen, todellakin haluaisi elää muutaman vuoden, ei suinkaan saadakseen keskentekoisia töitään päätetyksi (niitä jatkamaan on monta, jotka ovat kykenevämpiä kuin hän), vaan voidaksensa nähdä ylioppilaat keskenänsä sellaisessa sovussa kuin he 60 vuotta aikaisemmin olivat hänen ylioppilaana ollessaan.

Hänen rauhanharrastustaan on käsitetty sillä tavoin että hänen mielipiteensä suuressa määrin poikkesivat varsinaisten suomenmielisten mielipiteistä; on monesti ruotsinkielisessä sanomalehdistössämme suoraan sanottu: Elias Lönnrot ei ollut suomenmielinen. Näinä päivinä, jolloin Helsingin valtuusmiesten kuuluisa ehto Lönnrotin patsaaan piirtokirjoituksesta on antanut aihetta väittelyyn sanomalehtien välillä, on samaa lausuntoa taaskin uusittu. Mitenkä siis on asianlaita? Katsoiko Elias Lönnrot, yksi uuden Suomen luojia, olevansa kokonaan ulkopuolella sitä taistelua, joka jakoi ja jakaa Suomen kansan kahtia? Eikö hänellä ollut mitään mielipidettä siitä kysymyksestä, joka on tärkein koko kansamme uudemmassa historiassa? Ja jos oli, ajatteliko hän tästä asiasta aivan toisin kuin ne miehet, jotka katsoivat suomen kielen kohottamisen — ruotsin kielen kustannuksellakin — kansamme elinehdoksi? Vastauksen saaminen näihin kysymyksiin ei saattane olla näinä aikoina mielenkiintoa vailla. Koska Lönnrotin julkiset lausumat kielikysymyksestä ovat lausutut jo neljäkymmentä tai neljättä kymmentä vuotta sitten, ei liene nykyajan nuorisossa tai keskiikäisessä polvikunnassa montakaan, jotka Lönnrotin tätä kysymystä koskevia mielipiteitä varmuudella tuntisivat.

Tärkeimpänä lähteenä, josta saamme tietää, mitä Lönnrot kansallisuuskysymyksestä ajatteli, ovat ne puheet, jotka hän Suomalaisen Kirjallisuuden Seuran esimiehenä piti sen vuosikokouksissa. Ensimäiset vuosikokouspuheensa vv. 1855 ja 1856 Lönnrot piti ruotsin kielellä. «Suometar«, kertoessaan seuran vuosikokouksesta 16 p. maalisk. 1856 — seuran 25:nnestä vuosikokouksesta —, lausuu tämän johdosta nimenomaan paheksumisensa. Mainittuaan että kokouksessa oli läsnä kaksi talonpoikaakin Pohjoishämeestä, lehti jatkaa: «Sitä toivottavampi olisi ollut että tässä vuosipäivän vietännössä olisi saanut kuulla edes muutamia äitinkielisiä sanoja, mutta semmoinen toivo näkyy olevan turha odottaa Kirjallisuusseuralta Helsingissä«.

Mutta tämä olikin viimeinen kerta, jolloin Lönnrot piti ruotsinkielisen puheen seuran vuosikokouksessa. Kaikki seuraavat vuosikokouspuheet, vv. 1857—1862, hän piti suomeksi, ja ne ovat merkilliset erittäin siinä suhteessa, että ne olivat kaikki jonkinlaisia ohjelmapuheita, joissa hän käsitteli aikansa polttavinta kysymystä: kysymystä suomen kielen kohottamisesta sivistyksen, sivistyneen säädyn ja hallinnon kieleksi.

Ensimäisessä näistä puheista, 16 p. maalisk. 1857 Lönnrot puhui suomen kielen saattamisesta «lukukieleksi« kouluihimme ja opistoihimme. Koska tämä puhe hyvin suuressa määrin valaisee Lönnrotin kantaa painettakoon tähän siitä seuraava ote:

«Se lienee itsekullenki hyvin tuttu asia, niinkuin se myös on järkähtämätön totuus, että koulun opetuskieli niille, jotka ovat koulun läpi käyneet, tulee heidän tavalliseksi ajatus- ja kirjallisuuskieleksensä, olkoon äitinkielensä ollut mikä hyvänsä. Senpä tähden näemme maamme kouluissa, joissa ruotsi on opetuskielenä, suomalaisten, saksalaisten ja venäläisten lasten kielensä vuoksi muuttuvan ruotsalaisiksi, ja sen kielen, jonka ensimäiset sanat äitin helmassa oppivat ja jota sitte kouluun tuloonsa asti puhuivat, jäävän takaperälle. Enkä tarvitse tälle asialle kaukaa todistusta hakemaan lähteä, kun olen itsessäni kokemaan tullut, kuinka se käypi. Kymmenen vuoden iässä en ymmärtänyt niin sanaakaan ruotsia, mutta sitte kymmenen vuotta enimmät puolet ajat ensin alkeiskouluissa ja toista kymmenen yliopistossa ruotsia opetuskielenä käytettyäni, tuli se, ehkei koskaan juuri täydellisesti opituksi, kuitenkin niin tavalliseksi, etten sinnopäinkään kyennyt yhtä helposti, kun ruotsiksi, suomenkielellä ajatuksiani ilmoittamaan, ja kuitenki puhuimme silloin Turun koulussa kyllä puolet ajat suomea välillämme, niinkuin myös lupa-aikoina, ei ainoasti koulua käydessäni, vaan yliopistossaki ollessani suomi oli tavallisimmasti kuultavana.

Monta muuta todistusta olisi helppo mainita, mutta tarpeetoinpa taisi jo tämäki olla. Määrää siis opetus- eli lukukieleksi kouluissa, mikä kieli tahansa: ruotsi, saksa, latina, venäjä tahi muu, epäilemätöintä on, että

sama kieli ennen pitkää muuttuu ensin koulunkäyneillä ja siitä aikaa voittain muunki herrasväen sivistys- ja kirjallisuuskieleksi; määrää niiden sijasta suomi, ja neki, joilla ruotsi tahi muu kieli siihen asti on äitinkielenä ollut, tulevat koulusta päästyänsä suomalaisesti ajattelemaan, suomea puheessansa ja kirjallisissa toimissansa käyttämään.

Moni on sentähden ruotsia kouluissamme moittinut ja toivonut suomea sen sijaan, että ruotsi muka paljonki viivyttäisi ja vaikeuttaisi suomalaisten lasten opettamista ja oppimista. Tämä pelko minun luulostani on enemmän tyhjää, kuin näyttäneekään. Umpisuomalaisista lapsista en enää muista, jos havaitsin juuri kenenkään suomalaisuutensa tähden jälille toisista jäävän, mutta sen vieläki muistan, että moni niistä juuri sentähden oli etunenässä. Tämäpä nyt kummalta kuulunee, mutta se ei ole niinkään oudoksuttavaa, jos asiata tarkemmin katselemme. Suomalaisuutensa tähden täytyi lasten pyytää saada jotain selvitystä niistä ruotsalaisista sanoista, joita koulukirjoissansa kohtasivat; ilman niitä joten kuten ymmärtämättäki oli melkein mahdotoin niitä muistossa säilyttää. Senlaista selvitystä saivatki usein edistyneemmiltä kumppaleiltansa, jolloin kulloin itseltä opettajaltaki, josta paras voitto kuitenki se oli, että sillä tavoin tottuivat selkoa ja käsitystä muissaki aineissa kysymään, ei niitä umpimähkään mieleensä mättämään. Ruotsalaiset lapset sitävastoin lukivat lukunsa ja saivat sen, kun korvansa kuitenki olivat ruotsin ääniin tottuneet, paremmin muistoonsa, jos eivät sanaakaan siitä ymmärtäneet. Niin kyllä tavallisesti oli, jos kohta poikkeuksia siitä välisti havaittiin niin toisella, kuin toisellaki puolella. En siis pelkäisi, määrättäkään mikä vieras kieli tahansa lukukieleksi, siitä itselle kouluopetukselle suurempaa haittaa tulevan, kun monella hyvinki sivistyneellä kansalla on omastaki kirjakielestänsä; sillä useampain kansain kirjallinen kieli eroaa niin puhekielestä, taikka kuitenki sen erinäisistä murteista, että on kokonaan lisäksi opittava, joka opittavain ainetten muassa vähitellen tapahtuuki; ja jos sillä tavoin ei eroaisikaan, on lapsen ajatus- ja sanapiiri kuitenki niin ahdas, ettei siitä ole suurta apua opin ensimmäisilläkään askeleilla. Sentähden en pelkäisi, kun kerran suomi joutuu lukukieleksi kouluissamme, siitä umpiruotsalaisillenkaan lapsille erinomaista haittaa ja viivykettä tulevan, eikä hetikään sen verran, mikä heillä sitte jälkeenpäin on suomen kieltä erittäin oppiessansa.

Mutta kun ruotsi kouluissamme, niinkuin olen kokenut selvittää, ei erittäin viivytä opetusta, minkä tähden sitä siis pyytäisimmekään suomeksi muutettamaan. Sille kysymykselle jo on alussa vastattu: se on sentähden, että koulunkäyneet tottuisivat suomalaisesti ajattelemaan ja kirjailemaan, jota ennen kirjallisuutemme aina on puolitekoiseksi jäävä, eikä sille voi toivoakaan parempaa menestystä, sillä harvassa ovat ne, jotka sitte eri työllä ja harjoituksella tottuvat suomea kirjallisesti käyttämään. Tässä tulee nyt toinen kysymys eteen: onko se siis tarpeellinen, että niin totuttaisi, ja eikö ruotsi, joka kieltämättä, paremmin kuin suomi tätä nykyä, on mukautunut ja sivistynyt kirjakieleksi, pysyisi eteenpäinki, kuin se tähän asti on ollut. Tälle kysymykselle vastatkoon maamme ja kansamme sivistyksen kohta, ja jos se havaitaan paljon vaillinaiseksi, niin tiedettäköön myös, sen siitä vaillinaisuudestansa ei sinä ilmoissa ikänä paremmalle jäljelle pääsevän, ellemme saa omaa kansan kieltä kirjallisuuden hyväksi. Eikä se epäluottamus ja epäluuloisuus talonpoikaisen kansan ja herrasväen välillä, joka vanhoista ajoista alkaen vielä nykyaikoinaki Suomessa vallitsee,

ja joka itsessäänki luonnotointa myös paljon estää kaikenlaista edistymistä maassamme, taida milloinkaan oikein hävitä paitsi paremman sivistyksen kautta.

Vieläpä ilmanki kaikkia vaikutuksiansa ovat kieli ja kirjallisuus jo itsessäänki puoli isänmaata, ja siitä ylistyksestä, minkä isänmaanrakkaus kaikkina aikoina ja kaikissa kansoissa on saanut sekä ansainnut, tulee toinen puoli ja ehkä runsaampiki äitinkielelle. Tämän lauseemme totuus ehkä paremmin selvenee seuraavasta osotuksesta. Ajatteleppas, että meidän olisi toinen taikka toinen tehtävä: joko lähteä pois kotimaastamme ja saada pitää äitinkielemme, taikka saada asua entisillä asemillamme, mutta äitinkielemme sijasta välttämättömästi ruveta jotakuta toista kieltä puhumaan. Minä en epäilekkään siitä, ettemme näistä kahdesta valitsisi edellistä, jos kohta olisi mentävä vaikka mailman äärimmäisiin paikkoihin; ja jos muutki samalla lailla ajattelevat, niin silläpä juuri myönnyttävät lauseeni äitinkielen arvosta itse isänmaanki rinnalla. Tästä myös seuraa se totuus, ettei täydellistä isänmaan rakkautta voi ajatellakaan ilman äitinkielenrakkautta, ja että sen, joka hyväksi katsoo toista, pitää myös toistaki puoltaman«. (Suometar 1857, N:o 14).

Puheensa loppupuolella hän uudelleen lausuu että «suomalaisen sivistyksen työ on alotettava lukukielestä kouluissamme ja opistoissamme, jota lukukieltä siis kyllä kaikki — — — toivoisimme suomeksi muutettavan, mitä pikemmin sen parempi«, ja sitä varten hän pyytää seuraa neuvottelemaan, millä tavalla suomenkielisten oppikirjain puute paraiten saataisiin autetuksi.

Seuraavana vuonna, 16 p. maalisk. v. 1858, Lönnrot puhuu muun muassa niistä paremmista «tulevaisuuden toivoista«, joita suomenkielelle ja kirjallisuudelle näkyy avautuvan, sekä kansan yleisen mielipiteen painosta:

«Suomen kielen ja kirjallisuuden tulevaisuus, toivon silmillä katseltuna, jo näyttääkin toki paremmalta, kuin muutamia vuosia tätä ennen. Jo on katoomaisillaan *suomivimman* ja *suomivimmattuin* nimitykset, joilla ei vielä kovin pitkää aikaa siitä tavallisesti merkittiin suomen kielen ja kirjallisuuden harrastelioita. Mistä se tulee? Arvatakseni ei mistään muusta kun siitä, että ennen niin kutsutuille suomivimmaisille nyt ruvetaan jotain parempaa arvoa antamaan: heidän työtänsä ei enää pidetä naurun alaisna. Ompa välistä, kuin ruotsi- ja muu muukalaisuusvimma jo vähän häpeäisi entistä ylimielisyyttänsä ja osittain alkaisi itsekin suomivimmaisten lukua enentää.

Esivalta myös jo on näinä viimeisinä vuosina useampia asetuksia ja laitoksia suomen kielen ja kirjallisuuden hyväksi hankkinut, jotka jos vielä ovatki taimella, tulevaisina aikoina epäilemättäki kantavat runsaita toivottuja hedelmiä ja suomalaisten sydämmissä perustavat katoamattoman muistopatsaan niiden hankkijoille.

Muitaki merkkejä taitaisi löytyä, jotka antavat toivollemme jotain perustusta kielemme ja kirjallisuutemme paremmista tulevaisista ajoista, eivätkä ainoastansa sitä, vaan vieläpä lisäksi vahvistavat saman toivon uskoksi. Semmoisten merkkien sekaan lukisin erittäinki sen itse kansan mie-

lessä vuosi vuodelta vahvemmin juurtuneen ja syvempään tunkeutuneen tunnon oman kielen oikeudesta päästä entisen vieraan kielen istuimelle. Yleiselle kansan mielelle nykyaikoina niin meillä kuin muuallaki on kuitenki ruvettu jotain parempaa arvoa antamaan; ainakin sitä ei enää kohdella samalla ylenkatseella, kuin entisinä aikoina. On nimittäin havaittu, kaikenlaisten laitosten ja asetusten ei oikein juurtuvan paitsi kansan mielessä«. (Suometar 1858, N:o 12).

Samana vuonna, 1858 syksyllä, alkoi ensimäinen suomenkielinen koulu vaikutuksensa Jyväskylässä. Suomenkieliseksi sitä alkujaan oli toivottu, mutta kuinka olikaaan, niin koulu kuitenkin muodostuikin enemmän kuin toiselta puoleltaan ruotsalaiseksi. Tämä tapaus ei ollut Lönnrotiin koskematta. Koska hallitus, jonka toimia muuten Lönnrot ei mitenkään tahtonut «morkkia«, ei ollut suonut suomalaisille edes yhtä ainoata suomenkielistä koulua, lausui Lönnrot Suomalaisen Kirjallisuuden Seuran vuosikokouksessa 1859 sen ajatuksen, että olisi perustettava yksityinen suomalainen korkeampi koulu — tulevaisuuden ajatus, jota vasta pari vuosikymmentä myöhemmin ryhdyttiin toteuttamaan. Hän lausui:

«Niinkuin kaikki hyvin tiedämme, on ensimäinen, osiksi suomenkielinenki ylikoulu mennä syksynä ruvennut työhönsä Jyväskylässä. Valmistusaikana sitä koulua kaikin puolin tervehytettiin ilolla ja toivolla, mutta sittemmin, sen työhön ruvettuansa, ovat mielet niistä eduista, joita se olisi suomalaisuudelle tuottava, olleet hyvinkin eroavaisia välillään. Muutamat päättävät suoraan, kuin entinen tyttö sulholta jäätyänsä, sanoen

,Tuli tyhjä toivotusta,
Vale viikon vuotetusta,
Tosi toivomattomasta.'

Toiset taas arvelevat, kovin olevan varhaisen sitäkään sanoa, ja toivovat siitä aikaa voittaen ehkä hyviäkin suomalaisuuden hedelmiä nähdä saavansa; hyväpä jos niin saisivatki. Nyt vaan itseni riitaan sekautumatta tuskin voinen muuta koko asiasta sanoa, kuin Horation tapaan:

„Vieläki riidellään ja se riita on ratkaisematta".

Luontoani seuraten ja myös hyvin itseki tuntien puuttuvaisuuteni, jos lähden aprikoimaan asioita, jotka ovat ulkopuolella suomenkielen ja kirjallisuuden rajalinjaa, mieleni ei tee käydä tutkimaan esivallan säätämiä laitoksia, vielä vähemmin niitä morkkimaan, mutta sen tässä tilassa kuitenkin saattanen sanoa, että jos, niinkuin muutamat arvelevat, esivallan alkuperäinen mieli ja tarkoitus olisi ollut, saada mainittu koulu peri suomalaiseksi, ne minusta nähden eivät ole mitään hyvää ja kiitettävää työtä tehneet, jotka sitte saivat sen enemmin, kun puolittain ruotsalaiseksi vääntymään! Kun nimittäin ruotsalaisilla lapsilla on ennestään ollut tilaisuutta harjoitella oppiansa 12:ssa ylikoulussa ja 6:ssa kymnasissa, niin ei hän tuo ainakin olisi mahdottomiin mennyt, jos jo olisi saatu edes *yksi* ylikoulu

suomenkielisille lapsille, varsinki jos muistamme 10:stä lapsesta Suomenmaassa ylettäin ei enemmän, kun yhden, korkeintaan kaksi olevan umpi ruotsalaisia, Jyväskylän tienoilla tuskin yhtäkään.

Umpi suomalainen koulu olisi kuitenkin ollut välttämätön tarve ei ainoastaan itse asian puolesta, mutta jo senkin vuoksi, että sen nojassa kerran olisi saatu suomenkielisiä koulukirjoja täysiksi tarpeiksi. Kun nyt kuitenki on kovin epätietoista, jos Jyväskylän koulusta siinäkään suhteessa voipi mitään erinomaista toivoa, niin olen ruvennut itsekseni arvelemaan, eikö asiata voisi sillä tavoin parhaiten auttaa, että joku yksityinen ottaisi perustaaksensa suomenkielisen oppilaitoksen, jossa sitte sikäli kun lapset edistyisivät tiedoissa, suomenkieliset koulukirjatki valmistuisivat melkein kuin itsestänsä. Tiedämme monta lastenopettajaa, joka aapisesta alkain yliopistoon saakka on ihan yksinään opettanut 2, 3 eli useampaaki nuorukaista ruotsinkielisesti, niin miksi ei saattaisi sitä tehdä suomeksi vaikka koko kymmenkunnan kanssa, ja siinäpä sitä jo kyllä olisikin aluksi. Eikä semmoinen oppilaitos minusta nähden tulisi paljon erityisiä varoja kysymään, jonkatähden varattomampiki kyllä kykeneisi sen alkuunsa panemaan. Pääasiana olisi perustajan taito, halu ja hartaus tahtoaksensa jotain Suomen kansan, kielen, kirjallisuuden ja sivistyksen eteen voimainsa mukaan tehdä ja toimittaa. Hän kyllä semmoisessa yrityksessä ei tulisi *ansiovuosia* kokoamaan, mutta epäilemättä olisi hänelle siitä sen enemmin *ansioa* karttuva».

Tämän perästä hän jatkoi:

«Kahta esivallan menneellä vuodella antamaa asetusta Suomen kielen ja kirjallisuuden hyväksi en saata olla mielihyvällä mainitsematta. Toinen niistä määrää pitäjänkokousten pöytäkirjat nykyisen vuoden alusta suomalaisissa seurakunnista suomenkielellä kirjoitettavaksi, ja toinen myönnyttää suomenkielelle sen arvon, että sillä tästä lähin voidaan toimittaa yliopistollisia tiedenäytteitä, joita ennen ei ollut lupa, kun ainoastaan latinaksi tahi ruotsiksi kirjoittaa ja keskustella. Kumpikin asetus on hyvin suuresta arvosta. Jälkimäinen niistä on korottanut suomenkielen sivistyneitten tiedekielten rinnalle meidän maassa, ja edellinen ehkä saattaa epäilevimmätki ja vastahakoisimmat mielet älyämään, että yhtähyvin kuin kirkonkokousten pöytäkirjoja taidetaan suomenkielellä kirjoittaa, voitaisi samaa kieltä oikeustiloissaki pöytäkirjoihin käyttää. Ja sentähden sitä asetusta arvaisin ikäänkuin portaaksi eli sillaksi, jota suomenkielen on oikeuden tiloihin käytävä. Jos vielä tarvitaan muitaki portaita, sen jätän ymmärtävämpäin mietittäväksi. Tarvittaissa ne kyllä aikanansa ilmautuvat, ilmautuvatpa välistä ilmanki. Kentiesi ehkä suomalaisten kihlakuntain tuomarit jo tulevana vuonna tällä ajalla olisivat velvoitetut suomenkielisiäki kirjoituksia oikeuden istuntoon vastaan ottamaan, ettei kauvemmin kuultaisi valituksia siitä asiasta, ja ettei enää, niiinkuin vielä mennäki vuonna tapahtui, suomenkielinen tuomari julistuttaisi suomalaisen seurakunnan kirkossa, ei vastaan ottavansa pienintäkään suomalaista kirjoitusta oikeus-istuntoonsa.

Suomenkielen oikeustiloihin ja oikeuteensa pääsemisen portaana pitäisi myös sitä kiitoksella mainittavaa tarkkaa huolta, millä esivalta nykyisinä aikoina on suomennuttanut kaikki asetuksensa ja muut julistuksensa. Ennen ei ollut niin, vaan suomennettiin niistä ainoastansa joita kuita, jotka likeisimmästi koskivat talonpoikaista kansaa. Se muutos, mikä siinä asiassa

nykyisin on tapahtunut, luultavasti tarkoittaa kielen vieläki täydellisempää valmistusta vastaisiksi tarpeiksi, sillä tyhjää varten ei hän toki suomennettane monta semmoistakin asetusta, jotka vähän, jos vähääkään, koskevat talonpoikaista kansaa.« (Suometar 1859, N:o 13).

V. 1860, niinikään Suomalaisen Kirjallisuuden Seuran vuosikokouksessa, Lönnrot ottaa puheeksi maamme suomalaisen ja ruotsalaisen väestön suhteen. Hän torjuu «suomihartaiden« ja «suomipuolueen« päältä sen syytöksen että kukaan ajattelisi ruotsalaisten suomalaistuttamista, mutta kehottaa «urheaan työhön« — ei «äänenpitoon« — kansan enemmistön kohottamiseksi oikeudenmukaiseen asemaan. Seuraava ote tästä merkittävästä puheesta saakoon tässä sijansa:

«Kansallisuuden kiistoilla, joita vuoden pitkään on luettu sekä sanomalehtilöissä että erikirjasissa, on ainakin ollut se hyödytys, että ovat paremmin selvittäneet, mitä suomihartaat oikeastaan tarkoittavat. Näyttää siltä, kun olisivat ennen kaikki ne, jotka eivät ruvenneet yhtä köyttä heidän kanssansa vetämään, siinä harhaluulossa ollect, että suomi-ystävät eivät tyytyisi ennen kun saisivat suomenkielen niihinki maamme paikkoihin tuntungetuksi, joissa ruotsinkieli vanhuuudesta on ollut ja vielä on äitinkielenä. Sitä suomi-ystävät eivät toki ole, ei ajatelleetkaan. He ovat itse kyllin saaneet kokea, mitä vastusta, rasitusta ja kärsimistä vieraan kielen vallasta tulee, etteivät toiselle soisi samaa rasitusta ja onnettomuutta. Jos kuitenki joku heistä kenties olisi semmoisiinkin ajatuksiin hairahtunut, niin sitä ei suinkaan sovi pitää suomipuoluen yleisenä mielenä, eikä muuna kun moitittavana kosto-äänenä omassa sortotilassansa.

Vasta mainittu harhatila on paljo vihaa ja vastahakoisuutta suomilahkoisille saattanut. Heitä on syytetty ruotsinkielen vihaamisesta, ruotsalaisen kirjallisuuden ja sivistyksen halveksimisesta, kiittämättömyydestä ruotsalaisia hyväntekiöitänsä vastaan j. n. e. ja kaikkea heidän työtänsä ja toimeansa usein on pidetty ei muuta kuin ruotsalaisuuden sortamisena ja polkemisena. Äsken heillä kansallisuus-kiistain aikana on ollut tilaisuus paremmin kuin ennen selvittää, ei koskaan tarkoittaneensakaan ruotsinkielen häviämistä niissä maamme paikkakunnissa, joissa se on entisenä äitinkielenä, vaan perin vastoin sen ainoastaan olevan työnsä ja toimensa tarkoituksena, ettei ruotsikaan entiseen tapaansa saisi suomenkieltä sortaa ja hävittää, ja että suomenkieli kerran pääsisi luonnolliseen oikeuteensa. Mikä siis on sen luonnollinen oikeus? Vastaukseksi tälle kysymykselle saan seuraavan kuvavertauksen esittää. Jos jonkun talon 18:sta hengestä 16 puhuisi ruotsinkieltä ja 2 suomea, niin kukapa siitä vähänkään epäilisi, ettei ruotsinkieli siinä paremmin, kuin suomi, sopisi keskuskieleksi talon yhteisissä asioissa. Kahdeksan kertainen työ tulisi niiden 16:n ruotsalaisen oppia suomea, kun niiden 2:n suomalaisen ruotsia siksi että talon yhteisasioissa tulisivat toimeen perhekumppaliensa kanssa. Semmoinen talo on koko Suomi, ei muulla erotuksella, kun että siinä elää 16 suomalaista ja vaan 2 ruotsalaista jäsentä. Jos siis edellisessä tapauksessa se oli luonnollista, että ne 2 suomalaista oppivat ruotsia, on jälkimäisessäki tapauksessa se yhtä luonnollista, että ne 2 ruotsalaista talon yhteisten tarpeiden

vuoksi oppivat sitä kieltä, jota ne toiset 16 perheen jäsentä puhuvat, kahden kesken puhukoot ruotsia, minkä vaan mielensä tekee, ja jos niin tahtovat, opettakoot lapsensaki sitä puhumaan, lukemaan ja kirjottamaan.

Lähes kahdeksan kertainen on jo nyky-aikoinaki suomenkielisten asukasten luku maassamme ruotsinkielisten suhteen, mutta jos vertaamme niitä maan-aloja toisiinsa, joissa kumpaaki kieltä puhutaan, ja myös muistamme sen, että ruotsalaisten paikat, kun ovat tiheään asutut, tuskin sietänevät suurta kansan lisäystä, jota vastoin suomalaisten tavallisesti paljon harvemmalta asutut paikat kyllä voivat elättää kolmen, neljän tahi vieläkin useamman kertaisen väenpaljouden, kun mikä niillä tätä nykyä eleksii, niin kukapa ei jo ennakolta näkisi, että tulevina aikoina suomalaisten enemmyys maassamme ruotsalaisten suhteen on kasvava paljon nykyistäänki suuremmaksi. Epäilemättä on sekin aika tuleva, jona Suomen-talon perheessä ei elä kun 1 ruotsalainen kahta, kolmea tahi neljää kymmentä suomalaista vastaan, ja silloin lieneeki suomalaisten huuto ja valitus kielensä sorretusta tilasta paljon korkeammalle kuuluva, kun näinä aikoina, jos nimittäin valituksen syyt silloin vielä ovat poistamatta. Vaikka kyllä ovatki meidän korvat jo silloin päässeet niitä huutoja kuulemasta, niin velvollisuutemme on kuitenki jo aikanansa huolta pitää siitä, että mainitut valitukset tulevat tyydytetyiksi ennen kun pääsevät kovin suuriksi paisumaan, ja sitä näinä aikoina parhaattain teemme siten, että ahkerasti viljelemme kieltämme ja käytämme sitä kansan sivistyksen tarpeisiin. Latinalainen sananlasku sanoo: *labor improbus omnia vincit,* se on suomeksi: työ urhea kaikkia voipi, ja siitä luulosta kyllä olen minäki. Tiedän kyllä kaikkia talossa tarvittavan ja huudolla ja soitolla sotaväkeäkin urhoollisuuteen kehoitettavan, ja siis äänen pidolla ja valituksilla muissaki tiloissa arvoa olevan. Mutta kun nykyisen Jerikon muurit eivät raukea paljaasta huutamiseta, niin luulisinki niiden valinneen paremman puolen, jotka työllä ja vaivalla kokevat tarkoituksensa voittaa, ja työhön, kiinteään, suuttumattomaan, väsymättömään työhön Suomen talosssa mielelläni tahtoisin kaikkia sen asukkaita tässäki tilaisuudessa kehoittaa«. (Suometar 1860, N:o 12).

Seuraten aikajärjestystä tulemme Lönnrotin puheesen 16 p. maalisk. 1861. Siinä Lönnrot mainitsi aluksi sitä seikkaa, että suomeksi ilmestyi paljoa runsaammalti hengellistä kuin maallista kirjallisuutta. Syyksi tähän hän sanoi sen, ettei «Suomen kansa vielä ollut tottunut lukemaan muita kun hengelliä kirjoja, eikä herrasväkinen kansa näitäkään«. Tämän jälkeen hän jatkoi:

«Herrasväki tavallisesti syyttää kieltämme niin näissä, kuin kaikissa muissaki kirjoituksissa kankeaksi ja vaikeaksi ymmärtää, ja päättävät moniki syyn siihen olevan jos ei kielessä itsessänsä, niin kuitenki sen käyttäjissä, aivan amalla perustuksella, kun eräs mainio kirjoittaja syytti nykyaikaisia kyniä siitä, ettei hänen kirjoitustansa osattu lukea. Tosi syy moitittuun kankeuteen ja vaikeuteen kuitenki parhaasta päästä on lukiain omassa tottumattomuudessa ja haluttomuudessa nuoren nousevan kirjallisuutemme suhteen. Parempaan arvoon ja maineesen Suomen kieli ja kirjallisuus tuskin milloinkaan pääsee muulla ehdolla, kun sillä, että herrasväkiki paremmin, kuin tähän saakka rupeaa harjoittamaan itseänsä suomenkielen kirjallisessa

käytännössä. Tämä asia mahdollisuutensa eli ajateltavaisuutensa vuoksi kyllä voisi niinki tapahtua, että itsekuki kohdastansa totuttaisi itseänsä siihen ja crittäinki vanhemmat lapsiansa, mutta sitäpä yksimielisyyttä, sitä yleistä suosioa, Suomi vierauneilta lapsiltansa kyllä kauvan saanee odottaa ja Suomen kirjallisuus siihen asti, kuin ennenki, hylkytilassaan valittaa:

,Mitäs tuosta, jos ma laulan,
jos ma paljonki pajatan,
ei ole emo elossa,
oma vanhin valvehella,
oma kulta kuulemassa,
oma armas oppimassa'.

,Piennä jäin minä emosta,
matalana maammostani,
vaimon vierahan varahan,
ehtohon emintimäisen;
se mun karkotti katalan,
ajoi lapsen armottoman
tuulipuolelle tupoa,
pohjoispuolelle kotia,
vieä tuulen turvatonta,
ahavaisen armotonta'.

Kun siis herrasväkemme mielen kääntymisestä tuskin lienee odottamistakaan Suomen Kirjallisuudelle parempia aikoja, niin minnekkä pitäisi toivomme silmät kääntyä tässä asiassa? Minneppäs muuanne, kun siihen aikaan, jona suomenkieli Suomessa on voittanut saman vallan ja oikeuden, kun maamme toinenki kieli — ruotsinkieli. Mitään yksipuolista ylivaltaa eli etuoikeutta sille emme pyydäkkään, ruotsinkielen suhteen, vaan ainoastaan rinnalle pääsemistä. Siihen vaaditaan, että kouluissamme ja oppilaitoksissa, niin kauvan kun niitä kustannetaan maan yhteisillä varoilla ja ne ovat yhteisiä maamme suomalaisten ja ruotsalaisten asukasten lapsille, opetetaan kummallaki kielellä, suomenkielellä kuitenki sen verran useammassa oppiaineessa, kun suomenkielisten asukastenki luku on suurempi. Lisäksi vaaditaan, että kussaki erinäisessä maanpaikassa niin suupuheellisesti, kuin kirjallisesti käytetään oikeuksissa ja muissa yhteisissä tiloissa *pääkielenä* sitä, jota enimmät saman paikkakunnan asukkaat puhuvat. Sitte vaaditaan siihen vielä seki, että kaikissa ylioikeuksissa ja muissa hallintosijoissa sekä vastaan otetaan että ulos suoritetaan kirjat sillä kielellä, jota asianomaiset ymmärtävät ja tahtovat. Ennenkun kaikki se on saatu ja voitettu, se mielestämme ei ollenkaan ole kumma, että suomenkielisen kansan povessa kytee julkisempi tai salaisempi tyytymättömyys, ja että moni muuki, jolle syntymämaansa yleinen tiedollinen ja taidollinen tointumien on kallisarvoinen, pitää samaa mieltä«. (Suometar 1861, N:o 12).

Miten Lönnrotin tässä puheessa esiintuomaa kantaa samanaikaiset miehet käsittivät, näkyy seuran sihteerin SVEN GABR. ELMGRENin tekemästä pöytäkirjasta, jossa Lönnrotin puheen pääsisällys esitetään seuraavilla, ehkä jonkun verran jyrkennetyillä sanoilla:

«Puheenjohtaja alkoi kokouksen muutamalla suomenkielisellä puheella, jossa näytti suomalaisen kieli-kysymyksen edestymisen vuoden alla, ja myöskin kuinka mainitulla kielellä kaikin puolin on oikeus opetuksessa, tuomio-istuimissa ja hallinnossa päästä semmoiselle kannalle, että se vastaisi siihen suhtaan, joka luvun puolesta on Suomalaisen ja Ruotsalaisen väestön välillä«. (Suomi II, 1, s. 295).

Viimeisen kerran Lönnrot puhui Suomalaisen Kirjallisuuden Seuran esimiehen sijalta 16 p. maalisk. 1862. Tätä puhetta ei ole kokonaisuudessaan muistiinpantuna; siitä on tiettävästi säilyssä vain Suomettaren antama referaatti (1862, N:o 12). «Suomenkielen vaatimukset«, joita tämä puhe kosketteli olivat muodostuneet yhä selvempään muotoon koko kansan yleisessä tajunnassa. Lönnrot nämä vaatimukset tuopi esiin samalla kertaa maltillisesti ja varmasti. Suomettaren mainitussa referaatissa kerrotaan:

Esimies aloitti juhlan puheella, jossa ilmoitti ajatuksensa nykyisistä suomenkielen vaadinnoista. Lyhykäisillä vaan selkeillä silmäyksillä näiden vaadintain alkuun ja muodostumiseen hän todisti, etteivät ne ole suomikiihkoisten eikä sanomalehtitoimittajain synnyttämiä, niinkuin niiden vastustajat ovat koettaneet luulotella, vaan itsensä kansan sisimmästä povesta ja tarpeesta lähteneitä, vaikka se on luonnollista että sanomalehtien, näiden kansan mielialan puheenjohtajain, on täytynyt puhella ja suositella tätä kansan tärkeintä asiaa, ollaksensa kansalle mielihyviä. Itsensä asian sisällisestä luonnosta veti hän myös siihen todistuksen, muistuttaen että vasta itsensä kansan hävittyä häviää ja katoaa sen kieliki, mutta kuin kieli on kansan henki, ei kansa niinkauvan kuin se elää ja hengittää, voikaan lakastua rakastamasta tätä hengellisyytensä välikappaletta ja harrastamasta sen edistymistä. Sitte puhuja osoitti, että hallituksen puolesta on kyllä itsekutaki jo säädetty kielemme hyväksi, vaan ettei mitään vakinaisempaa hyötyä tule, ennenkuin kielemme on saatu opetuskieleksi kouluihin ja virkakieleksi. Ettei juopa suomen- ja ruotsinkielisten maamme asukasten välillä laventuisi, vaan näiden kielien välillä sovinto hiljakseen syntyisi, esitteli puhuja edulliseksi, että suomalaisissa paikkakunnissa kouluihin määrättäisiin suomi opetuskieleksi useimmissa aineissa, vaan ruotsi sen rinnalla parissa eli kolmessa opetusaineessa, ja taas ruotsalaisten paikkakuntain kouluihin määrättäisiin suomi opetuskieleksi yhtä monessa aineessa. Näin tulisi kohtuus, ja muutos nykyisestä ruotsin etu-oikeudesta luonnolliseen sovintoon kumpaisenki kielen välillä muodostuisi tällä tavoin sopivimmasti. Kielemme päästyä opetuskieleksi kouluihin suomi myös suorimmin ja helpommasti tulisi virkakieleksi. Puhuja ei sillä tahtonut sanoa, ettei sitä ennen tarvittaisi puuhata mitään suomen saantiin virkakieleksi: päinvastoin hän vaati jo heti semmoista puuhaa. Tuomioistuinten pöytäkirjain suomennos on tässä katsannossa oleva etevin vaatimus, jonka tyydyttämiseksi olisi jo heti saatava lupa tuomareille kirjoittaa oikeuden pöytäkirjat suomeksi, kuka niin taitaa ja tahtoo. Olisi myös tarpeellinen, että säättäisiin heti määrä-aika, jonka kuluttua tuomarien suomalaisissa paikkakunnissa pitäisi antaa kaikki pöytäkirjat suomeksi, vaan puhuja muistutti sitä suhteen,

että jos se määräaika pannaan liian lyhyeksi, meillä ehkä kävisi niinkuin Virossa on käynyt, Venäen hallituksen määräykselle venäenkielen tulemisesta virkakieleksi sinne, että hallituksen on täytynyt tuon-tuostaanki uusia määrä-aikoja panna. Sitte mainitsi puhuja, mitä tyytymättömyyttä ja vaaroja tulee siitä, ettei kansan perustettuja vaatimuksia kuunnella, jonkatähden hallitukset kiiruhtavatki niitä täyttämään, lopettaen puheensa muistutuksella että Lakikirjan «Tuomari-ohjeissa« sanotaan, että «Tuomari on yhteisen kansan eikä yhteinen kansa Tuomarin tähden.

Samana vuonna 1862 Elias Lönnrot täysinpalvelleena erosi suomen kielen ja kirjallisuuden professorinvirasta. Sen johdosta vietettiin hänen kunniakseen 15 p. toukok. Kaivosalissa kansalaisjuhla, jossa silloinen tohtori Yrjö Koskinen piti innokkkaan puheen kunniavieraalle. Lönnrotin vastauspuhe on huomattava sen vuoksi, että hän siinä erittäin tahtoo terottaa mieleen ettei mitään ruotsin kielen sortoa ajatella. Hän sanoo ensinnä ettei hän, joka vain omaksi huvikseen on runoja ruvennut kokoilemaan, niiden erinomaista tärkeyttä ajattelematta, ansaitse mitään kiitosta. «Olipa kun olisi joku näkymätön haltia mieleni niiden suloisuuteen ja kauneuteen niin kiinnittänyt, etten oikein voinut ilman niittä elää, ja sillenpä, joka niin veti ja johdatti, melkeinpä pakotti, minua työhön, tahtoisin kaiken ansion siitä antaa; itse en ollut muuta kuin käskyläinen toisen työssä«. Tämän jälkeen hän jatkaa:

— — «Muutamia vuosikymmenisiä tätä ennen, kuin maljan esittäjä siitä jo lausuiki, suomen kielen ja kirjallisuuden asioita ei pidetty suuressa arvossa; sen kyllä *Gottlundi* ja *Beckeri* saivat havaita. Hyvä palanen matkaa on jo siitä eteenpäin tultu, vaikkei vielä olla perille päästy. Sinne sitä kuitenki on pääseminen, enkä varsin epäilekkään matkan onnistumisesta. Muutamia vuosikymmeniä tästä eteenpäin eipä enää tavattanekkaan sitä sivistynyttä ja säädystynyttä Suomen asukasta, joka punastumatta voisi sanoa ei taitavansa suomenkieltä. Ajatukseni ei kuitenkaan ole että *Franzénin* ja *Runebergin, Porthanin, Calonius'en* ja *Castrénin* kieli sentähden tulisi meille vieraaksi; maassamme on kyllin sijaa molemmille, olkoon samoin sopuaki. Jotain ruotsinkielen sortoa ja suomenkielen yksipuolista ylivaltaa, niinkuin ruotsinkielellä tähän asti on ollut ja enimmäksi osaksi vieläki on, en luulisi maamme onnellisuudeksi tarvittavan, enkä myös että suomen ja ruotsinkieli niin eriäisivät kumpiki omalle alallensa, etteivät paljo tietäisikkään toisistaaan. Sitä vaan pidän välttämättömänä tarpeena, että suomenkielelle pian laitetaan kaikki ne edut ja oikeudet, jotka ruotsinkielellä tähän asti yksinänsä on ollut. Ne saatuansa sitte itse kamppailkoon eteenpäin, minkä voipi, ja pitäköön omana syynänsä, jos jääpi samassa kurjuudessa elämään, kun hänen tähän asti niiden puutteessa on täytynyt elää«. (Suometar 1862, N:o 20).

Virasta erottuaan Lönnrot muutti pääkaupungista ja asettui maaelämän rauhaan, antautuen kokonaan tieteelliseen ja kirjalliseen toimintaan.

Täten tulivat yhä harvemmiksi ne tilaisuudet, joissa Lönnrot saaattoi esittää, mitä hän kansan elinkysymyksistä ajatteli. Yksi tilaisuus ja se tärkeä tarjoutui kuitenkin vielä samana vuonna.

V. 1862 toukok. 12 p. oli Keisarillinen Majesteetti, «katsoen niihin haitallisuuksiin, joita maan suomalaisille asukkaille siitä syntyy, että lainkäynti-kirjat vielä yleensä maassamme kirjoitetaan sanotuille asukkaille vieraalla kielellä«, asettanut komitean, jota käskettiin «— tarkan tutkinnon perästä, mitkä neuvot ja keinot voitaisiin enimmän soveliaina pitää edistämään suomenkielen käyttämistä lainkäynti-kirjain kirjoituksessa niin hyvin ala-oikeuksissa niillä maa-seuduilla, joissa asukkaat yleisesti tätä kieltä osaavat, kuin myöskin yli-oikeuksissa sekä muissa virkakunnissa ja virastoissa, umpisuomalaisia riitaveljiä koskevissa asioissa, — Keisarilliselle Majesteetille antamaan alamainen lause ja ehdotus asiassa». Komitean jäsenet olivat: presidentti William Forsman, professorit J. Ph. Palmén, Elias Lönnrot ja Z. J. Cleve, asessorit A. E. Stråhlman, Otto Granfelt, G. L. Mollerus ja E. A. Montin, kihlakunnantuomarit Claes Wahlberg, Ferd. Forsström ja M. Hasselblatt sekä senaatin kielenkääntäjä Carl Gust. Borg.

Komiteaa näkyy kohta otetun vastaan jonkinlaisella epäilyksellä. Suometar esim. sen johdosta arveli, että «keinot saatavaksi mainittua muutosta toimeen ovat niin selviä, että ainoastaan ylin komiteakiihko voipi niitä pyytää erinäisen komitean tutkittavaksi«. «Kuin se pyyntö edes olisi tarkoittanut suomenkielen täysiä oikeuksia, siis sen saantia opetuskieleksi kouluihimme, niin olisi sillä komitean asettamisella ollut toki syvempi merkitys«. Eivätkä tosiaankaan tulokset olleet odotuksia suuremmat.

Kolme istuntoa komitea piti, ja niissä kerrotaan Elias Lönnrotin esiintyneen suurella pontevuudella ja tarmolla suomenkielen puolesta. Julius Krohn kertoo «Maiden ja merien takaa lehdessä (v. 1864, s. 14) erään yksityisen keskustelun jonkun komitean ruotsinmielisen jäsenen ja Elias Lönnrotin välillä:

— «Me luulimme ettet edes sinä, velikulta, vaatisi että suomenkieli niin äkkiä päästettäisiin valtaan«.

— «En sitä äkkiä vaadikkaan, vaan en myöskään salli ettei pääse ikinä».

Mutta mitäpä auttoi kaikki pontevuus ja jäykkyys. Lausunto oli tietysti annettava enemmistön mielipiteiden mukaisesti, ja se annettiin 22 p. syysk. 1862. Komitea tunnusti «luonnollisen oikeuden« välttämättömästi

vaativan suomenkielen asettamista tasa-arvoon ruotsinkielen kanssa sekä Oikeudenkäyntikaaren 24 luvun 3 §:n johtavan siihen, «että Suomenmaan virallisen kielen ylimalkaansa pitää oleman joko ruotsia taikka suomea«. Komitea ehdottaa suomenkielen käyttämistä kouluissa ruotsinkielen rinnalla, suomalaista koekirjoitusta lainopillisessa tiedekunnassa, sekä suomenkielen puhumisen taidon vaatimusta niiltä, jotka kahden vuoden kuluttua hakevat siviilivirkoja. Lisäksi komitea ehdottaa että julistettaisiin luvalliseksi antaa oikeuksiin suomalaisia asiakirjoja, ja että virkamiehille annettaisiin lupa kirjoittaa suomeksi kaikenlaisia toimituskirjoja. «Mitä taas siihen kysymykseen tulee, milloinka oikeudet ja virastot sekä virkamiehet voitaisiin velvoittaa suomenkieltä välttämättömästi käyttämään toimituskirjoissa niille asianomaisille, jotka osaavat ainoasti sanottua kieltä«, ei komitea tahtonut minkäänlaista määräaikaa ehdottaa. Syyksi tähän mainitsee komitea selvän yleisen lain suomennoksen puutetta, sopivien apulaiskirjurien puutetta, oikeudenvaaraa, joka syntyy suomalaisen lakikielen vakaantumattomuuden ja tuomarien kielentaitamattomuuden vuoksi, sekä vihdoin sitä seikkaa, «että niiden yleinen sivistys, jotka Suomessa ovat ummikko-suomalaisia, ei vielä niin paljon ole edistynyt, että he, jos saisivatki asiakirjoja mainitulla kielellä, täydellisesti taitaisivat lukea ja ymmärtää niiden sisällyksen«.*)

Ainoa mitä vähemmistö saattoi tehdä, oli vastalauseen paneminen, ja niitä onkin mietintöön liitetty kokonaista kaksi. Vastalauseiden pääasiallinen tarkoitus oli vastustaa sitä, että tuomarin velvoitus kirjoittamaan toimituskirjansa suomeksi lykättäisiin epämääräisen tulevaisuuden varaan. Mutta vähemmistökään ei voinut sopia keskenään siitä, kuinka pitkän ajan kuluttua ne tuomarit jotka vasta virkaan nimitettäisiin, velvoitettaisiin asiakirjoja suomeksi antamaan. Ensimäinen vastalause, jonka alla ovat nimet Elias Lönnrot, Z. J. Cleve ja Carl Gust. Borg ehdottaa tätä aikaa viideksi vuodeksi, hrat A. E. Stråhlman ja Ferd. Forsström taas kymmeneksi vuodeksi. Meillä on kuitenkin parempi lähde Lönnrotin kannan tuntemiseen kuin äskenmainittu vastalause, jonka tekemisessä muillakin vastalausujilla on osaa. Suomalaisen Kirjallisuuden Seuran kokoelmissa on näet tallessa Lönnrotin alkuperäinen konsepti vastalauseesen komitean mietintöä

*) 1862 v:n kielikomiteasta vrt. myös *A. Meurman,* Kuinka suomenkieli pääsi viralliseksi, s. 28 ja seur., jossa puheenalaisesta komiteasta on osittain tarkemmin kerrottu.

vastaan. Tämä ennen julkaisematon asiakirja on kirjoitettu lyijykynällä, mutta täysin selvästi, Lönnrotin kauniilla käsialalla, ilman mitään sanottavia lisäyksiä tai korjauksia, ja se kuuluu kokonaisuudessaan suomennettuna seuraavasti:

Minun tehtävänäni tässä komiteassa on tarkoin punnittuani niitä neuvoja ja keinoja j. n. e.

Ei kukaan voine kieltää että tuomarien ja muiden virkamiesten velvoittaminen tämän jälkeen käyttämään suomea olisi varmin neuvo siihen ja se keino, joka ilman mutkia («utan omsvep«) veisi päämäärään. Mutta nykyiset tuomarit ja muut virkamiehet eivät ole ottaneet vastaan virkojaan tällä velvoituksella; sen määrääminen heille olisi siis vääryys. Toinen on laita niiden, jotka tämän jälkeen asetetaan; kun he virkaa hakiessaan ja sen vastaanottaessaan tietävät ja ottavat päälleen mainitun velvollisuuden, ei mitään oikeudenloukkausta heidän suhteensa tapahdu. Minä en katso olevan mitään estettä, minkävuoksi tämä velvoitus ei voisi alkaa heti; kaikella siirtymisellä vanhasta tavasta («praxis«) on vaikeutensa, mutta ne ovat samat esim. kymmenen vuoden päästä. Tuomarin täytyy kuitenkin sekä ymmärtää että osata puhua suomea suomalaisissa tuomiokunnissa, muuten hän on sopimaton («oskicklig«) istumaan tuomioistuimella. Mutta jos hän osaa puhua kieltä, niin hänen pienellä harjoituksella täytyy osata sitä kirjoittaakkin. Vaikkapa hän alussa tekisikin sen vähemmin täydellisesti, niin oikeudenvaara siitä tulee kuitenkin verrattomasti pienemmäksi, kuin jos tutkintokieli ensin käännetään ruotsiksi ja siitä jälleen takaisin suomeksi, jotta suomalainen asianomistaja saisi siitä tietoa. Suuremmat tai pienemmät erehdykset ja virheellisyydet tulevat pian seuraukseksi tästä kaksinkertaisesta käännöstyöstä, jonka sitä paitsi *tavallisen* ihmisymmärryksen mukaan ei pitäisi voida helpottaa toimituskirjain suoritusta, vaan pikemmin päinvastoin. — Mutta, sanotaan, ei siinä ole kaikki, että tuomari itse osaa kirjoittaa kieltä, hän tarvitsee myös apulaisia, jotka sitä osaavat; mistä saada niitä, jos toimituskirjat ovat suomeksi suoritettavat? Vaikeutta semmoisessa tapauksessa saada apulaisia katson pikemmin kuvitelluksi kuin todelliseksi. «Jo nytkin on kirjoitustaito suomalaisessa yhteisessä kansassa monessa paikoin sangen yleinen, ehkä kuinka vähän hyötyä siitä tähän asti sillä on saattanut olla«, eikä tarvitse epäillä, että se tulee paljoa yleisemmäksi, «jahka vaan suomen kielistä kirjoitustaitoa muuksi voi käyttää kuin valitusvirsien kirjoittamiseksi suomen kielen sortamisesta«. Henkilöiden sijaan, joiden koulunkäynti ja sivistys on epäonnistunut, jommoisia käräjäkirjurit nyt suuremmaksi osaksi ovat, olisi tuomarilla tilaisuus valita itselleen yhteisen kansan lapsista toisia yhtä hyviä, jollei parempia, niin pian kuin ruotsin kielen taito ei enää olisi välttämättömänä ehtona siihen.

Pelätään äkillistä siirtymistä ja tahdotaan sen vuoksi asettaa muutokselle määräaikaa. Mutta pelätty vaikeus, joka enimmäkseen on vain kuviteltu, on kymmenen tai kahdenkymmenen vuoden päästä sama ja muuttuisi sen vuoksi luultavasti pitennykseksi pitennykselle. Jos taas ei mitään määräaikaa aseteta, vaan kaikki jätetään tulevaisuuden varaan, niin ei komitea mielestäni ole täyttänyt tehtäväänsä, jona oli keksiä neuvoja ja keinoja j. n. e.

Ei saa myöskään unohtaa seuraavaa asianhaaraa. Joku tai jotkut tuomarit saattaisivat käyttää myönnettyä oikeutta käyttää suomenkieltä oi-

keudenkäynti-asiakirjain valmistamisessa ja ovatkin jo siten pitemmän aikaa menetelleet. Mutta sitten tulee sijainen tai jälkeläinen, joka näkee hyväksi kirjoittaa toimituskirjansa ruotsiksi, jollei ole määrätty, että hänen ne on suomeksi kirjoitettava. Helppoa on ymmärtää, minkälaiseen tyytymättömyyteen tämmöinen asianlaita antaisi aihetta, ja sama tyytymättömyys on — pahoin pelkään — pian syntyvä koko maassa, jos tuomarien velvoittaminen kirjoittamaan toimituskirjansa suomeksi *) nyt jätetään tulevaisuuden varaan. «Että tämän komitean jäseninä olisimme avullisina olleet semmoisen yleisen tyytymättömyyden kannattamisessa — ehkäpä enentämisessäkin — maan suomalaisessa asukkaiden tykönä, sitä emme voi ottaa vastuumme päälle joskokin tulevaisten aikain tuomiosta emme olisi millämmekään«, ja sen tähden niinkuin myös muutenkin täyttääksemme tehtävämme j. n. e.

Tästä siis näkyy että Lönnrot ei tahtonut annettavaksi enää mitään määräaikaa, jonka kuluttua vasta nimitettävät tuomarit velvoitettaisiin antamaan suomenkielisiä toimituskirjoja, vaan tahtoi että tämä velvoitus alkaisi heti.**) Lönnrot käyttää konseptinsa alussa yksikön ensimäistä persoonaa, joten näyttää siltä kuin hän olisi aikonut antaa vastalauseensa yksin, jolleivät muut tähän vaatimukseen yhtyisi. Loppupuolella hän kuitenkin käyttää monikon 1:stä persoonaa. Joka tapauksessa hän lopullisesti yhtyi Z. J. Cleven ja C. G. Borgin kanssa viiden vuoden määräaikaan ja yhteiseen vastalauseeseen, jossa osittain on pohjana käytetty juuri Lönnrotin konseptia; muutamat yksityiset lauseet ovat tästä konseptista melkein sanasta sanaan vastalauseeseen otetut.***)

Kun komitean lausunto ja sen ehdotusten vähäpätöisyys tuli tunnetuksi, alkoi tyytymättömyyden ääniä tulla kaikkialta kuuluviin. Senaatti antoi sekä virkakunnille ja virkamiehille että yksityisille vallan antaa alamaisen

*) Lönnrotin käsikirjoituksessa on „på svenska", joka tietysti, niinkuin yhteydestä näkyy, on epähuomion virhe.

**) Tämä on näennäisesti ristiriidassa hänen samana vuonna Kirjallisuuden Seurassa pitämänsä puheen kanssa (yllä s. 454), siinä kun nimenomaan puhuttiin määräajasta, joka ei saisi olla liian lyhytkään. Tässä puheessa kuitenkin ilmeisesti tarkoitettiin jo virkaan nimitettyjä tuomareita. Syy, joka nähtävästi oli komiteassa esiintuotu, että nämä virkamiehet olivat ottaneet vastaan virkansa ilman suomen kielen käyttämisen velvollisuutta, vaikutti sen, että Lönnrot, tässä kohden mielipidettä muuttaen, ei enää katsonut jo nimitetyille virkamiehille voitavan mitään velvoitusta asettaa.

***) Ne kohdat (suomenkielen käyttämisestä valitusvirsiin ja yleisen tyytymättömyyden synnyttämisestä) olen ylläjulkaistussa Lönnrotin konseptissa kertomerkeillä osottanut. Niiden kohtien teksti on painettu tähän komitean mietinnön virallisen (C. G. Borgin tekemän) suomennoksen mukaan.

lauseensa komitean ehdotuksesta, ja tätä tilaisuutta mielipiteen ilmaisuun käytettiin runsaasti. Eri osissa maata pidettiin pitäjänkokouksia, joissa päätettiin hallitukselle antaa lausunnoita suomen kielen asiasta; samanlaisia lausunnoita antoivat monet yksityisetkin. Osan näitä lausunnoita julkaisivat sanomalehdet, ja muutenkin tulvi sanomalehtiin kaikista osista maata niin paljon kirjoituksia «kielemme oikeuksista ja kansamme vaatimuksista sen suhteen«, etteivät lehdet «paraalla halullakaan« voineet niille saada tilaa. Suometar, josta edelliset sanat ovat lainatut, jatkaa (1863, No 15): «Kaikilla näillä lähetyksillä on sama ja yhtäläinen perustus-ääni, se muka että Suomen kansa tietää ja tuntee jo olevan hyvän ajan kielellämme päästä todelliseksi sekä lainkäynnin ja virkakirjoitusten että sivistyksen eli kouluopetuksen ja sivistyneen vaikutuksen ja elannon kieleksi. Matkustajat ovat myös kirjoittaneet meille, että minne vaan ovat tulleet, niinhyvin kestikievareissa talonväki kuin myös taipaleella kyytimiehet ovat heiltä uutelleet, millä kannalla kielemme oikeusten asia nykyjään on«. Se oli kansallisen keväimemme heräämisen aika!

Etäisessä Rantasalmen pitäjässäkin tahdottiin pitää pitäjänkokousta puheenalaisen kysymyksen johdosta. Seurakunnan kirkkoherra, provasti, teologian tohtori JOHAN FREDRIK BERGH, jolta kokousta oli pyydetty, kääntyi silloin Lönnrotin puoleen saadakseen tietää Lönnrotin mielipidettä «suomalaisesta kansalliskysymyksestä«. Toht. Berghin kirje on kirjoitettu Rantasalmella 16 p. maalisk. 1863 ja kuuluu suomennettuna näin:

Rakas veljeni!

Sydämellisellä kiitollisuudella muistaen niitä hetkiä, joina olen saanut nauttia sinun seuraasi, ja niiden kuluessa vakautuneena sinun mielipiteittesi perusteellisuudesta suomalaisen kansallisuuskysymyksen suhteen, pyydän saada kääntyä sinun puoleesi pyytäen neuvoasi tätä asiata koskevan keskustelun johtamisesta yleisessä pitäjänkokouksessa, jota pitäjäläiseni ovat pyytäneet ja minä mielelläni pidän, jotta ääni täältäkin tulisi vaakalaudalle tätä maallemme tärkeätä asiata punnittaessa. Osallisena tämän asian vuoksi asetetun komitean neuvotteluissa on Sinulla ollut tilaisuutta lisätä kokemustasi ja vakauttaa vakaumustasi sekä siitä päämäärästä, jonne meidän tulee pyrkiä että siitä tavasta ja niistä keinoista, joita meidän tulee käyttää sen saavuttamiseksi. Se kokemus ja se valo, joka sinulla on, todistaa epäilemättä, että kansallisuusharrastus ilman harrastusta ja lämpöä todellista kristillisyyttä kohtaan ei vie oikeaan päämäärään, kansan onnelliseksi tulemiseen. Mutta sinulle minun ei siitä tarvitse enempää tästä kirjoittaa. Minä pyydän vain että soisit minulle muutamia rivejä siitä, mitä katsot parhaimmaksi ja oikeimmaksi tässä asiassa. — — — — — — — — — — — — — —

Vilpitön ystäväsi ja veljesi
J. F. Bergh.

Lönnrotin oli siis lyhyesti vastattava suoraan interpellatsioniin, ja sen hän tekikin kirjeessä, joka on päivätty Karjalohjalla 7 p. maalisk.*) 1863. Tämä kirje, joka vastikään on joutunut Suomalaisen Kirjallisuuden Seuran haltuun, antaa kaikessa lyhyydessään varsin selvän käsityksen Lönnrotin kannasta. Asiata koskeva osa kirjettä on seuraava:

Rakas veljeni!

— —

Kansallisuuskysymyksen suhteen on mielipiteeni, että suomi, mitä pikemmin sitä parempi, on asetettava tasa-arvoiseksi ruotsin kanssa, pitämättä silti minään onnettomuutena maalle, että ruotsilla tähän asti on ollut ylivalta, paljoa pikemmin onnena, josta meidän, niinkuin kaikesta muusta hyvästä tulisi olla Jumalalle kiitollisuuden velassa. Ilman tätä ruotsalaisen isännyyden koulua olisimme vielä vähintäin puolen vuosisataa takanapäin. Myöskin olisi ilman sitä läheistä suhdetta Ruotsiin, jonka se synnytti, maa luultavasti Kaarle XII:n häviön jälkeen joutunut venäläiseksi maakunnaksi, jossa tapauksessa tilamme olisi vielä huonompi, kruununtiloja, lahjoitusmaita ja maaorjuutta kaikkialla, eikä luultavasti merkkiäkään kansallistunnon heräämisestä. Vironmaa, Liivinmaa ja Kuurinmaa ovat siinä suhteessa esikuvana. —

Tätä nykyä katson viime aikoina heränneen kansallistunnon olevan niin voimakkaan, että me emme elääksemme tarvitse ruosinkielen ulkonaista tukea («vi för vårt fortvarande ej behöfva det yttre stödet af svenska språket«), jonka pahana puolena («onda sida«) meidän maallemme on se ehkäisy («hämmande«), jonka se tuottaa yleisemmälle valistukselle, ja se eripuraisuudenhenki («tvedrägtsanda») ja epäluuloisuus, jota se monilla seuduilla ylläpitää talonpojan ja herrasmiehen välillä. Todellisen valistuksen minä myös mielelläni katsoisin edistävän todellista kristillisyyttä, niin mielelläni kuin myönnänkin että puolisivistys tai väärä valistus on huonompi kuin ei mikään. Sinä tiedät tämän paremmin kuin minä, mutta kuitenkin tahdon sanoa mielipiteeni, joka on, että usko, jonka ihminen Jumalan hengen avulla on taistelemalla voittanut, on suuremman arvoinen kuin pelkkä ulkoa tullut. Sananlasku: «ei kannantavesi tee kaivoa«, lienee tähänkin sovitettava. Mutta siten taistelemalla saavutettua uskoa tavattaneen yleisemmin valistuneilla kuin valistumattomilla.

— —

Vilpitön ystäväsi ja veljesi
Elias Lönnrot. **)

---

*) Koska Berghin kirjeen päivämäärä oli $^{16}/_{3}$ ja Lönnrotin vastauksen $^{7}/_{3}$ täytyy jommassakummassa olla väärä päivämäärä; luultavasti jälkimäisen oikea päivämäärä on $^{7}/_{4}$, koska Lönnrot siinä mainitsee Berghin kirjettä 16 p. maalisk. kirjoitetuksi.

**) Rantasalmen pitäjän kokouksen lausunnosta en ole huomannut tietoa senaikuisissa sanomalehdissä. Nähtävästi se saapuikin liian myöhään, sillä lausuntoja saatiin antaa vain maaliskuun loppuun asti.

Yhden kerran kohotti vielä «Suomen Elias« äänensä kansallisuuden asiata julistamaan ja silloin kenties suuremmalla ponnella kuin milloinkaan ennen. Se tapahtui Porthanin kuvapatsaan paljastajaisissa Turussa 9 p. syysk. 1864. Tämä puhe on ollut kokonaisuudessaan painettuna ainoastaan turkulaisessa „*Tähti*"-nimisessä lehdessä (1864, N:o 37) ja se pitkin matkaakin kosketteli kansalliskysymystämme. En malta olla siitä tähän ottamatta seuraavia laajanpuoleisia otteita.

«On kyllin tietty ja tunnettu, että niinä kuutena vuosisatana, kun Suomi Porthanin aikoina oli Ruotsin valtaan kuulunut, Suomen kansa sen sivistyksen ja monenpuolisen hyvän palkinnoksi, jonka se oli Ruotsin kautta saanut, ei ainoastaan ollut menettänyt vertansa Ruotsin moniretkisissä sodissa Juutin maalla, Saksassa ja Venäjällä, vaan myös senki vähän kansallisuutensa tunnon, joka heillä sitä ennen lienee ollut. Harvassa olivat lopulta ne, jotka enää muistivat tehdä jotain erotusta Ruotsin ja Suomen kansan välillä, enimmät sitä vastoin pitivät sen kyllä suurena kunniana, tulla Ruotsin kansaan luetuksi. Näyttää siltä, kun itse Suomen nimiki olisi jo katoomisen vaarassa ollut, koska meitä vielä nytki rajan takana Venäjän Karjalassa kutsutaan ei Suomalaisiksi vaan Ruotsalaisiksi ja maatamme Ruotsiksi. Varsinki loppupuolella tätä aikaa, niinkuin paikoin vielä näinäki aikoina, oli vanhempain erinomaisin huoli lapsistansa, saada heidät ruotsinkieltä oppimaan, ja se huoli oli ei ainoastansa niillä, jotka tarkottivat sen ohessa jotain muutaki hyödyllistä oppia lapillensa, sillä sitä muulla tavoin ei voinutkaan saada, mutta moni teki sen paljaan kielenki vuoksi. Lähin askel siitä oli se, että ne, jotka tahtoivat vähänkään parempia olla, rupesivat häpeemään suomenkieltä, suomen nimeä ja suomen sukua, jonkatähden kaikki, mikä siitä muistutti, piti poistettamaan ja niin isiltä perityt sukunimetki toisiksi, ruotsalaisiksi tahi muiksi muukalaisiksi muutettaman, niinkuin sitä usein vieläki tehdään, sillä ei mikään pidemmän ajan juurruttama ja kasvattama epäkohta, olkoon jos kuinka mieletön ja järjetön tahansa, ole samassa poistettu, kun se järjettömäksi tunnetaan. Niistä ajoista meillä nyt onki semmoisia sukunimien hännityksiä kun ne monet *sonnit* ja *mannit,* ne yltä yleiset *stenit* ja *grenit, bladit, qvistit* ja *rotit, liinit, laanit* ja *landerit* pysyväisinä muistomerkkeinä, ja toisia tulee vieläki lisäksi melkein jokaisen uuden suomalaisen oppipojan, vahtimiehen ja puotipojan kanssa. Eikä olekkaan se mikään erinomainen ja ihmeteltävä asia. Kuta vaillinaisemmalla kannalla sivistys on, sitä vähemmästä arvosta on sillä oma sukunsa ja kansallisuutensa. Luontokappaleet unhottavat pian omat vanhempansa ja sikiönsäki ja sivistymättömät kansat sivistyneempäin keskellä, niinkuin joka-aikainen historia todistaa, helposti menettävät koko kansallisuutensa ja samassa nimensäki. Päin vastoin: kuta sivistyneempi kansa, sitä sitkeämpi on sen kansallisuus, johon myös historiasta kyllin saadaan todistusta. — — — — — — — — — — — —

Näin osotettuani luonnollisen syyn siihen, että Suomalaiset loppupuolella Ruotsin vallan aikaa olivat vaarassa yhä enemmin kansallisuutensa menettää, niinkuin kansallisuuden tunto jo enimmiten oliki menettynyt, tahtoisin kysyä, eikö meillä, jos kansallisuuttamme jossakin arvossa pidämme, ole syytä kiitollisessa muistossa pitää jo niitäki, jotka semmoisina seka-

sortoisina aikoina kuitenki muistivat, ettei Suomen kansa vielä ollut yhteen Ruotsalaisten kanssa sulanut, ja jos sitä ei kenkään kieltäne, niin kysyn vielä, kuinka monin kerroin enemmin emmekö ole velkapäät kiittämään ja kunnioittamaan sitä miestä, jonka parhaimmat työt ja toimet neljänä vuosikymmenenä tarkottivat saada Suomen kansallisuutta juurin jaksain selvitetyksi, ja joka väsymättömillä harrastuksillaan siinä asiassa veti muidenki, ei ainoastaan maanmiestensä vaan ulkomaalaistenki mielet käsittämään ja myödittämään, kaikkivaltiaan Jumalan suoneen meilleki pienen loukon eri kansainsa parvessa maan päällä?

Syvillä, tarkoilla, asiaan perustetuilla tutkinnoillaan onnistui Porthanille selittää Suomen kansan vaiheet vanhimmista ajoista alkain ja osottaa sen itsenäisyyden kielensä ja luonteensa puolesta, jotka tutkintonsa enimmäksi osaksi tavataan monilukuisissa akatemiallisissa kirjoituksissaan, kuin myöski Suomen senaikuisessa ensimäisessä ja ainoassa sanomalehdessä, jonka perustaminen ja ulosantaminen myös on Porthanin ansioksi luettava.

Nämä monikymmenvuotiset tutkinnot, lähteneet palavasta isänmaan rakkaudesta vähitellen herättivät ja kasvattivat samaa rakkautta muidenki maanmiestemme sydämissä, niinkuin aina näemmeki työn, jota innolla ja rakkaudella tehdään, vetävän muidenki mielet puoleensa, kun sitä vastoin haluttomasti tehty työ, taikka jos halullaki, mutta oman kunniansa taikka jonkun ulkonaisen tarkotuksen vuoksi toimitettu, tavallisesti jo syntyessänsä on henkeä vailla.

Näin syntyi se isänmaan rakkaus, näin heräsi se kansallisuuden tunto, joka Porthanissa itsessä vallitsi, aikaa voittain muidenki tykönä. Ruvettiin ymmärtämään, että se kansallisuus, jolla oli niin syvät ja vahvat juuret muinaisuudessa, niin ominainen säännöllinen ja sujuva kieli, niin erinäinen luonne, ja joka jo oli niin monissa vaiheissa taistellut, vaan ei vielä kokonansa menettynyt, ei liene aivottukaan keskieräisnä päivänsä päättämään. Ja samassa kun tultiin se ymmärtämään, myös ruvettiin ajattelemaan, mitä sen kansallisuuden ylläpitämiseksi ja paremmaksi tointumiseksi olisi tärkeimmin tehtävä, sillä se kyllä oli tiettävä, ettei herännneestä kansallisuuden tunnosta yksinänsä ollut suurta apua.

Olen jo osottanut sivistyksen olevan kansallisuuden vahvimpana ja luotettavimpana tukena ja kannattajana. Mutta varsinaista sivistystä ei mikään kansa voi vieraalla kielellä saada eikä voimassa pitää. Välttämättömänä tarpeena oli siis suomen kielen ja kirjallisuuden alhaisesta, sorretusta tilastansa ylemmä auttaminen, jota asiata Porthani historiallisten tutkintoinsa ohessa ei suinkaan unhottanut. Päin vastoin oli se hänen ensimäisinä ja viimeisinä harrastuksinansa. — — — — — — — — — — —

Eikä ihme että Porthani historiallisten tutkintoinsa ohessa harrasteli suomen kieltäki ja kirjallisuutta, sillä ovatki ne niin likeisessä yhteydessä keskenänsä, ettei niitä hyväisesti käy erottaminen, ja muutenki alkoi jo niinä aikoina vähitellen se tunto herätä, että sitä, joka ei tuntenut maansa kieltä, ei voisi oikein sivistyneeksi lukea, joka tunto, vaikka se vielä kauvan aikaa jälkeenpäinki pysyi, niinkuin se enimmiten vieläki on, muutamain oppineitten yksinomaisena mielipiteenä, kuitenki vaikutti niin, että löytyi joita kuita Ruotsistaki kotoperäisiä, senaikuisia Turun akatemian opettajia, jotka vasta vanhemmalla ijällänsä harjoittelivat itseänsä suomen kielessä. Sitä tarkottaa Porthaniki, kun suomalaisesta runoudesta kirjottais-

sansa (siv. 4) arvelee sen olevan häpeällistä Suomessa syntyneelle, jos ei tuntisi Suomen runouden suloutta ja tulisi siihen mieltyneeksi.

— —

Jos voimme päättää, että uusi herännyt kansallisuus-tunto Porthanin töistä ei ollut mikään tilapäinen, vaan välttämätön seuraus niistä, jonka hän itseki jo edeltä taisi arvata, niin täytyy meidän samassa myöntää, hänellä olleen senki vuoksi syytä myös Suomen kieltä ja kirjallisuutta edes auttaa. Niinpä näemme hänen itsensä siinä asiassa arvelleen, että kielen laiminlyöminen kussa kansassa tahansa piti saman kansan entisessä törkeydessään niin ymmärryksensä kuin tapainsa puolesta. Kansallisuuden ja kielen keskinäisestä suhteesta on näinä aikoina mitä milloinki kirjoteltu ja väitelty, mutta luulispa sen asian ilmanki kyllä selväksi, ettei nykyistä Suomen kansallisuutta voi ajatella ilman suomenkielettä, vaikka maassamme senvuoksi kyllä voipi muunkielisiäki asukkaita olla, ja neki Suomen kotomaaksensa lukea. Valtiollinen yhteys ei näytä enää voivan niin helposti eri kansallisuuksia yhteen sulattaa, enemmän kun valtiollinen erotuskaan, esimerk. Saksanmaalla ja Lapissa, on kyllä tuhantena vuotena voinut yhdestä kansallisuudesta useampia synnyttää. Tyhjiä ainaki näyttää minusta kaikki puheet Suomen yhteisestä kansanhengestä olevan niinkauvan, kuin monin kerroin suuremmalla osalla maamme asukkaista kielensä suhteen ei ole samoja etuja ja oikeuksia, kun sillä toisella paljon pienemmällä osalla, ja niinkauvan, kun se pienempi osa vielä häpeeki Suomen nimeä, jota sentähden monin paikoin käyttääki haukkuma-nimeksi, sillä itseki todistaen, ei tahtovansa Suomalaisten lukuun kuulua«.

Tämä puhe kuuluu mieliin tehneen syvän vaikutuksen. Eikä se olekkaan kumma sisällyksen voimaan ja pontevuuteen katsoen.

Yksityisessä elämässä Lönnrot näyttää mieluimmin karttaneen keskusteluja kieliasiasta. Niissä tiedoissa, joita maist. A. R. Niemi Suomalaisen Kirjallisuuden Seuran toimesta on keräillyt Lönnrotin elämäkertaa varten henkilöiltä, joiden kanssa Lönnrot persoonallisesti on ollut tekemisessä, on tavattoman vähän ja vähäpätöisiä lausunnoita tästä asiasta. Mainittakoon tässä ainoastaan se, mitä Lönnrotin vanha ystävä Antero Warelius tästä seikasta mainitsee. Hänen mukaansa Lönnrot arveli: «Suomi suomalaiselle. Suomalaisuuden asia edistyy, tehköot mitä tekevät«.

Mutta emmehän näitä yksityisiä lauseita asian valaistukseksi kaipaakkaan. Meillä on siksi runsas määrä Lönnrotin julkisia lausunnoita, ettei hänen kannastansa saata mitään epäilystä olla.

Olen antanut Lönnrotin itse puhua puolestansa, astua eteemme puhujana, virallisen lausunnon ja yksityisen kirjeen kirjoittajana, ja rohkenen

toivoa ettei lukija ole pitkäksynyt tässä tarjottuja otteita, ne kun ovat Elias Lönnrotin omia sanoja. Nämä sanat ovat lausutut kahdeksan vuoden kuluessa, Lönnrotin ollessa 55—62 vuoden ijässä, siis verraten lyhyenä aikana ja iässä, jossa ihmisellä, jos milloinkaan, on vakaantuneet mielipiteet. On siis täysi syy katsoa niiden edustavan yhtenäistä, elämänkokemuksen kypsyttämää ja vakaannuttamaa kantaa. Tämä kanta — Lönnrotin mielipiteet maamme kotimaisten kielten ja kansallisuutten keskinäisestä suhteesta — olisi siis, jos sen tahtoisimme erinäisistä lausunnoista yhteen koota, seuraava.

Kieli on kansan henki. Suomen kansallisuutta ei voi ajatella ilman suomen kieltä, se elää ja kuolee kielensä kanssa. Jos siis Suomen kansa tahtoo elää, on sen kieli kohotettava. Suomi on saatettava koulujen kieleksi — ei siksi, että ruotsi tekisi suuria vaikeuksia suomenkielisille oppilaille, vaan siksi, että koulun kieli määrää sivistyneen säädyn kielen, ja suomenkielistä sivistynyttä säätyä tarvitaan. Suomen tulee myöskin päästä virastojen ja hallinnon kieleksi. Ei kuitenkaan niin, että suomen kielen pitäisi saavuttaa yksipuolinen ylivalta, vaan sen tulee päästä *luonnolliseen oikeuteensa.* Ja luonnollinen oikeus on se, että koulujen opetuskieleksi tulee suomi suomalaisilla paikkakunnilla, että pääkieleksi oikeuksissa ja yhteiselämässä tulee se kieli, jota enimmät paikkakunnan asukkaat puhuvat.

Ruotsin kielellä on ollut meillä suuri historiallinen merkitys; täysin tunnustettava on Ruotsin puolelta saatu sivistys ja monipuolinen hyvä, jonka maksuksi kuitenkin Suomen kansa on vertaan vuodattanut ja ollut oman kansallisuutensa menettämäisillään. Mutta nykyaikana ruotsi ei saa enää entistä asemaansa säilyttää. Suomalainen kansallisuus ei enää, kansallistunnon herättyä, elääksensä tarvitse ruotsinkielen ulkonaista tukea, ja sen ylivalta kirjallisuudessa ja sivistyneessä säädyssä ehkäisee valistuksen leviämistä, se on synnyttänyt kansassa tyytymättömyyttä, eripuraisuudenhengen talonpojan ja herrasmiehen välillä, juovan maan asukasten välillä. «Suomipuolue« — Lönnrot puhuu tämän puolueen nimessä, sen päältä syytöksiä torjuakseen — ei siltä tarkoita ruotsin kielen sortoa ja suomen kielen tunkemista niihin maan paikkoihin, joissa ruotsi vanhuudesta on ollut äidinkielenä. Eikä sekään ole suotava, että kumpikin kieli vetäytyisi omalle alalleen, ja että ruotsin kieli tulisi suomalaisille vieraaksi; siksi olisi suomalaisilla paikkakunnilla kouluissa pari kolme ainetta opetettava ruotsiksi, samoin kuin ruotsalaisilla paikkakunnilla yhtä monta suomeksi.

Tasa-arvo ruotsin kielen kanssa on suomen kielelle saavutettava — samat edut suomen kielelle kuin ruotsille sen suhteen mukaan, joka on maan suomen- ja ruotsinkielisten asukasten luvun välillä — sen jälkeen taistelkoon suomi omin voimin eteenpäin.

«Huutamalla» näitä päämääriä ei saavuteta, vaan «työhön, kiinteään suuttumattomaan, väsymättömään työhön Suomen talossa« niiden hyväksi Lönnrot tahtoo tämän talon asukkaita kehottaa.

Oliko siis Elias Lönnrot suomenmielinen? Kaiketi hänen oma vastauksensa tähän kysymykseen on tarpeeksi selvä.

E. N. Setälä.

Kuinka kansakunnat tutustuvat toisiinsa.

Kesämuistelmia.

1.

Yliopiston kirjastosta löysin kerran saksalaisen kirjan viime vuosisadalta, jossa innokkaasti selitettiin, mikä tärkeä osa jokaisessa kirjassa rekisteri on. Rekisteri on kirjan sielu, muut osat sen ruumis. Sillä niinkuin sielu on ruumista pienempi, niin on myös rekisteri itse kirjaa pienempi j. n. e. Ja loppupäätös oli, että ideaalina on pidettävä semmoista kirjaa, missä ei olisi muuta kuin sielu, s. o. rekisteri.

Olisin taipuvainen sanomaan jotakin samallaista niistä monenmoisista kokouksista, joihin meidän aikanamme kokoontuu kaikenlaisia ammatinharjoittajia ja kaikenlaisten yhteiskunnallisten rientojen harrastajia. Niiden kokousten ruumiina ovat asialliset keskustelut, joista sitten muodostuukin kirja. Mutta välisti tämä kirja saisi olla kokonaan poissa, sillä asiallinen tulos kokouksesta on usein jotensakin mitätön, varsinkin kun «keskustelua pidetään vastauksena kysymykseen». Mutta tämmöisen kokouksen sielu se on osanottajien seurustelu ja tutustuminen toisiinsa, yleisesti sanoen persoonallinen vaikutus. Ja siitä muodostuu osanottajien sieluun muistorekisteri, jolla usein on enemmän arvoa, kuin koko kirjalla.

Asiain näin ollen, lienee samassa myönnettävä, että ideaalikokous on semmoinen, missä tuo «ruumiillinen», asiallinen osa on niin pieni kuin

mahdollista ja seurustelu, persoonallinen vaikutus mahdollisimman suuri. Ja semmoista ideaalikokousta pidettiinkin viime kesänä; vieläpä siinä ei ainoastaan yksilöt, vaan kansakunnatkin olivat tilaisuudessa tutustumaan toisiinsa.

Tuon kokouksen nimitys oli *pohjoismainen kesäkokous Askovissa.* Ulkonainen syy kokoukseen oli se, että tänä vuonna on kulunut umpeen 500 vuotta siitä kuin «Kalmarin liitto» tehtiin. Ruotsista kirjoitti sen johdosta uudenvuoden aikana etevä nainen Askovin kansanopiston johtajalle, että sopisi viettää tätä muistoa pitämällä suurta pohjoismaista kokousta. Johtaja, tunnettu L. SCHRÖDER, ryhtyikin toimekkaasti asiaan ja kutsui muutamia norjalaisia ja ruotsalaisia miehiä pitämään esitelmiä. Myöskin Suomeen tuli samanlainen kutsumus — koskihan Kalmarin liitto aikoinaan meidänkin maatamme. Askovista oli viime kesänä hra POVL BJERGE tullut vierailemaan Suomeen, oleskellen muun muassa yliopistollisten lomakurssien aikana Helsingissä, ja siten tutustuen kurssien esitelmänpitäjiin. Parille niistä hän nyt Schröderin puolesta lähetti kutsun kokoukseen, lisäten että se joka tulisi, ei pääsisi pitämästä esitelmää. Toinen kutsutuista ei voinut sovittaa kesätoimiaan niin, että olisi päässyt Askoviin; toinen taas, allekirjoittanut, läksi matkaan. Sitä paitsi oli fil. kand. EVA HÄLLSTRÖM Konkordialiiton stipendiaattina oleskellut suuremman osan kevättä Askovissa ja luvannut sinne palata kokouksen aikaan, eikä Schröder päästänyt häntäkään pitämästä esitelmää.

Esitelmiä siis pidettiin, tavallisesti neljä päivässä. Siten kokous tavallansa oli meidän lomakurssiemme kaltainen. Mutta useassa kohden oli erilaisuuksiakin.

Ensiksi esitelmän pitäjät eivät olleet yliopistonmiehiä — minä olin ainoa poikkeus. Oli kyllä käännytty muutamien nuorempien tanskalaisten tieteilijäin puoleen, ja he olivatkin lupautuneet; mutta kun niiksi tuli, niin jäivät pois. Kertoessaan tätä «Höjskolebladet» lisää: sitä hauskempaa oli, että suomalainen yliopistonmies ei arastellut matkustaa 200 penikulmaa tullaksensa tänne. — Tosiaan en omista itselleni tätä kiitosta; näen siinä pikemmin pienen pistoksen tanskalaisille tiedemiehille. Sillä nähtävästi heidän poissaolollaan oli syvemmät syyt. Yleensä huomattiin, että Tanskassa yliopiston maailma ja kansanopiston maailma ovat jotensakin jyrkästi erotettuna toisistaan. Kerrottiinpa kuvaavana tämä juttu.

Muutamia vuosia sitten vietettiin Kööpenhaminassa Grundtvigin muistoksi suuri juhla. Juhlipa silloin ylioppilaskuntakin, ja kutsui juhlaan muutamia kansanopistonjohtajia. Yksi niistä oli ROSENBERG, johtaja siinä opistossa, joka oli perustettu Grundtvigin kunniaksi ja kantoi hänen nimeänsä. Hän nyt esiintyi juhlassa puhujana, ja kun hän oli lopettanut puheensa, sanoi eräs ylioppilas hämmästyneenä: tosiaan! Onhan tuo sivistynyt ihminen!

Eipä Norjasta ja Ruotsistakaan tullut yliopistonmiehiä esitelmiä pitämään. Edellisestä maasta sen sijaan tuli kaksi pappia, KLAVENESS ja KRISTOFER BRUUN; Ruotsista taas kansanopiston johtaja HOLMSTRÖM, työväen opiston johtaja LARSSON Malmösta ja reaaliopiston rehtori ALMQVIST Tukholmasta. Tanskaa edustivat yksinomaan Askovin opettajat SCHRÖDER, APPEL, LA COUR, MOLTESEN, NUTZHORN ja FEJLBERG.

Kuulijakuntakin oli osaksi toinen kuin meidän lomakursseissamme. Maalaiskansaa ei paljon tullut, kun oli juuri elonkorjuun aika. Sen sijaan oli paljon pappeja, etenkin grundtvigilaisia, ja muutamia ylioppilaita. Yksi viimeksimainituista, ja samaten yksi ei-grundtvigilainen pappi kertoi kuitenkin minulle tulleensa uteliaisuudesta; tahdottiin nähdä mitä väkeä nuo grundtvigilaiset oikeastaan olivat.

Suurimman osan kuuntelijoista muodostivat kuitenkin, niinkuin meidän lomakursseissamme, opettajat; kansakoulujen, kansanopistojen sekä oppi- ja tyttökoulujen. Ruotsista oli pääasiallisesti tyttökoulujen opettajattaria, innokkaita ja älykkäitä, Suomesta vain kansanopetuksen alalla työskenteleviä.

Mutta tärkeämmän erotuksen tämän kokouksen ja lomakurssien välillä vaikutti epäilemättä se seikka, että kokous pidettiin maalla. Siitä seurasi ensiksi, että osanottajat tulivat asumaan likellä toisiansa, useimmat niissä huoneissa, missä muuten kansanopiston oppilaat asuskelevat. Ei siis kulunut paljon aikaa kokoukseen menemiseen ja siitä palaamiseen — eikä juuri paljon huolittukaan kotona olla. Kun oltiin yhdessä neljää esitelmää kuuntelemassa ja samaten viisi kertaa päivässä pöydän ääressä, niin oli luonnollista että oltiin myöskin lomahetkillä yhdessä. Ja tämä seikka juuri oli omiansa suuressa määrin edistämään keskinäistä tutustumista.

Päiväjärjestys oli tämä.

Kello 7 aamulla soitettiin kahville, jolle saavuttiin vähitellen, mikäli ehdittiin unen pauloista irtaantua. Kello 8 $^1/_4$ oli aamurukous ja kl. $^1/_2$ 9 ensimäinen esitelmä. Sen jälkeen oli suurus ja $^1/_2$ 11 toinen esitelmä. Kl.

12 syötiin päivällistä, $^1/_2$ 3 juotiin kahvia, kl. 3 ja 5 oli taas esitelmiä. Kahdesti päivässä jaettiin esitelmien jälkeen osanottajien posti. Klo 5 i. p. pidetty esitelmä oli usein jonkun kysymyksen alustuksena, jota sitten seurasi keskustelu, kunnes kl. 7 syötiin yhteinen illallinen.

Kestitys oli oivallisesti järjestetty. Saatiin tunnetun skoonelaisen programmin mukaan «paljon ruokaa, hyvää ruokaa ja ruokaa oikeaan aikaan» Ja tämä olikin tarpeen, kun esitelmät — jotka usein kestivät puolentoista tuntia — ja vilkkaat yleiset ja yksityiset keskustelut tuntuvasti edistivät ruokahalua. Monta ruokalajia ei ollut, mutta runsaasti jokaista. Väkijuomia ei nähty; ainoastaan jäähyväis-iltamassa tarjottiin jonkinlaista boolia; mutta silloinkin oli tarjottimilla myöskin raittiusjuomaa (afholdsdrik).

Lukijamme, varsinkin naiset, oivaltanevat, ettei ollut mitään leikintekoa täten viikon päivät kestitä 250—300 nälkäistä vierasta. Mutta rouva Schröder oli tällä alalla yhtä oivallinen johtaja ja järjestäjä, kuin hänen miehensä luentosalissa. Eikä hämminkiä syntynyt silloinkaan, kuin tuli sadepäiviä, eikä enään voitu käyttää sitä suurta telttaa puutarhassa, jossa sitä ennen oli syöty. Schröder kyllä silloin sanoi aamuesitelmän jälkeen, että mahdollisesti täytyisi syödä kahdessa erässä, kun muuten syntyisi ahdinkoa ruokasalissa. Mutta silloin kuului ääni jostakin salin äärestä: «ei, sitä ei tarvita». — «Vai niin», jatkoi Schröder, «sitä parempi; niinkuin kuulette, vaimoni voi järjestää tämän. Mutta mahdollista on ainakin ettei kahvi tule oikeaan aikaan». — «Ei, kyllä kahvi tulee» vastasi taas sama tyyni ääni. — «Hyvä», sanoi Schröder, «te kuulette, vaimoni voi saada enemmän toimeen kuin minä». — Niinkuin tästä huomataan, liikeni rouva Schröderille aikaa oleskelemaan luentosalissakin; vieläpä hän sielläkin täytti emännän velvollisuuksia: osotti myöhemmin tuleville missä vielä oli istumapaikkoja j. n. e. Mutta olipa hänellä ruoanpidossa suuri apujoukko tyttäriä, sukulaisia ja naapureita; eivätkä nämä arastelleet hoitaa tarjoiluakaan aterioissa. Kummako siis, jos tämä tarjoilukin oli mallikelpoinen.

Olen vähän laveammin kertonut päiväjärjestyksestä ja kestityksestä, syystä että tämäkin puoli oli omiansa synnyttämään tuttavallista, ikäänkuin perheellistä henkeä osanottajien joukossa. Kursailematta rupesi jokainen keskusteluun pöytänaapuriensa kanssa, taikka puhutteli ketä hyvänsä lomahetkinä, jolloin tavallisesti jäätiin koulun suurelle pihalle.

Tärkeä yhdysside oli myöskin yksiääninen laulu, jota viljeltiin ahkerasti. Tullessaan jokainen sai lauluvihkosen, missä oli 52 laulua, niitten

joukossa muutamia virsiä. Eikä koskaan laulettu vähempää kuin kaikki ne värssyt jotka kirjassa olivat. Aamurukouksen edellä ja jäljestä veisattiin siis usein yhteensä 8—10 värssyä. Mutta kun kaikki virrennuotit olivat rytmillisiä, niin ne eivät väsyttäneet. Samoin laulettiin joka esitelmän edellä ja jälkeen. Meidän lauluistamme oli kirjassa «Honkain keskellä» (ruotsiksi) ja Maamme laulusta 7 värssyä. Hyvä tapa oli sekin, että pitkää keskustelua usein keskeytettiin virkistävällä laululla.

Vieläpä illallisen syötyä oltiin yhdessä. Kokoonnuttiin suureen luentosaliin musiikkia kuuntelemaan, tahi tehtiin pienin seuruein kävelyretkiä, etupäässä rajalle. Olipa «Kongeaa» noin tunnin matkan pässä Askovista; kuka siis olisi laiminlyönyt pistäytyä rajan toiselle puolelle suureen saksalaiseen valtakuntaan. Olisivathan kaikki mielellään tehneet pienen yhteisen retken Pohjois-Slesvigiin, mutta — saksalaiset viranomaiset olivat sen kieltäneet.

Astuessaan tuota yksitoikkoista jyllantilaista tasankoa, ehti seuralaistensa kanssa keskustella milloin mistäkin kultuurikysymyksestä. Mutta tultuamme kapean rajajoen yli, jätettiin nuo keskustelut sikseen. Yksi tunne valtasi kaikkien mielet. Ei mitään rajapyykkiä nähty, mutta tunsimmehan kuitenkin kaikki, että olimme tulleet ei ainoastaan toisen valtakunnan alueelle, vaan toiseen maailmaan: pohjoismaiden vapauden maailmasta korpraalien ja kielisorron maailmaan. Ja silloin muistui samassa mieleen, että korpraalit ja kielisorto olivat edustavinaan «maailman sivistyneintä kansakuntaa». Ja väkisin tunkeutui esille kysymys: jos tämmöinen järjestelmä kuin se, joka Pohjois-Slesvigissä vallitsee, on tulos kehutusta länsieuroppalaisesta sivistyksestä, niin eikö tuossa sivistyksessä liene jotakin vinossa?

Mutta tästä kysymyksestä johtui toinenkin: kuinka on laita omassa maassamme? Tuottaako tuo sivistys siinäkään ainoastaan ilahuttavia hedelmiä? Ja jollei, niin mitä on tehtävä, että saataisiin parannusta aikaan?

Palattiin siis kokoukseen keskustelemaan uudella innolla aikamme luonteesta, puutteista ja toiveista. Ja kun seuraavana aamuna taas, niinkuin joka päivä, yhteiseen rukoukseen suljettiin «veljemme toisella puolella rajaa ja toisella puolella suurta valtamerta», niin tunsimme selvemmin kuin ennen, että valon ja sivistyksen ystävillä kaikissa maissa on yhteinen tehtävä: koettaa selvittää, mikäli voimme, sitä suurta kultuuriarvoitusta, jota aikamme miettimistään miettii.

2.

Tämmöistä selvitystä koettivat myöskin useimmat esitelmänpitäjistä hankkia, kosketellen semmoisia kysymyksiä kuin *kasvatusta, nykyajan kirjallisuutta* ja *nykyajan kristillisyyttä.* Ja yleensä tähdättiin kysymysten ydinkohtiin enemmän kuin yksityisseikkoihin. Siitä seurasi että myöskin yksityiset keskustelut tulivat periaatteellisemmiksi, syvemmiksi.

Mutta samassa määrässä kuin tähdättiin kysymysten ydinkohtaan, astui tietysti eri katsantotapojen eriäväisyys selvemmin esille. Vaan tämä ei ollut haitaksi. Schröder oli jo tervehdyspuheessaan kokouksen alussa muistuttanut siitä että skandinaavilaisuuden aate ei enää tarkoita mitään ulkonaista yhteyttä, saatikka yhteensulattamista, vaan sisällistä yhdistymistä. Ja sitä saavutetaan ennen kaikkea oppimalla toisiltansa niin paljon kuin mahdollista. Tältä kannalta kokouksen tehtävää käsitettiinkin kaikkialla. Kun erilaisia mielipiteitä lausuttiin, niin ei kiistelty siitä, mikä oli oikea, mikä väärä; vaan ennen kaikkea kysyttiin: mistä se tulee että esim. norjalainen ajattelee niin, suomalainen näin? Ja siten yhä selvemmin opittiin ymmärtämään oman kansan luonnetta ja tehtäviä, samassa kuin iloittiin siitä, että veljeskansat, kukin omaa tietänsä astuen, pyrkivät samaa suurta päämäärää kohti. Ja niin tuotti yhdessäolo yksityiselle osanottajalle samassa vahvistunutta kansallistuntoa ja lämmintä yhteistuntoa muita kansallisuuksia kohtaan.

Ruotsalaisten luonne ja katsantotapa oli tietysti meille suomalaisille ennakolta enimmän tuttu. Mutta senkin ominaisuudet pistivät vielä selvemmin silmiin, kun niitä verrattiin muitten kansojen katsantotapaan. Tämä vertailu kävikin siten helpommaksi, että yksi ruotsalaisista, rehtori Almqvist, ei pitänyt itsenäistä esitelmää, vaan sen sijaan tarttui niihin kysymyksiin, jotka tanskalaiset ja norjalaiset virittivät, täydentäen, arvostellen tahi vastustaen mitä he olivat lausuneet. Molemmat muut ruotsalaiset puhujat taas pysyivät esitelmissään polttavien kysymysten ulkopuolella. Holmströmillä oli puhtaasti tieteellinen aine: Skandinavian geoloogginen kehitys; Larsson taas puhui Viktor Rydbergistä; mutta hän enemmän kertoi kuin arvosteli, ja pysyi pääasiallisesti Rydbergin teoreettis-filosoofisen kannan selittämisessä.

Mutta Larssoninkin esitykseen Almqvist puuttui tahtoen selittää, miten Rydbergin katsantotapa ja runous oli syntynyt. Häneen olivat muka vaikut-

taneet ne aatevirtaukset jotka hänen aikoinaan olivat vallalla Ruotsin yliopistoissa: Boströmin filosofia, uushumanismi (uudistunut antiikin ihailu) ja lopuksi tieteellinen skandinaavilaisen muinaisuuden ihailu. Viimeksi mainitusta johtui hänen intonsa «puhdistaa» ruotsinkieltä vieraista, etenkin saksalaisista aineksista. Sitten Rydberg tahtoi osottaa, mitä voitaisiin saada aikaan puhdistetun kielen avulla, ja sentähden hän otti suorittaaksensa vaikeimman tehtävän mikä kieliniekalla voi olla: Goethen Faustin kääntämisen. Ja tässä työssä ollen Rydberg huomasi — että hän osasi sepittää värssyjä; ja sen johdosta hän rupesi runoilemaan.

En tahdo sanoa että tämmöinen selitystapa olisi tyypillinen ruotsalaiselle; pikemmin sitä voidaan sanoa tyypilliseksi reaalisten opetusaineitten harrastajalle. Mutta varmaa on ainakin se, ettei kenenkään tanskalaisen tahi norjalaisen esitelmänpitäjän mieleen olisi juolahtanut niin selittää runoilijaluonteen syntyä. Mitä taas suomalaisiin tulee, uskallan viitata kirjoitukseen «Viktor Rydberg runoilijana» (Valvoja 1895 s. 513).

Yleensä saattaa sanoa että kolmen skandinaavilaisen maan esitelmänpitäjät tavallansa edustivat ihmissielun kolmea pääkykyä: ruotsalaiset järkeä, tanskalaiset tunnetta ja norjalaiset tahtoa. Täytyy vain muistaa, että yksilössäkään nuo sielunkyvyt eivät koskaan ole vaikuttamassa muuten kuin keskinäisessä yhteydessä; siis tietysti tanskalaisissa kyllä huomattiin muutamissa kohden järkiperäisyyttä ja ruotsalaisissa tunnetta j. n. e.

Tanskalaisten luonne tuli selvästi esille keskusteluissa *kasvatuksesta,* joka kysymys oli heidän pääalansa. Ei ainoastaan Schröder, vaan myöskin luonnontutkijat ja matemaatikot Appel ja La Cour olivat yksimielisiä siitä että kasvatus ja yleissivistys pitäisi oleman sydämen asia, eikä järjen. Ja selvästi huomattiin, ettei Tanskassa yleensä reaaliaineita pidetä aatetieteitten vertaisina. Mikä erotus siinä kohden Tanskan ja meidän maan välillä! Soisin että joku tanskalainen olisi kuullut miten esim. matemaatikot viime kouluopettajakokouksessa kohtelivat niitä, jotka vaativat että kouluopetuksemme tulisi aatteellisemmaksi. Sanoipa eräs «pylväs» minulle yksityisesti: «mitä sinä siis tahtoisit että opetettaisiin kouluissa? Idealismia tietysti!» — Se oli pahinta mitä tuo nuorison kasvattaja tiesi.

Toisin teki tanskalainen kuuluisa matemaatikko, professori La Cour. Hän koetti osottaa, että matematiikankin opetuksen pitäisi olla sydämen asia. Pitäisi johtaa nuorisoa iloitsemaan ajatuksen voitosta. Mutta tämä olisi tehtävä niin, että matematiikan opetus liittyisi käytöllisiin tehtä-

viin, vieläpä semmoisiin, jotka ovat olleet eri kansoille tärkeitä. Matematiikka siis liittyisi historiallisiin tieteisiin. Mutta saadaksensa tämän opetusaineen vaikuttamaan täten, täytyisi tässä aineessa, niinkuin kaikissa muissa, luopua koettamasta antaa lapsille tieteitä pienoiskoossa (miniaturvidenskaber). Pois siis geometriasta se suuri joukko teoreemeja, jotka eivät palvele mainittua tarkoitusta, vaan ainoastaan rasittavat oppilaita.

Tällä katsantotavalla lienee kuitenkin vastustajia Tanskassakin, koska valitettiin, että järkiperäisyydellä, intellektualismilla oli monella taholla liian suuri valta. Olipa intellektualistien puolelta tehty omituinen vastaväite. Grundtvigilaiset vaativat ehtimiseen että kasvatus vaikuttaisi sydämeen, mutta tuo «sydän» mahtaa olla joku grundtvigilainen erikois-elin, sillä nykyaikainen sielutiede ei sitä tunne. Tanskalaiset olivat vähän huolissaan tästä vastaväitteestä, mutta Almqvist tuli heille avuksi. On, sanoi hän, helppo määritellä mitä sydän on. Se tietysti ei ole muuta kuin rakastamisen kyky. Jos siis väitetään että sydän on grundtvigilainen erikoiselin, niin tämä tietää, ettei kellään muulla kuin grundtvigilaisella ole kykyä rakastaa.

Liiallista järkiperäisyyttä vastaan teki myöskin norjalainen pastori KLAVENESS ankaran rynnäkön. Hän puhui *nykyajan pessimismistä,* jota hän kuvaili synkillä väreillä. Mutta mikä oli tärkeämpää: hän koetti tulla selville pessimismin syistä, jotka hän luuli löytäneensä niistä pettymyksistä (skuffelser), joita aikamme on saanut kokea.

Ensiksi valtiollisella alalla. Oli toivottu paljon kansanvaltaisuudesta, mutta mitä oli saatu? Puoluevimmaa, vihaa kansojen välillä ja «parlamentit loppumattomine loruineen, juonineen, kujeineen ja kepposineen» (Parlamenterne med deres endelöse snak og krogveje og rænker og rævestreger).

Toiseksi oli nykyajan tiedekkin antanut aihetta samallaisiin pettymyksen tunteisiin. Oli toivottu että sen avulla saataisiin elämän arvoitus selvitetyksi, mutta tämäkin toive oli pettynyt. Ja käytännöllisellä alalla oli tieteen avulla tehty suuria keksintöjä, mutta eiväthän sentään ihmiset ole tulleet onnellisemmiksi. Päinvastoin hätä on huutavampi kuin ennen, luokkaviha kasvaa, taloustieteelliset käsitteetkin rupeavat horjumaan, esim. omistusoikeuden käsite.

Näistä pettymyksistä syntyy pessimistinen tunnelma, joka ilmaantuu niin yleisesti kirjallisuudessa, ja joka tuntuvasti heikontaa nykyajan henkistä

voimaa. Mutta pääsyy on ajan intellektualismissa. Sentähden Klaveness-kin yhtyi siihen vaatimukseen, että kasvatuksen pitäisi vaikuttaman sydämeen, eikä vain järkeen. Sitä paitsi olisi tarpeen ankara kirjallisuuden kritiikki, jonka tunnussana olisi «taide elämän takia», eikä «taide taiteen takia» (l'art pour la vie eikä l'art pour l'art). Lopuksi ja ennen kaikkea olisi tarpeen elävä kristinusko — mikä usein puuttuu pappien, saarnoistakin, jotka ovat liian järkiperäisiä nekin.

Silminnähtävä on, että tämä esitys oli muutamissa kohdin hyvin yksipuolinen. Mutta itse tapaa selittää pessimismin syitä pidän epäilemättä oikeana ja terveellisenä; olenhan itse jo aikaisemmin käyttänyt samaa selitystapaa (Valvoja 1893, s. 114). Ja mikä ennen kaikkea on huomattava ajan merkki, on että norjalainen lausuu niin ankaran tuomion politiikasta. Vielä merkillisemmäksi saattaa sanoa tätä seikkaa, jos muistaa että sama politiikan vastustaminen äskettäin on ilmestynyt toisessakin leirissä, jonka miehet muuten seisovat aivan vastakkaisella kannalla. «Nuori Ruotsi» (Heidenstam, Levertin y. m.) ajavat «Svenska Dagbladet»issa aivan samoja mielipiteitä. Näyttää siltä kuin se aika lähenisi, jolloin puoluepolitiikkaa eri taholta ahdistetaan samallaisena turmeluksena kuin — viinaa.

Mutta liian loitolle Klaveness varmaan meni, kun sanoi että «kansanvapaus» (folkefrihed) ei ole täyttänyt niitä toiveita, joita se on synnyttänyt Keskustelussa, joka seurasi näitä esitelmiä, huomauttikin allekirjoittanut, ettei politiikka ole samaa kuin kansanvapaus. Ei kannata puhuakkaan siitä, että meillä olisi kansanvapautta, niin kauan kuin valtiollista äänivaltaa on vain muutamilla miehillä eikä ensinkään naisilla (ääniasteikosta en kehdannut puhuakkaan «länsieuroppalaisen sivistyksen» kannattajain parissa). Samaten pitäisi taittaa puoluevimman kärki suhteellisen edustuksen kautta. Yleensä, jos eivät vanhat ihanteet enää voi meitä innostuttaa, niin on etsittävä uusia, joiden puolesta kannattaa taistella. Jos vastakohta köyhän ja rikkaan välillä nyt on tullut jyrkemmäksi, jos vaaditaan että nykyinen käsityksemme omistusoikeudesta on oikaistava, niin oikaiskaamme se. Samaten ei sovi epäillä nykyajan tiedettä, sitä vähemmin koska kasvatus käyttää tietoja välikappaleina. Jos tiede on konkurssitilassa, niin kuin Klaveness väitti, niin silloin ei pitäisi opettaman nuorisolle mitään tiedettä, vaan ainoastaan uskontoa. Mutta tiede ei ole konkurssitilassa. Nykyaikaisesta kehitysopista voidaan sitä vastoin helposti johtaa se päätös, että eetilliset voimat ovat muita voimia, myöskin intellektuaalisia, korkeammat.

Mutta eetilliset voimat, ne ovat samaa kuin rakkaus. Ja rakkaudesta on helposti löydettävissä yhtymiskohta elävän uskon kanssa, sillä elävä uskokaan ei ole muuta kuin rakkautta. Siten voidaan tieteen ja uskon yhdistetyllä voimalla murtaa intellektuaalisuuden ies ja kasvatuksessa vaikuttaa sydämeen.

Tähänkin kysymykseen Almqvist tarttui, ja realistina hän taas esiintyi. Hän nosti kysymyksen: missä oikeastaan tuo pessimismi on, josta niin paljon valitetaan? Eihän aliluokka ole pessimistinen — rohkea väite! — eivätkä naiset. Ei mikään luonnontutkija ole pessimisti, eikä mikään insinööri, eivätkä suuret kirjailijat. Ketkä siis ovat? Pieni osa yliluokan herroista, etupäässä muutamat pienemmät kirjailijat. Mutta niitä vastaan on hyvä keino olemassa: jätetään heidän kirjansa lukematta. Tanskassa ja Norjassa, sanoi hän, luetaan aivan liian paljo. Luullaan ettei voi olla «sivistynyt ihminen», jollei lue kaikkea mikä ilmestyy. Ruotsissa on toinen mielipide. Siellä ei lueta pessimistejä ja kuitenkin nautitaan sivistyneen ihmisen arvoa. Siten vältetään vaara että pessimistiset basillit tarttuisivat lukijaan; ja paitsi sitä: jollei kukaan lue pessimistien kirjoja, niin he herkeävät kirjoittamasta semmoisia kirjoja.

Tämä oli varsin sukkelata ja suureksi osaksi oikeinkin. Mutta en voi auttaa, että mieleeni muistui eräs Tukholmalainen ystäväni, joka samaten aikoinaan päätti olla lukematta kaikkia semmoisia kirjoja missä *qvinna* kirjoitettiin *k*:lla. Ei tämä kaunis päätös kuitenkaan estänyt että *k*-basillit ovat tarttuneet — itse Ruotsin akatemiaankin.

3.

Klavenessin esityksestä on vielä yksi kohta muistettava: hän ennusti ettei mitään parannusta ajan henkisessä elämässä saataisi toimeen, ennenkuin tapahtuisi suuria mailmanmullistuksia. Tässä ilmaantui minusta norjalainen luonne, samoin kuin vaatimuksessa että harjoitettaisiin ankaraa kritiikkiä. Voimaa olisi siis käytettävä, puoleksi väkivaltaakin. Eikö tämmöinen katsantotapa ikäänkuin itsestään synny maassa, missä toiselta puolen luonto tekee voimallisen vaikutuksen ihmiseen, toiselta puolen yhteiskunnallisissa taisteluissa alinomaa on kysymys voimasta.

Mutta vielä selvemmin sama kansallinen piirre ilmaantui KRISTOFFER BRUUNissa.

Suurella uteliaisuudella olin odottanut tämän miehen esiintymistä, ja epäilemättä hän olikin kokouksen merkillisin mies. Muistan vielä kuinka hän jo 1878 vaikutti minuun kirjallansa *Folkelige grundtanker*, ja saman vaikutuksen kirja teki vielä viime kesänä kun luin sen uudestaan. Ankarasti hän siellä moitti «latinakoulun» järkiperäisyyttä, mutta samaten myöskin yliopistollisen sivistyksen puutteita, etenkin sitä, etteivät yliopiston opettajat koettaneet tehdä tiedettä kansalliseksi. Vastakohdaksi tähän oppineeseen sivistykseen asetti hän kansallisen kasvatuksen, semmoisena kuin sitä harjoitetaan varsinkin kansanopistoissa. Ja vielä tänään tämä kritiikki monessa kohden pitää paikkansa — meilläkin.

Nyt hän puhui uskonnollisesta aineesta, hän onkin nykyään pappi Kristianiassa. Mutta tuskinpa olisi meidän maassamme löydettävissä pappi, joka käsittelisi ainettansa siltä kannalta kuin Bruun.

Esitelmän aineena oli *Jesus ihmisenä.* Hän tahtoi osottaa mimmoinen Jesus oli, jos häntä katsotaan ihmisenä, historiallisena henkilönä. Jesuksen jumalallista luonnetta hän ei silti kieltänyt; päinvastoin, hän lausui vakaumuksenaan, että tämä luonne vielä paremmin selviäisi meille, mikäli inhimillinen puoli selvissä piirteissä meille esiintyy.

Se kuvaus, jonka hän sitten antoi, oli hyvin merkillinen. En voi siitä kertoa muuta kuin pari silmiinpistävimpää piirrettä.

Pääpiirre tässä kuvauksessa oli, että Jesus ihmisenä oli vallankumooja, mahtavin mikä maailmassa on ollut. Farisealaiselle teologialle jonka mahtavuutta Bruun erinomaisen selvästi osoitti, Jesus julisti sotaa sanomalla: «ellei teidän vanhurskautenne ole paljoa enämpi kuin kirjanoppineiden ja fariseusten, niin ette tule taivaan valtakuntaan». Mutta ennenkuin hän ryhtyi tuohon taisteluun, oli hän monta vuotta oleskellut Nazaretissa ollen vanhemmillensa alamainen. Tämä oli Bruunin mielestä hänelle kova koetus. Hän tunsi itsessään voimaa tehdä maailmanmullistuksen, ja kuitenkin hänen täytyi elää pienessä sopukassa monta vuotta, tehdä mekaanista työtä ja totella isäänsä.

Eikö tämä ole peräti norjalaista? Bruunin puhuessa oli ikäänkuin olisin nähnyt hänet itsensä jossakin pienessä Norjan kaupungissa ikävöiden «over de höje fjelde» tuntien voimansa, mutta samassa tuntien kuinka pienen maan ahtaat olot sitovat häntä. Näitä siteitä on usea norjalainen valittanut, ja tunnettu on, kuinka Ibsen on monta vuotta juuri niitten johdosta elänyt poissa isänmaasta.

Ja sitten Bruun loppupäätökseksi teroitti kuuntelijain mieleen, että Jesuksen luonnetta usein käsitetään väärin. Hänessä nähdään etupäässä Jumalan karitsa, mutta hän oli kuitenkin «jalopeura joka on Judan sukukunnasta». Pietistit ja hernhutilaiset ovat tehneet hänestä tuntehikkaan, sentimenttaalisen naisluonteen, mutta hän oli kuin olikin täydellisen miehen perikuva.

Kaikkialla siis miehuutta, voimaa esitettiin niin pontevasti, että täydelleen ymmärsin kuinka Bruunia on pidetty Brandin modellina. Oli tosiaan välistä niin kuin olisin kuullut itse Brandin puhuvan ja asettavan ihmisille ankarat vaatimuksensa. Mitä sanotaan esim. Bruunin valituksesta siitä, ettei protestanttisessa kirkossa, Jesuksen esimerkkiä noudattaen, paastota, sekä ettei ole semmoisia jotka Jesuksen tähden elävät naimattomina? Ajatelkaa, sanoi hän, jos kansassa, johon kuuluu 2,000,000 ihmistä, ainoastaan tuhannes osa, 2,000 henkilöä, eläisi naimattomana Jesuksen tähden; mikä voima heillä olisi edistää kristillisyyden asiaa! — Omasta itsestään kertoi hän että hänellä oli vaimo ja kahdeksan lasta.

Moni kysynee, mitä hyötyä voi olla kuuntelemasta esitelmiä, joissa on semmoisia liiallisuuksia. Minusta oli pääasiallisesti niistä se hyöty, että selvästi huomattiin, kuinka niin yleisinhimillinen harrastus kuin uskonnollinen kuitenkin muodostuu aivan eri tavalla eri kansallisuuksissa. Ja siitä taas johtuu, että sen, joka tahtoo vaikuttaa omaan kansaansa, täytyy uskonnollekin etsiä sitä muotoa, joka tämän kansan luonteeseen soveltuu.

Esitystavassakin oli kohtia, jotka ansaitsevat huomiota. Kieltämättä käsitelty aine tuli kuuntelijoille paljoa likemmäksi sen kautta että Bruun käytti nykyajan sanoja ja lauseparsia. Varmaan tuhannet ihmiset ovat lukeneet «fariseuksista ja kirjanoppineista» ajattelematta että ne olivat «teoloogeja«, joiksi Bruun niitä nimitti. Samoin hän, moitittuaan ettei ole kylliksi otettu huomioon mikä erotus (ei ristiriitaisuus) on Paavalin ja Pietarin välillä, lisäsi: tämä on samaa kuin jos katsottiin Vergelandia ja Velhavenia, tahi Baggesenia ja Oehlenschlägeriä yhdeksi henkilöksi. Ja kun oli kysymys Johannes kastajasta, niin hän kerrottuaan kuinka Jerusalemin asukkaat menivät hänen luoksensa, lisäsi: mitä sanottaisiin meidän aikanamme, jos esim. Kööpenhaminan tukkukauppiaat ja teologian professorit ja julkiset naiset läksisivät maaseuduille tuommoisen miehen luo tunnustaaksensa syntinsä?

Lopuksi oli huomioon otettava että vaikka Bruunin puhe kaikkialla oli lämpimän uskonnollisen harrastuksen kannattama, hän ei arastellut hyvinkin ankarasti arvostella kirkon puutteita, varsinkin kuollutta saarnaa.

Vielä kolmas puhuja kosketteli uskonnollisia ja kirkollisia kysymyksiä. Se oli tanskalainen MOLTESEN. Miltei kaikissa kohden hän oli Bruunin suora vastakohta. Nuori hän oli — Bruun sitävastoin on jo lähes 60-vuotias. Hänen esitystapansa oli sujuva, jotavastoin Bruun puhui hitaasti, välisti änkyttäen; ja lopuksi koko katsantotapa oli tyyni, maltillinen ja peräti tieteellinen. Hän puhui kahdessa esitelmässä hellenismin, kreikkalaisen filosofian vaikutuksesta kristillisen uskonto-opin muodostumiseen. Ensiksi tehtiin selkoa niistä tuloksista, joihin kreikkalainen filosofia oli tullut kristinuskon alkuaikoina, ja sitten siitä, miten kirkkoisät koettivat sovittaa näitä tuloksia kristinuskoon, ottaen uskonto-oppiin helleniläisiä käsitteitä ja siten rakentaen siltaa vanhasta maailmankatsomuksesta uuteen. Heidän tarkoituksensa oli silminnähtävästi se, että siten voitettaisiin korkeimmin sivistyneet ihmiset kristinuskolle.

Näitä tosiaan loistavia esitelmiä kuunnellessaan varmaan moni jo itsekseen teki johtopäätöksiä meidän aikaamme nähden. Ja sen johdosta odotettiin jännityksellä toisen esitelmän loppua. Mitä puhuja itse sanoisi asiasta?

Ja loppu tuli. Yhtä tyynesti ja maltillisesti kuin koko ajan puhuja lausui luonnollisimpana asiana maailmassa että kirkon nyt pitäisi tehdä samoin kuin alkuaikoinansa: ottaa varten tieteen korkeimpia tuloksia ja sovittaa niihin oppiansa, niin että nytkin maallisen sivistyksen huipulla seisovat voitettaisiin kristinuskolle. Ja tyynesti papit ja kaikki muut läsnäolijat tätä kuulivat.

Vähän tämän jälkeen minulla oli asiaa Askovin pieneen kirjakauppaan. Siinä oli näytteille pantu joukko kansanopiston opettajien kirjoittamia kirjoja. Joku niistä oli Moltesenin tekemä, ja nimilehdellä oli tekijän nimen alla hänen oppiarvonsa. Se oli *Cand. theol.*

Teoloogi siis! Mutta Tanskassa teoloogisella aineksella on kuin onkin aivan toinen asema kuin meillä. Pari esimerkkiä vielä.

Keskustelin kouluasioista erään Kööpenhaminalaisen opettajan kanssa. Vihdoin minä kysyin mitä aineita hän opetti. Luonnontieteitä, vastasi hän, — mutta oikeastaan olen teoloogi.

Vieläpä: viimeisen esitelmän, lauvantaina, piti opettaja, tohtori Fejlberg. Esitelmä koski kansan taikauskoa nimien vaikutuksesta. Se oli huvittavimpia esitelmiä mitä koskaan olen kuullut, sekä aineensa puolesta että humoristisen esitystavan kautta. Naureskelipa myöskin kuulijakunta ehtimiseen.

Tämä oli lauvantaina. Sunnuntaina sama puhuja esiintyi — saarnaajana, sillä hänkin oli pappi. Samassa lyhyessä takissa kuin lauvantaina hän kuitenkin tuli, ei mitään virkapukua — mutta aivan toinen mies. Saarna oli minusta tyypillisen tanskalainen. Siinä huokui mitä syvin tunteellisuus, varsinkin tunnetta elämän kärsimyksistä ja murheesta.

Näitä merkillisiä kokemuksia tehdessäni en voinut olla muistamatta mitä Georg Brandes parikymmentä vuotta sitten sanoi: Jos mielessään kuvaisi Tanskan suuruista maata, missä olisi säädetty, että ainoastaan teologian kandidaateilla olisi sananvaltaa kirjallisuudessa, niin olisi kysymys, miten semmoisen maan kirjallisuus eroaisi useista Tanskan kirjallisuuden aikakausista ja ryhmistä.

Tämä tietysti oli aiottu moitteeksi. Mutta luulen että moni maa olisi kiitollinen, jos sillä olisi semmoisia teoloogeja kuin Moltesen ja Fejlberg.

4.

Entäs suomalaiset? kysysynee joku. Oliko heilläkin jotakin sanottavaa, joka olisi voinut rikastuttaa skandinaavien aate-elämää, samoin kuin he rikastuttivat meidän?

Mitä neiti Hällströmiin tulee, uskallan tähän kysymykseen vastata myöntävästi, sillä epäilemättä hän skandinaaveille avasi uusia näköaloja. Ei teoriojen maassa, sillä hänen esitelmässään kansanopistotoimesta Suomessa ei ollut kasvatuksen eikä muuta teoriaa nimeksikään. Mutta jo hänen eheämuotoinen, samassa vaatimaton ja lämmin esitystapansa teki nähtävästi syvän vaikutuksen, ja mitä hän kertoi Suomen kansan luonteesta ja tavoista, sen tiedonhalusta ja runollisuudesta herätti samaten lämmintä myötätuntoisuutta. Mitään pelkkää ylistysvirttä kansallemme hän ei kuitenkaan virittänyt, mutta sitä enemmän kuuntelijat saattoivat luottaa siihen, mitä hyvää hän kertoi kansastansa. Ja kun hän sitten puhui nuoresta kansanvalistustyöstämme, niin luullakseni tämä kertomus paremmin kuin kaikki

teoriat osotti, miten kansanopetus voi olla sydämen asia, lähteä sydämestä ja tunkea sydämeen.

Sentähden esitelmä vaikuttikin kuuntelijain sydämiin. Monen silmissä välkähti kyynel, ja kun esitelmä oli loppunut, seurasi vilkkaita kättentaputuksia, joita muuten ei koskaan Askovissa kuultu. Sitten Schröder tavallisella koruttomalla herttaisuudellaan sanoi: «Arvaan että kuuntelijat nyt ymmärtävät, minkä tähden olen antanut neiti Hällströmille kunniasijan keskellä kokousta«. Oli näette yhtä monta miestä puhunut tämän ainoan naispuhujan edellä, kuin sitten puhui hänen jälkeensä. Lopuksi laulettiin «Maamme« kaikkien nousten — sekin Askovissa tavatonta, sillä muuten aina laulettin istualta.

Mitä minuun tulee, niin olin kotoa lähtiessäni aikonut puhua «Vänrikki Stoolin tarinain« suhteesta historiaan, etenkin niihin uusiin tiedonantoihin nähden, jotka esiintyvät prof. Danielsonin historiassa. Mutta kun oli niin paljon puhuttu «sydämestä«, niin muutin ohjelmaani vähäisen, niin että Sven Dufva tuli esitelmäni keskustaksi. Tahdoin siten osottaa, että «hyvä sydän« meidän suomalaisten mielestä ei ole ainoastaan «rakastamisen kyky« yleensä, vaan kyky kärsiä ja uhrata kaikki korkeamman tarkoituksen palveluksessa. Samassa koetin osottaa että tässä kohden Sven Dufva on Suomen kansan perikuva ja että tässä kuvassa ilmaantuu Runebergin maailmankatsomus semmoisena, jommoiseksi sen olivat muodostaneet persoonalliset, kansalliset ja yleis-europpalaiset vaikutteet.

Kuinka tehtävässäni onnistuin, en tietysti itse voi arvostella. Mutta luulen ainakin että niille skandinaaveille, jotka yleensä harrastivat kansallisten omituisuuksien selvittämistä, luentoni esiintyi saman kansallishengen ja -tunteen kannattamana kuin neiti Hällströmin, ja että siis suomalaisetkin tunnustettiin omintakeiseksi kansakunnaksi, jolla on oma tehtävänsä yhteisessä kultuuritaistelussa.

Mikä siis tämä tehtävä on? Mitä me edustamme, jos ruotsalaiset edustavat järkeä, tanskalaiset tuntoa ja norjalaiset tahtoa? Tahtoisin sanoa — sen uhalla että «uudenaikainen sielutiede« taas nyrpisteloe nenäänsä — että meidän erikoissarkamme henkisen viljelyksen vainiolla on toimintakyky. Ainakin se, mitä skandinaavit enimmin ihmettelivät, kun oli Suomesta puhetta, oli että olemme saaneet niin paljon aikaan, uskaltaneet rohkeasti ryhtyä uusiin tehtäviin (esim. yhteiskouluihin nähden), ja että oli niin paljon yhteistoimintaa esim. yliopiston ja kansansivistäjäin välillä. Ja tästä syn-

tyy tietysti myöskin uskoa kansaansa, ja sitäkin meillä skandinaavien silmissä näyttää olevan ihmeellisen paljon.

Tämä on tosin hyvä, enkä minä puolestani valita sitä, että ne historialliset ja muut vaikutteet, jotka antavat kansoille niiden eri luonteet, ovat jakaneet meille juuri nämä lahjat. Mutta nykyään ei mikään kansa tule toimeen vain yksipuolisesti kehittämällä kansallisia omituisuuksiaan. Jos meillä omintakeisen kansallisluonteemme nojalla on ollut oikeutta olla mukana kokouksessa semmoisessa kuin Askovin, niin meidän myöskin tulee täyttää tuon kokouksen tarkoitus: oppia muilta kansoilta.

Mitä siis meidän on ollut opittavaa tästä kokouksesta?

Ensiksi muotoon katsoen hyvin paljon. Me voisimme varsin hyvin, kansallista vakavuuttamme kadottamatta, paljon hellittää sitä juhlallista kankeutta, joka usein tekee kokouksemme ja esitelmämme niin kylmiksi ja ikäviksi. Innokkaasti on sen tähden ajettava yksiäänisen laulun asiaa, sillä «laulu syömmet aukaisee«. Samaten olisi koetettava pitää kokouksia maalla — Ruotsissa on jo hyvällä menestyksellä pidetty pieniä lomakursseja maaseuduilla; samoin viime vuonna pidettiin pieni pohjoismainen kouluopettajakokous Askovissa, ja ensi vuonna pidetään samanlainen kokous Näässissä. Lopuksi ei pitäisi arastella joskus käyttää leikkisää esitystapaa, se virkistää kuulijakuntaa erinomaisesti. Mitä tässä kohden uskalletaan Tanskassa, nähtiin siinä kansanjuhlassa, jolla Askovin kokous sunnuntaina päätettiin. Tämä kokous pidettiin Skibelundissa, juuri rajalla, ja siihen oli tullut paljon ihmisiä Slesvigistäkin. Ensimäinen puhuja L. Budde puhui ideaalisesta ja käytöllisestä katsantotavasta varsinkin mitä koskee skandinavilaisuuden, Pohjois-Slesvigin ja kansasanopistojen asiaa. Siis hyvin vakava aine, ja vakavasti puolustettiin ideaalista katsantotapaa, vaikka käytöllistäkin myönnettiin muutamissa kohden oikeutetuksi. Mutta miten hän alkoi? «Toista on praksus, ja toista on luksus, sanoi mies, kun nukkui herättävästä esitelmästä«. — Olkaa vakuutetut ettei tämmöisen alun jälkeen kukaan kuuntelija Buddelta nukkunut. Ja keskellä esitelmää hän kertoi, kuinka ennen aikaan muutamat talonpojat anoivat munkilta apua, sentähden ettei heidän peltonsa kasvanut viljaa. Munkki tuli, mutisi rukouksia, pirskoitteli vihkivettä, mutta sanoi lopuksi: ei hyvät ystävät, tässä ei auta rukoukset, eikä vihkivesi; tässä tarvitaan lannoittamista.

Tuskinpa meillä suuressa kansanjuhlassa uskallettaisiin semmoista sa-

noa — eikä olisikaan tarpeen mennä juuri niin pitkälle, mutta vähä enemmän iloa kuin nyt käytetään varmaan ei haittaisi.

Mutta tärkeämpiäkin opetuksia kuin niitä muodollisia, antoivat Askovin kokouksen keskustelut. Ne koskivat, niinkuin jo on sanottu, kultuurikysymysten ydinkohtaa, periaatteita. Ja niissä kohden me epäilemättä olemme aikalailla takapajulla. Periaatteista on tätä nykyä suuri puute Suomessa; ja se rohkea toimintakyky, joka muutamissa kohden ilmaantuu, ei tätä puutetta korvaa. Oikeastaan olemme edistyneet rohkeasti ja nopeasti vain missä edistys on ollut suorastaan välttämätön, syystä että kaikkien on täytynyt myöntää että jossakin kohden olemme jääneet liian paljon takapajulle, taikka että on vaistomaisesti käsitetty esim. kansansivistyksen tarpeellisuutta asemamme säilyttämiseen nähden. Mutta missä ei niin silminnähtävä välttämättömyys ole pakottanut meitä edistymään, siellä jäämme kiltisti paikalla marssimaan — jopa ilmestyy vähitellen taantumisen oireitakin. Eikö esim. oppikoulukysymys ole siinä kohden loistava esimerkki? Ei saateta mitään perille, ei edes ylioppilastutkintoa saada parannetuksi, vaikka kerta toisensa perästä oppineimmat herrat tätä kysymystä pohtivat. Ja mistä tämä toimettomuus? Epäilemättä siitä, että harvat ovat selvillä koulukasvatuksen tarkoituksesta — taikka, mikä on vielä pahempaa, ovat selvillä siitä, että tuo tarkoitus on vain virkamiesten leipomista.

Politiikasta ei kannata puhuakkaan; sen alalla on tultu niin pitkälle-että kerskaillaan periaatteitten puutteesta. Siinä kuitenkin on lohdutuksena, jos kohta laihanlaisena, että rappeutuminen muualla on vielä suurempi. Vaan sittenkin täytyy surkutella kuinka ihmiset saattavat niellä semmoista, jota sanomalehdissä tarjotaan.

On esim. kumoamaton tosiasia, että enimmin levinnyt ruotsalainen lehtemme on samassa numerossaan puolustanut ruotsalaista koulua Kurkijoelle ja valittanut sitä, että fennomaanit «haalivat« lapsia Helsingin pitäjän suomalaiseen kouluun. Mutta on yhtä kumoamaton tosiasia, että enimmin levinnyt suomalainen lehti on samassa numerossaan puolustanut suomalaista koulua Sipooseen ja valittanut sitä, että ruotsimieliset haalivat lapsia Seinäjoen ruotsalaiseen kouluun.

Samaa peliä harjoitellaan kaikkialla missä on kysymys enemmistön ja vähemmistön oikeuksista. Useimmilla helsinkiläisillä on siinä kohden kaksi vastakkaista vakaumusta, toinen kun on kysymys Helsingin oloista,

toinen kun asia koskee koko maata. Että koko asemamme perustuu vähemmistön oikeuden periaatteeseen, se on useimmille salattua viisautta. Ja periaatteen puutteesta seuraa tässäkin toimettomuus; ei yhdenkään valtiopäivämiehen mieleen ole juolahtanut ehdottaa säätyesitystä suhteellisesta kunnallisesta edustuksesta, mikä epäilemättä nykyään on tärkeimpiä uudistuksia, joita tarvitsemme, opettaaksemme kansalaisia tunnustamaan toinen toisensa inhimillisiä oikeuksia.

Samallainen periaatteiden puute ilmaantuu missä on kysymys uskonnosta. Tieteellisen sivistyksen saaneitten joukossa ovat papit vähemmistönä, siis enemmistön mielestä väärässä; mutta koko kansaan verrattuna tuo enemmistö on vähemmistönä, siis pappien mielestä väärässä. Mutta että tieteellä ja uskonnolla olisi yhteinen tehtävä tässä maassa, sitä muistetaan yhtä vähän kuin että molemmilla kielipuolueilla on yhteinen tehtävä. Ja seuraus on taas, että jäämme paikalla marssimaan, ettei juuri mitään tehdä eheän ajanmukaisen mailmankatsomuksen muodostamiseksi.

Tässä kohden skandinaavit, niinkuin edellisestä näkynee, ovat meitä paljon edellä. Yksityisistäkin keskusteluista kävi selville kuinka tämä ajan suurin kysymys on vireillä kaikkialla, etenkin Ruotsissa. Varmaan Rydberg on siinä kohden ollut oivallinen kansansa kasvattaja: hän on totuttanut ruotsalaisia ajattelemaan. Eri Ruotsin osista olen tänä kesänä, Askovissa ja sittemmin Upsalassa lomakurssien aikana, tavannut tyttökoulujen opettajattaria, jotka yksinäisyydessään jossakin maaseutukaupungissa miettivät lapsuutensa uskon ja nykyaikaisen tieteen suhdetta toisiinsa ja halukkaasti rupesivat keskusteluun siitä. Ja mikä oli parempi: heillä oli tietoja riittävästi, joitten nojalla saattoivat yrittää arvoituksen ratkaisemista.

Tätä nähdessään suomalainen tulee siihen päätökseen, että kielikiista aivan varmaan nykyään anastaa liian suuren osan kansalaisten harrastuksesta ja että sitä jo sopisi suuressa määrin jättää. Almqvistin neuvoa jättää pessimistien kirjat lukematta voisi hyvällä syyllä sovittaa sanomalehtiimme. Sillä ne ne ovat kuin ovatkin aikamme pahimpia pessimistejä. Ajatelkaa vain että joku kaunokirjailija olisi kuvaillut ihmistä semmoiseksi, joksi sanomalehtemme joka päivä kuvailevat vastustajansa, eivätkö silloin kaikki huutaisi pessimismiä, vieläpä — ja tällä kertaa hyvällä syyllä — vetoaisi «uudenaikaiseen sielutieteeseen«, jonka mukaan semmoinen kuva on psykoloogisesti mahdoton. Jättäkäämme siis kielikiista «loppumattomine loruineen, juonineen, kujeineen ja kepposineen« ja harrastakaamme sen

sijaan korkeampia pyrintöjä. Siten itse asiassa parhaiten edistämme kukin oman kansallisuutemme asiaa. Sillä «taistelu elämästä« ei meidän aikanamme enää ole taistelu vallasta, vaan taistelu edistyksestä.

Mutta ennen kaikkea olisi poistettava se — luullakseni usein tietämättömyyteen perustuva — epäluulo, joka on olemassa toiselta puolen kirkon ja tieteen miesten toiselta puolen kielipuolueitten välillä.

Siinäkin kohden antoi Askovin kokous meille kauniin esimerkin. Kohta Schröderin tervehdyspuheen jälkeen Bruun lausui mielipahaansa niistä «katkerista ja rumista sanoista« joita norjalaiset ovat käyttäneet ruotsalaisia vastaan. Mutta, sanoi hän, «joka kerta kuin semmoinen sana on lentänyt rajan yli, olen tuntenut ja tunnen sydämellistä halua huutaa niiden jälkeen, että kuitenkin kaikitenkin me rakastamme teitä niinkuin veljeksiä. Ja monella norjalaisella on sama halu«. — Ja samaten Klaveness ankarasti moitti pietistien tekemää jyrkkää erotusta «Jumalan lasten« ja «perkeleen lasten» välillä. Siinä hän näki syvän syyn uskonnolliseen pessimismiin.

Eikö olisi syytä että meilläkin eri kansallisuudet ja eri katsantotapojen edustajat rupeaisivat tutustumaan toisiinsa, näkemään toinen toisensa hyviä puolia, ennemmin kuin heikkoja, ja että sitten koettaisimme yhteisvoimin ja rakkaudessa selvittää ajan suuria arvoituksia?

Valfrid Vasenius.

Muutamia näkökohtia sukupuolisiveydestä.

Arvid Järnefelt, Puhtauden ihanne. Helsingissä 1897, Otava. 129 siv. 12:o. Hinta 2: —.

— —, Maria. Vanhan legendan mukaan kertonut — —. Helsingissä 1897, Otava. 40 siv. 8:o. Hinta 1: —.

Yleisessä puhekielessä sellaiset sanat kuin siveellisyys, siveellinen, siveys useinkin käytetään merkitsemään hyvin rajoitettua käsitettä, siveellisyyttä, mikäli se koskee sukupuolisuhteita. Tätä kielenkäytäntöä moni moittii, sanoen niiden olevan »täti-moraalin» kannalla, jotka eivät ymmärrä, että siveellisyysihanne sisältää paljon muuta kuin 6:nteen käskyyn sisältyvät elämän määräykset. Tietysti tällainen siveellisyyskäsitteen rajoittami-

nen ei olekkaan paikallaan; ja jos siihen, kuten välistä on laita, vielä yhtyy halu kerskata samalla »siveellisyydellään» ja panetella muita »siveettömiksi», niin asia on moraalisesti hyvinkin arveluttava.

Mutta toiselta puolen jo tuo puheenaoleva kielenkäytäntö viittaa siihen suureen tärkeyteen, joka kysymyksellä sukupuolien suhteesta toisiinsa todella on. Se on yksi siveysopin peruskysymyksiä. Eikä ole väärin, että kysyessä jonkun henkilön siveellistä arvoa pannaan suuri paino tähän siveellisyyden puoleen.

Kysymys sukupuolien suhteesta toisiinsa on niitä yleisinhimillisiä kysymyksiä, joita ei mikään vakavampi elämänkatsomus jätä käsittelemättä. Suurten uskonnollisten henkilöjen huomiota tämä kysymys erityisesti on vaatinut. Augustinuksen »tunnustukset» sisältävät syvämielisen kuvauksen niistä harhailuista ja kamppauksista, jotka hän on kestänyt koettaessaan tuota elämänkysymystä ratkaista. Mutta myöskin ne, jotka eivät etsi siveellisyyden ihanteita uskonnosta, vaan ihmisyyden, humaniteetin omasta sisällyksestä, omistavat paljon ajattelemista tälle kysymykselle. Göthelle tämä kysymys ei ole vieras. Höffding, joka yrittää asettaa siveysopin «humaaniselle pohjalle«, käsittelee tätä kysymystä etiikissään mitä suurimmalla huolella.

Kansalliselta kannalta tämä kysymys myöskin vaatii huomiota. Sanotaan kai kyllä jollakin syyllä, että pohjoismaiden kansat ovat Etelä-Euroopan kansoihin verraten enemmän alttiit juoppouden kiusauksille, kun sitä vastoin sukupuolivietin irstailut runsaammin rasittavat Etelä-Euroopan kansoja. Mutta syitä meiltä ei suinkaan puutu tarkkuudella kuunnella, mitä kansamme varoittajilla tämänkin kysymyksen suhteen on sanottavana.

Lyhyesti tahdoin sanoa, että luultavasti moni minun kanssani oli mielenkiinnolla odottanut mitä sellaisella kirjailijalla ja ihmistuntijalla kuin Järnefeltillä, on sanottavaa «Puhtauden ihanteesta» ja sen saavuttamisesta.

Ei ole vaikeata löytää sitä katsantokantaa, jonka mukaan Järnefeltin viimeinen kirja on arvosteltava. Se ei anna meille sellaisia elämänperiaatteita, joita voisimme omistaa ja josta saisimme innostusta «puhtauden ihannetta» toteuttamaan, se ei meitä voi «rakentaa«. Sen merkitys on siinä, että se todistaa taudin oireita elämässämme.

Tähän suuntaan jo se suoranaisesti viittaa, mitä tekijä puhuu kirjansa synnystä. «Heräämiseni« kirjan ilmestyttyä monet «sekä vanhemmat epätietoisina kuinka lapsiansa kasvattaisivat, että myöskin nuoret ihmiset, jotka

itse ovat saman ristiriidan edessä, ovat pyytäneet saada tekijältä tietää, mikä auttaa pääsemään siitä paheesta, josta mainitussa kirjassa puhutaan.

Tekijällä oli alkuaan aikomuksena julkaista semmoisinaan ne vastaukset, jotka hän näiden kysymysten tekijöille kirjoitti. Mutta «vähitellen tuli lisäksi paljon muuta, mitä oli välttämätön mainita», ja näin on meillä edessämme «Puhtauden ihanne« niminen kirja, tutkimuksen esitystapaan laadittu teos muutamista «siveellisyyskysymyksen« puolista, itsesaastutuksesta, prostitutsionista, puhtaudesta avioliitossa y. m.

Arvostelijan täytyy tekijän oman tarkoituksen vuoksi valittaa, että hän poikkesi alkuperäisestä suunnitelmastaan. Jos hän olisi puhunut kirjeiden muodossa, niin ne väitteet, jotka hän tuo esiin, olisivat tarjotut henkilöille, joiden omituisiin mielentiloihin katsoen ne ehkä sopisivat hyviksi neuvoiksi, — ainakin ajaksi. Tekijä olisi tässä tapauksessa puhunut indiviideille, joiden sieluelämää meidän olisi pitänyt koettaa ymmärtää, ennenkuin olisimme voineet sanoa hänen neuvojaan, hänen aatteitaan vääriksi tai yksipuolisiksi.

Nyt asia on toinen. Järnefeltin teoksessa esiintyvät siveelliset vaatimukset ja periaatteet annetaan semmoisina kuin jos ne olisivat yleispäteviä, uskonnolliselta ja eetilliseltä kannalta pidettävinä jokaisen ihmisen ohjeina.

Mutta jos yleensä on vaikea antaa ihmisille ehdottomasti sitovia siveellisiä neuvoja, jos moni oikeutettukin siveellinen periaate tulee yksipuoliseksi ja vääräksi, kun tahdotaan muitta mutkitta panna se käytäntöön jokaisessa elämän tilassa, niin vieläkin mahdottomampaa on siltä kannalta kuin Järnefelt katsoo elämää ja etupäässä sukupuolisuhteista, tehdä ehdottomia siveellisiä vaatimuksia. Järnefelt puhuu jossakin paikassa kirjaansa tahtovansa kääntyä poikkeusluonteiden puoleen, mutta hänen kirjansa yleiseen muotoon puetut väitteet eivät sitä osota.

Meidän ei tarvitse muuta kuin mainita mikä Järnefeltin yleinen ajatuskanta on, osottaaksemme, että se on järjetön ja siveellisesti hyljättävä.

Oikeastaan kirjassa on kaksi siveellisyyden ihannetta. Toinen ei ole Järnefeltin oma, mutta hän puhuu siitä kuitenkin jonkunlaisella myötätuntoisuudella. Tahdon sen tässä mainita kuten se siv. 37 on lyhyesti esitettynä.

«Nainen saapi enintään kuukauden kuluttua tietää onko yhtymisellä ollut toivottu seuraus. Jos on, niin uusi yhtyminen luonnollisesti ei voi tapahtua ennen kuin lapsi on synnytetty, imetetty ja äiti täydellisesti pa-

lauttanut voimansa. Muussa tapauksessa seuraava lapsi tulisi kärsimään henkistä ja ruumiillista vahinkoa, ja se ei suinkaan voi soveltua sen ihmisen tarkoituksiin, joka pitää elämäntehtävänänsä synnyttää maailmalle lapsia. Ihanneavioliitto siis senkin elämänohjeen mukaan, joka on lausuttu sanoilla: lisääntykää ja täyttäkää maata, vaatii ihmiseltä kieltäytymistä sukuvietin tyydyttämisestä, ja käskee yhtymään ainoastaan tarkoituksessa synnyttää maailmalle sekä ruumiillisesti että sivcellisesti terveitä lapsia.«

Tämä «ihanneavioliiton» aate ei ole minusta eetillisesti oikea, vaikkakin se on koko joukon parempi kuin tekijän oma kanta. Avioliiton sukupuolielämää ei saa yksinomaan määrätä tuon kyllä objektiivisesti pätevän peruslauseen mukaan, että avioliitto tarkoittaa lasten synnyttämistä ja kasvattamista.

Mikä se on, joka vaikuttaa, että tuo vasta kerrottu elämänohje tuntuu niin kylmän järkevältä, vastenmieliseltä, tervettä tunne-elämää loukkaavalta, vaikka se toiselta puolen kuuluukin todelta ja oikealta, ja vaikka se paljon oikeata sisältääkin? Ajatukseni mukaan tuon ohjeen yksipuolisuus on siinä, ettei se ihmisolennon subjektiiviselle puolelle, viettielämään kuuluville sielullis-ruumiillisille vaikutteille tunnusta minkäänlaista oikeutusta.

Me syömme kyllä saadaksemme ruumiillisia ja henkisiä voimia, me tiedämme järkemme kautta syömisen tarkoituksen. Mutta me syömme myöskin sammuttaaksemme nälkäämme. Terveen ihmisen ei tarvitse pakottaa itseään syömään eetillisten periaatteiden nojalla, hän syö, koska hänellä on nälkä ja sitä tyydyttääkseen.

Subjektiivinen näläntunto, joka saa tyydytyksensä, ei ole ilman arvoa ihmiselämässä. Ja niin on muidenkin ihmisolentoon kätkettyjen viettien laita. Elämä ei olisi elämää, jos siihen ei kuuluisi luvallisten viettien tyydyttäminen. Jos kaikessa elämässä vaaditaan vain järkevien periaatteiden seuraamista, niin elämä olisi kuollutta ja kylmää.

Mutta mikä on tervettä tunne-elämää, mikä viettien tyydyttäminen on luvallista?

Se kysymys osottaa meille toiselta puolen järkevien periaatteiden tarpeellisuuden.

Tunteessa, viettielämässä on jotakin rajatonta, mistään muusta huolimatonta kuin omasta tyydytyksestään. Semmoisena se aina on vaarassa muuttua polttavaksi himoksi.

Tässä on rajoittavien periaatteiden tehtävä määrätä viettielämän ra-

eivät saa sitä määrätä sillä tavalla, että ne itse koettavat
nän sijalle. Niillä on vain valvova, kriitillinen tehtävä.
skottäin kerrottavan, että eräs nuori neiti oli sanonut: «minä
utua miehelle saadakseni lapsia; se ajatuskin on minusta
lö. Mutta minä voisin sen tehdä alttiudesta, rakkaudesta».
.. neiti oli oikeassa, mutta samalla väärässä, jos hän ei ajatellut minkäänlaisia muita ohjeita toiminnalleen mahdollisiksi kuin tuon subjektiivisen tunteen. Ihanteellisen avioliiton objektiiviset periaatteet ovat tarpeen subjektiivista tunne-elämää ja viettejä johtamaan.

Mutta kuten sanottu, järkevät periaatteet semmoisina eivät kelpaa vaikuttimiksi, motiiveiksi. Ne ovat toimivalle ihmiselle kuten loistot merelläkulkijalle; ne antavat tietoa kuljettavan tien sunnasta, varjelevat karille laskemasta, mutta ne eivät kuljeta purtta eteenpäin.

Mitä yksityisiä periaatteita aviomies katsoo sopivaksi sukupuolielämässään noudattaa, sen kysymyksen jättäisin mieluimmiten jokaisen itsensä ratkaistavaksi. Kysyköön neuvoa omaltatunnoltaan ja lääkäriltään! Tietysti ylin periaate saadaan siitä, että avioliitto prinsiippinsä mukaan tarkoittaa ylläpitää ihmissukua, mutta kysymys on tuon yleisen periaatteen yksityiskohtaisesta sovittamisesta.

Yksi kohta tulkoon mainituksi, josta Järnefeltin kirjassa ei puhuta. Nuo kirotut «preventiiviset keinot»! Tiedän että moni lääkäri omalta kannaltaan ne tuomitsee pois. Mutta avioliiton oman aatteen kannalta ne ovat ilman muuta perustelemista hyljättäviä. Olkoonpa että tämäkin periaate on ainoastaan relatiivisesti tosi ja toteutettava; ainakin siinä, missä noita keinoja täydellä aikomuksella käytetään oman mukavuuden vuoksi, ne ovat etiikin hylkäämiä.

Taitaa nykyään kuulua asiaan jonkunlaisella ylenkatseella puhua lapsirikkaista perheistä. Siinä on osaksi oikeutettua reaktsionia, vastavaikutusta sitä vanhaa katsantokantaa vastaan, jonka mukaan naisen ainoa tehtävä oli lasten synnyttäminen. Mutta jos lasten lukumäärä on estettävä «preventiivisten keinojen« avulla, niin nuo vanhanaikaiset lapsirikkaat perheet herättävät meissä sittenkin kunnioitusta, sillä välin kuin nuo pariisilaisavioliitot ainoastaan inhottavat. Kun yksilöt tässäkin asiassa rupeavat pitämään omaa mukavuuttaan ja nautintoaan korkeimpana silmämääränään, silloin kansan siveellinen ja kansallinen tarmo katoaa.

En tahdo lähemmin puhua tuosta «ihanneavioliiton« aatteesta. Kuten sanottu viettielämällä on subjektiivisestikin katsoen merkityksensä, mutta ilman yleispäteviä periaatteita se turmeltuu. Kun noiden periaatteiden mukaan tahdotaan määrätä viettielämän rajat, vältettäköön siinä sekä kevytmielinen löybyys että tuskallisen tarkka ankaruus. Jälkimäiseen yksipuolisuuteen tuo Järnefeltin kuvaama «ihanneavioliitto« on sattunut. Kahden vapaan aviokumppanin toiminta, jos heillä on terve tunne-elämä, ei tarvitse sellaista sääntöä. Liialliset vaatimukset eivät sitä paitsi useinkaan saavuta ihmisten hyväksymistä edes ihanteina*), vaan ne voivat vaikuttaa päinvastaista, kuin mitä niillä on tarkoitettu. Hienotunteisuutta aviopuolisojen kesken ei rakenneta siten että jonkun yksityisen elämänpiirin rajat kaikissa yksityiskohdissaan määrätään kylmän järkevien säännöksien kautta.

Ehkä olen jo liian kauan viipynyt tuossa «ihanneavioliiton« aatteessa, jota Järnefelt ei hyväksy. Tulen nyt hänen omaan käsitykseensä sukupuoliasiassa.

Se on ihan sama kuin Leo Tolstoin. Kaikki sukupuolielämä on siveellisesti luvatonta. Avioliitto ei asiata auta. Tolstoin ja Järnefeltin opin mukaan on avioliitto = aistillinen rakkaus. Ja aistillinen rakkaus ei ole sen «puhtauden ihanteen« kanssa sopusoinnussa, jota uskonto vaatii. «Lapsi on lankeemuksen tuote«. Sen siittäminen on aina syntiä. Sitä syntiä on avioliitossakin vältettävä.

Järnefelt siis tarjoaa suomalaiselle lukijalle saman opin, jonka jo tunnemme Tolstoin «Kreutzer-sonaatista«.

En aio ruveta arvostelemaan tuota askeettista elämänkäsitystä semmoisenaan. Se minkä me tämän opin esittämisestä meillä, voimme oppia, ei ole, kuten jo on sanottu, että me tästä esityksestä saamme joitakin elämään kelpaavia periaatteita, vaan me saamme siitä epäsuorasti nähdä jotakin muuta.

Huomautettakoon tässä kuitenkin lyhyesti, kuinka kivulloisen ahdasmielinen on se käsitys, jonka mukaan ei ole mitään eroa «aistillisuuden«

*) Toiselta puolen on totta että aistillisuuteen taipuisa ihminen usein kuvittelee mielessään niitä ankarimpia siveydenihanteita. Hänessä silloin ristiriita ihanteen ja taipumuksien välillä kehittyy mitä jyrkimpään muotoon. Huomautamme tätä erityisesti, koska edempänä kirjoituksessamme johdumme puhumaan siitä „ihailusta", minkä askeettinen elämänkäsitys voi saada aikaan.

välillä vapaassa, monogaamisille periaatteille rakennetussa avioliitossa ja aistillisten himojen tyydyttämisessä sen ulkopuolella. Sallittakoon minun tämän asian valaisemiseksi esiintuoda eräs Höffdingin etiikissä löytyvä sitaatti, jossa osotetaan, miten siveellisesti rappeutuneissakin oloissa avioliiton aate vaikuttaa!*)

«Vaikka kuritusvangit tavallisesti kuuluvat huonoimpiin yhteiskuntaluokkiin, niin heidän kirjevaihtonsa kuitenkin alati osottaa, kuinka uskollisia ja kestäviä heidän vaimonsa ovat sillä välin kuin heidän miehensä kärsivät rangaistusta rikoksistaan . . . Myöskin useimmat miehet, kuinka syvään langenneita he useinkin voivat olla, riippuvat kuitenkin rakkaudella kiinni vaimoissaan ja lapsissaan, ja hyvin omituista on nähdä, miten naineilla vangeilla on aivan toinen ajatus naisesta kuin naimattomilla. Avioliitossa he pian oppivat, että naisella on kokonaan toinen merkitys ja arvo kuin olla vain miehen aistillisuuden välikappaleena».

Jottemme tekisi Järnefeltille vääryyttä, pitää meidän mainita, että hän kyllä omalta kannaltaan myöntää avioliiton kasvattavan voiman. Hänestä kaksi henkilöä tekee hyvin, jos he päättävät yhdessä ruveta taistelemaan aistillisuutta vastaan. Mutta minä pelkään, että tuo kasvattaminen vie vain luonnottomuuteen ja epätoivoon, jos avioliiton korkeata positiivista aatetta ei tunnusteta.

Sanottakoon minun puolestani kernaasti, että «ihminen on synnissä siinnyt ja syntynyt». Ehdottomain siveellisten vaatimusten mukaan kaikki meidän toimintamme on epätäydellistä, syntistä. Mutta ainoastaan kivulloinen mietiskely voi leimata ihmisen aistillisen puolen kokonaan kelpaamattomaksi olemaan korkeiden tarkoitusperien orgaanina ja olemaan sen vuoksi määrätyillä ehdoilla eetillisesti hyväksyttävä.

Mutta miksi tuollaisia askeettisia vaatimuksia esitetään? Mikä se tekee, että ihmiset kuitenkin usein jonkunlaisella ihastuksella kuuntelevat askeettisen elämänkatsomuksen julistajia ja noudattajia? Mikä on vaikuttanut, että Tolstoin luonnoton oppi näkyy saavan meidänkin maassa tunnustajia?

Tulen nyt siihen katsomuskantaan, jolta katsottuna Järnefeltin kirjan esiintyminen meillä vaatii vakavata huomiota.

Askeettiset elämänvaatimukset ja ne, jotka koettavat niitä toteuttaa, herättävät ihailua siksi, että — ne muodostavat vastakohdan sellaiselle, joka ei ole terveidenkään siveellisten vaatimusten kanssa sopusoinnussa. Jos

*) Sitaatti on kirjasta: Hafstrøm: Om Sædelighedsforholdene i det danske Folk.

kansassa on joku pahe, niin varmaan silloin syntyy sitä vastaan sellainenkin vastavaikutus, joka yksipuolisuuteen asti kehittää siveellisen elämänvaatimuksen. Ehdottoman raittiuden vaatimusta ei olisi esitetty, jos kansamme olisi voinut osottaa kohtuutta väkijuomien nauttimisessa.*) Järnefeltin kirjan esiintyminen osottaa, että toiseltakin taholta kansaamme uhkaa vaarallinen viettelys. Kun askeesin ihaileminen saa kansassamme sijaa, niin se todistaa, että turmelus on siinä kasvamaan päin.

Asian tähden valitan vielä kerran, että Järnefelt on puhunut varoitushuutonsa tieteellisen tutkimuksen tavoin. Ensinnäkään kirjassa ei ole tieteellistä tunnollisuutta noudatettu; siinä on liian kategoorisia väitteitä ja usein on tehty vastustajan kannalle vääryyttä. Mutta toinen näkökohta on tärkeämpi. Valitin kirjoitukseni alussa, ettei Järnefelt kirjallaan kääntynyt kirjeiden muodossa yksityisten henkilöiden puoleen. Vielä parempi olisi ollut, että hän olisi kirjassaan osottanut meille nämät henkilöt sellaisinaan, viettelyksineen, taisteluineen. Sillä tavalla menetteli Tolstoi Kreutzer-sonaatissaan, Björnson «Det flager« kirjassa, Ibsen Gengangerissa. Heidän teoksensa ovat herättäneet ihmisten omiatuntoja paljoa suuremmassa määrin kuin jos olisivat käyttäneet suoranaisesti esittelevää esittämistapaa. Tolstoin esitys eetillisistä periaatteistaan mainitun kirjansa liitteessä ei ole suuriarvoinen, mutta Kreutzer-sonaatti puhuu sittenkin ihmisten omilletunnoille. Nykyisessä muodossa esitettyinä Järnefeltin Tolstoilta lainaamat aatteet osottautuvat aivan selvästi yksipuolisiksi, mutta yksityiset, määrätyt indiviidit voisivat kyllä saada omilletunnoilleen herätystä, jos heidän elämänsä esiteltäisiin vaikkapa niinkin yksipuolisten aatteiden valossa.

Ylläoleva oli jo ladottu, kun Valvojan toimitukselta sain Järnefeltin toisen täksi jouluksi ilmestyneen teoksen ilmoitettavaksi.

«Marian« alkuluvussa tekijä kuvaa naista, jossa kevytmielisyys ja hillittömyys taistelevat vakavampia taipumuksia vastaan. Muutamia mauttomuuksia lukuunottamatta, jotka kuvatun naisen suussa tuntuvat odottamattomilta, tuo kuvaus todistaa Järnefeltin taitoa muutamilla piirteillä luoda eteemme ihmissielun kuvan vastakohtineen taisteluineen.

*) Ei tarvinne huomauttaa, että ehdottoman raittiuden vaatimuksella tietysti on paljon parempi oikeutus kuin sillä, jonka Tolstoi ja Järnefelt esittävät sukupuoliasiassa.

Vahinko vain, ettei tekijä ole jatkanut alottamaansa luonteenkuvausta. Jollei pane huomiota nimiin, niin tuo alku voisi sopia sellaiseen elävien ihmisten kuvaukseen, jonka ylempänä esitin voivan paremmin vastata Järnefeltin tarkoitusta herättää ihmisiä kuin «Puhtauden ihanteen« tapaiset kirjat. Nyt «Marian« kuvaaminen jää tekijältä syrjälle ja hän antautuu toisen vaikuttimen vietäväksi.

Järnefeltin aikomuksena näkyy «Maria« teoksellaan olevan lausua ilmi oppositsionitunnelmansa tavallista uskonkäsitystä vastaan niin voimakkaasti kuin mahdollista. Hän on tahtonut loukata niitä, jotka katsovat Jeesuksen syntymistä puhtaasta neitsyestä uskonkappaleeksi. Hän on etsimällä etsinyt niiden arimpia tunteita, joita hän on tahtonut loukata ja tuomita. Järnefelt ei tässä suhteessa ole tehnyt muuta kuin mitä se, joka pitää itsellään olevan toden uskon ja muilla hyljättävän, aina pitää oikeutenaan tehdä: häiritä ihmisten rauhaa ja painaa heihin omia aatteitaan, vaikka millä uhalla tahansa.

Ne, jotka ovat voineet sulattaa Järnefeltin edellisiä teoksia «Heräämiseni«, «Ateisti« y. m., mutta nyt napisevat «Marian« ilmestymisestä, eivät ole johdonmukaisia. Samat mullistavat aatteet löytyivät jo edellisissäkin; niidenkin tarkoituksena on ollut loukata ja haavoittaa. Niidenkin mukaan ne perustukset, joihin nykyinen yhteiskunta, sivistys ja uskonto perustuvat, eivät kelpaa mihinkään. Hänen aatteensa ovat olleet kiivasta kritiikkiä ei ainoastaan nykyisestä yhteiskunnasta, vaan kaikista sen positiivisista ihanteistakin. Tästäkin kritiikistä voi paljon oppia, mutta omistaa ne periaatteet, joihin se perustuu, on sama kuin «heittää kaikki toiveet«.

Sen joka tahtoo vastustaa Järnefeltin esiintymistä meillä, täytyy vastustaa hänen periaatteitaan. Järnefeltin uskonnon ja siveellisyyden ihanteet loukkaavat tervettä protestanttista tietoisuutta yhtä paljon kuin hänen ajatuksensa länsimaisen kultuurin kieroudesta loukkaavat isänmaanystävän edistystoiveita. Kaikkein vähimmin hänen aatteensa kelpaavat nuorison ihanteiksi.

Tämän kirjoittajaa on sen vuoksi kummastuttanut se tiedonanto, että on ollut niitä, jotka Järnefeltistä ovat toivoneet suomalaiselle nuorisolle jotakin uskonnollista opasta, profeettaa, ja nyt «Marian« ilmestymisen johdosta valittavat erehdystyään ja pettymystään. Tämä seikka osottaa että suomalaisestakaan nuorisosta ei kokonaan ole puuttunut sitä alakuloisuutta ja pessimismiä, jota hyvällä syyllä on sanottu ruotsalaisessa nuorisossamme löytyvän. Suomalaiselta nuorisolta voi kuitenkin parempaa odottaa; nuo-

risolta, jolla on runsaasti tehtäviä, innostuttavia tehtäviä kansallisen sivistyksen hyväksi, voi odottaa nuoruuden rohkeutta ja toivoa. Jos nyt kuitenkin osaksi asianlaita on ollut toinen, niin tämä todistaa kuinka suuresti uskonnon rohkaisevaa voimaa, jota nykyisenä käänneaikana monesti on vaikea löytää hyväksyttävässä muodossa, on tässä nuorisossa kaivattu. Se nuoriso joka rupeaa etsimään omistettavia uskonnonihanteita Järnefeltin itämaisesta maailmankatsomuksesta, jonka mukaan kultuuri ja isänmaa, yhteiskunta ja avioliitto ovat paljasta roskatavaraa vain, on todellakin pessimismiin vajonnutta. Järnefeltin kirjat ja elämänkokemus sisältävät kyllä paljon, josta nuoriso voi ottaa varoitusta, paljon, joka voi herättää sitä ajattelemaan, mitä sen rauhaan sopii, varsinkin sen suhteen, ettei uskonto ole niinkään helposti poisheitettävää tavaraa. Jos ei uskonnollisuutta ole nuoruuden innostuksessa mukana niin innostus ei kestä koettelemusta. Mutta kuten sanottu Järnefeltin uskonnon ja siveellisyyden ihannetta meidän ei tarvitse omaksua; me emme tahdo sanoa itseämmme irti kaikesta siitä, josta Tolstoin ihanteet vaativat meitä sanomaan itsemme irti. Toivoakseni suomalainen nuorisommo suurimmalta osaltaan näin on ajatellut ja ajattelee.

Zach. Castrén.

Pohjan pimeillä perillä.

Nansen, Fr., Pohjan pimeillä perillä. Norjalainen napaseuturetki 1893—1896. Tekijän luvalla suomentanut Teuvo Pakkala. Helsingissä 1896—97, Otava.

Nansenin onnistumisen siinä, hänen missä niin monet hänen edeltäjänsä, jotka myös olivat miehisiä miehiä, joilla myös oli rohkeutta ja tarmoa ja joilta ei puuttunut kokemusta eikä tieteen ja käytännöllisen elämän kouluttamaa älyä, kohtasivat voittamattomia esteitä, on usea ehkä taipuvainen lukemaan «sattuman», «onnen» laskuun. Kuinka ontto sellainen katsantotapa on, selviää kuitenkin jokaiselle, joka on tutustunut hänen kertomukseensa matkasta Grönlannin poikki. Vielä selvemmin osottaa sitä hänen viimeinen matkansa.

Ensimäisen aiheen Nansenille napatutkimusretkensä suunnitelmaan tarjosivat muutamat Grönlannin lounaisrannikolla 1884 tavatut jäännökset Jeannette-laivasta, joista otaksuttiin, että ne olivat laivan haaksirikosta Uusi-

Siperian saarten luota ajautuneet jäitten mukana yli napaseudun. Ottamalla huomioon muitakin seikkoja vahvistui Nansenissa ajatus että Itä-Siperiasta päin kulkee merivirta Frans-Josefin maan pohjoispuolitse ja Huippuvuorten ja Grönlannin välitse. Suunnitelma oli valmis, sanoo Nansen. Pitää valita lähtökohdaksi itä ja sitte antaa merivirran kuljettaa laiva navan yli. Pitää olla erityisesti jään pusertamisen kestämistä varten rakennettu vankka laiva, runsasta, vaihtelevaa, jopa herkullistakin muonaa viiden vuoden varalle, täydellinen varustus erilaisia tieteellisiä tutkimuksia varten matkalla.

Ennenkuin hän ryhtyy suuren tehtävänsä toteuttamiseen mittelee hän ensin voimiansa pienemmässä yrityksessä. Hiihtoretkellään Grönlannin poikki 1888 osotti hän kansalleen ja maailmalle, mihin hän oli kykenevä. Muut olivat aina valinneet asutun länsirannan lähtökohdaksi tunkeutuakseen tuohon tuntemattomaan sisämaahan. Nansenille ei palaaminen kesken tietä sopinut. Hän valitseee lähtökohdaksi ajojäitten ympäröimän itärannan, «polttaa laivat takanaan« ja niin on edessä vain kaksi mahdollisuutta: eteenpäin poikki jäätikön tai — kuolema. Sellainen voi monesta olla tyhmänrohkeata, Nansenin suhteen se on ilmaus neron itseensäluottavaisuudesta, jota ilman ei suurtyö synny. Paitsi maailmanrekordina jäätikön kulkemisessa ja urheilun alalla oli Grönlannin matka Nansenille ja hänen suuremmalle tuumalleen muissakin suhteessa tärkeänä valmistuksena. Niinpä hän sen kautta sai uutta lisää siihen todistussarjaan, joka vahvisti hänen teoriaansa napameren yli Atlantia kohti kulkevasta virrasta.

Palattuaan Grönlannin matkalta Nansen seuraavina vuosina vielä jatkoi tutkimuksia pohjoisilla reiteillä vallitsevista oloista ja niin vakaantui hänen mielipiteensä mainitun merivirran todellisuudesta ja kypsyi siihen perustuva merkillisen naparetken suunnitelma. Tämän tarkoituksesta sanoo Nansen ennen sen toimeenpamista pidetyssä esitelmässä:

«Emme lähde etsimään tuota matematista pistettä, joka on maapallon akselin pohjoisena päänä, sillä tälle pisteelle pääsemisellä on itsestään varsin vähän merkitystä; vaan lähdemme tehdäksemme tutkimuksia siinä laajassa tuntemattomassa osassa maanpalloamme, joka ympäröipi navan, ja näillä tutkimuksilla on ihan yhtä suuri tieteellinen arvo kulkekoonpa matka itse navan yli tahi jonkun verran ulompana«.

Kertomus retkestä osottaa että koko sen suunnitelma oli tulos perinpohjaisista tutkimuksista, tulos laskuista ja johtopäätöksistä, joihin voi tulla oikein yhteensolmimalla määrätyitä tosiasioita, tulos edellisten napaseuturetkeilijäin ja omien monipuolisten kokemuksien viisaasta hyväkseen-

käyttämisestä. Että retki sitte niin hämmästyttävän täsmälleen ohjelman mukaisesti onnistui, siitä on epäilemättä mitä suurimmassa määrässä kiittäminen sen johtajan tavatonta vastuunalaisuuden tunnetta, joka pakoittaa häntä ulottamaan tarkinta huolenpitoa laivanmallista lukemattomien matkavarustuksien erikoisimpiin yksityisseikkoihin saakka, hänen rautaista tarmoaan ja luottamustaan laskuihinsa, tieteellisissä harjoituksissa koulutettua älyä ja lukuisissa hengenvaaroissa koeteltua mielenmalttia, joten hän pahassakin pulassa tyynesti voi arvostella ympäröiviä oloja niiden oikean mitan mukaan ja siitä suoriutua mahdollisimman onnellisesti. Siten «sattuman« ala supistuu verrattain pieneksi. Eikä ole tässä yhteydessä myös unohdettava hänen ja hänen toveriensa ruumiillista karaisua — jotta voisi viikkoja ja kuukausia maata yöt kosteissa vaatteissa nahkasäkissä napaseudun jäillä, niinkuin Nansen ja Johansen rekiretkellään tekivät, tarvitaan kieltämättä sangen hyvä «fysiikka«.

Nansenin matkakertomuksen suomennosta on ilmestynyt ensimäinen osa kokonaan ja enimmät vihkot toista osaa eli yhteensä 28 vihkoa, mutta toivottavasti loppuvihkot ilmaantuvat täksi jouluksi. Mielellään käy näihin hyvälle paperille painettuihin ja runsaasti kuvitettuihin vihkoihin käsiksi. Vilkkaan sujuvan kirjoitustavan vuoksi lukee mielellään matkan puuhaamisesta alusta pitäen, «Fram«-laivan rakentamisesta — sen malli tulee epäilemättä olemaan suuriarvoinen seuraaville napaseuturetkille — lähdöstä Norjasta ja purjehduksesta pitkin vanhan maailman pohjoisrannikkoa siksi kunnes tartuttiin jäähän. Jännittäviä seikkailuja porojen, mursujen ja jääkarhujen kanssa on tuon tuostakin. Hyvin viihtyy «Fram«in miesten kanssa heidän jokapäiväisissä puuhissaan laivan ollessa kiinnijäätyneenä. Se on täydellinen verstas, jossa tehdään ahkeraan kaikellaista sepän, nikkarin, suutarin ja räätälin työtä, ja tieteellinen laboratorio, jossa parhaimmilla koneilla ja apuneuvoilla tehdään säännöllisiä havaintoja ilmastosuhteista, magneettisista oloista, eri vesikerrosten lämpömäärästä, suolapitoisuudesta, meren eläimistä, syvyysmittauksia j. n. e. Erinomainen työssä ja juhlassa esiintyvä toveruuden ja yhdenvertaisuuden henki tuoksuu lukijalle joka sivulta ja herättää hänessä mitä elävintä myötätuntoisuutta. Erittäin jännittävää laatua on Nansenin päiväkirja hänen ja Johansenin vaivalloisesta, ihmeellisesti suoritetusta retkestä suksilla, koirilla ja kajakeilla navalle päin ja takaisin Frans-Josefin maahan, kertomus kohtauksesta Jackson-retkikunnan kanssa ja riemuretkestä Norjassa.

Niinkuin ennenkin esiintyy Nansen tässä teoksessaan täysin kehittyneenä stilistinä, joten kerran lukemaan ryhdyttyä seuraa suurimmalla mielenkiinnolla ja nautinnolla kertomuksen kulkua. Pienenä koepalasena kirjan stiilistä sallittakoon tässä siteerata seuraava kuvaus jääpuristuksesta (I, s. 208):

«Tällainen puristus on kieltämättä mahtava näky, tuntuu aivan kuin olisi seisomassa vastatusten jättiläisten kanssa, eikä ole ihme, että pelkurit sielut säikähtyvät ja uskovat, että mikään ei voi sitä kestää; kun oikea puristus alkaa, niin tuntuu kuin ei koko maan pinnalla olisi yhtään pistettä, joka ei huljuisi, tärisisi ja vapisisi. Ensiksi maanjäristyksen kaltainen jyminä kaukana suuressa erämaassa, sitten jymisee eri tahoilla, se lähestyy lähestymistään, hiljainen jäämaailma jyrisee, luonnon jättiläiset ovat heränneet taisteluun. Jää ruskaa kaikkialla, se alkaa vyöryä — ja yhtäkkiä olet siinä keskellä. Ympärilläsi vonkuu ja paukkuu, tunnet jään tutisevan ja rutisevan jalkaisi alla, kaikki on liikkeellä. Pimeän hämyssä näet jään työntyvän ylös ja kohoavan korkeiksi selänteiksi, yhä lähempänä ja lähempänä sinua. Sinä näet 10—12—15 jalan paksuisia jäätelejä vyöryvän toistensa päälle aivan kuin olisivat höyhenpaaluja, ne ryntäävät lähemmäksi, sinä juokset syrjään pelastaaksesi henkesi. Vaan edessäsi jää halkeaa, avautuu musta kuilu, josta vesi ryöpsähtää. Sinä syöksähdät syrjään — vaan siellä näet pimeässä häämöittävän, vyöryvän jääteli-selänteen, joka liikkuu toista selännettä vastaan. Sinä koitat toiselle taholle — siellä samallaista. Kohisee ja jymisee kuin olisi mahtavia koskia joka taholla, ja kuuluu kuin alituista kanunan pauketta. Ympärilläsi puristuu kokoon, jääteli, jolla seisot, pienenee pienemistään, vesi kuohuu sen ylitse — ei ole mitään muuta neuvoa pelastukseksesi kuin juosta vyöryvien jäätelien yli päästäksesi puristusselkien toiselle puolen. Vaan sitten tyyntyy taas, jyske kaikkoaa ja vähitellen kuoleutuu se kaukana etäisyydessä«.

Paitsi voimakkaita kuvauksia jäämeren luonnosta, sen jäistä, ilmastooloista, revontulista, elomaailmasta, sisältää Nansenin päiväkirja runsaasti subjektiivisia, psykologisessa suhteessa hauskoja tunteenpurkauksia, joissa kuvastuu hänen rikas sisäinen elämänsä, aate- ja tunnemaailmansa. Miten kuvaava on esim. seuraava merkillinen päiväkirjan-ote (I, s. 235):

«Torstaina, marraskuun 30 päivänä. Tänään luojaus osoitti 170 metrin syvyyttä, ja luojausköydestä päättäen ajausimme luoteeseen. Olemme mahtaneet ajautua nyt edemmäksi pohjoiseen; toivo nousee ja elämä taas on valoisampi. Mieleni on kuin heiluri — jos voisi ajatella sellaista laitosta, joka huojuu sinne tänne heilahdellessaan edestakaisin. Ei hyödytä mitään, jos ajattelee asiaa filosofin tavoin; eihän voi mitenkään kieltää, että asia suuresti kiinnittää mieltäni, joko sitte palaamme kotia voitolla tai häviöllä. — Sanonpa kuinka monta kertaa tahansa, ja helpoin asia on minun todistaa itselleni kumoamattomilla perusteilla, pääasiana olevan tehdä retki — onnistunut tai onnistumaton, se on sama — ja sitten päästä kotia. Välttämätöntä oli se tehdä; sillä minusta tuntui, että suunnitelmani on onnistuva ja sen vuoksi oli pyhä velvollisuuteni panna se toimeen. No

niin, jos ei se onnistu, niin mitä se minuun koskee. Minä olen tehnyt velvollisuuteni, tehnyt mitä olen voinut, ja niin voin levollisella mielellä palata kotia ja nauttia rauhallista onnea. Mitä merkitystä oikeastaan on, jos sattuma, tahi miksi nyt sitä sanoisi, antaa tahi on antamatta suunnitelman onnistua, ja tekee tahi on tekemättä nimemme kuolemattomiksi. Suunnitelmalla on sama arvonsa olkoon sattuma myöten tahi vasten. Ja kuolemattomuus! Ei puhuta siitä: onni on ainoa paras, ja sitä ei ole täällä. — Minä sanon sitä itselleni useita kertoja, minä voin uskottaa itselleni, että kaikki on minulle yhdentekevää. Mutta sittenkin — mieleni häilyy, niinkuin pilvet taivaalla tuulen niitä puskiessa milloin yhtäältä milloin toisaalta, mieleni häilyy sen mukaan kuin luojaus osoittaa meren syventyvän tai mataloittuvan, leveysmittaukset ajautumista pohjoiseen tai etelään. Ajatellessani kaikkia niitä, jotka luottavat meihin, ajatellessani Norjaa, ajatellessani monia ystäviä, jotka ovat uhranneet aikaa, toiveita ja rahoja, silloin herää toivo, että he pääsisivät pettymyksestä, ja mieleni mustuu, kun ei menestys olekaan sellainen kuin olen odottanut. Ja sitte hän,*) joka on tehnyt suurimman uhrauksen — suurempaa ei moni liene tehnyt — olisiko uhrauksensa menevä turhan tähden? Täytyy onnistua ja on onnistuva«.

Mitä suomennokseen tulee ansaitsee se meistä kylläkin tunnustusta. Outo on nimi *lumi*pöllö, ainakin suomalaisissa oppikirjoissa on tarkoitetun lajin vakaantuneena nimenä tunturipöllö. Suomentaja on käyttänyt muotoja *copepodes, ostracodes, amphipodes* (sivulla 204), kun pitäisi olla *copepoda, ostracoda, amphipoda.* Samallainen virhe on s. 225 *alcyonaries* pro *alcyonaria.* «Niinkuin säikeet *appelsinin* kuoressa« pitäisi kai olla omenan kuoressa? Pienempiä painovirheitä huomaa joitakuita. Teoksen hauskuutta ja arvoa lisäävät noin 300 kuvaa ja useat kartat. Kuvat ovat tässä suomalaisessakin painoksessa enimmiten hyvin onnistuneita, ei kuitenkaan niin selvät kuin alkuperäisen teoksen.

«Pohjan pimeillä perillä« on siksi mieltä kiinnittävä ja arvokas teos että se ansaitsee mitä laajimman lukijakunnan.

K. M. Levander.

---

*) Rouva Nansen.

Arvost. muist.

Kaivotiellä.

Kirjoittanut

Aino Suonio.

«Irja tyttöseni, käyös vettä noutamaan!
Mutta ruukkuasi varo, ettei säry vaan«.

Irja neiti ruukun otti, käskyn täyttäen,
Kepeästi kohotti sen valko-olallen.

Aamun koittees' impi lähti, vaan kun palajaa,
Synkkä yö jo varjoinensa maita verhoaa.

«Äiti, äiti, lähteen luokse särkyi ruukkunen!
Mutta paljon, paljon muuta särkyi kera sen.

«Miksi tyttös kaivotielle työnsit kulkemaan?
Oisit ennen viskannunna virtaan vaahtoisaan!

«Kaivotiellä kansaa kulkee, nuorta, kepeää,
Kuum' on veri, poski polttaa, silmät säihkyää.

«Liian syvään kerran katsoin silmiin mustihin,
Katsoin kunnes maan ja taivaan, kaikki unhotin.

«Äiti, ruukku multa särkyi — mutta kera sen
Särkyi riemu, särkyi rauha, särkyi sydämen'.«

Kotimaan kirjallisuutta.

Eino Leino, Yökehrääjä. Runoja. Helsinki, 1897. Otava. 176 siv. 12:o. Hinta 2: 50.

Tästä runokokoelmasta olisi oikeastaan ollut tehtävä kaksi: toisen olisi tekijä saanut pistää pöytälaatikkoonsa, lepäämään siellä kunnes hän kypsyneenä runoilijana olisi sen sieltä löytänyt ja sitä lukiessaan hymyillyt kuten vakaantunut mies hymyilee ajatellessaan iloisia nuoruudensyntejään; toisen taas olisi hän voinut tarjota kustantajalle sekä yleisölle. Karsimisen perästä jäljelle jäänyt osa kyllä olisi muodostunut melkoisesti ohuemmaksi, mutta sen sijaan saavuttanut yksimielisen tunnustuksen ja herättänyt mitä lämpimimpiä toiveita.

Nyt on meidän valitettavasti luettava myöskin se osasto, jonka pitäisi piillä lukon takana. Eihän tavallisesti ole mitään harvinaista, että lyyrillisessä kokoelmassa löytyy parempia sekä huonompia runoja. Mutta meillä on yleisö melkein pakotettu seuraamaan jok'ainoan nuoren runoilijan kehitystä aina siitä saakka kun hän koululaisena tai keltanokkana tai muuna maitosuuna sepittää ensimäiset riimit ensimäiselle flammalleen, ja siihen asti kuin hänestä todellakin tulee runoilija — joka hänestä tietysti vaan poikkeustapauksissa tulee. Kustantajamme ovat niin hyväntahtoisia, että painattavat mitä heille vaan kannetaan, etenkin jos sillä on runon muoto, ja siis tällaiset nuoret kanteleen virittäjät saavat oivallisen tilaisuuden tutustuttaa yleisöä ei ainoastaan kaikkiin kärsimiinsä lemmentuskiin ja muihin vaivoihin, vaan myöskin kaikkeen, minkä he ovat lukeneet, nähneet ja kokeneet. Yleisö saa olla läsnä runottaren pienimmissäkin käynneissä heidän luonaan, sekä myös niinä hetkinä, jolloin runotar kaikista hartaista kutsumuksista huolimatta ei ole saapunut: se saa istuutua runoilijan viereen hänen laihan Pegasonsa vetämiin rattaihin ja hänen kanssansa ajaa tärisyttää pitkin huonoja teitä yli kivien ja kantojen. Tien varrella seisovat idealistit, tummat silmälasit nenällään, taputtavat käsiään ja sanovat tätä kuvakielellään suomalaisen kirjallisuuden riemusaatoksi. Välistä tapahtuu sitten — tavallisesti liian myöhään — että he huomaavat erehtyneensä, ja silloin usutetaan kaikki kylänrakit tuon runoilijaparan kimppuun. Mutta hän on takertunut kiinni eikä enää pääse kääntymään takaisin.

Eikö olisi aika rajoittaa tätä runsasta lyyrillistä tuotteliaisuutta — opettaa meidän nuorille runoilijoillemme, ettei kansalle, joka ei vielä itse ole kykenevä arvostelemaan, paraskaan voi olla liian hyvää, että lyyrillisellä runoudella vasta silloin on arvo myös muille kuin sepittäjälle, kun se ilmaisee täyteläisen, omatakeisen tunteen ja pukee sen täyteläiseen muotoon, kun se saattaa kaikuja heräämään kuulijankin povessa — ja että se vasta silloin saa kansan kirjallisuudessa syvemmän merkityksen, kun lyyryn peruskielenä on miehen kypsynyt elämänkokemus, joka antaa akordeille

värityksensä: sillä ilman tätä perussäveltä haihtuvat kauneimmatkin harmoniat ilmoihin kuten lintujen liverrykset taivaan alla.

Tällaista tulee ajatelleeksi, kun huomaa mihinkä määrin itsearvostelu puuttuu sellaiseltakin lahjakkaalta runoilijanalulta kuin Eino Leinolta. Se on rangaistus — muuten hyvinkin ansaitsematon — siitä, että hänen on sallittu julkaista kolme runokokoelmaa ennenkuin on päässyt siihen ikään, jolloin tavallisesti ajatukset ja tunteet vasta alkavat vapautua henkisen lapsuuden kapaloista, ja ettei hänelle ole kyllin selvästi sanottu, mitä kaikkea hänen pitäisi vaarinottaa välttääksensä tuota tietä, jolle hyväntahtoinen rohkaiseminen niin helposti johtaa, vaan jolla se yhtä helposti vie saarroksiin.

Eino Leinon lyriikissä on kaikki nuoruuden lyriikin tunnusmerkit: siinä on pessimismiä, tuskaa — kuinka monasti hän käyttääkään tuota sanaa! — tyttöjä, syksyä ja kesää: siinä on kovasti suuria epätasaisuuksia, rajoitettua konseptsionia, epäselviä ajatuksia, himmeästi nähtyjä kuvia, tarpeetonta laajuutta, epäonnistuneita sukkeluuksia, liian paljon sellaista, mikä muistuttaa muita runoilijoita, poikamaisia loppukärkiä, persoonallisuuden puutetta, tyhjää korupuheliaisuutta — ja paljon muuta lisää. Siinä löytyy silloin tällöin muodollisessakin suhteessa niin suuria puutteellisuuksia, että niitä voi sanoa anteeksiantamattomiksi sellaiselle runoilijalle, joka, kuten Eino Leino, muuten tavattoman taitavasti tietää käyttää suomalaista runokieltä. Mainittakoon tämän esimerkiksi ainoastaan «Maantiellä« nimisen runon lukuisat kankeat rivit.

Tällaista syntiluetteloa tietysti ei ole oikeutettu esittämään jollei sitä todistuksilla tue. Tahdon kumminkin rajoittua mainitsemaan ainoastaan muutamia. Esimerkkinä, miten huonosti runoilija välistä voi valita kuvansa olkoot — paitsi alkulaulu, joka hyvin epäselvästi selittää kirjan nimen — nuo molemmat pienet kappaleet «Ma oon kuin aalloilla pursi» ja «Kuin musta ja valkea«. Kuvata itseään purreksi, jonka laidan läpi ulapat «suukkoja suihkailee« on jotenkin rohkeata, puhumatta siitä, että tuo pursi, joka ensin on hän itse, sitten muuttuu objektiiviseksi käsitteeksi, niin että hän saattaa puhua *purrestaan*. Toisessa on etenkin viimeinen värssy epäonnistunut:

Kuin kuolon ja elämän immet
syyskuutamon kullassa leikkiä lyö,
niin syksy mun sieluni yössä
jo kerkeän kevään kukkia syö.

Ensimäinen ja toinen kuva ovat tässä hyvin kaukana toisistaan ja vertaus siis epäonnistunut. Syksyn syömät kukat johtavat ajatuksen niin kauas kuin suinkin mahdollista kuutamossa leikkivistä kuolon ja elämän

haltiattarista — ja yhteensovittaminen todistaa ettei tekijällä ole ollut silmää näkemään tätä erotusta: tällainen kuvakielen väärinkäyttäminen on runollisessa tekniikassa sitä suurempi synti, kun runokieli enimmäksi osaksi juuri on kuvakieltä. — Runossa »Huonoa seuraa» ei myöskään ole mitään tasapainoa ensimäisen ja toisen stroofin välillä, jota paitsi tuo itseänsä inhova laulaja on kaikkea muuta kuin runollinen. — Runo «Soutelemassa« on myöskin hyvin kuvaava nuorelle runoilijalle, joka luulee olevansa kovasti vanha ja pessimistinen: hän tuntuu aivan samanlaiselta kuin nuorukainen, joka seuranäytelmässä esittää vanhuksen roolia — kädet ovat kyllä Esaun, mutta ääni on Jaakobin. — «Kadotettu ystävä» sisältää halki viidentoista stroofin arvoituksen: vasta kuudennessatoista värsyssä tekijä ilmoittaa että tuo kadotettu ystävä on hänen fantasiansa — hän on aivan oikeassa, kaivatessaan sitä juuri nyt — ja voidaksensa saada selkoa runon sisällyksestä ja arvosta ei ole muuta neuvoa kuin alkaa alusta taas. — Lukiessaan seuraavan runon: «Jo loppuvi öljy —» ei voi olla toivomatta että öljy olisi loppunut vähän aikaisemmin, niin että runoilija ei olisi nähnyt kirjoittaa paperille tätä pätkää, joka muistuttaa ylioppilasalbumien vaatimattomimpia tuotteita. — «Kompia« ovat hyviä esimerkkejä tekijän useinkin kömpelöstä huumorista, kolme ensimäistä värsyä runossa, joka alkaa «Oi, istuos impeni tänne« taas esimerkkejä siitä kuinka valmis hän on lankeamaan ikivanhaan rallatukseen.

Ja niin edespäin. Kohtuus vaatii kumminkin myöntämään että melkein kaikissa näissä moitituissa runoissa kieli on sujuvata ja kaunista, seikka joka on runoilijalle ja ehkä monelle lukijallekin muodostunut pääasiaksi ja ollut omiansa himmentämään runollisen ajatuksen merkityksen.

En tosiaan olisi näin laveasti puhunut tämän runokokoelman heikkouksista, jollen katsoisi kritiikkiä suorastaan velvolliseksi olemaan sellaista tavattoman lahjakasta ja lupaavaa kykyä kuin Eino Leinoa vastaan leppymättömän ankara. Ne, jotka tahtovat tulla vakuutetuksi siitä, että hänessä — mikäli näin nuoresta ja vielä kaiken muun paitsi muodon suhteen kehittymättömästä miehestä voi arvata — piilee hieno lyyrillinen runoilija, ne lukekoot huolellisesti ja sympaatillisesti tätä kirjaa. Keskellä kaikkia heikkouksia he tulevat löytämään vihreitä, auringon lämmittämiä, kirkkaita paikkoja, joista hohtaa nuoren, herttaisen laulajapojan taivaan lahjoittama lyyrillinen tunne, ja joista juoksee puhdas, raitis runonlähde.

Heti ensimäinen «Marjatan laulu« on kaunis todistus siitä kuinka hyvästi Leino voi onnistua myöskin niin sanoakseni objektiivisessa lyriikissä. Siinä ei ole mitään keinotekoista ylevyyttä, vaan lämmintä, hienoa tunnetta sangen miellyttävässä musikaalisessa muodossa. Saman ryhmän «Sukkamieli« tietää taitavasti jäljitellä vanhan ballaadin säveltä. Toisessa osastossa, «Mieron tiellä«, on kolme kappaletta jotka minua miellyttävät, nimittäin «Tai en itkis ollenkaan —«, joka vain tarvitsisi toista loppua

ollaksensa erittäin kokonainen ja kaunis, «Metsään nukkunut«, myöskin sangen eheä, vaikkei juuri alkuperäinen runo, sekä paras näistä kolmesta, «Hatara sydän«, hauskasti keksitty, vauhdilla kirjoitettu ja epäilemättä runoilijan luonnetta uskollisesti kuvaava kappale. Tulee sitten kolmas osasto, «Hämärissä«, jossa on vain pikkusia pätkiä ja jokaisella ainoana päällekirjoituksena numero. Mutta näissä on runoilija tuntenut olevansa omalla alallaan, hän on saanut pukea nuoria tunteitaan sointuvaan muotoon, saanut nauttia kielensä erinomaisesta pehmeydestä ja korvaa hyvittelevästä kaiusta. Muutamat näistä pikkurunoista muistuttavat Tavaststjernan »För morgonbris« lauluja, joku yksityinen sitä paitsi Heineä, mutta monasti on niissä niin paljon omatakeista lyyrillistä inspiratsionia ja helisevää vauhtia, että todellakin kummastuu. Eikö esimerkiksi tuollainen pikkunen laulu kuin N:o 7

Hän kulkevi kuin yli kukkien,
hän käy kuni sävelten siivin,
niin norjana notkuvi varsi sen,
kun vastahan vaiti ma hiivin.

Ja kunis mun voimani kukoistaa
ja soi minun soittoni täällä,
sinis laulujen laineilla käydä hän saa
ja kulkea kukkien päällä!

eikö se ole kerrassaan hurmaava? Voiko nuori, kauneutta hehkuva sydän kauniimmalla ja yksinkertaisemmalla tavalla luvata tytöllensä kaikki rakkautensa lahjat? Eikö se ole sellainen, että se soi korvissa omalla riemuitsevalla sävelellään? Ja miltei yhtä somia ovat monet muut — etenkin 9, 10, 15, 18, 19, 25 — jossa kuva arveluttavuudestaan huolimatta on vaikuttavasti esitetty — ja 27, tuo syvästi surunvoittoinen ja hienoa mielialaa täysi runo.

Neljännessä osastossa, «Metsätorpparin lauluja«, yrittää Leino kuvailla salomaan mahtavaa yksinäisyyttä sekä elämää sen povessa. Aihe on suurenmoinen ja näyttää kuinka korkealle tämän nuorukaisen aspiratsionit ulottuvat. Mutta voimia ei vielä ole riittänyt — ei muuta kuin yhdessä runossa, «Hongat soi«, jossa kevään tulo on erinomaisesti kuvattu, mutta jossa viimeinen rivi häiritsee kokonaisvaikutuksen, hiukan banaalisella tavalla kääntäen ajatukset runoilijan sielunelämään. Tässä osastossa on vielä pari runoa, jotka tahtoisin erityisesti mainita, nimittäin «Tälläpä pojall on —« ja «Elkää te rikkahat!« Ensimäinen näistä on kokoelman parhaimpia kappaleita. «Kesämuistojen« seassa on myöskin paljon miellyttävää: etenkin tahdon huomauttaa runoa «Soita somer, helkä hiekka!«

Aiheitten vaihtelevaisuus, runokielen rikkaus ja erinomainen sointu, ja etupäässä silloin tällöin ilmaantuva todellinen lyyrillinen inspiratsioni — siinä ne ominaisuudet, jotka saattavat meitä toivomaan hyvin

paljon Eino Leinon runollisesta tulevaisuudesta. Voimaa häneltä kyllä vielä puuttuu, mutta se seikka on korjattavissa: hänellä on sen sijaan reipas mieli, jota hän ei saa kadottaa, pikkunen ivallinen juova, jota hänen tulee runoudessaan kehittää sekä, ennen kaikkea, nuoruus, joka sisältää kaikki mahdollisuudet. Ja nuoruus se myöskin selittää minkätähden tämä Yökehrääjä ei ole niin eheä kuin se olisi voinut olla. Sen heikot puolet kumminkaan lopuksi eivät vaikuta muuta kuin että ansiot sitä paremmin esiintyvät — ja ne ovat todellakin sellaista laatua että kaikesta huolimatta, tämän runokokoelman ilmestymistä on tervehdittävä suurella ilolla. Toivokaamme vaan, että kun herra Leino — neljän, viiden vuoden perästä — julkaisee tulevan runokirjansa, se tulee täyttämään kaikki lupaukset, jotka hän tähän saakka on meille antanut.

W. S.

Suonion kootut runoelmat ja kertoelmat. Täydennetty painos. Tekijän muotokuva. Helsingissä 1897, Otava. 362 siv. 8:o. Hinta 3:50.

Julius Krohn (runosuoneltaan Suonio) on niitä sivistystyön sankareita, joilla on ollut kunnia raivata uutisaloja suomalaisen kansallishengen työvainiolla. Hänen herkkä, lämmin, jalomielinen luonteensa sekä monitahkoinen sivistyksensä tekivätkin hänet erittäin otolliseksi Suomen uuden aamuhetken askareille. Hän oli syntyjään runoilijaluonne, luotu syttymään ja sytyttämään, innostumaan sekä toteuttamaan intoansa läpi elämän kestävässä työssä ja harrastuksissa, oli syntynyt sekä laulamaan että lauluja elämään. Sentähden hän, vaikka olikin muukalainen synnyltään, ei nuoruudessaan voinut pysähtyä kylmän harkinnan asioimiskannalle, punnitsemaan vieraita pisaria veressänsä; ei, vaan hän omisti isänmaan altansa, kultasen kupeeltansa, lauloi molemmille ja rakasti heitä myötä- ja vastoinkäymisissä, kumpaakin yhtä tulisesti. Aikaisin hän jo tunnossaan aavisti, että rakkauskin ihmisyyttä palvellessaan, käytöllisiin tuloksiin päästäksensä, tarvitsee perheen kehdoksensa, isänmaan työalaksensa. Tämän tunteen hän myöhemmin ilmaisee seuraavissa säkeissä (s. 150):

Määräpaikkahas siis riennä, jolle sinut Luoja loi;
Sille valo, lämpö saata, ole sille päivän koi.
Vaikk' ois ahdas, vaikk' ois pieni, halpa, riennä siihen vaan;
Näin vaan maailmalle paistat, yhtä paikkaa valistain.

Tältä pohjalta töilleen lähtien kunnioitti hän parhain sukujuuriansa, mutta siten hän viljeli ihmisyydellekin täyteläämmän tähkän.

Kaunokirjallinen ala on vaan osa siitä laajasta kirjallisesta työstä, jonka Julius Krohnin uuttera käsi on Suomen kansalle jättänyt. Tuona

suomalais-kansallisen kevään aamuhetkenä virisi Suonionkin nuoressa sielussa laulunkielet kuin sävelet luonnonmetsässä keväisen puron partaalla. Ja sisällykseltään ehjäsointuinen oli tämä suomalaisen taiderunouden ensi sävel.

Uskon, toivon ja rakkauden kolmijalalta kohoaa nuoren kansallistunnon innostunut suitsutus. Näitä kolmea teroittaa niinhyvin Suonio kuin Oksanenkin juhlarunoissaan nuorille maistereille. Se oli kevään uskoa elämään, nuoruuden toivoa ja elinvoiman luomishalua ja rakkautta olemiseen. Jo silloin alkoivat sittemmin yhä jatkuneet valonlaulut.

Ihmishenki, valonlapsi pyrji valon lähteen luo!

huudahtaa Suonio. Eikä hän rohkeintakaan tutkimista kiellä, vaan kehoittaa (siv. 147):

Valohon luotu ihmishenki on —
Valost' ei Luoja luotuansa kiellä —
Kuin kotka nouskoon siis luoks' auringon,
Yl' auringonkin kiitäköhön vielä
Ja rientäköön halk' avaruuksien. —
Miss' asunto on itse Taivaisen,
Tiedustusmatkan pää vast' olkoon siellä!

Laulettiin valosta rakkaudessa ja rakkaudesta valossa, koska ne loivat ja elättivät toisensa, olivat yksi.

Tämän rakkauselämän käytöllinen puoli oli innostus ja työ isänmaan hyväksi, oman kansan nostamaksi. Siitä ilo, kun

— kesäpäivä jo pimeät poistaa,
Sätehin sammumattomin loistaa.
Pohjolan, kun kesähetki lyö,
Päivänä paistaa yö!

Siitä toisaalta haikea suru, kun vieras lippu suomalaisen parhaatkin teot peittää. Suru vielä katkerampi siitä, kun suomalainen, arvoon ylettyään, halpamaisesti oman äitinsä häveten hylkää *(Hyljätty äiti* s. 113). Sama isänmaanrakkauden puutetta sureva sydän, on laulanut pontevat, vaikka lyhyet säkeet *Suurelle herralle*, sekä runossa *Suomalaisille* valittanut kateellista kiistaa ja eripuraisuutta, lopettaen:

Kumpi suurna, kumpi piennä,
Olkoon lasten riitana;
Kyynärähän tok' ei liene
Miehen kunnon mittana!
Ylempänä, alempana,

Mitä siitä huoltakaan,
Kun vaan kukin portahana
Ompi Suomen kunniaan!

Samat ajatukset uudistaa hän Runeberg'in kuvapatsaallakin (s. 179), lisäten:

Vastakkainkin taistelkaatte, elämää on taistelu;
Mut' se olkoon veljein kilpa, älköön vihan kiistailu.

Toisaalta hän ihastuen tapaa ihmisyyden ja isänmaanrakkauden kipenen murhaajankin sydämmestä *(Karkuri)*, joka Siperiasta ikävöipi

„Yhdeksi hetkeks' vielä päästä sinne,
Miss' äidin syliss' istuskella sain."

Ja sen paikan nähtyään rosvo jälleen antautuu rautoihin.

Hallojenkin uhalla uskoo Suonio viljelystyön voittoon täälläkin kylmässä pohjolassa vakuuttaen taiteilijain vuosijuhlassa 1865:

Uskokaamme: ei mene turhaan työnne!
Kerran kypsyy täälläkin Taiteen laihot.
Lasten lapset nauttivat niitä silloin,
Siunaten meitä.

Tätä nykyä on jo helppo uskoa tämän ennustuksen toteutumista, vaikka taiteen niinkuin tieteenkin suhteen, Suonion kanssa (s. 145) täytyy tunnustaa, että

Pitkä on taidon tie ja korkea kunnian vuori.

Rauhan työt ja työnsankarit häntä enin ihastuttavat. Mutta ainoasti tarkoituksenmukainen työ, sillä

Tuo hyödytön pauhu on houraus,
Vaan miehen työllä on tarkoitus.

Siksi hän ylistää rauhan sankareja, Suomen onnen ystäviä semmoisia kuin Pietari Brahe ja toinen Aleksanteri. Edellinen luotti Suomen maan ja kansan tulevaisuuteen, kasvattaen tätä kansaa ohjaksien pitoon.

Suomen omat pojat itse Suomen maata johtakoot.

Vapauttaja-Aleksanteri ojensi ohjaspuolikkaan kansamme käteen. Koko Suomen tunnustuksen tulkitsee Suonio laulaessaan:

— — — Sun rakkautes koko runsahan lämmön
Loit sinä maan yli tään, joka paikkahan näin elon luoden.
Kaikua saa pelotonna nyt vapaan kansamme ääni.

Tämä hellä huoli ja rakkaus kotimaata ja kotikansaa kohtaan laajenee milloin säälimään sorrettuja feniläisiä (s. 123), joista laulu muun muassa valittaa:

— parhaan aartees, ainoan,
Mi ryöstäjältä jäänyt ois,
Sun kieles armaan, ihanan,
Sä houkka itse vaihdot pois;

milloin ilolauluun Italian heräämisestä huudahtaen: (s. 104).

Jalot näin Italialaiset,
Unestanne havaitkaa!
Ikeet raskaat saksalaiset
Poies päältä survaiskaa!
Ruoskinensa,
Kahleinensa,
Kas, jo peikot pakenee!

Näistäkin näkyy, että hän ihmisyyden voiton asetti kansallis-elämänkin ylimmäksi taustaksi.

Vieläkin enemmän ihmisyyden puolesta puhuu Suonio kauniissa *Kuun tarinoissaan,* jotka taiteellisen muotonsa ja jalon sisällyksensä oikeudella ovat nuorison lukukirjaksi päässeet. Ne lienevätkin lukijoille tuttuja ja jolleivät olisi, niin ainakin sitä ansaitsevat. Kokoelman lopussa on vielä neljä romantillista kertomusta, joista erittäinkin *Hollannin saaristossa* on runollisen kaunis sattuvine vertauksineen. Tämä kuvaus samoin kuin *Purjehdusretki*-niminen vilkassäkeinen seutumaalaus parhaiten ilmaisevat minkä elementin kanssa kirjailija jo varhaisesta nuoruudestaan oli ollut likeisessä tekemisessä. Ja juuri saman likeisen ystävän piti hänet ennen aikojaan meiltä anastaa! — Myöskin reipas metsämies ja maaurheilija tulee näkyviin uljaassa *Suksimiesten laulussa.*

Monet Suonion laulut ovatkin aivan kansan omiksi tulleen ja useat sävelen saaneet ja koko maassa tutut. Parhaimmista mainittakoon leikillinen *Neuvo*, surun sorea *Turvaton*, vertauskuvallinen *Lumisateella*, itseluottamusta herättävä *Pää pystyyn*, harrastunteiset *Suvilaulu* ja *Varpunen*, alakuloinen *Onneton*, säveliin kiehtova *Soittoa kuullessa*, eliniloinen *Juomalaulu,* — jonka somempi nimi ehkä olisi *Kolme maljaa* — sekä reipas ja viehkeä *Sotamieslaulu*, puhumatta suurimmasta osasta lempilauluja, jotka täyttävät kokoelman alkuosan (s.s. 5—49).

Oikea kauniin sydämen laulu on Suonion *Virsi kotimaan puolesta.* Näissä lauluissa, niinkuin yleensä Suonion kirjallisessa työssä ja toimivassa elämässä, ilmenee ehjä ja silpomaton koko-ihminen. Hän elää ja toimii maailmassa, nauttii luonnosta ja elämästä, mutta kohottaa päänsä surun, ilon ja nautinnon hetkien yli. Hän on tasasuhtaisesti viljelty kultuuri-ihminen, jota rajut intohimot eivät viskele. Hänen pohja-intohimonsa, rakkaus, josta laveampikin innostuksen elämä kehittyi, joutui alusta loppuun onnellisen avioelämän sävystettäväksi — vaikka se tuskin muutenkaan olisi ihmisyyden aisoja särkenyt. Tästä hänen luonteensa valta-aineksesta puhkesi Suomelle ensimäinen lemmenlaulaja, ehjän, sointaisan aviolemmen, niinkuin sopikin Suomen nuorelle keväälle. Hän rakastuu, kohtaa vastarakkautta, laulaa onnestansa lemmen aamusta lemmen iltaan. Lemmittynsä haudalla hän kiihkeänä hetken kaipausta kuohuu, vuodattaen sitä runsaammin rakkautta lapsilleen *(Helmi ja isänsä)*, kunnes uuden kullan kohtaa ja rinnoillensa painaa.

Perintöuskon ja avio-onnen mies ei koskaan rakasta kumouksia, mutta sisimmässään valistuneena hän voi olla oikeamielinen, hienohermoinen ja siis herkkä epäkohdille.

Sen vuoksi hän harrastaa parannuksia ja taistelee niiden puolesta entisyyden pohjalla. Sitä teki Suoniokin. Mutta vanhalta pohjalta ei ajatusten uutuus ja tuoreus rehota. Suonion runojen arvo onkin hienon tunne-elämän seulomassa sisällyksessä. Senkin vuoksi ne erittäin nuorisolle sopivat. Hänen kielensä luonnollisesta syystä on kuivahkoa, muuten muoto taiteellisesti huolellinen. Uudempien runomuotojen kehittämisessä on Suonio Suomen runottarelle tehnyt tunnollista palvelusta, vaikka hänen liiaksi korolle perustuvat daktyylinsa eivät nykyistä runokorvaa tyydytä.

Mitkä muodot ja aatesuunnat suomalainen kaunokirjallisuutemme vast'edes sulattaneekin itseensä, niin aikanaan uutisviljelijän toivoa virittävät kevätlaulut ovat raskasta työtä kasken kuumuudessa keventäneet; semmoisina lemahtavat ne nuoruutta ja ovat jälkipolvellekin rakkaat. Kiitollisina sulomieliselle Suoniolle hänen runolyhteestänsä voimme lopettaa hänen sanoillaan Savonlinnan muistorunosta:

Aik' uus on, aatteet uudet, työkin uus,
Teit' uusia nyt astuu nuori kansa;
Se oikein on — mut ain' uskollisuus
Ja miehuus, lujuus olkoon vanhoillansa!

J. H. E.

J. H. Erkko, Ajan varrelta. Laulurunoja. Helsingissä 1896, Otava. 160 siv. 12:o. 2:25.

«Ajan varrelta« on J. H. Erkko pannut nimeksi viimeksi ilmestyneelle runokokoelmalleen. Hän on tällä kai tahtonut viitata siihen, ett'eivät nämä runot ole niinsanoakseni intoilun synnyttämät, vaan aika-ajoin, mielitöikseen, hän on ottanut kynän käteensä, runoihin pukenut, mikä hänen sydäntänsä on lämmittänyt, ja niihin myöskin kätkenyt, mitä on mietiskellyt elämästä ja maailmanmenosta. Hän ikäänkuin sanoo: tällaiseksi olen ajan varrella tullut, näitä elämästä oppinut, tämä on uskoni, tämä vakaumukseni.

Jos johdatamme mieleemme, mitenkä hra Erkko runoilija-aikansa keväässä kirjoitteli, ja katsomme, mitenkä nyt, on erotus helppo huomata: silloin hän lauleli paimenen huolettomista päivistä, täyden sydämensä tunteista, luonnon raikkaudesta; nämä runot taas — joita hän tosin nimittää laulurunoiksi — ovat pääasiallisesti mietiskelyn kautta syntyneitä, ovat aaterunoja, joissa runoilija on lausunut mielipiteensä useista nykyajan kysymyksistä ja yhteiskuntaa elähyttävistä aatteista. Kulku on siis käynyt laulurunoudesta mietiskelevään, ja sehän se luonnollinen onkin.

Lähteäkseni tekemään jotakin selkoa puheenaolevasta kokoelmasta, alotan — kirjan loppupuolelta. Siellä on m. m. runoja sellaisia kuin «Ajatus ja julkisuus« ja «Julkisuus«. Jos jotkut sanovat — lausuu runoilija — ett'ei uskon asioista saa vapaasti puhua, ja että sen, jonka mielipide muista eroaa, tulee oppinsa itse tallentaa, niin

Niin saarnatkaatte orjille,
Mut luonto vapaitten
Ei sammu — julki puhkee se,
Valohon aueten.

Luonto oikeuttaa aatoksen vapaaksi. Uusi aika on katkonut ne siteet, joilla kirkko kahlitsi ihmisten sielut; ennen oli opinsaanti vaan muutamain etuoikeus, mutta nyt «sana kiitää kaikkein luo ja kuulustelee kaikkein mieltä«. Väkivalta on julkisuutta niin monta kertaa polkenut, mutta turhaan! Julkisuus on sana —

Se sana, lentoon päästyään,
Taas levittääpi siipiään
Ja tuomii painajaiset.

Käykää vaan julkisuuteen vääryys ja pahe, siellä kutenkin hyve, voimakas kunto teidät voittaa!

Viimeisissä sanoissa runoilija kaiketi on lausunut hyväksymisensä sille kirjallisuussuunnalle, jota tavallisesti sanotaan realismiksi ja jonka käsittee-

seen ihmiset ylimalkaan tahtovat liittää elämän varjopuolten, viheliäisyyden ja pahan kuvaamisen. Ja mitä häneen itseensä tulee, niin onhan hän tätä «realistista« kuvaamatapaa runoissaankin omalla tavallaan toteuttanut. Julkisuuden miehenä hän ei kursaile astuessaan «Ompelijattaren« huoneeseen tai laskeutuessaan viheliäseen «Kuoppaan«. Mutta jos jotakin näissä runoelmissa ilmenevästä «realismista« ylimalkaan saattaa mainitakkaan, niin on se runoilijalla ollut ainoastaan välikappaleena muun saavuttamiseksi. Se on tarpeellinen verho, jonka takaa näkee lämpimän, yhteiskunnan pienimpäin kohtalosta heltyvän ruoilijan. «Kuopassa« asuu mökin mies vaimoineen, lapsineen; mutta päivänrinnassa on jalon herran pulska kartano sen hienoiset asujamet eivät mökin perhettä ymmärrä ja heistä

On muutenkin ilkeä nähdä
Likasiivoa, raakuutta
Ja köyhyyttä noin viheljäistä. —
Miks' heitä ei nosteta?

Tässä on siis sosiaalinen tendensi: hän tahtoo nostaa kaikkia, niin hyvin päivää paistattavaa, huoletonta ylimysluokkaa kuin kärsivää ja köyhää rahvasta. Niille, jotka eivät jaksa itseään nostaa, hän rukoilee muiden apua —

Lauluni, oi, lauluni!
Kutsu kurjan auttajaksi
Kansan kättä, mieltä! —

Ja niille, jotka jo ovat kohoomassa, hän puhuu intoa rintaan, kääntyen suorastaan edistystaisteluaan taistelevan työväen puoleen. Oli ennen, laulaa hän runossa «Mustiakin joutsenia«, «musta kansa«, pelkääväinen, tottelija, joka

Kuivan leivän jyrsi loukossaan
Kuivemman sai ruuan hengelle,

mutta

Nytpä toisin. Mustat joutsenet
Joutseniksi nyt jo tunnetaan,
Neekeritkin mustapintaiset
Voittavat jo ihmisarvoaan.

Hikiotsainen työmies nostaa päätään, vaatii vapautta ja arvoa; hän tahtoo itse johtaa itsensä ja etsii oikeuden voittoa.

Riennä, työmies, nouse ylöspäin,
Mallinasi musta joutsen on!
Toki toimes maahan kiinnittäin,
Ettet eksyis pilvilentohon.

Pontevammin hän «Työkansan marsissa« puhuu:

Työkansa nouskaamme!
Tuo entisyyden loistoisuus
Ja nykyisyyden mahtavuus
On työtämme.
Nyt painavatko meitä ne!
Ne niskoiltamme poistamme.
Täys'ikäisiksi kypsyttää
Meit' aika tää
Ja neuvoo menneisyys —

ja sanoo työväen päämaalin olevan

Työn kunnia, työn arvo, ne
Ja valistus on toivomme,
Kaikk' oikeudet tasaiset,
Tiet avoimet
Ja veljein vertaisuus.

Yhdenvertaisuutta, veljeyttä, sopua hän pyytää teroittaa kaikkien tämän maan asujain ja eri puoluieden mieliin. Pois kuolkoon vanha heimokiista ja ahdas nurkkakuntoisuus, hän sanoo; meillä on sama entisyys, sama on tulevakin aika, samat ovat lait ja laitokset, «isien kätten vahvistamat«, ja jos eri kansanryhmillä jotakin erilaista onkin, niin ne häviävät kuitenkin «Yhden« rinnalla, joka meille kaikille on yhteinen — Suomen maa. Sen menestys ja onni on hänelle kallis, ja hän tietää, missä se menestys ja moni on: yhtä paljon noissa proosallisissa asioissa: riistan kartunnassa, varallisuuden nousussa, liikenteen vilkastumisessa, rautateiden lisääntymisessä kuin «helmivässä« tieteessä ja taiteessa, jotka tiettävästi kukoistavat hyvinvoinnin ja varallisuuden pohjalla (runo «Yks'«). Ylevään kaunopuheisuuteen puhkeee tämä miehekäs patriotismi allegoriassa. «Se naikkonen«:

Jos unhotan sinut, Suomi,
Mun itseni parhaimman,
Suon yöksi päiväni käyvän,
Suon silmäni sammuvan.

Jos unhotan oman kansan,
Mun henkeni hettehen,
Mun hyljätköön kotiranta
Kuni särjetyn ruokosen.

Näin lämmin, suuri synnyinmaanirakkaus on tietenkin runoilijan laulun arvoista, nähdä ympärillään eteenpäinkulkua tai edes vilpitöntä pyrkimystä

jotakin täydellisempää ja parempaa kohti, on tietenkin lohduttavaa. Mutta täyden lohdutteen saa vasta kun oivaltaa sen alkujuuren, josta kaikki lähtee: voiman, elämän.

Näen kuinka soita ja auhtoja
Ketoja muokataan.
Maan luonto, nuortuen, tuoretta
Käy viljaa kasvamaan.
Ja järki kättä ja työtä käyttää
Ja koneet ihmisneroa näyttää.

Näen kuinka auringon valkeus
Työn avuks' kiiruhtaa,
Ja tieto, kansojen kirkkaus,
Valloittaa maailmaa.
Mut muut' ei luonto voi rauhaa antaa
Kuin minkä toimi ja työmme kantaa.

Luonnossa ei ole rauhaa; elämä on mahtava, iankaikkinen voima, joka luo, nuoruutta luo, eikä koskaan lopu. Jos kohta («Lohdutteeksi«) aine ja muodot sortuvat «elonkuonahan raskaaseen«, niin ei toki voima sorru:

Elämämme on voima, jotk' etsii
Yhä uusia muotoja vaan,
Ja se muotoja vaihtaen nuortuu
Eikä ennätä loppuakaan.

Luonto on väsynyt kaikkiin muotoihin, kehitys, voima, vaihdos on aina kestävä, elämä aina kestää ja jatkaa muotojaan («Jok' aika«). Olot ovat tylyt («Kukka lumessa«), ja syystunne tuo silmiimme kuoleman näkyjä, mutta ei! kuoleman himo ei toki tappanut luontoa, se vain vaivutti uneen . . . kuolemaa ei ole, mikä siltä näyttää, näyttää vaan, ei ole.

Viel' elämän runko on vankka,
On vihreä kuusisto,
Yli maailman kirkas taivas,
Yli taivaan aurinko!

Ei ehkä ole aivan paikallaan sivuuttaa esim. kokoelman puhtaasti lyyrillisiä tunnelmarunoja, jotka oitis tunnemme tuon herttaisen, lämpimän runoilijan kynästä lähteneiksi, tai lystikästä, hyväntahtoisen ivan höystämää «Valitusta miehestä«, jossa runoilija hymähtelee liialliselle emansipatsioniintoilulle, tahi kuinka hän synkkänä, kirjoittaa «Meille kaikille»; mutta kenties riittää vain pelkkä viittauskin niihin.

Ne aatteet, joita runoilija ajaa, ovat jaloja ja ja kauniita. Mutta se ei tietysti ole runolle kylläksi. Vaaditaan myös että jalot mietteet ovat kulkeneet fantasian tulen lävitse, ovat kuvausvoimassa muodostuneet näkemyksiksi. Kieltämättä on Erkon runojen joukossa niitä, jotka eivät tätä vaatimusta täytä ja jotka siitä syystä jättävät lukijan kylmäksi. Mutta yhtä kieltämätöntä on että Erkon kokoelmassa myös on runoja, jotka ovat todellista runoutta, huokuvat suurta, ihanaa lyriikkaa.

K. A. P.

Ilmari Calamnius, Soutajan lauluja. Kokoelma pieniä runoja. Porvoossa 1897, Werner Söderström. 159 siv. 8:o. Hinta 2: 25.

Ilmari Calamnius on nuorten runoilijan-alkujemme joukossa uusi ilmiö. Hän on jonkinlaisen maailmantuskan edustaja meillä: elämä on itkua täynnä, itkua ennen syntymistä, sitte läpi koko elämän, kuollessa, ja itkua kuolemankin jälkeen; olemuksemme on raskas taakka, riemua siinä ei paljoa ole, — niin sanoo tekijä runossa «Itkuinen elämämme.« Sehän kuulostaa traagilliselta ja tuo mieleen nimiä, joilla on vuosituhansien maine, mutta jo kokoelman ensi runoja lukiessa tuntee, ettei tämä tuska ole sitä, minkä nuo korkeat jumalat muinoin kätkivät kaikkeen maalliseen elämään, vaan pientä ja matalaa, johonka syy on haettava «soutajasta« itsestään — ellei se ole suurimmaksi osaksi luuloteltua vain — ja ettei kirjoittaja sitäkään osaa niin käsitellä, että siitä taidetta syntyisi.

Hän on pelkkää valitusta, kujerrusta ja «kaikerrusta«, jota sanaa hän itse mielellään käyttää, mutta sittenkään hän ei saa lukijaa uskomaan, että hänen kovaosaisuutensa olisi yhtä todellista kuin miksi hän sitä koettaa kuvata, vaan se tuntuu sairaalloisen ihmisen liiottelulta. Liioiteltua, teennäistä ja luultavasti sairaalloista on esim. hänen halunsa koota itselleen kaikellaisia surkeita nimityksiä (nk. sokko erämaassa, mieron kerjäläinen, areenalle heitetty j. n. e.).

Hän on alakuloinen ja särkynyt; luonnosta näkee sellainen mieli vain synkkyyttä, s. o. omaa itseänsä. Siitä hänen taipuvaisuutensa kuvaamaan myrskyä, kuulemaan honkalon sointia ja kamalia ääniä, mikä esiintyy enimmistä Luonto-osaston runoista. Ja jotkut tämäntapaiset runot vaikuttavatkin kammoa, puistatusta lukijassa, kuten esim. runot »Rannalta löytynyt airo» ja «Sylityksin«, jonka viimeksimainitun runoelman loppusäkeet

Sylityksin teidän [honkien] siinä
Leuto lahoa nyt on!

ehkä sisältävät kyynillisyyttä.

Syksyä hän vain kiittelee, «syksyn keltalehtysistä« hän sanoo laulut solmeilevansa, syksylle hän on myöskin kirjoittanut kauneimman runoelmansa «Epätoivoa.» Pantakoon merkille näiden säkeiden sointu!

Se on syksyisen päivyen paistetta tää,
Jota eissäni välkkyvi vaan —
Ja ei edes se minun luokseni jää
Kunis sammuu se kerrassaan.

Ja pilvihin peittyvi taivas se tuo,
Niin synkäksi tummuvi maa; —
Koko maailma musta kuin virran vuo . . .
Ja niin kierona kangastaa!

Ne on syksyisen pääskysen lauluja nuo,
Mitä korvani kuulostaa —
Se on särkyvän kantelon kaikua tuo . . .
Ja se kuoloa ennustaa.

Luonto-osaston mottona on mahtavat sanat:

Niin kauvan kuin aurinko vaalivi maata,
Ja vuoroin vaihtuvat päivä ja yö —
Niin kauvan ei kannel voi soimasta laata,
Kuinka on valtava luomisen työ!

mutta hra Calamnius on ymmärtääkseni luontorunoissaan päämaalinsa unohtanut. Sen toteuttaminen on siirtynyt noihin muutamiin runoihin, joilla on yhteisenä nimenä «Kuvailevaisia;« niissä on edes vähäisen enemmän luonnon suuruutta ja kirkasta taivasta ja puhtaampaa ilmaa. Ylimaalaisena runoilija laskee Pohjanmaan koskia, viilettää myötätuulessa Oulunjärveä, soutaa selkiä «tervatytön« vieressä. Ja hyvin hän vesillä viihtyykin; esim. »Kaupunkiinlähdössä» hän laulaa

„Oi kuinka kumma ilta!"
Tuo Anni huudahtaa —
„Kas taivaan sinisilta
Kuin järveen kuvastaa!"

„On niin, on niin, niin kyllä . . ."
Myös Antti hymähtää,
Ja käsi toinen huopaa
Ja toinen viilettää.

Raitis ilma virkistää, tekee hyvälle tuulelle ja leikilliseksi:

Kelpaa pojan kellitellä, kun on myötätuuli,
Vastassansa tutun tytön hymyilevä huuli!

Tuo tervatyttö laulaa kuitenkin rumasti — vaikka se hänestä itsestään onkin ihanaa:

Katso näitä käsiä ja katso tätä pintaa!
Kyllä tällä tytöllä on hevon lailla rintaa!

On todennäköistä, että tässä kohden kirjoittajan kauneudenaisti on pettänyt. Mutta sen sijaan ei ole uskottavaa, ettei hän olisi nähnyt esim. «Sointuja rakastavan runon« (osastossa «Keveämpää ja raskaampaa«) mahdottomuutta — vaan se on kokoelmaan otettu näyttämään, kuinka vähän tekijä, aina tahtoen esiintyä muiden vastakohtana, välittää noiden muiden mielipiteistä tai aistista. Tätä luuloa vahvistaa esim. runo »Minä ja muut», jossa on m. m. seuraava värsy:

Muille kevät-purot myöskin
Hellin äänin pulputtaa —
Mua puron kuullessani
Kovasti vain janottaa!

Onhan tämä tavallaan originellia, sukkelaa se vain ei ole, jos sitä lie tavoitettukaan.

Muutamassa runossa hra Calamnius vetoo Lessingiin; moni, hyvin moni «soutajan« lauluista antaa aihetta siihen käsitykseen, että hänen kannattaisi sitä miestä tutkia vähän tarkemminkin, kun hän kerran on alkuun päässyt; sitten toivottavasti hän m. m. rupeisi näkemään maailmaa lohdullisemmassa valossa kuin nykyjään.

K. A. P.

— — — —

Kalle Kajander, Kun talonpojasta tuli herra. Helsingissä 1897, Otava. 203 siv. 8:o. Hinta 2: 25.

Tämän vuoden runsas joulukirjallisuus tutustuttaa meitä taas useampaan uuteen kirjailijaan. Yksi niitä on Kalle Kajander.

Kirjan nimi »Kun talonpojasta tuli herra« — eikä niinkuin kansilehdellä on «Kuinka talonpojasta tuli herra« — jo kertoo lyhyimmässä muodossa sen sisällyksen. — Joppi Hinkkala on perinyt isältään hyvän talon, muutamassa vuodessa hän kuluttaa sen maineen metsineen loppuun, vieläpä vaimonsa perinnönkin. Alkujuurena hänen pahoihin taipumuksiinsa on, ettei häntä ole lapsena totutettu työhön. Miehempänä oma turhamielisyys, vallalla oleva taipumus ylelliseen elämään, helppo ylellisyystarpeiden saanti vievät hänet perikatoon. Saatuaan talon omiin käsiinsä on hänellä varsinaisena päämääränä elää herroiksi. Sillä hän käsittää työttömyyttä, juo-

mista ja pelaamista. Kaupungista sattuu tulemaan taloon oikeita sunnuntaimetsästäjiä, lampaita ajavine koirineen, vahingosta paukkuvine pyssyineen, metsästäjiä, joilla eväät ovat pääasiana. Näiltä Joppi oppii »herruutta« koko lailla. Hänkin rupeaa metsästämään, hankkii koiria ja pyssyjä. Mutta se on vaan hauska muoto reuhaamiselle, juopottelemiselle ja joutilaisuudelle. — Joppi nai ja saa yhtä pintapuolisen vaimon kuin itse on. Talo koristetaan ulkoa ja sisästä ja eletään oikein ylellisesti. Onnellisimmillaan on Joppi, kun Helsingin juomakauppias kirjeen päälle kirjoittaa «herra Joppi Hinkkala«, ja kun hänen kerskaileviin pitoihinsa on saapunut muutamia herrojakin.

Näin eläin varat pian hupenevat. Siihen menevät isän säästöt ja vaimon perinnöt. Pellot jäävät hoitamatta, talon työt tekemättä. Mutta onhan metsää. Kuka hullu antaisi rahojen metsässä mädätä. Ensin myödään suuret puut palstoittain. Sitten ryhtyy Joppi itse puukauppoja tekemään. Puhdistaa omat maansa aivan paljaiksi, ostaa metsää muiltakin ja vie Helsinkiin. Tukkikaupoissa ollessaan on Jopilla rahaa, se viekottelee monenlaiseen hurjisteluun. Korkeimmilleen kohoaa se markkinoilla. — Mutta kaupat eivät onnistu. Puilla saadut varat kuluvat loppuun. Täytyy lainailla. Talo kiinnitetään ja viimein myödään kaikki veloista. — Jopin vanha äiti on unhotettuna elänyt talossa nauttien eläkettään. Tämän turviin Joppi perheineen joutuu. Vaimo yrittelee vähän ansioille, mutta Joppi juo kaikki saaliit suuhunsa. — Viimeinen kuva, minkä Jopista saamme, on kun hän kelkalla vetää kotiin vaivaisapua, jauhosäkkiä kunnanesimiehen luota.

Tämä kuvaus ei suinkaan ole valoisa. Siinä esitetään sortumista, juopottelua, kaikenlaista hurjistelua. Useimmat kirjan henkilöt ovat samantapaisia turhamaisia, raakoja. Semmoisenaan ne vähän jaksavat lukijan myötätuntoisuutta herättää. Valoisampana taustana on ainoastaan kuiva, ahkera naapurin ukko, joka vihdoin säästöillään ostaa Jopin talon nuoremmalle pojalleen. Mutta todellinen tämä kuvaus on. Monin paikoin on samanlaisia tukkikauppoja tehty ja samoilla seurauksilla. Monin paikoin on helposti saatu raha synnyttänyt juoppoutta ja väärän herramaisuuden tavoittelua. Eivätkä ne Hämeenlinnan markkinat tappeluineen ja hurjisteluineen, joilla Joppi käy, ole ainoat laatuaan. Tekijä on kirjassaan antanut yleisen tapainkuvauksen, esittänyt yleisiä epäkohtia ja harhaan vieviä suuntia. Näin ollen se juuri lukijan mielenkiintoa virittää ja herättää hänessä monta vakavaa ajatusta. Ei kirjaa silti voi sanoa tendensikirjaksi, siksi objektiivisesti on siinä kaikki kuvattu.

Niin vasta-alkaja kuin tekijä onkin, on hänen esityksensä taitavaa. Kieli luistaa luontevasti ja omintakeisesti ja tekijä saa melkein aina sanotuksi juuri mitä hän tahtoo. Etenkin päähenkilön luonne on hyvästi kuvattu. Erittäin elävän kuvan hänestä saamme. Pintapuolisuus, hetkellisyys

hänessä jonkin verran sovittavat. Käsitämme hänen tekonsa ja toimensa hänen luonteestaan johtuviksi. Johdonmukaisesti on myös kuvattu Jopin vaiheet, hänen herramaisuutensa yltyminen ja siitä johtuva perikato. — Meidän kirjailijoillamme on päässyt suorastaan muotiin ahdas kompositsioni. Hauska on, että uusi kirjailija koittaa saada kuvaustaan leveämmäksi, ottamalla mukaan useampia henkilöitä. Emme lue sitä niin kovin suureksi puutteeksi, että näin ensi teoksessa nämä syrjähenkilöt eivät aina ovat saaneet kullekin tulevaa sijaa. Toisista olisi jokin piirre lisää tehnyt elävämpiä rinnakkaiskuvia, toiset ovat jääneet melkein tarpeettomiksi, sivullisiksi. Eduksi olisi ehkä kirjalle ollut, jos siinä olisi ollut enemmän vastakohtia, jolleivät kaikki vähänkin selvemmin esiintyvät henkilöt olisi olleet niin samansuuntaisia. Ehkäpä olisi naapurin ukosta ja hänen pojistaan voinut enemmän kertoa niin sanoakseni vaihtelevampien valotaitteiden aikaan saamiseksi. Markkinoilla seurahuoneella odottaisi enemmän vaihtelevaisuutta kuvaukseen. Toivomme tekijän vastakin käyttävän näin leveää esitystapaa, varmaan on hän löytävä oikean suhteellisuuden. Toivomme vasta löytävämme useampia värejä tekijän kuvauksista. Alussa on tässäkin hiukan huumoria hyvänä höysteenä, etempänä kirjassa se joutuu syrjään, ja jollei Joppi olisi niin todellisesti kuvattu, pyrkisi tendensimäisyys tuntumaan. Näyttäähän tekijä tarkalta kansanelämän tuntijalta, varmaankin hän siis lienee huomannut sitä huumoria, jota Etelä-Hämeen kansassa niin runsaasti on.

Esitystapa on realistinen. Kieli suoraa ja ujostelematonta. Peittelemättä nimitetään joka seikka oikealla nimellään. Joskus olisi luullakseni hiukan enemmän valittu kieli ollut kirjalle eduksi, se olisi ehkä lukijakuntaa lisännyt kuvauksen voimaa heikontamatta. Pariin kertaan poikkeaa tekijä realistisesta esitystavastaan. Toisella kerralla kun hän puhuu honkien mietteistä metsässä, ei tunnelmakuvaus sulaudu yhteen muun kanssa; toisella kerralla onnistuu se paremmin, kun hän kertoo miten Hämeenlinnan markkinoilla tukit helposti luistivat kurkuista alas.

Toivotamme tekijälle intoa uusiin kirjallisille yrityksiin, ja lukijoita tälle hänen ensimäiselleen.

O. R.

Anni Kepplerus, Hovin Inkeri, historiallinen kertomus Pohjois-Karjalasta. Helsingissä 1897, Otava. 109 siv. 8:o. Hinta 1: 50.

Meidän kirjallisuutemme nuoruus näkyy siitäkin, että viime aikojen runsaasta tuotannosta huolimatta on aloja, jotka ovat melkein viljelemättömiä. Semmoisia ovat nuorison kirjallisuus ja historiallinen kertomus. Ja kuitenkin on meillä näillä aloilla semmoinen esikuva kuin Topelius. On sen vuoksi hauska, että on esiintynyt uusi kirjailija, joka näillä aloille on

antautunut, ja lisäksi ensimäisen näytteensä suorittanut lukijain yhteiseksi iloksi.

Niinkuin nimikin jo sanoo on Hovin Inkeri historiallinen kertomus Pohjois-Karjalasta. Vielä elää Karjalassa kertomuksia julmasta Affleckista ja hänen ajoistaan, häjystä «pajarista«. Ehkä tekijä näistä tarinoista on saanut aihetta kertomukseensa. Toisekseen tuskin on soveliaampaa seutua historialliselle kertomukselle, kuin vanha Lieksa, joka on niin monta vaihetta kokenut ja jonka kansa pitkien aikojen kuluessa on saanut itse ase kädessä puolustaa maataan ja siten suoranaisesti ottaa osaa moniin sotiin.

Tekijä esittää lukijoilleen kuvasarjoja kolmelta eri ajalta. Ensinnä näemme leirikokouksen Brahean Lieksassa, ja siihen liittyviä hajanaisia pikku kuvia. Näemme Affleckin häijynä pikku poikana ja saamme kuulla ennustuksen tulevan ajan kauhuista. Tekijä ei nähtävästi ole raskinut jättää hauskoja aiheitaan käyttämättä, vaikka ei olekkaan saanut niitä oikein luontevasti sulautumaan muuhun kokonaisuuteen. — Seuraavassa jaksossa kuvataan viittäkymmentä vuotta myöhempää aikaa, ison vihan melskeisiä aikoja. Saamme nähdä kuvia tästä kauheasta sodasta, joka toi niin paljon kärsimyksiä mukanaan. Talot poltettiin, ihmisiä vainottiin ja vietiin orjuuteen, toiset saivat paeta metsiin piilopirtteihin, maat jäivät viljelemättä, karja ryöstettiin, josta seurasi puute ja nälkäkin. Lisäksi asui siellä häijy majuri Affleck, joka harjoitti kaikenmoista vääryyttä ja sortoa. Siten kaikki järjestetty elämä hävisi, talonpojissa yltyi tyyttymättömyys ja he yrittelivät kapinaa herroja vastaan. Näissä oloissa eli viehättävä hovin Inkeri, tutustui jaloon Tuomas Sormuiseen, pelasti tämän hengen oman henkensä kaupalla joutuen sitten naimisiin hänen kanssaan. — Kolmannessa jaksossa kerrotaan sodan ja kotoisten riitojen jälkimainingeista, kuinka Affleck surmasi hyvän Tuomaan, ja vihdoin rauhan palaamisesta maahan.

Niinkuin jo ylläolevasta näkyy on kirjassa aihetta hyvin runsaasti, melkein liiaksikin, että teoksesta olisi voinut syntyä oikein chyttä kokonaisuutta. Semmoisenaan kirjan kuitenkin mielellään lukee. Se antaa meille jotensakin elävän kuvan noitten melskeisten aikojen tapahtumista, ja lämpimällä osanotolla lukija seuraa päähenkilöiden vaiheita. Tämä kaikki on tekijälle ansioksi, samoinkuin vilkas esityskin. Useimmista henkilöistä saa vallan todellisen ja elävän kuvan, toisista olisi mielellään tahtonut kuulla enemmänkin, niinkuin esim. Tuomaasta. Toivomme tekijän jatkavan näin hyvään alkuun panemaansa kirjailijatointa. Jos hän silloin rajoittaa kuvattavaansa ja kohdistaa mielikuvituksensa selvien rajojen sisälle, luulemme hänen vielä paljon edistyvän, joten hän teoksillaan alkaa täyttää tuntuvaa aukkoa meidän nykyisessä kirjallisuudessamme. Nuorison luettavaksi «Hovin Inkeri« erittäin hyvin sopii, mutta lukee sitä mielenkiinnolla jokainenkin, joka yleensä historiallista kaunokirjallisuutta rakastaa.

O. R.

Ur Helen Kellers lefnadssaga. Hennes självbiografi jämte bref af och till henne samt några anteckningar om henne, samlade och utgifna af *El.* Illustrerad. Helsingissä 1897, Otava. 72 siv. 12:o. Hinta: 1: —.

Piirteitä Helena Kellerin elämästä. Hänen elämäkertansa ynnä kirjeitä hänelle ja hänelta sekä muistiinpanoja hänestä, kerännyt ja julkaissut *El.* Suomentanut Maila Talvio. Kuvilla varustettu. Helsingissä 1897, Otava. 72 siv. 12:o. Hinta: 1: —.

Tämä kirja, joka Otavan kustannuksella täksi jouluksi on ilmestynyt sekä ruotsiksi että suomennoksena, kuvailee erään amerikkalaisen nuoren tytön elämänvaiheita. Omatekemänsä elämäkerran hän on kirjoittanut 12-vuotiaana ja siinä hän kertoo, miten hän aivan pienenä lapsena, noin parin kolmen vuoden vanhana, kovan taudin jälkeen kadotti sekä näkönsä että kuulonsa. Omituista on seurata tuon lapsen ajatuksia, jotka osottavat kuinka paljon kehittyneempi hänen sielunelämänsä on kuin hänen ikäisillänsä lapsilla tavallisesti, joilla kuitenkin pitäisi olla sekä näkevinä että kuulevina paljoa suurempi mahdollisuus kehitykseen. Luulisi että lapsi, jolle koko ulkomaailma, luonto ja elämä on suljettu kirja, kävisi mieleltänsä nurjaksi ja katkeraksi, mutta lukiessamme tätä kirjaa, opimme että onnea ja iloa on ehkä joskus onnettomuudessa enemmän kuin myötäisissä oloissa.

Helena Keller on erittäin teräväjärkinen tyttö ja hyvän päänsä, suuren opinhalunsa ja opettajiensa alttiuden ja kestävyyden avulla hän on päässyt sangen pitkälle opin tiellä. Hän on nyt 17-vuotias ja tähän asti hän on tutkinut saksaa, ranskaa, latinaa, historiaa, kirjallisuutta, aritmetiikkaa, geologiaa ja luonnontiedettä. Joutohetkinä hän ompelee naisten käsitöitä ja ottaa osaa samanikäisten leikkeihin ja huvituksiin. Viime vuosina hän on tirehtori Arthur Gilmanin etevässä tyttökoulussa Bostonissa valmistautunut naisosastolle Amerikan suurimpaan korkeakouluun Harvard Collegeen. Ihmeellisintä kaikesta on kuitenkin se, että hän on oppinut puhumaan, ja usein hänellä on tapana lukea ääneenkin lapsille. Koskettamalla toisten huulia hän voi osaksi ymmärtää muidenkin puhetta.

Kirjassa on useita hauskoja kuvia. Suomennos on hyvä ja sujuva. Epäilemättä tämä kirja joutuu monen nuoren käteen, joka sen lehdiltä voipi löytää jaloja ajatuksia ja puhdasta mieltä.

H. S.

K. H. Caspari, Koulumestari ja hänen poikansa. Kertomus 30-vuotisen sodan ajoilta. Suomentanut Emil Mannstén. Otavan helppohintainen kirjasto N:o 30. Kuopiossa 1897, Otava. 190 siv. Hinta 1: —.

Yllämainittu kirja on epäilemättä etupäässä aiottu nuorisolle ja on sitä tervehdittävä sangen hyvänä lisänä suomenkieliseen nuorisokirjallisuu-

teemme. Se liikkuu historiallisella pohjalla ja antaa elävän kuvan pienen maaseutukaupungin monista kärsimyksistä 30-vuotisen sodan riehuessa, samalla kuin se saa lukijan aavistamaan sitä kurjuutta, jota tämä sota tuotti koko Saksan maalle. Kirjassa mainitaan monta historiallisesti tunnettua henkilöä m. m. Bernhard Weimarilainen, Piccolomini ja ennen kaikkea Kustaa II Aadolf, josta viimemainitusta aina puhutaan mitä suurimmalla kunnioituksella ja rakkaudella. Tutustuupa lukija muutamiin suomalaisiinkin, jotka palvelevat Ruotsin armeijassa ja jotka kunnostavat itsensä m. m. taistelussa Lech joen rannalla. Eräs heistä on kirjan tärkein sivuhenkilö.

Päähenkilöinä ovat, niinkuin jo nimestä voi päättää, koulumestari ja hänen poikansa. Koulumestari on herttainen mies ja harras luterilainen, sen ajan vahvauskoisia ja yksinkertaisia kristityitä, jotka ottivat kaikki, niin onnen kuin surunkin hetket, välittömästi Jumalan kädestä ja luottivat häneen kaikissa elämänvaiheissansa. Hän on hyvin aikakauden mukaisesti kuvattu jyrkkine dualistisine maailmankatsomuksineen. Hänen mielestänsä ihmiset kuuluvat kahteen vastakkaiseen parveen, tosi-kristittyihin ja jumalattomiin, joista tietysti edelliset pääsevät ikuiseen iloon, jälkimäiset taas joutuvat ikuiseen ja julmaan kadotukseen. Paljon puhutaankin kirjassa sielun vihollisesta ja helvetinpiinasta, ja muutamien henkilöiden niskoille työnnetään melkein liian paljon konnamaisuutta.

Isä koettaa kasvattaa lapsiansa tosikristityiksi, mutta poika vieraantuu jo varhain isänsä katsantotavasta ja joutuu harhateille, kunnes hän vihdoin, hurjaa sotilaselämää elettyään ja kaikki sodan kauhut maistettuaan, palajaa lapsuutensa uskoon ja paljon kokeneen ja kärsineen isänsä syliin.

Kertomustapa on vanhanaikuinen, mutta, ainakin paikoin, mieltäjännittävä. Nuorisolle, joka on sen verran kypsynyt, että voi käsittää esitetyt tapaukset ja kuvatut henkilöt historialliselta kannalta, on kirja sekä hupaisa että opettavainen.

Suomennos on, mikäli olen voinut huomata, hyvä, jos kohta muutamin paikoin voisi olla sujuvampi.

E. H.

F. Max Müller, Naturlig religion, i utdrag. (Toimittanut *C. S.*) Helsingissä 1897, G. W. Edlund. 155 siv. 8:o. Hinta 2:—.

Lyhyessä esipuheessa tunnettu nimimerkki *C. S.* sanoo tahtovansa esittää »ajatteleville sieluille, jotka uskonnossa eivät tyydy sokeaan uskoon, vaan janoovat todellista tietoa ja siihen perustuvaa omaa vakaumusta», hauskimmat ja tärkeimmät kohdat niistä esitelmistä »luonnollisesta uskonnosta», jotka kuuluisa Max Müller on pitänyt Glasgowin yliopistossa

(1888—92). Todellisuudessa antaa herra C. S. kirjassaan enemmän kuin hän itse lupaa antaa. Kirja näet ei koske ainoastaan »luonnollista uskontoa», vaan myös »fyysillistä» ja »antropologista uskontoa» sekä «teosofiaa eli psykologista uskontoa». Müllerin niin kutsutut Gifford-luennot näistä neljästä uskonnon lajista muodostavat neljä paksua kirjanidosta, jotka ilmestyivät Lontoossa vuosina 1889—93. Käännettyinä saksaksi ilmestyivät ne vuosina 1890—95. Puheena oleva »ulosveto« näkyy olevan tehty saksalaisen käännöksen mukaan.

Luonnollista on, että kirjanen, joka käsittää ainoastaan 155 pientä sivua, ei voi antaa muuta kuin hyvin vaillinaisen käsityksen alkuteoksen rikkaasta ja monipuolisesta sisällyksestä. Kuitenkin vastannee tämä ruotsinkielinen teos tarkoitustansa, erittäin koska se on tehty varsin huolellisesti. Syytä olisi ollut laatia esitys enemmän yleistajuiseksi välttämällä latinankielisiä lauseita ja muuta senkaltaista.

K. T.

Suomen Naisyhdistys, Biograafisia tietoja Suomen naisista eri työaloilla. Helsingissä 1896. 198 s. 8:o. Hinta 3: —

Viime vuonna julkaisi Suomen Nais-yhdistys kokoelman biografisia tietoja huomattavista Suomen naisista. Yritys on varsin kiitettävä ja omansa luomaan valoa varjoon jääneesen puoleen meidän kultuuri-elämästämme. Mitä itse kokoelmaan tulee, lausuvat julkaisijat esipuheessa, ettei tarkoitus ole ollut antaa täydellisiä elämäkertoja, vaan ainoastaan biografisten tiedonantojen muodossa tarjota yleisölle käsikirja Suomen naisista eri työaloilla. Tätäkin rajoitusta lukuun ottamalla tuntuu kuitenkin kuin teos kaipaisi lopullista viimeistelyä. Niin esim., vaikka sääntönä on ilmoittaa syntymävuosi ja -päiväkin, puuttuvat helposti saatavat tämmöiset tiedot useista vielä elävistäkin henkilöistä. Samoin on joskus lueteltu hyvin vähäpätöisiä yksityiskohtia, ja jätetty tärkeämpiä puolia heidän vaikutuksestansa huomaamatta. Muutamassa paikassa on epähuomiossa unhottunut mainitsematta henkilön avioliittoon meneminen, vaikka hän nimitetään miehensä nimellä, vieläpä sanotaan leskeksi. Mitä kirjaan otettujen henkilöitten valikoimiseen tulee, olisi luullakseni vähää ankarampi arvostelu tehnyt paremman vaikutuksen lukijaan. Vähäisen naurattaa, kun muutamista ei voi saada muita tietoja, kuin että ovat ottaneet piano-tunteja ja sitten itse antaneet siinä yksityisopetusta. Tuntuu siltä kuin olisi jokainen nuori neiti, joka vähäisen on harjoitellut maalausta tai soitantoa, saanut kirjassa sijansa, mutta moni merkillisempi nainen, joka on vaikuttanut paljoa enemmän naisen varsinaisella vaikutusalalla perheenemäntänä — ai, pyydän

anteeksi — on jäänyt huomaamatta. Huolimatta näistä muistutuksista, voi kirja olla hyödyksi ainekokoelmana, josta tarvittaessa saa monta muualta vaikeasti löydettävää elämäkerrallista tietoa suomalaisista naisista.

G—t.

Ennakko-ilmoituksia.

Juhani Aho, Panu. Kuvauksia kristinuskon ja pakanuuden lopputaistelusta Suomessa. Porvoossa 1897, Werner Söderström. 464 siv. 8:o. Hinta 6: —. Sid. 7: 50.

JUHANI AHON „*Panu*", jota kirjallinen yleisömme kauan ja jännityksellä on odottanut ilmestyväksi, on epäilemättä tämän vuoden suomalaisen kaunokirjallisuuden merkillisin ilmiö. Tekijä on tällä kertaa valinnut laajapuitteisen aiheen, jonka avulla hän tahtoo kuvata kahden taistelevan mailmankatsantokannan keskinäistä ottelua: pakanuuden ja kristinuskon. Edellistä edustaa Suomen ja Venäjän rajamailla karjalaiskylän mahtava uhripappi ja taikuri Panu, jälkimäistä *luterilainen* pappi Martin Olai. Tapahtumat ovat nimittäin 1600-luvun loppupuoliskolta, «noin sata vuotta« katolisen ajan jälkeen. Aihe on epäilemättä erittäin hauska, mutta se tarjoo myös paljon ja suuria vaikeuksia. Vaikka viime aikain tieteellinen tutkimus tosin on tuonut esille paljon uusia aineksia esi-isäimme pakanallisen uskonnon ja uskontomuotojen valaisemiseksi, niin voipi siitä huolimatta kuitenkin olla sangen vaikeata antaa ehyt ja todennäköinen kuva jonkun *määrätyn aikakauden* pakanallisesta uskontokannasta. Kun Juhani Aho kuvaa meille protestanttisuuden aikuisen pakanuuden sisällystä ja muotoja, niin on tietysti tullut lisäksi vaikeus oikein arvostella 400 vuotta kestäneen katolisuuden suhdetta ja vaikutusta pakanuuteen, sellaiseenkin, jonka edustajat ovat eläneet kultuurivirtauksista syrjempänä.

Mutta Panu ei yksinään esiinny pakanuuden edustajana. Hänen uskonnollisen aatemailmansa takaa antaa tekijä kultaisen ajan häämöittää, jolloin pakanallisilla suomalaisilla oli «parempi tieto Jumalasta ja hänen vaikutuksestansa maailman hallinnossa« ja tämän aikakauden ihmisiä edustaa Jorma, joka vanhan Väinön neuvojen mukaan uskoi *sanan* ja *hengen* voimaan ja halveksien katseli Panun lappalaisia taikatemppuja. Nyt voi tietysti herätä kysymys, olemmeko oikeutetut olettamaan Jorman kaltaisten ihmisten ja hänen edustamansa ihanteellisen pakanuuden semmoisenaan koskaan olleen olemassa.

Samalla kuin aiheen kansatieteellinen ja mytoolooginen sisällys tarjoo aineksia, jotka mitä suurimmassa määrässä ovat omiansa viehättämään kirjailija-taiteilijaa, samalla ne myös voivat varomattoman käsissä terävänä aseena käydä vaaralliseksi.

Tällä kertaa emme vielä ole tilaisuudessa esittämään arvostelua siitä, missä määrin Juhani Aho «Panussaan« on mainitsemiamme vaikeuksia onnistunut voittamaan ja tämän rinnalla ylläpitämään esityksensä taiteellista eheyttä. Olemme vaan tällä lyhyellä ennakkoilmoituksella tahtoneet huomauttaa sitä erinomaisen suurta mielenkiintoa, minkä «Panu« kaikkein kirjallisuutemme ystävien puolelta ansaitsee.

J.

Yleinen kirjallisuuden historia. Runsaasti kuvilla varustettu. Helsingissä 1897, Otava 1 vihko. 48 siv. suurta 8:o. Vihkon hinta —: 90.

Kauan on suomalainen yleisö kaivannut maailmankirjallisuuden historiaa. Kirjallisuushan on ihmiskunnan henkisen elämän tärkeimpiä ilmausmuotoja, ja niiden historiallisten edellytysten tunteminen, joihin meidän aikamme sivistys ja henkinen elämä perustuu, on jokaiselle sivistyneelle kansalle välttämättömän tärkeä.

Kun jo useita vuosia sitten muutamat kirjallisuuden tutkijat tahtoivat ryhtyä puutetta poistamaan, oli suunnitelma semmoinen, että yleisen kirjallisuuden historian eri osat aiottiin jaettaviksi kotimaisten miesten kesken, joten siis teoksesta olisi syntynyt läpeensä suomalainen alkuteos. Tämän suunnitelman toteuttamisen ovat kuitenkin voittamattomat vaikeudet tehneet mahdottomaksi, niin toivottava kuin se olisi ollutkin. Meidän pienessä maassamme on vaikea löytää tarpeeksi monta henkilöä, jotka olivat erikoisalanaan tutkineet eri Europan maiden kirjallisuutta, ja sitä paitsi ovat meidän miestemme voimat siksi monialle pirstattuina, ettei niitä ole kaikkiin kultuuritehtäviin irroitettavissa. Kustannusosakeyhtiö Otavan — jolle kunnia yrityksen toimeenpanosta tulee — oli siis pakko muuttaa alkuperäinen suunnitelma; alkuteoksen sijasta oli tarjottava osaksi, suureksikin osaksi käännöstä. Alkuperäisiä esityksiä luvataan Suomen, Pohjoismaiden, Unkarin ja slaavilaisten kansojen, kirjallisuudesta, vielä muutamia muitakin osia (esim. itämaisesta kirjallisuudesta) on tiedossa, mutta suurin osa aiotaan käännettäväksi eräästä paraikaa ilmestyvästä tanskalaisesta maailmankirjallisuuden historiasta, jota *Julius Clausen* etevimpien tanskalaisten kirjallisuuden tutkijain avulla toimittaa.

Ensi vihko teosta, joka on aiottu noin 25-vihkoiseksi, on jouluksi ilmestynyt. Julkaisu on alotettu teoksen toisesta osasta: romanilaisten kansain, ensinnä italialaisten kirjallisuudesta, jonka osan tanskalaisen originaalin toht. Emil Gigas on kirjoittanut. Tässä vihossa esitetään italialaisen kirjallisuuden alkukausi, Dante, Petrarca ja Boccaccio, ja on esityksen kiitokseksi mainittava, että siinä todellakin on kartettu suurta nimien ja vuosilukujen paljoutta, vaan on pyydetty «antaa selviä opettavaisia ja helposti luettavia« kuvauksia kirjallisuuden kehityksestä. Suurempaa lämpöä mieles-

tämme voisi esitykseltä pyytää; niinikään, mainitaksemme jonkun muistutuksen, olisi saattanut toivoa tarkempia tietoja Danten «Divina Commedian» esihistoriasta sekä yleensä jonkun verran enemmän näytteitä kirjallisuudesta. Mutta liian aikaista on vielä mihinkään arvosteluun ryhtyä.

Suomentaja, hra *O. Manninen,* on tämän aikakauslehden lukijoille tunnettu taitavana runonkääntäjänä, ja tällä käännöksellään hän osottaa että hän kykenee proosaakin suomeksi sujuttamaan. Tehtävä ei ole ollut helpoimpia, emmekä tahdo sanoa, että kaikki vaikeudet olisivat voitetut, mutta meillä on täysi syy toivoa että hra Mannisesta on tottumuksen kasvaessa taitava kääntäjä sukeutuva.

Teoksen toimitustyötä ovat ottaneet valvoakseen professorit *Eliel Aspelin* ja *E. N. Setälä.* — Paperi on hyvää ja kuvat (tässä vihossa 6 kokosivun kuvaa, paino- ja käsialanmukauksia, sekä useita kuvanäytteitä) ovat selviä; kirjapainollinen asu on Suomalaisen Kirjallisuuden Seuran kirjapainolle kunniaksi.

Ilahuttava ilmiö on että voidaan ajatella tämmöisten teosten suomeksi julkaisemista. Kun Weberin Yleinen ihmiskunnan historia 15 vuotta sitten tarjottiin suomalaiselle yleisölle, riensi tämä yleisö yksimielisesti sitä kannattamaan, vaikka olikin tarjona paljoa vaikealukuisempi käsikirja kuin miksi «Yleinen kirjallisuuden historia« on suunniteltu. Eikä suinkaan yleisö tälläkään kertaa ole tämmöistä sivistyksellemme tärkeätä yritystä kannattamatta.

M.

Kirjallinen katsaus.

Suomi ulkomailla.

— **„La Finlande“** on nimenä eräällä painoarkin suuruisella kirjoituksella, jonka dosentti E. WESTERMARCK on julkaissut aikakauskirjassa *Revue Internationale de Sociologie.* Tekijä tekee lyhyesti, mutta vilkkain piirtein selkoa maamme maa- ja kansatieteellisistä oloista, sen historiasta, sen nykyisestä tilasta, sen valtiollisesta asemasta, sen kansantaloudesta ja henkisestä elämästä, käyttäen päälähteenään teosta «Suomi XIX:nnellä vuosisadalla.« Tiedot ovat, niinkuin saattaa odottaakin, tarkat ja asialliset; ainoa kohta, jota vastaan saattaisi muistutuksia tehdä, on tekijän esitys Kalevalasta ja sen historiallisesta merkityksestä, joka ei pidä yhtä nykyaikuisen tieteen käsityksen kanssa. Tekijän esitys on niinikään yleensä puolueeton; hänen puoluekantansa tulee pikemmin näkyviin siinä, mitä *ei*

sanota, kuin siinä mitä sanotaan. Meillä on täysi syy olla kiitolliset hra Westermarckille siitä, että hän mainitun aikakauskirjan päätoimittajan pyyntöä seuraten on tätä tilaisuutta käyttänyt levittääkseen tietoa maamme oloista.

— **Suomen taiteesta** on Skandinavian taiteen ohella tehty selkoa lokakuun ja marraskuun vihoissa aikakauskirjaa *Zeitschrift für bildende Kunst.* Artikkelisarja *Skandinavische Kunst,* jonka kirjoittaja on H. MENDELSOHN, on aiheutunut Tukholman näyttelyn johdosta, jossa meidänkin taide oli «muutamien valittujen, erityisesti kutsuttujen taiteilijain kautta edustettuna«, niinkuin tekijä sanoo.

Ensimäinen artikkeli käsittelee kuvanveistotaidetta, jossa tekijä ei katso Skandinavian samassa määrässä olevan muun Europan tasalla kuin maalaustaiteessa. Hän arvelee Thorwaldsenin auktoriteetin painon vielä mieliä ahdistavan, estävän kuvanveistotaidetta uusille urille astumasta. «Mutta kahdelle suomalaiselle taiteilijalle tulee se kunnia että he tässä näyttelyssä ovat nykyaikana pätevien kuvanveistotaiteen suuntien edustajina todellisilla persoonallisilla teoksilla.» Näistä taiteilijoista toinen on ROB. STIGELL, jonka «Haaksirikkoisia« tekijä laajanpuoleisesti esittää sanoin ja kuvin. «Stigell on puhdasverinen naturalisti«, hän sanoo, «joka ranskalaisilta on oppinut vain ulkonaisen kuvakielen, omaa itseänsä kadottamatta.« Toinen taas on VILLE VALLGREN, jossa «Suomen taiteen naisellinen, lyyrillinen puoli on ruumiintuneena.« «Vallgrenin tekniikka», sanoo tekijä lopuksi, «yhdistää pehmeän, taipuisan hienouden kevyeen, ikäänkuin neitsyelliseen karmeuteen, joka ei tyhjennä taidekeinoja, vaan joka yksinkertaisilla viivoilla ja pinnoilla esittää sen, mikä kuvassa on olennaista.« Vallgrenin «Kristuksenpää« on aikakauskirjaan otettu ja täyttää siinä kokonaisen sivun. Lisäksi mainitaan rouva ANTOINETTE VALLGREN ja EMIL WIKSTRÖM, «jonka suurta lahjakkuutta karakteristiikkaan todistaa hänen oivallinen miehenmuotokuvansa sekä vanhan suomalaisen vettä kantavan naisen vartalokuva«.

Maalaustaidetta käsittelevässä artikkelissa on erityinen aliosasto omistettu Suomelle. Tekijä mainitsee Suomen valtiollisesti kuuluvan Venäjän yhteyteen, mutta henkisesti Skandinaviaan. «Omituinen sekoitus korkeata yhteiskunnallista kultuuria ja turmelematonta ikikasvullisuutta on sen tunnusmerkkinä. Melankolis-lyyrillinen vieno akordi, jolla on sama sulo kuin alakuloisella kansanlaululla, tuntuu osasta näitä taideluomia, Edelfeltin »Surusta« ja «Mataleenasta« Ellen Thesleffin ja Enkellin hienoihin piirus-

tuksiin asti. Toista taiteen puolta, ikikasvullisuutta edustaa Axel Gallén». EDELFELT jakaa vuotensa tasan Seinen rantojen ja suomalaisten koivumetsien välillä. «Suomalaiset ovat hänen aiheensa, pariisilainen hänen tekniikkansa». Mainittuaan erittäin Edelfeltin «Vaimoja kirkkomäellä« ja «Kristus ja Mataleena« sekä «Suru« nimisiä tauluja hän sanoo: «Edelfeltille on erittäin tunnusmerkillistä värin omituinen loistovoima. Hän puhuu sydämen kieltä«. JÄRNEFELTiä tekijä sanoo monipuoliseksi, mieltäkiinnittäväksi persoonallisuudeksi, joka on yhtä taitava jokaisessa tekniikassa, jokaisessa lajissa; hänen teoksistaan mainitaan erittäin «Kaskenraatajat«, «Isäntä ja rengit« sekä «Leikkivät lapset«. Kiittävillä sanoilla mainitaan vielä SPARREa, BLOMSTEDTia, ELLEN THESLEFFiä ja ENKELLiä. AXEL GALLÉNin tek. sanoo miellyttävän ikäänkuin uusimman suunnan ja alkukasvuisen kansanomaisuuden sulaumana, «kansanomaisuuden, joka ei saa paraita voimiansa ruotsalaisesta sivistyksestä vaan mongolilaisesta omituisuudesta.« «Hän on oikea kansan mielikuvituksen edustaja. Hän osaa panna koko satumaailman lumouksen Muinaiskalevalan ('Urkalevala') kuvauksiinsa». Mainiten Gallénin «Sammon taontaa« tekijä valittaa että Gallénin paraat tähän ryhmään kuuluvat taulut ovat jääneet Helsinkiin.

Kirje Helsingistä.

Tulevaisuus ja nuoriso. — Kuopion ruotsalainen yhteiskoulu. — Nykyaika ja Valvoja.

Viime aikoina on paljon puhuttu jokapäiväisessä sanomalehdistössämme maamme ruotsalaisen nuorison alakuloisuudesta ja harrastuksettomuudesta. Ruotsalainen nuoriso, niin sanotaan ruotsalaisuuden pää-äänenkannattajassa, on suorastaan traagillisessa asemassa. Se ei milloinkaan saa olla mukana valloittamassa asemia, vaan sen on alituisesti pakko olla puolustustoimessa ylivaltaa vastaan — omaa kansaansa vastaan, on lisättävä — ja tämä toimi ei ensinkään ole omansa nuorukaismieltä innostuttamaan, se vaatii nuorukaiselta oman itsensä voittamista, joka useissa tapauksissa on näyttäytynyt voivan tulla kerrassaan turmiolliseksi.

Mutta lieneekö tämä ainoa alakuloisuuden syy? Urhean ja rehellisen puolustustaistelun hyvän ja oikean asian puolesta pitäisi olla omansa luomaan tulta nuorukaisen mieleen. Tieto siitä, että taistelullaan hyödyttää koko yhteistä isänmaata, pitäisi taistelun onnettomaksikin kääntyessä nuoru-

kaisen sydäntä lämmittää. Pitäisihän nuorukaisen urhein mielin rynnätä taisteluun, kaatumisenkin uhalla, kun hänen on taisteltava kalleimpansa hyväksi. Mistä siis alakuloisuus?

Eikö ruotsalainen puolue ole ajatellut milloinkaan, että puolueen oman ohjelman sisällys — tai monesti sisällyksettömyys — saattaa olla alakuloisuuden syynä? Ruotsalainen puolue on esiintynyt sillä vaatimuksella, että sitä tulee katsoa europpalaisen sivistyksen lipunkantajaksi meillä. On lausuttu että ruotsalaisuuden päätehtävänä on yhdistää meitä länteen, Europpaan, ja että juuri tämä seikka antaa ruotsinmielisyydelle korkeammassa merkityksessä isänmaallisen oikeutuksen. Mutta mitenkä on käynyt? Yhä avoimemmin on ruotsinmieliseltä taholta tunnustettu, kun on jouduttu silmästä silmään katsomaan aikamme suuria edistyskysymyksiä: tämä asia, tämä harrastus on itsessään, se on periaatteellisesti oikeutettu, mutta toteutettuna se olisi omansa lisäämään suomalaisuuden voimaa, ja siksi meidän tulee sitä vastustaa. On tultu niin pitkälle että esim. on vastustettu jonkun valtiopäiväjärjestyksen pykälän selventämistä ainoastaan sen vuoksi, että se epäselvänä on «meidän puolueelle« edullisempi. Johdonmukaisena seurauksena tästä kannasta on että täytyy kääntyä selin kaikkiin edistyskysymyksiin, sillä sitä todellista edistysasiata ei löydetä, joka ei tässä maassa lisäisi suomalaisuuden voimaa. Viime valtiopäivät kyllin todistivat että tämän kannan seuraukset eivät jääneet tulematta; ruotsalainen puolue pysyi initsiatiivittomana, tympeänä kaikille edistyskysymyksille. Voiko tämmöinen ohjelma nuorison sydäntä lämmittää?

«Ruotsalaiselle nuorisolle on kansallisuusaate siinä törkeässä muodossa, enemmistövallan muodossa, jossa se nyt esiintyy yksinoikeutetun isänmaanrakkauden korkeimpana ilmauksena, kauan sitten voitettu kanta», sanoo Nya Pressen. Enemmistövalta on se muoto, jossa kansan itsehallinto kaikkialla esiintyy, missä sitä tavataan; epäilemättä se ei suinkaan ole paras muoto, mutta parempaa ei ole vielä keksitty. Eri tahoilta ovat kuitenkin jalot henget terottaneet mieliin vähemmistön oikeutta, vieläpä indiviidinkin oikeutta, on eri tahoilta esitetty se vaatimus, että vähemmistön, heikommankin ääni on tuleva kuuluviin, saapa suhteellisesti sananvaltaa itsehallinnossa. Ruotsalaisen puolueen olemus perustuu vähemmistönoikeuteen. Voisi siis pitää luonnollisena, että tämä puolue ottaisi erityisesti ajaaksensa vähemmistöjen — ja yleensä heikomman — asiaa, siinä olisi puolueella tärkeä aatteellinen tehtävä. Mutta mitä sanotaan siitä, että ruotsalaisessa puoluekokouksessa yksi tämän puolueen johtavia miehiä, myöntäen vähemmistöedustuksen periaatteellisesti oikeutetuksi, samassa sanoo, että sitä kuitenkaan ei saata puolustaa, koska se tuottaa ruotsalaiselle puolueelle vahinkoa? Mitä sanotaan siitä, että tämä puolue silmittömällä kiivaudella vastustaa ruotsalaisissa seuduissa suomalaisten vähäväkisten vä-

hemmistöjen pyrintöjä saada alkeisopetusta omalla kielellään? Onko tämmöinen kaksoiskanta omansa nuorisoa innostuttamaan?

Mikä vaatimus suomalaiselta puolelta asetetaan siis ruotsalaiselle nuorisolle? kysyy Nya Pressen. Vaaditaanko että sen tulee — niinkuin ennen muinoin Curtius — syöksyä siihen kuiluun, jonka erikielisyys on avannut eri yhteiskuntaluokkien välille, täyttää se kuilu ja siten kielensä, kansallisuutensa hinnalla ostaa itselleen johtava asema tässä maassa? Tätä vaatimusta ei suinkaan tehdä. Uhraukseen ei milloinkaan vaadita — eihän se silloin olisikaan uhraus. Mutta sitä rohkenemme tämän nuorison oman itsensä vuoksi toivoa, että se olkoon luonnollinen, innostuva, ei kylmästi laskeva, itsekäs nuoriso. Ottakoon se ajaakseen suuria edistysasioita, ottakoon se ajaakseen vähemmistöjen oikeutta, mutta älköön se säikähtykö ensimäisen johtopäätöksen edessä. Uskaltakoon se ajaa edistyksen, oikeuden asiaa silläkin uhalla että itse musertuu niiden vaunujen alle, joissa edistyksen, oikeuden hengettäret kulkevat.

Ja ottakoon suomalainen nuoriso tästä oppia! Uskaltakoon sekin olla johdonmukainen. Älköön se milloinkaan itsekkäisyyden «hornanhenkien« kehotuksesta ihanteitaan pettäkö.

Sodankäyntiin tarvitaan kolme asiaa: rahaa, rahaa ja rahaa. Ja Kuopion ruotsalainen yhteiskoulu, joka ruotsalaisuuden etuvartiana taistelee Savon sydämessä, tarvitsee siis myöskin rahaa, jota kaukosilmäiset sotapäälliköt sentähden ovat rientäneet itselleen hankkimaan tulevankin vuosisadan osalle, vieläpä vähän entistä enemmänkin, varmaankin aavistaen että taistelu silloin kai on käyvä yhä epätasaisemmaksi. — Ruotsalaiset lehtemme ovat ehdättäneet huomauttamaan valtiolle sen velvollisuutta hankkia kaikille niille Savon asukkaille, jotka kielen puolesta haluavat vieroittaa lapsensa maakunnan väestöstä, tilaisuutta siihen.

Lukija kyllä tuntee ne numerot, joilla suomalaiset pääkaupunkilehtemme ovat näyttäneet, että Kuopion ruotsalaisella yhteiskoululla jo nyt on enemmän valtioapua kuin muilla yhteiskouluilla. Myöskin on huomautettu, että tämä oppilaitos suureksi osaksi saa oppilaansa suomalaisista kodeista. Seuraavat tiedot, jotka meille on lähetetty yksityiseltä, luotettavalta taholta, valaisevat kylläkin räikeästi viimemainittua seikkaa.

Yhteiskoulun viime vuosikertomuksen (Privata Svenska Reallyceum för gossar och flickor i Kuopio. — Årsberättelse afgifven den 31 Maj 1897 af H. Nylenius) mukaan on 200:sta oppilaasta 47:llä suomi äidinkielenä. Yksityisten tietojen mukaan on näistä 200:sta oppilaasta semmoisia, jotka kouluun tullessaan eivät osanneet ruotsia ollenkaan tai ei ainakaan ollenkaan puhua sitä: 58. Tästä huomataan, että suomenkieli-

siksi on luettu ainoastaan ne, joiden vanhemmista ei kumpikaan osaa vähääkään ruotsia. (Ainoa poikkeus lienee eräs VI:n luokan naisoppilas, joka on luettu suomenkieliseksi vaikka hän kouluun tullessaan osasi paremmin ruotsia kuin moni ruotsalaiseksi luettu.) Näiden viimemainittujen joukossa on esim. kolme erään virkamiehen lasta, jotka isä on pannut ruotsalaiseen kouluun sentähden, etteivät he kotona oppineet sanaakaan ruotsia. Tarkoitus, että lapset oppisivat ruotsia vähemmällä vaivalla ja paremmin kuin suomalaisissa kouluissa on se, jota useimmiten kuulee mainittavan syyksi siihen, että lapset suomalaisista ja muka suomenmielisistä kodeista pannaan ruotsalaiseen kouluun, ja naivisimmat, niinkuin esim. eräs supisuomalainen talonemäntä, lisäävät siihen «että peäsisivät viinimpään joukkoon.«

Semmoisia oppilaita, jotka kouluun tullessa eivät osanneet suomea niin täydellisesti kuin ruotsia, on: 10 (kaikki numerot käsittävät vain varsinaisen koulun, ei valmistavia luokkia).

Oppilaita, joiden kodissa vanhemmat tai jompikumpi heistä, puhuvat ainoastaan ruotsia myöskin pienempien lasten kanssa, vaikka lapset palvelijain kautta ja kodin ulkopuolella ovat oppineet aivan hyvästi suomeakin, on: 45. Nämät ovat yhdistetyt yhteen ryhmään, koska voi heistä kaikista olettaa, että vanhemmat periaatteellisesti tahtovat näille lapsille ruotsinkielistä kouluopetusta ja lapset myös kouluun tullessaan osaavat ruotsia ainakin yhtähyvin kuin suomea.

Jää siis jäljelle 87 oppilasta, jotka muodostavat suurimman ryhmän. Heidän kodeissaan vanhemmat puhuvat keskenään ruotsia. Likimääräisen laskun mukaan on heistä puolet semmoisia, jotka kovasti suuttuisivat, jos heitä sanottaisiin ruotsinmielisiksi. He, samoinkuin myös puoluekannaltaan värittömät, puhuvat lastensa kanssa enimmäkseen suomea siihen asti kuin lapset itse ruotsia opittuaan vaihtavat puhekielen ruotsiksi. Hyvin useilla tähän kuuluvilla vanhemmilla on vanhempia lapsia, jotka ovat käyneet tai käyvät Kuopion suomalaisessa lyseossa tai tyttökoulussa; joitakuita harvoja voi olla, joiden nuorimmat kouluikäiset lapset ovat suomalaisessa yhteiskoulussa. Ruotsinkielen opettajain kokemus näissä kouluissa osottaa, että nämät lapset osaavat kouluun tullessaan ruotsia «aivan vähän«, «huonosti« tai «ei sanottavasti«, ainoastaan muutamat «jotensakin.» Sama on tietysti niiden heidän veljiensä ja sisariensa laita, jotka ovat ruotsalaisessa koulussa.

Mitä vanhempien varallisuuteen tulee on olemassa seuraavat tiedot:

Niistä 10:stä jotka eivät kouluun tullessaan oikein osanneet suomea, on varakkaita eli semmoisia, joiden vanhemmat hyvin kykenevät käyttämään lapsiaan Etelä-Suomen ruotsalaisissa kouluissa: 1; keskinkertaisen varakkaita eli semmoisia, jotka voivat tehdä sen, vaikka tosin jonkunmoisilla uhrauksilla: 7; periköyhiä 2.

Niistä 45:stä, jotka kouluun tullessaan osasivat jotenkin yhtähyvin ruotsia kuin suomea ja joiden vanhemmat ovat ruotsalaisia kieleltään ja mieleltään ja välttämättömästi tahtovat lapsensakin ruotsalaisiksi, on varakkaita: 11; keskinkert. 17; vähävaraisia 12; köyhiä 5.

Nuo 87, jotka kouluun tullessaan osasivat paremmin suomea, ruotsia korkeintaan «jotensakin«, ovat enimmäkseen virkamiehien ja apteekkarien lapsia etenkin maaseudulta, enimmät varallisuudeltaan keskinkertaisia, osa vähävaraisia.

Vihdoin nuo 58 supisuomalaista lasta jakaantuvat varallisuuteen katsoen seuraavasti: varakkaita: 10; keskinkert. 8; vähävaraisia: 25; köyhiä 15.

Huomattava on, että suurin osa koulun oppilaista tulee sinne jo valmistaville luokille, joita on kolme, ja tiedot oppilasten kielestä kouluun tullessa tarkoittavat tietysti heidän kielitaitoaan valmistavaan kouluun tullessa. Tässä koulussa käynee opetuskin melkein kokonaan suomeksi, koska 80 % oppilaista ymmärtää ruotsia vaillinaisesti tai ei ollenkaan. Suomenkielen taito on hyvällä kannalla. Ainoastaan yksi oppilas lienee aikain kuluessa ylioppilaskokeessa hyljätty suomenkielessä, jotavastoin «äidinkielessä« hyljättyjen määrä on ollut *suurempi kuin missään muussa aineessa.*

Emme voi olla vielä illustreeraamatta näitä tosiasioita niillä suomalaisilla sukunimillä, jotka tapaamme äskenmainitussa vuosikertomuksessa ja jotka voisivat äkkinäisen saada uskomaan, että hänellä on edessään jonkun suomalaisen koulun kouluohjelma eikä ruotsalaisen yhteiskoulun. Niinpä siinä nähdään: *Hallikainen, Hämäläinen* (3 krt.), *Hätinen, Hyvärinen, Ilkko, Kinnunen, Kontturi, Koponen, Kurki* (2), *Lappalainen, Makkonen, Miettinen* (2), *Nenonen, Olkkonen, Pekkarinen, Piispanen* (2), *Pirinen* (5), *Puustinen* (2), [*Rautalin* (2)], *Reinikainen, Rissanen* (2), *Ruuskanen, Savolainen, Siippainen, Tolonen, Tolvanen* (4), *Tuhkanen.*

Mitään komentarioita yllä esiintuotuun tuskin tarvittaneen. Kysymme vaan: onko valtio oikeutettu tällaiselle koululle runsasta, vieläpä tavallista runsaampaakin kannatusta myöntämällä, suorastaan kehottamaan ihmisiä muuttamaan kielensä ja sen kanssa kansallisuutensa päätunnusmerkkiä?

Kirjallisen elämämme nykyaikaista virkeyttä todistaa puolestaan sekin, että tulevasta vuodesta alkaen on tiedossa uusi aikakauslehti, »Nykyaika», »kirjallisuutta, taidetta, tiedettä, kauppaa ja teollisuutta sekä yhteiskunnallisia kysymyksiä varten, joka on tarkoitettu etupäässä sisältämään otteita koko maailman aikakauskirjallisuudesta» ja jota kahdesti kuussa ilmestyvänä aikovat toimittaa veljekset, fil. tohtori *Kasimir Leino* (päätoimittaja) ja kirjailija *Eino Leino* (toimitussihteeri). Valvojan toimitus on saanut uuden tulokkaan näytenumeron ilmoitettavaksi, jota toivomusta tullaan noudatta-

maankin, vaikkemme vielä tässä numerossa ole ehtineet varsinaista ilmoitusta tehdä. Toivotamme vaan uudelle yritykselle kaikinpuolista menestystä; epäilemättä voi tällainen pääasiallisesti refereeraava katsauslehti saada kiitollisia lukijoita ja vaikuttaa paljon hyvää, jos se hyvin toimitetaan.

Näin ennakollisesti »Nykyajan» näytenumeroa mainitessamme lienee »Valvojan» lukijoiden ehkä kuitenkin hauska tietää, minkälaiseen aikakauslehteen he tähän saakka ovat saaneet tyytyä. Sen saamme nimittäin tietää »Nykyajan» kirjoituksesta »Lukijalle». Siinä sanotaan: »Suomalaisesta aikakauskirjallisuudesta tuskin vielä voi puhua, niin harvat ne vieläkin ovat. Uhrauksilla toimituksen ja yleisön puolelta on pieni mies-joukko »Valvoja*akin*» [1]) ylläpitänyt jo 17 vuotta; mutta tilaajoita on sillä tällaisen työajan jälkeen — vain 660! Se parhaiten todistaa, ettei suuri yleisö ole sellaista *raskasta* [1]) ja verrattain *yksipuolista* [1]) sisällystä voinut sulattaa. Se ei sitä ole ymmärtänyt eikä kaivannut». »Nykyaika» mainitsee työskentelevänsä »niin vallan erilaisella ohjelmalla», ettei se katso itseään »ollenkaan tähänastisten aikakauskirjojemme kilpailijaksi», ja lisää: »Mielellään teemme me lukijoillemme selkoa *niistäkin, kun niissä jotakin yleiselle kansalaissivistykselle tärkeää löydämme*«. [2])

Mitä nyt ensiksikin siihen tulee, että »suomalaisesta aikakauskirjallisuudesta tuskin vielä voi puhua», niin emme me puolestamme tahtoisi asettua niin ankarallo ja vaativalle kannalle. Onhan meillä nykyään aikakauskirjoja useampia eri aloilla, joiden tehtävää ei voi niin aivan mitättömäksi arvata ja on sellaisia aikakauskirjoja aikaisemminkin ollut, joiden suorittamalla työllä kirjallisuutemme ja viljelyksemme historiassa on tärkeä sija. Toivomme, että »Nykyaikaakin» vastaisuuden arvostelu voi lukea tällaisten aikakauskirjojen joukkoon.

«Valvoja« ei nähtävästi «Nykyajan« silmissä tässä suhteessa ole armoa löytänyt, sillä sen sisällys on ollut niin raskasta ja yksipuolista, ettei suuri yleisö ole sitä ymmärtänyt eikä kaivannut. Tahtomatta ruveta omaksi arvostelijakseen ja kiittäjäkseen lienee «Valvoja« kuitenkin oikeutettu viittaamaan seitsemäntoista vuosikertansa sisällykseen, siinä toivossa, ettei siitä olisi aivan mahdotonta löytää sellaistakin, joka olisi ollut ja ehkäpä muutamille vieläkin olisi tärkeää heidän «yleiselle kansalaissivistykselleen.« Mitä taas siihen «pieneen mies-joukkoon« tulee joka «Valvojaakin« on 17 ajastaikaa ylläpitänyt, niin emme luule «Nykyajankaan« tahtovan, tarkemmin mietittyään, kieltää, että tässä joukossa esiintyy kahden viime vuosikymmenen parhaimpia suomalaisia kirjailijanimiä, varsinkin kun huomautamme,

[1]) Meidän alleviivaamaa.

[2]) Yhdestä kotimaisesta aikakauskirjasta onkin „Nykyaika" jo löytänyt sellaista, joka on yleiselle kansalaissivistykselle tärkeää, tehdessään selkoa „Vartijassa" olleesta kirjoituksesta „Mietteitä helvetti-opista".

että niissä myöskin on edustettuna «Nykyajan« nykyisen päätoimittajan, taitavan runosepän ja arvostelijan, *Kasimir Leinon* tunnettu nimi. Rohkenemme tilaisuuden näin itsestään tarjoutuessa palauttaa niistä muutamia nuorimman veljemme, «Nykyajan« arvoisaan muistiin, samalla huomauttaen, että luettelomme ei ole mikään «ennakkoluettelo», vaan sellainen, jollaisen «Nykyaikakin» hyväksyy, nim. luettelo, jossa «tosiasiat saavat puhua«. Niinpä ovat «Valvojaa« avullaan kannattaneet esim. kaunokirjailijat *Juhani Aho, J. H. Erkko, Santeri Ingman, Arvid Järnefelt, Kauppis-Heikki, Kaarlo Kramsu, M. Kurikka, Kasimir Leino* (ollut myös toimittajana), *Teuvo Pakkala, Juho Reijonen,* sekä mainitaksemme naiskirjailijat erikseen, *Hanna Andersin* (toimitt.), *Minna Canth, Alexandra Gripenberg, Lucina Hagman, Tekla Hultin, Eva Hällström, Lilli Lilius, Elisabet Stenius* ja *Maila Talvio;* muista kirjailijoista, tiede- ja valtiomiehistä mainittakoon: *Aug. Ahlqvist, Ilj. Appelgren, Eliel Aspelin, J. R. Aspelin, Z. Castrén* (toimitt.), *J. R. Danielson* (toimitt.), *A. Donner, O. Donner, A. V. Ervasti, A. V. Forsman, Jaakko Forsman, Kaarlo Forsman, O. A. Forsström, H. Gebhard* (toimitt.), *A. Genetz* (toimitt.), *B. F. Godenhjelm, A. A. Granfelt, A. Grotenfelt, K. Grotenfelt* (toimitt.), *O. Hannikainen, A. O. Heikel, A. Hjelt, E. Hjelt* (toimitt.), *K. Hällstén, A. Jalava, M. Johnsson* (toimitt.), *W. Kilpinen, O. Kihlman, J. Krohn* (toimitt.), *K. Krohn, R. Laethén, J. N. Lang, K. M. Levander* (toimitt.), *N. Liakka, Th. Löfström, V. Malin, K. Melander, A. Meurman, J. J. Mikkola, H. Paasonen, E. G. Palmén* (toimitt.), *J. A. Palmén, F. Perander, V. Porkka* (toimitt.), *Th. Rein* (toimitt.), *O. Relander* (toimitt.), *W. Ruin, Th. Schvindt, E. N. Setälä* (toimitt.), *A. H. Snellman, E. Stenij, A. V. Streng, K. J. Ståhlberg, W. Söderhjelm* (toimitt.), *J. V. Tallqvist, K. L. Tallqvist, O. E. Tudeer* (toimitt.), *V. Vasenius* (toimitt.), *D. A. Wikström* (toimitt.), *Y. S. Yrjö-Koskinen* y. m.

Meillä puolestamme ei ole nykyaikanakaan syytä epäillä, ettei «Valvoja» vastedeskin voisi tuoda kortistansa yleisen kansalaissivistyksen hyväksi. Ja jollei se onnistuisikaan, niin voimme varmaankin vielä tulevaisuudessa löytää lohdutuksen ainakin siitä, että «Valvojan« miesten ja toimittajien joukosta on lähtenyt mies, joka rohkeasti, mutta samalla vaatimattomasti, lupaa uudella aikakauskirjallaan viedä kansansa väljemmille vesille.

Spectator.

Valvoja 1898.

Valvojan *kahdeksastoista* vuosikerta ilmoitetaan täten tilattavaksi. Tosikansallisen kultuurin ja tosikansanvaltaisten aatteiden kehittäminen oikeuden ja vapauden vankalla pohjalla — tämä tehtävä on tähänkin asti ollut yhdyssiteenä Valvojan eri kirjoittajain välillä, ja yhä edelleen tahtoo Valvoja tämän tehtävän suorittamisen asettaa päämääräkseen.

Entistä vilkkaammin Valvoja toivoo lehteen liittyneiden uusien voimien avulla voivansa seurata koti- ja ulkomaan kirjallisuutta. Erityisessä **katsauksessa** aiotaan ilmoittaa *kaikki toimitukselle lähetetty kotimainen kirjallisuus.* Helpompaa lukemista: *kaunokirjallisuutta, pikkutietoja, katsauksia ulkomaan kirjallisuuteen ja tieteeseen* y. m. toivotaan entistä runsaammin voitavan julkaista kirjallisten, yhteiskunnallisten ja valtiollisten kirjoitusten ohella. Jos tilaajamäärä karttuu kyllin suureksi, aiotaan eri kirjoituksia silloin tällöin *valaista kuvilla.*

Valvojalle ovat ensi vuonna avustustansa luvanneet herrat **Juhani Aho, J. R. Danielson, J. H. Erkko, K. Forsman, Hannes Gebhard, Arvi Grotenfelt, Kust. Grotenfelt, Jalmari Hahl, O. Hannikainen, Yrjö Hirn,** nimimerkki **A. I., Mikael Johnsson, A. Osw. Kihlman, Gust. Komppa, Kaarle Krohn, Kust. Melander, Teuvo Pakkala, E. G. Palmén, O. Relander, Werner Söderhjelm, Knut Tallqvist, O. E. Tudeer** y. m.

Valvojaa voipi tilata *Helsingissä* **G. W. Edlundin, Waseniuksen, Minervan** ja **Akateemisessa** kirjakaupassa sekä **O. V. Laurentin ja K:n** luona, *Turussa* **Frenckellin,** *Viipurissa* **Cloubergin ja K:n,** *Tampereella* **H. T. Bärlundin** ja *Porissa* **Satakunnan** kirjakaupassa sekä **kaikissa maamme postilaitoksissa.**

Hinta: **10 markkaa** koko vuosikerralta ja **5 markkaa 50 penniä** puolelta. Maaseuduilla sen lisäksi tavalliset *postimaksut.*

Venäjällä voipi Valvojaa tilata **A. Lindebergin kirjakaupan** kautta Pietarissa tahi suorastaan toimitukselta. Venäjän rahassa hinta on 4 ruplaa 50 kop. koko vuosikerralta, 2 ruplaa 50 kop. puolelta.

E. N. Setälä. *Zach. Castrén.* *Yrjö Wichmann.*
Vastaava toimittaja.

O. Manninen.
Toimitussihteeri.

3 2044 098 412 703